集水桝廻り詳細図 S=1/20

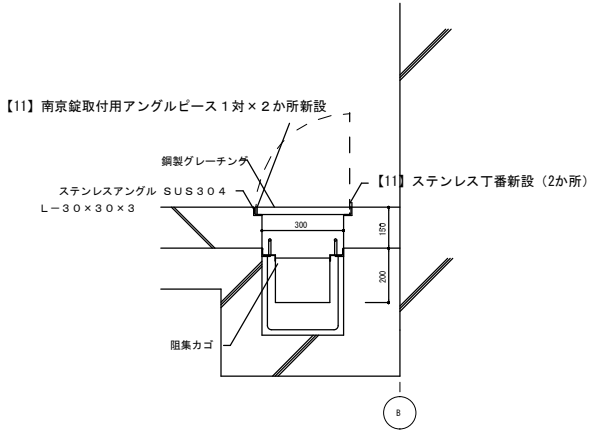

排水側溝廻り詳細図 S=1/20

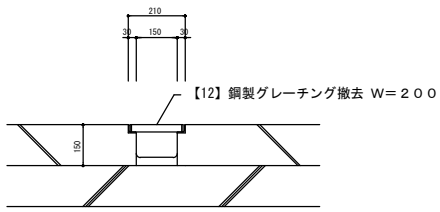

【６f】採血用アタッチメント受け詳細図（新設檻に溶接） S=1/5

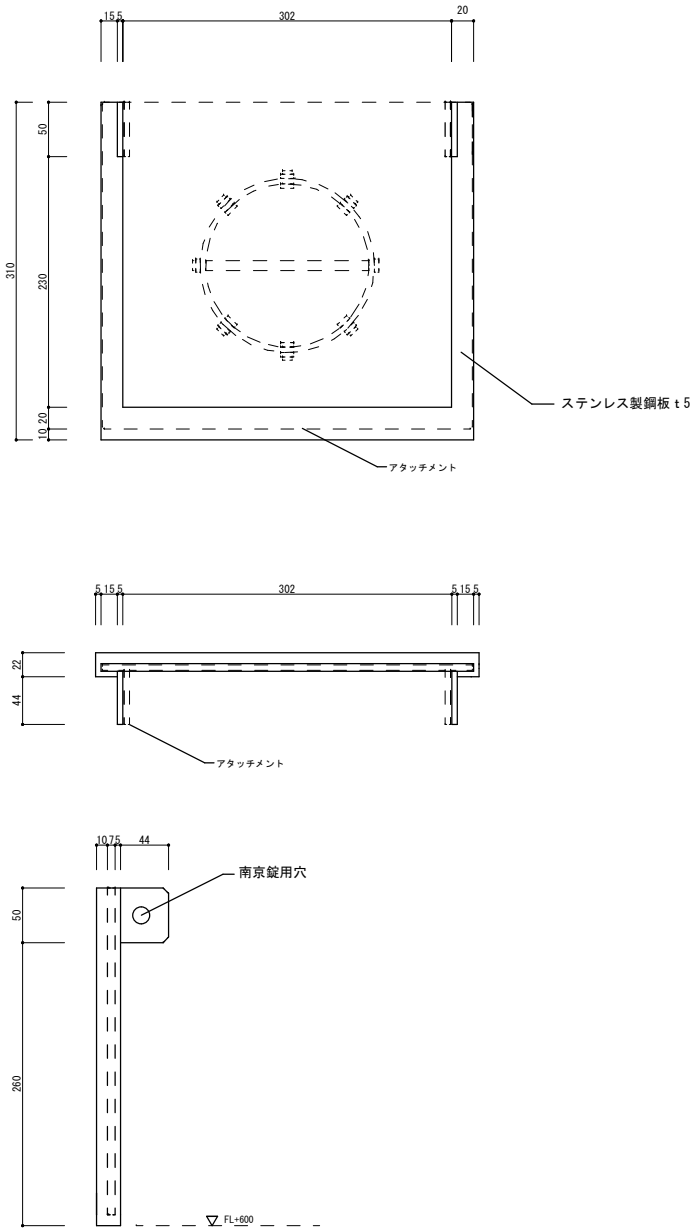

【６e】採血用アタッチメント詳細図 S=1/10

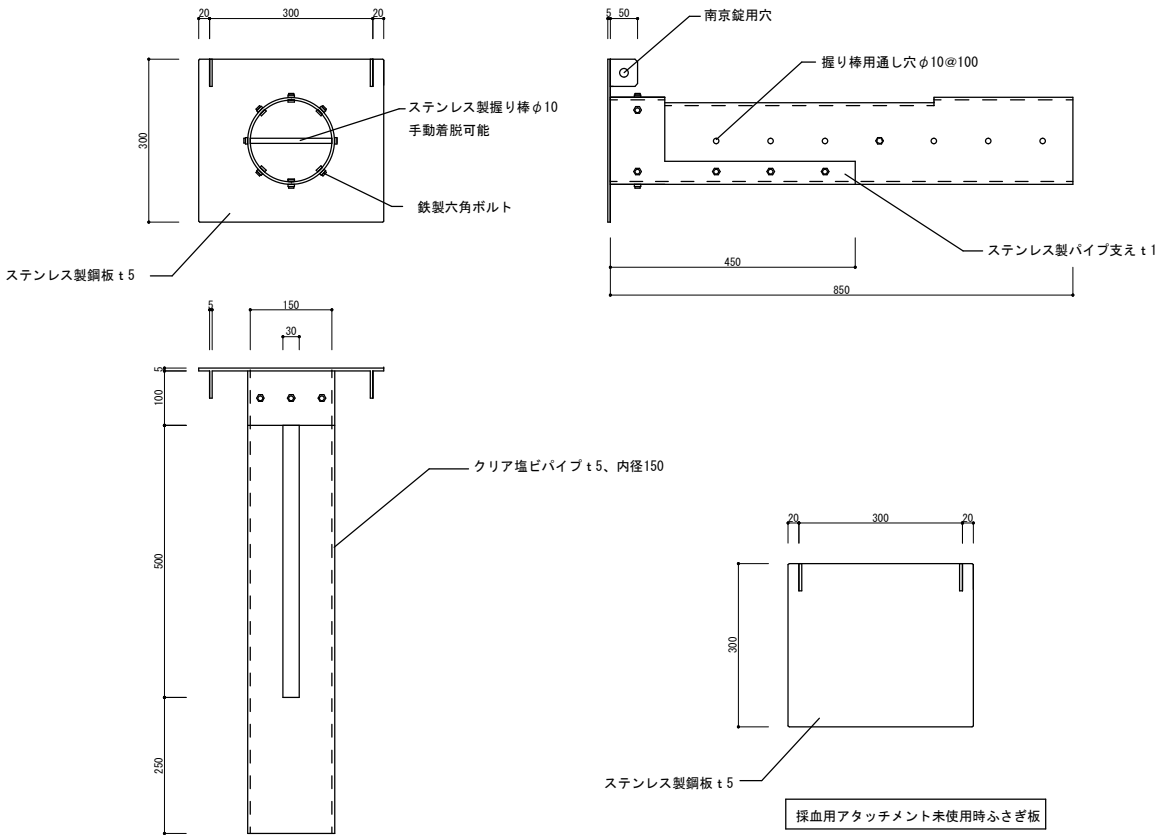

採血用アタッチメント未使用時ふさぎ板

業務名称	円山動物園動物病院入院室改修業務	縮尺	図面名称	図面番号
		図示	雑詳細図（２）	Ａ－０６