市営住宅(光星団地5号棟)耐震改修・全面改修設備工事基本検討
機械設備　検討図

図　面　目　録

図面番号	図　面　名　称	縮　尺	図面番号	図　面　名　称	縮　尺
００ ／ Ｍ	図面タイトル・図面目録	－	１６ ／ Ｍ	改修後　Ａ棟住戸部詳細図３（天井部換気類）	１／５０
０１ ／ Ｍ	改修後　系統図（衛生設備）	－	１７ ／ Ｍ	改修後　Ａ棟住戸部詳細図４（天井部換気類）	１／５０
０２ ／ Ｍ	改修後　屋外配管平面図	１／２５０	１８ ／ Ｍ	改修後　Ａ棟住戸部詳細図５（天井部配管類）	１／５０
０３ ／ Ｍ	改修後　１階平面図	１／１５０	１９ ／ Ｍ	改修後　Ａ棟住戸部詳細図６（天井部配管類）	１／５０
０４ ／ Ｍ	改修後　２階平面図	１／１５０	２０ ／ Ｍ	改修後　Ｂ棟住戸部詳細図７（床部配管）	１／５０
０５ ／ Ｍ	改修後　３階平面図	１／１５０	２１ ／ Ｍ	改修後　Ｂ棟住戸部詳細図８（天井部換気類）	１／５０
０６ ／ Ｍ	改修後　４階、５階平面図	１／１５０	２２ ／ Ｍ	改修後　Ｂ棟住戸部詳細図９（天井部配管類）	１／５０
０７ ／ Ｍ	改修後　６階、屋上平面図	１／１５０	２３ ／ Ｍ	改修後　Ａ棟ＭＢ(ﾒｰﾀｰﾎﾞｯｸｽ)部詳細図１	１／３０
０８ ／ Ｍ	改修後　屋外配管平面図（屋内消火栓増設する場合）	１／２５０	２４ ／ Ｍ	改修後　Ａ棟ＭＢ(ﾒｰﾀｰﾎﾞｯｸｽ)部詳細図２	１／３０
０９ ／ Ｍ	改修後　１階平面図（屋内消火栓増設する場合）	１／１５０	２５ ／ Ｍ	改修後　Ｂ棟ＭＢ(ﾒｰﾀｰﾎﾞｯｸｽ)部詳細図３	１／３０
１０ ／ Ｍ	改修後　２階平面図（屋内消火栓増設する場合）	１／１５０	２６ ／ Ｍ	改修後　Ｂ棟ＭＢ(ﾒｰﾀｰﾎﾞｯｸｽ)部詳細図４	１／３０
１１ ／ Ｍ	改修後　３階平面図（屋内消火栓増設する場合）	１／１５０	２７ ／ Ｍ	改修後　Ｂ棟ＭＢ(ﾒｰﾀｰﾎﾞｯｸｽ)部詳細図５	１／３０
１２ ／ Ｍ	改修後　４階、５階平面図（屋内消火栓増設する場合）	１／１５０	２８ ／ Ｍ	屋外受水槽室　改修図	１／５０
１３ ／ Ｍ	改修後　６階、屋上平面図（屋内消火栓増設する場合）	１／１５０	２９ ／ Ｍ	屋外受水槽室　改修図（消火ポンプ設置の場合）	１／５０
１４ ／ Ｍ	改修後　Ａ棟住戸部詳細図１（床部配管）	１／５０	３０ ／ Ｍ	既設屋外受水槽室　撤去図	１／５０
１５ ／ Ｍ	改修後　Ａ棟住戸部詳細図２（床部配管）	１／５０	３１ ／ Ｍ	改修後　Ａ棟住戸部詳細図１（ガスストーブ設置の場合）	１／５０
			３２ ／ Ｍ	改修後　Ａ棟住戸部詳細図２（ガスストーブ設置の場合）	１／５０
			３３ ／ Ｍ	改修後　Ｂ棟住戸部詳細図３（ガスストーブ設置の場合）	１／５０

株式会社ドーコン

一級建築士事務所登録　（石）２号
建設コンサルタント登録　第１０５号
一級建築士登録　第２４６３４９号　谷川　栄治

工事名　市営住宅(光星団地5号棟)耐震改修・全面改修設備工事基本検討
図面名　機械設備　改修検討図　図面目録
日付
縮尺　No Scale
図面番号　００／Ｍ

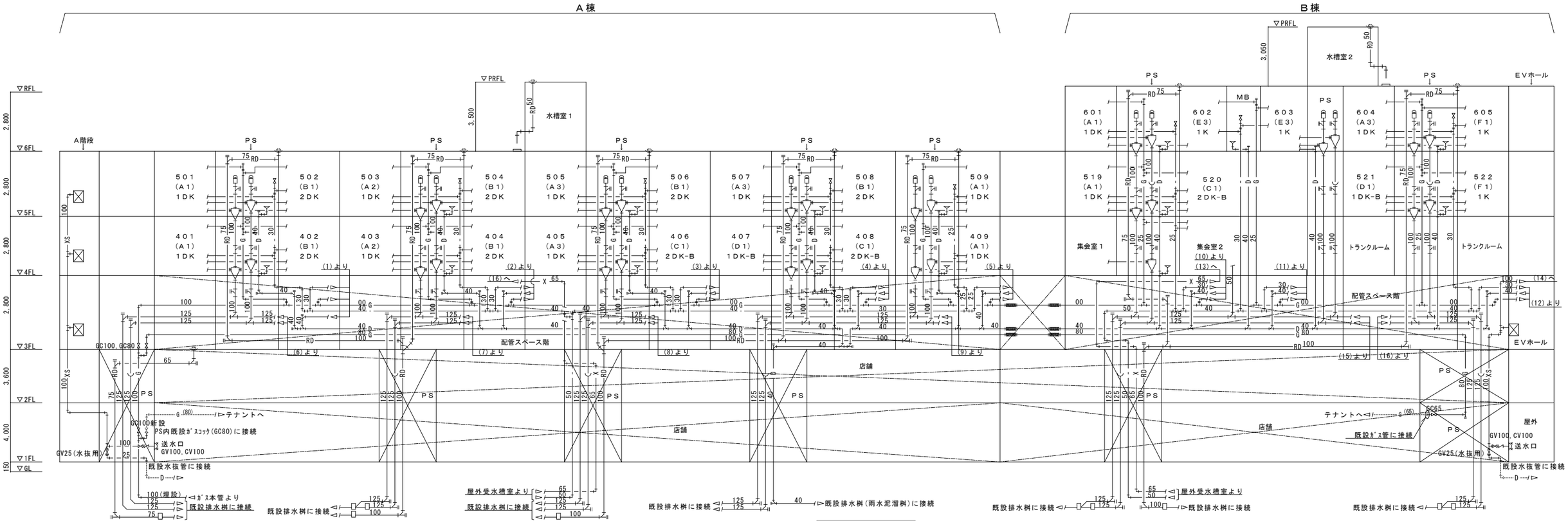

西側　住戸系統図

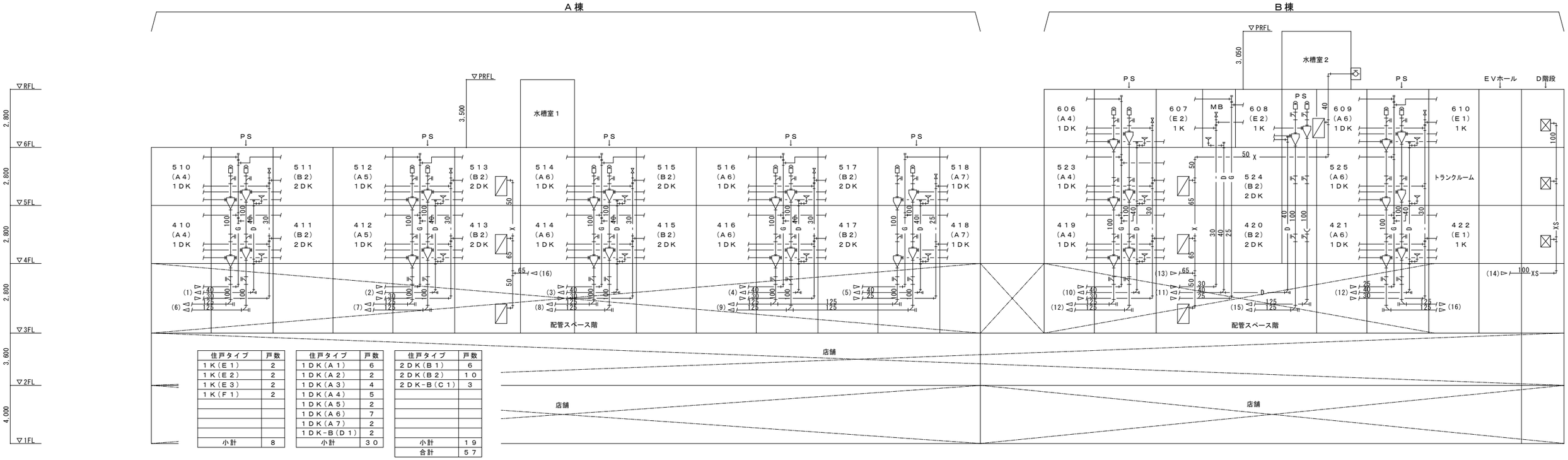

住戸タイプ	戸数
1K(E1)	2
1K(E2)	2
1K(E3)	2
1K(F1)	2
小計	8

住戸タイプ	戸数
1DK(A1)	6
1DK(A2)	2
1DK(A3)	4
1DK(A4)	5
1DK(A5)	2
1DK(A6)	7
1DK(A7)	2
1DK-B(D1)	2
小計	30

住戸タイプ	戸数
2DK(B1)	6
2DK(B2)	10
2DK-B(C1)	3
小計	19
合計	57

東側　住戸系統図

株式会社ドーコン
一級建築士事務所登録　(石) 2号
建設コンサルタント登録　第105号
一級建築士登録 第246349号 谷川 栄治

工事名	市営住宅(光星団地5号棟)耐震改修・全面改修設備工事基本検討
図面名	改修検討　改修後　系統図(衛生設備)
日付	
縮尺	
図面番号	01 / M

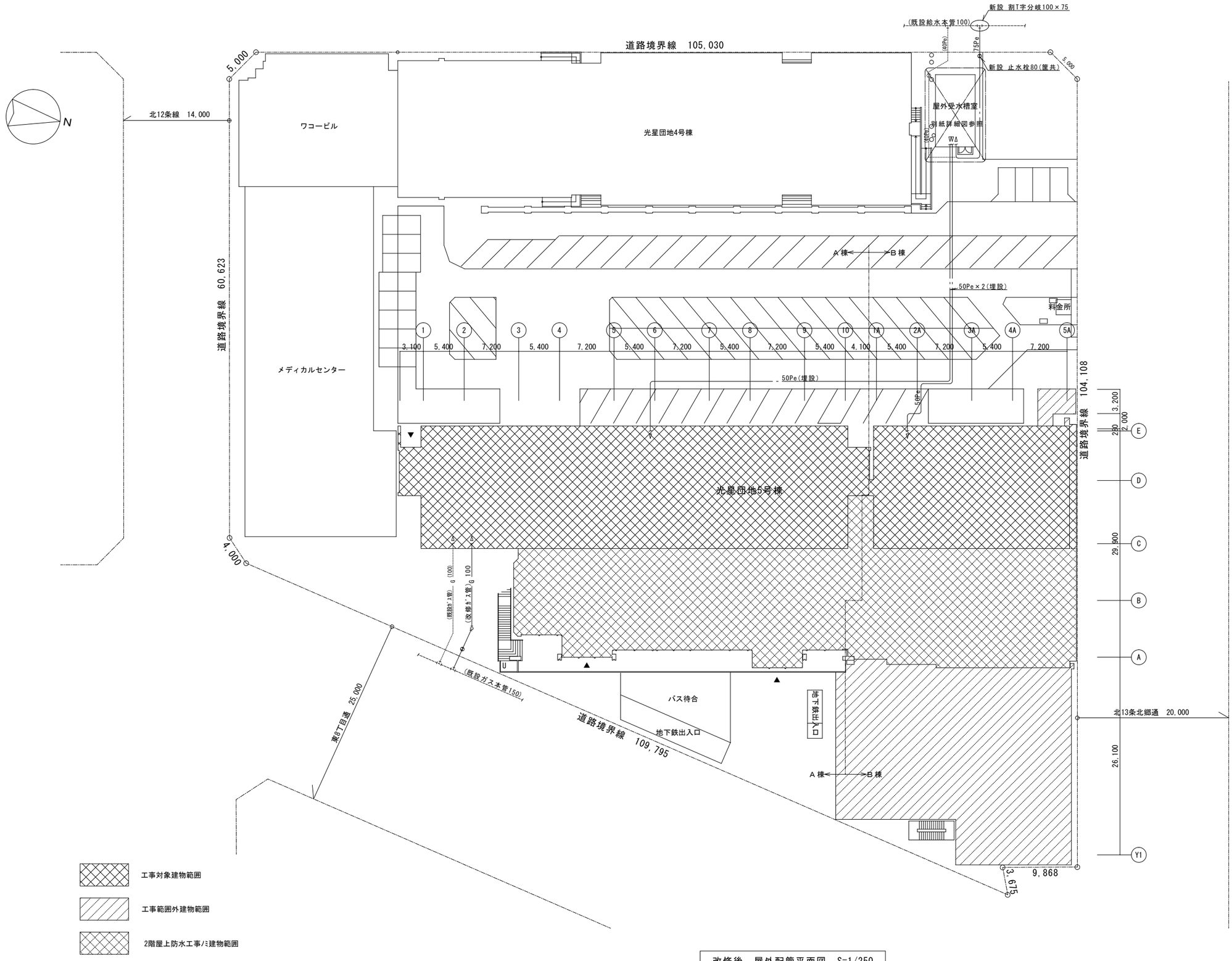

改修後　屋外配管平面図　S=1/250

株式会社ドーコン	一級建築士事務所登録 (石) 2号 建設コンサルタント登録 第105号 一級建築士登録 第246349号 谷川 栄治		工事名 市営住宅(光星団地5号棟)耐震改修・全面改修設備工事基本検討 図面名 改修検討　改修後　屋外配管平面図	日付 縮尺 A1 S=1:250 A3 S=1:500	図面番号 02 M

はつり記号リスト

記号	場所	口径 × 長さ
▲1	（床）	50φ × 120L
▲2	（床）	75φ × 120L
▲3	（床）	100φ × 120L
▲4	（床）	150φ × 120L
▲5	（床）	175φ × 120L
▲18	（地中梁）	75φ × 350L
▲19	（地中梁）	100φ × 350L
▲20	（地中梁）	150φ × 350L
▲21	（地中梁）	175φ × 350L
▲22	（地中梁）	75φ × 400L
▲23	（地中梁）	100φ × 400L
▲24	（地中梁）	150φ × 400L
▲25	（地中梁）	175φ × 400L

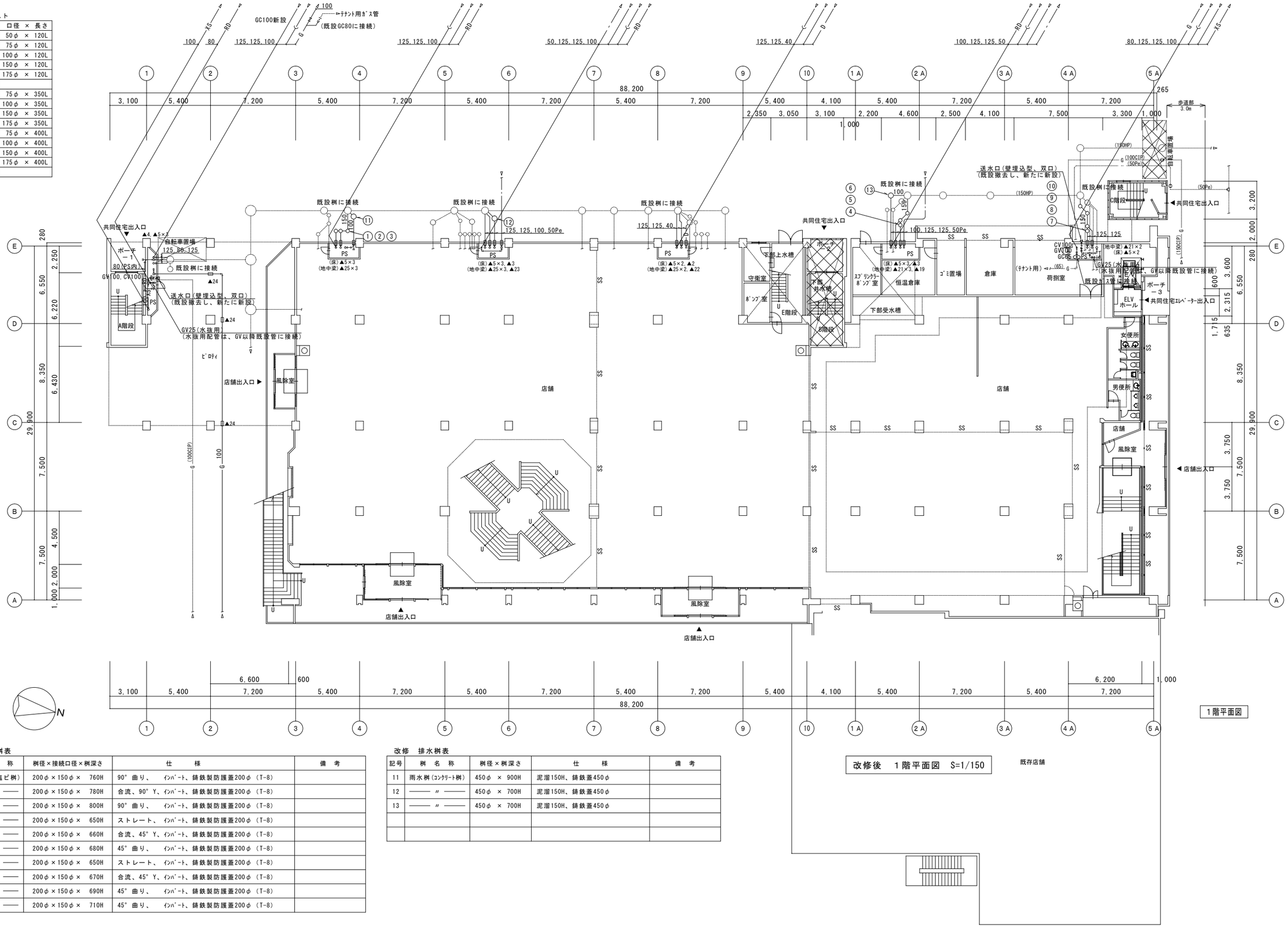

改修　排水桝表

記号	桝　名　称	桝径×接続口径×桝深さ	仕　　様	備　考
1	汚水桝（塩ビ桝）	200φ×150φ× 760H	90°曲り、インバート、鋳鉄製防護蓋200φ（T-8）	
2	―― 〃 ――	200φ×150φ× 780H	合流、90°Y、インバート、鋳鉄製防護蓋200φ（T-8）	
3	―― 〃 ――	200φ×150φ× 800H	90°曲り、インバート、鋳鉄製防護蓋200φ（T-8）	
4	―― 〃 ――	200φ×150φ× 650H	ストレート、インバート、鋳鉄製防護蓋200φ（T-8）	
5	―― 〃 ――	200φ×150φ× 660H	合流、45°Y、インバート、鋳鉄製防護蓋200φ（T-8）	
6	―― 〃 ――	200φ×150φ× 680H	45°曲り、インバート、鋳鉄製防護蓋200φ（T-8）	
7	―― 〃 ――	200φ×150φ× 650H	ストレート、インバート、鋳鉄製防護蓋200φ（T-8）	
8	―― 〃 ――	200φ×150φ× 670H	合流、45°Y、インバート、鋳鉄製防護蓋200φ（T-8）	
9	―― 〃 ――	200φ×150φ× 690H	45°曲り、インバート、鋳鉄製防護蓋200φ（T-8）	
10	―― 〃 ――	200φ×150φ× 710H	45°曲り、インバート、鋳鉄製防護蓋200φ（T-8）	

改修　排水桝表

記号	桝　名　称	桝径×桝深さ	仕　　様	備　考
11	雨水桝（コンクリート桝）	450φ × 900H	泥溜150H、鋳鉄蓋450φ	
12	―― 〃 ――	450φ × 700H	泥溜150H、鋳鉄蓋450φ	
13	―― 〃 ――	450φ × 700H	泥溜150H、鋳鉄蓋450φ	

株式会社ドーコン

一級建築士事務所登録　（石）2号
建設コンサルタント登録　第105号
一級建築士登録　第246349号　谷川　栄治

工事名	日付	図面番号
市営住宅（光星団地5号棟）耐震改修・全面改修設備工事基本検討		03 / M
図面名：改修検討　改修後１階平面図	縮尺：A1 S=1:150　A3 S=1:300	

はつり記号リスト

記号	場所	口径 × 長さ
▲1	（床）	50φ × 120L
▲2	（床）	75φ × 120L
▲3	（床）	100φ × 120L
▲4	（床）	150φ × 120L
▲5	（床）	175φ × 120L
▲6	（壁）	50φ × 200L
▲7	（壁）	75φ × 200L
▲8	（壁）	100φ × 200L
▲9	（壁）	150φ × 250L
▲10	（壁）	200φ × 250L
▲11	（壁）	50φ × 150L
▲12	（壁）	75φ × 150L
▲13	（壁）	100φ × 150L
▲14	（壁）	125φ × 150L
▲15	（壁）	150φ × 150L
▲16	（壁）	175φ × 150L

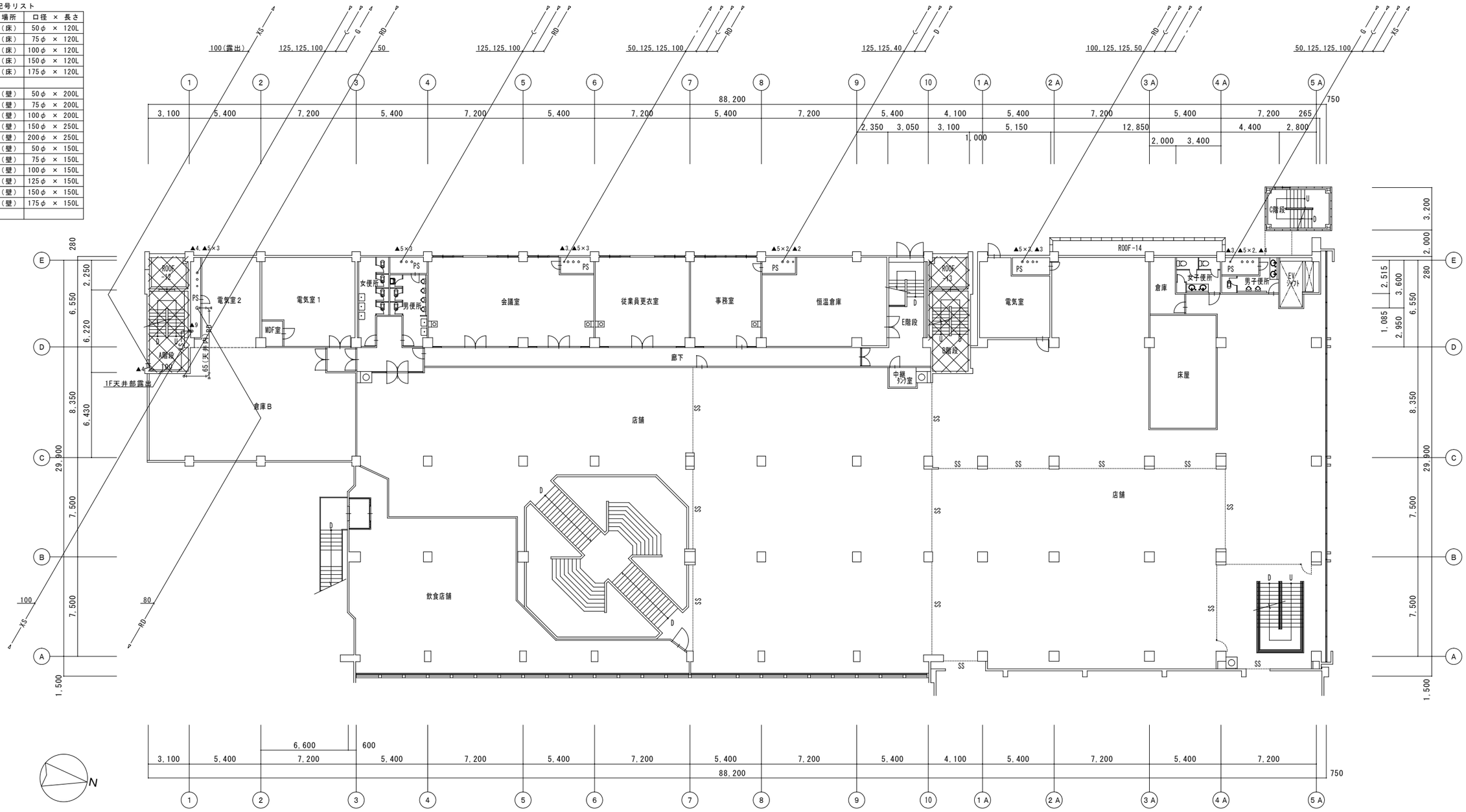

改修後　２階平面図　S=1/150

工事範囲

株式会社ドーコン	一級建築士事務所登録　（石）２号 建設コンサルタント登録　第１０５号 一級建築士登録　第２４６３４９号　谷川　栄治		工事名 市営住宅（光星団地5号棟）耐震改修・全面改修設備工事基本検討 図面名 改修検討　改修後　２階平面図	日付 縮尺 A1　S=1：150 A3　S=1：300	図面番号 ０４／M

はつり記号リスト

記号	場所	口径 × 長さ
▲1	（床）	50φ × 120L
▲2	（床）	75φ × 120L
▲3	（床）	100φ × 120L
▲4	（床）	150φ × 120L
▲5	（床）	175φ × 120L
▲6	（壁）	50φ × 200L
▲7	（壁）	75φ × 200L
▲8	（壁）	100φ × 200L
▲9	（壁）	150φ × 250L
▲10	（壁）	200φ × 250L
▲11	（壁）	50φ × 150L
▲12	（壁）	75φ × 150L
▲13	（壁）	100φ × 150L
▲14	（壁）	125φ × 150L
▲15	（壁）	150φ × 150L
▲16	（壁）	175φ × 150L
▲17	（梁）	75φ × 350L
▲18	（梁）	150φ × 200L
▲19	（梁）	150φ × 350L
▲20	（梁）	150φ × 400L
▲ｽ1	（壁）	100φ（ｽﾘｰﾌﾞ取付）
▲ｽ2	（壁）	150φ（ｽﾘｰﾌﾞ取付）
▲ｽ3	（壁）	175φ（ｽﾘｰﾌﾞ取付）

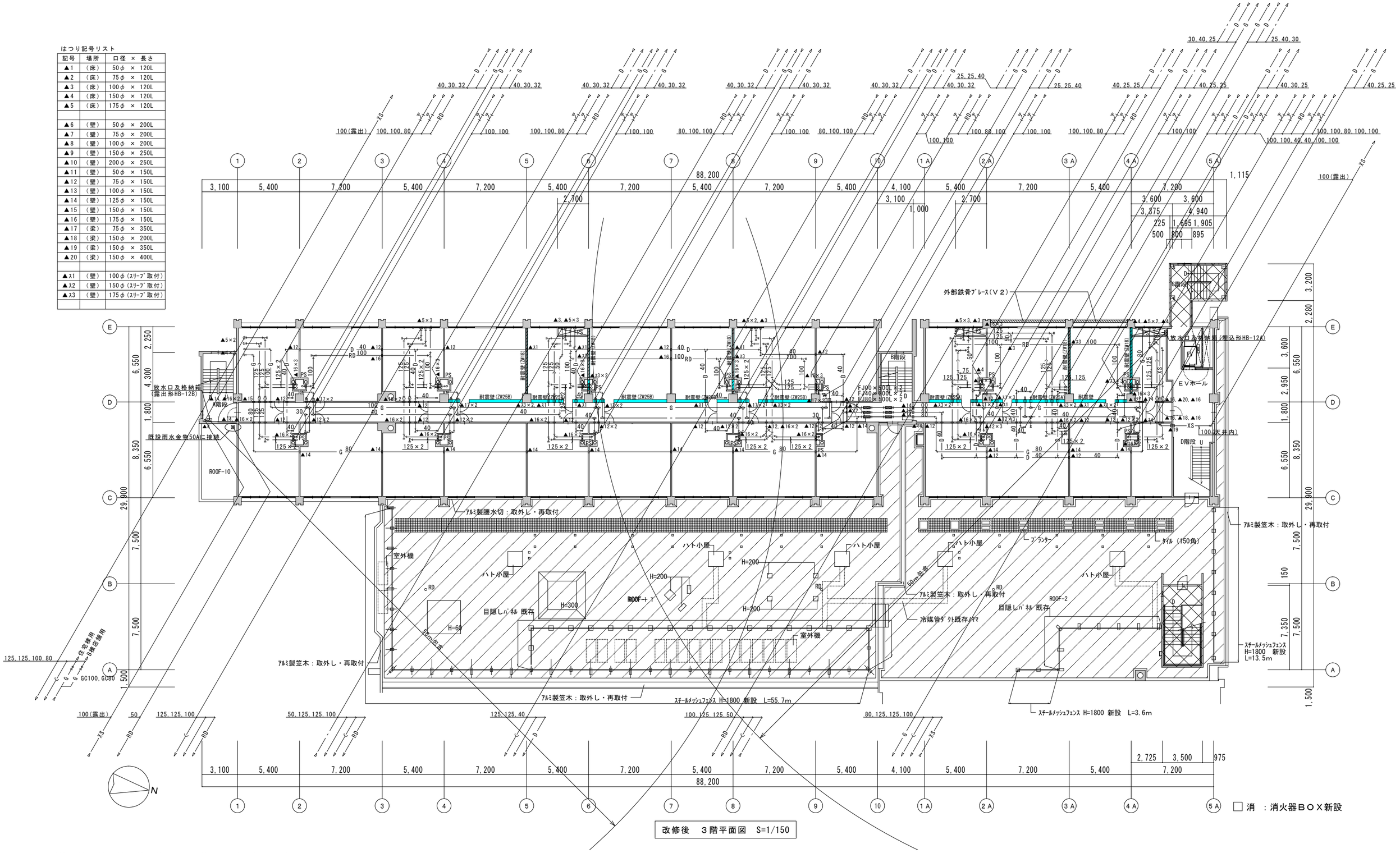

□消 ：消火器ＢＯＸ新設

改修後　３階平面図　S=1/150

工事範囲外

ROOF：ｳﾚﾀﾝ塗膜防水（X-2）新設（L4X工法）
笠木：腰水切りより上部は既存/ﾏﾏ（ハト小屋・室外機）

株式会社ドーコン	一級建築士事務所登録　（石）２号 建設コンサルタント登録　第１０５号 一級建築士登録　第２４６３４９号　谷川　栄治	工事名 市営住宅（光星団地5号棟）耐震改修・全面改修設備工事基本検討 図面名 改修検討　改修後　３階平面図	日付 縮尺 A1 S=1:150 A3 S=1:300

図面番号 ０５／Ｍ

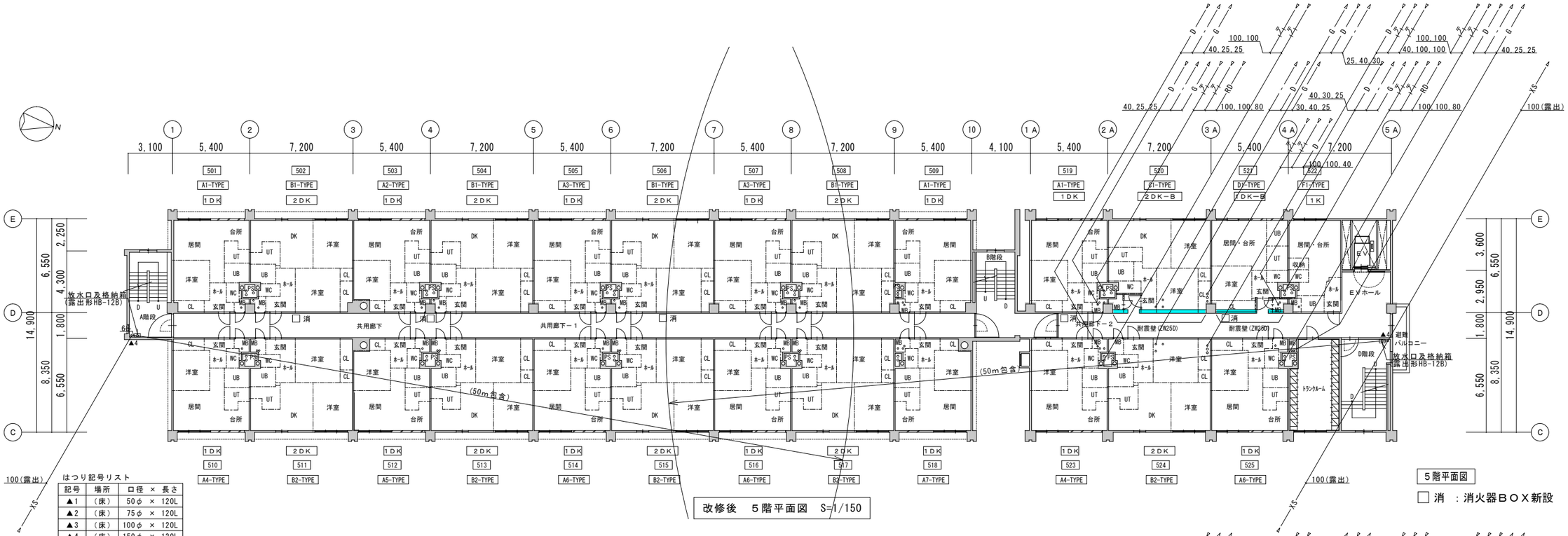

はつり記号リスト

記号	場所	口径 × 長さ
▲1	（床）	50φ × 120L
▲2	（床）	75φ × 120L
▲3	（床）	100φ × 120L
▲4	（床）	150φ × 120L
▲5	（床）	200φ × 120L
▲6	（壁）	50φ × 200L
▲7	（壁）	75φ × 200L
▲8	（壁）	100φ × 200L
▲9	（壁）	150φ × 250L
▲10	（壁）	200φ × 250L
▲11	（壁）	50φ × 100L
▲12	（壁）	125φ × 100L
▲13	（地中梁）	75φ × 300L
▲14	（地中梁）	150φ × 300L

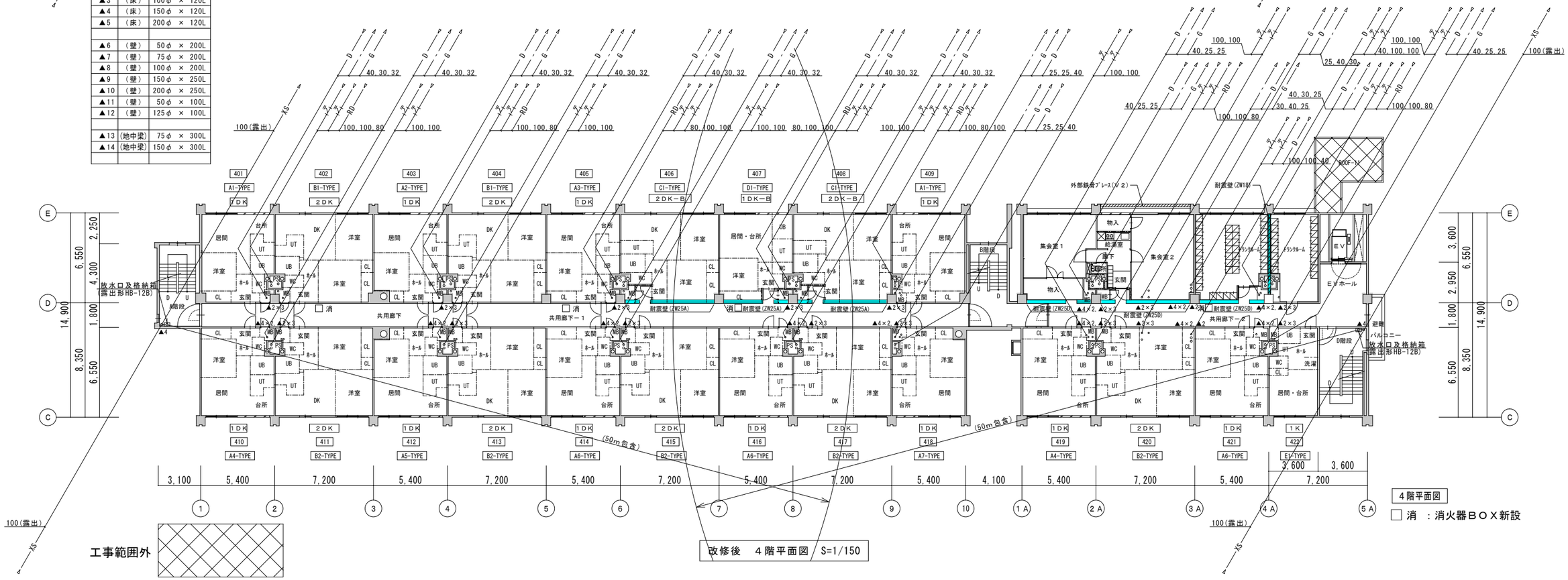

株式会社ドーコン

一級建築士事務所登録　（石）２号
建設コンサルタント登録　第１０５号
一級建築士登録　第２４６３４９号　谷川　栄治

工事名	市営住宅（光星団地5号棟）耐震改修・全面改修設備工事基本検討
図面名	改修検討　改修後　４・５階平面図
日付	
縮尺	A1 S=1:150 A3 S=1:300
図面番号	０６／Ｍ

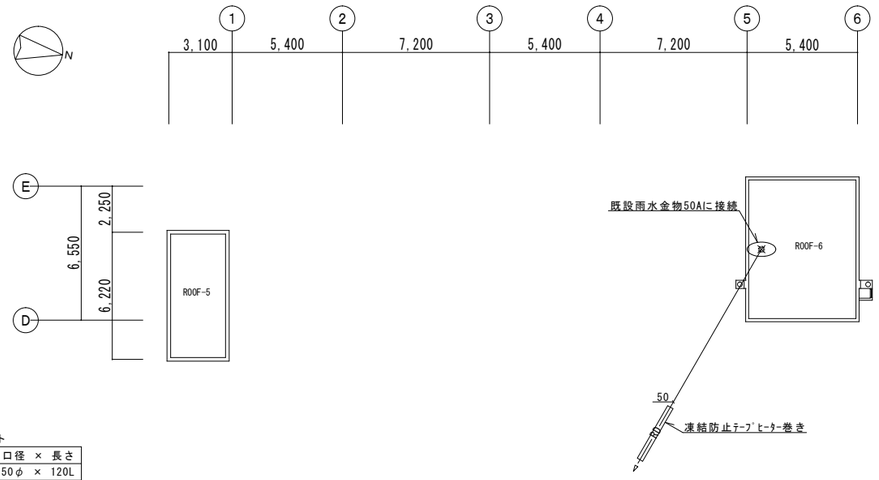

ＰＨ階平面図

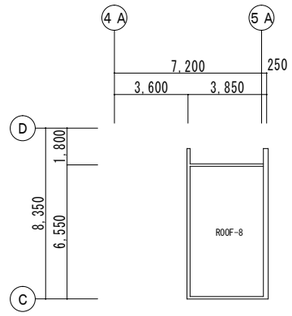

D階段屋根伏図

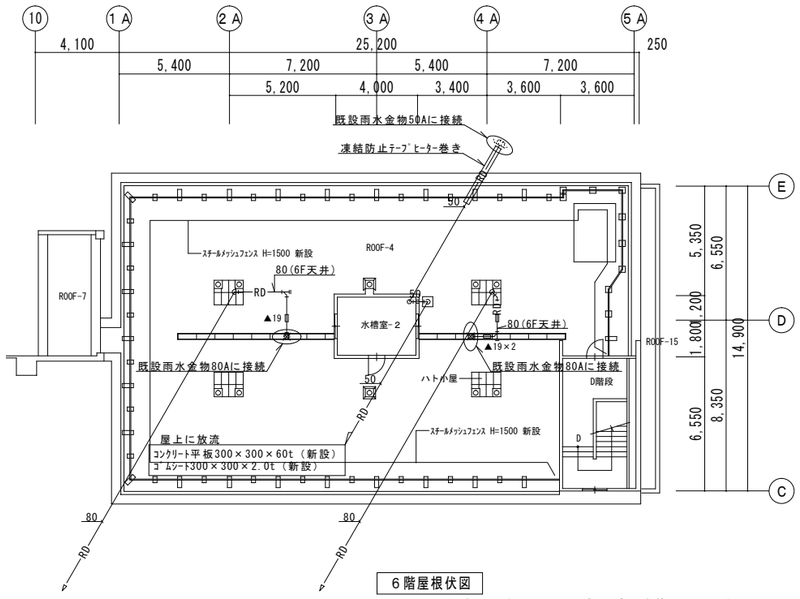

６階屋根伏図

＊　ハト小屋・煙突は腰水切りより上部は壁面塗装以外は既存ノママ

はつり記号リスト

記号	場所	口径 × 長さ
▲1	（床）	50φ × 120L
▲2	（床）	75φ × 120L
▲3	（床）	100φ × 120L
▲4	（床）	150φ × 120L
▲5	（床）	200φ × 120L
▲6	（壁）	50φ × 200L
▲7	（壁）	75φ × 200L
▲8	（壁）	100φ × 200L
▲9	（壁）	150φ × 250L
▲10	（壁）	200φ × 250L
▲11	（壁）	50φ × 100L
▲12	（壁）	125φ × 100L
▲13	（地中梁）	75φ × 300L
▲14	（地中梁）	150φ × 300L
▲19	（梁）	150φ × 350L

改修後　屋上平面図　S=1/150

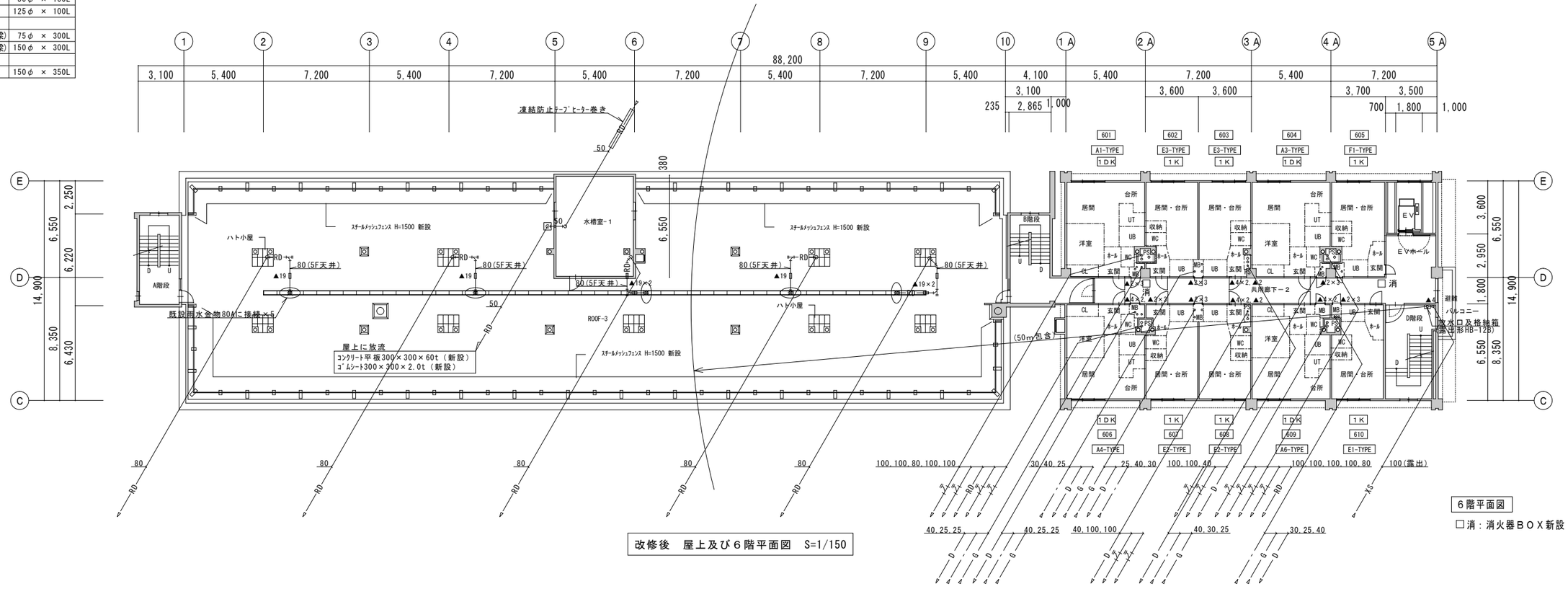

改修後　屋上及び６階平面図　S=1/150

６階平面図

□消：消火器ＢＯＸ新設

株式会社ドーコン	一級建築士事務所登録　（石）２号 建設コンサルタント登録　第１０５号 一級建築士登録　第２４６３４９号　谷川　栄治	工事名 市営住宅(光星団地5号棟)耐震改修・全面改修設備工事基本検討 図面名 改修検討　改修後　屋上及び６階平面図	日付 縮尺 A1　S=1:150 A3　S=1:300	図面番号 ０７／Ｍ

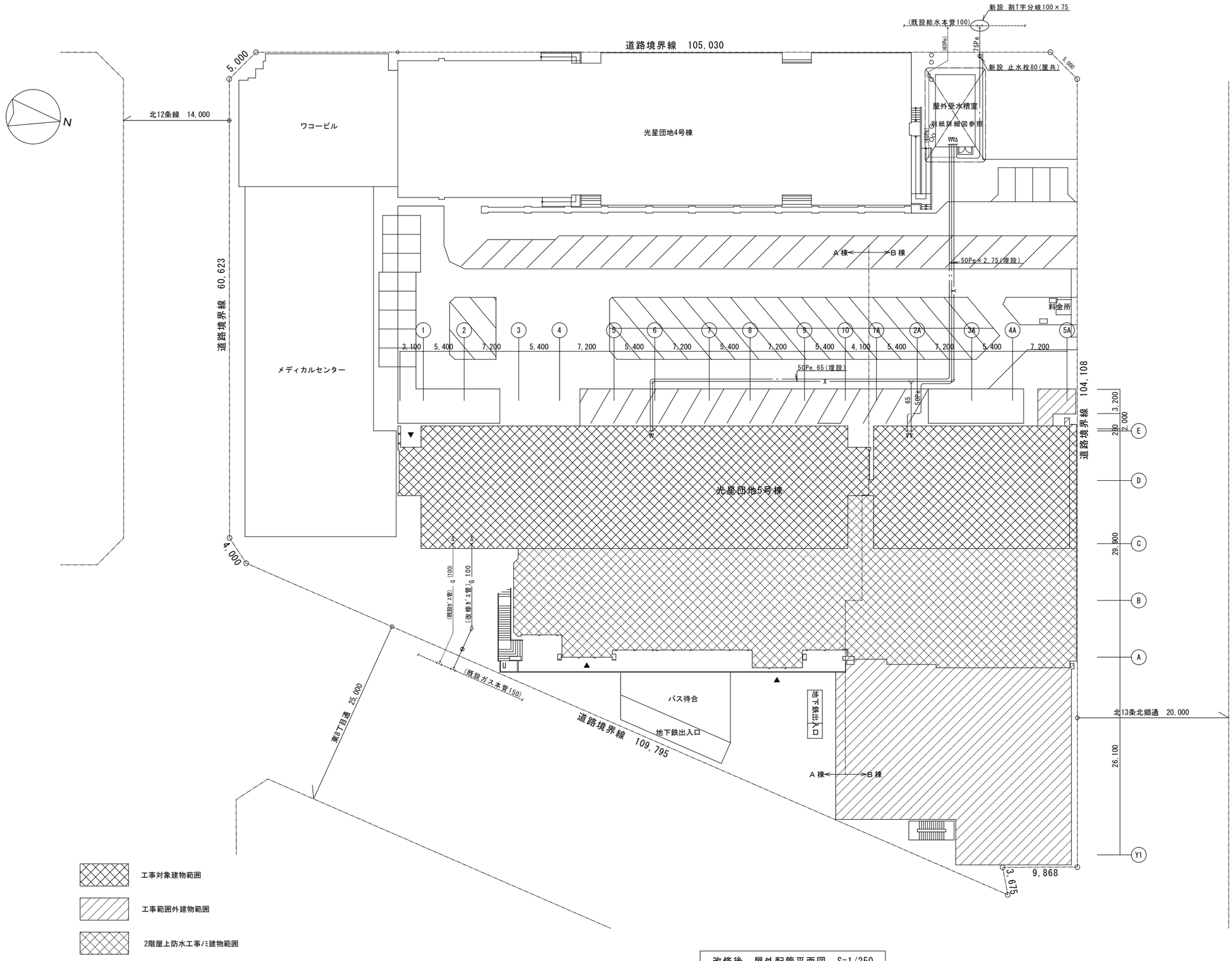

改修後　屋外配管平面図　S=1/250

株式会社ドーコン	一級建築士事務所登録　(石) 2号 建設コンサルタント登録　第105号 一級建築士登録 第246349号 谷川 栄治		工事名 市営住宅(光星団地5号棟)耐震改修・全面改修設備工事基本検討	日付	図面番号 08
			図面名 改修検討　改修後　屋外配管平面図(屋内消火栓増設する場合)	縮尺 A1 S=1:250 A3 S=1:500	M

はつり記号リスト

記号	場所	口径 × 長さ
▲1	（床）	50φ × 120L
▲2	（床）	75φ × 120L
▲3	（床）	100φ × 120L
▲4	（床）	150φ × 120L
▲5	（床）	175φ × 120L
▲18	（地中梁）	75φ × 350L
▲19	（地中梁）	100φ × 350L
▲20	（地中梁）	150φ × 350L
▲21	（地中梁）	175φ × 350L
▲22	（地中梁）	75φ × 400L
▲23	（地中梁）	100φ × 400L
▲24	（地中梁）	150φ × 400L
▲25	（地中梁）	175φ × 400L

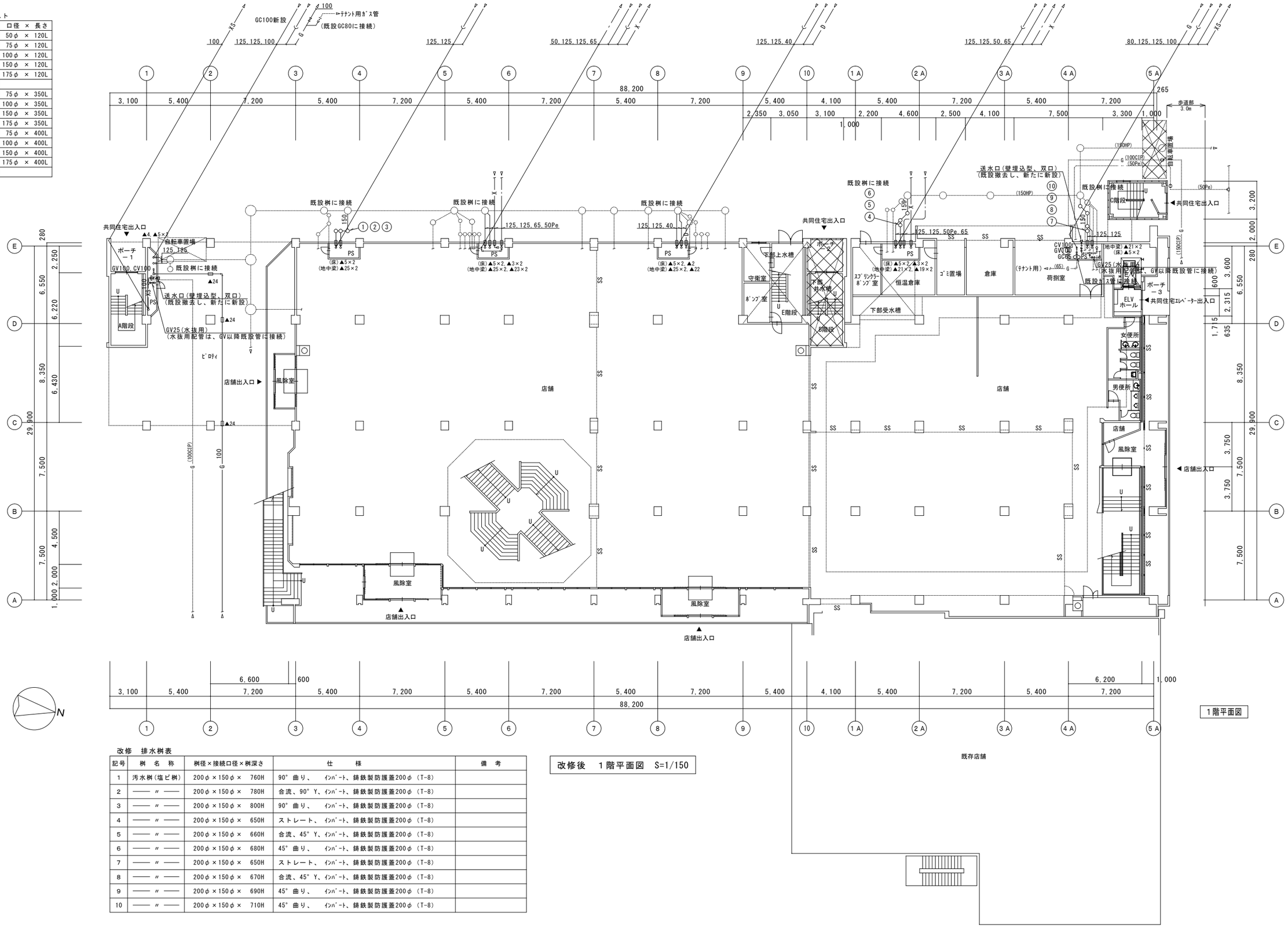

改修　排水桝表

記号	桝　名　称	桝径×接続口径×桝深さ	仕　　様	備　考
1	汚水桝（塩ビ桝）	200φ×150φ× 760H	90°曲り、 ｲﾝﾊﾞｰﾄ、鋳鉄製防護蓋200φ（T-8）	
2	―― 〃 ――	200φ×150φ× 780H	合流、90°Y、ｲﾝﾊﾞｰﾄ、鋳鉄製防護蓋200φ（T-8）	
3	―― 〃 ――	200φ×150φ× 800H	90°曲り、 ｲﾝﾊﾞｰﾄ、鋳鉄製防護蓋200φ（T-8）	
4	―― 〃 ――	200φ×150φ× 650H	ストレート、 ｲﾝﾊﾞｰﾄ、鋳鉄製防護蓋200φ（T-8）	
5	―― 〃 ――	200φ×150φ× 660H	合流、45°Y、ｲﾝﾊﾞｰﾄ、鋳鉄製防護蓋200φ（T-8）	
6	―― 〃 ――	200φ×150φ× 680H	45°曲り、 ｲﾝﾊﾞｰﾄ、鋳鉄製防護蓋200φ（T-8）	
7	―― 〃 ――	200φ×150φ× 650H	ストレート、 ｲﾝﾊﾞｰﾄ、鋳鉄製防護蓋200φ（T-8）	
8	―― 〃 ――	200φ×150φ× 670H	合流、45°Y、ｲﾝﾊﾞｰﾄ、鋳鉄製防護蓋200φ（T-8）	
9	―― 〃 ――	200φ×150φ× 690H	45°曲り、 ｲﾝﾊﾞｰﾄ、鋳鉄製防護蓋200φ（T-8）	
10	―― 〃 ――	200φ×150φ× 710H	45°曲り、 ｲﾝﾊﾞｰﾄ、鋳鉄製防護蓋200φ（T-8）	

改修後　１階平面図　S=1/150

1階平面図

株式会社ドーコン

一級建築士事務所登録　（石）２号
建設コンサルタント登録　第１０５号
一級建築士登録　第２４６３４９号　谷川　栄治

工事名	日付	図面番号
市営住宅（光星団地5号棟）耐震改修・全面改修設備工事基本検討		０９／Ｍ
図面名：改修検討　改修後　１階平面図（屋内消火栓増設する場合）	縮尺：A1 S=1:150　A3 S=1:300	

はつり記号リスト

記号	場所	口径 × 長さ
▲1	（床）	50φ × 120L
▲2	（床）	75φ × 120L
▲3	（床）	100φ × 120L
▲4	（床）	150φ × 120L
▲5	（床）	175φ × 120L
▲6	（壁）	50φ × 200L
▲7	（壁）	75φ × 200L
▲8	（壁）	100φ × 200L
▲9	（壁）	150φ × 250L
▲10	（壁）	200φ × 250L
▲11	（壁）	50φ × 150L
▲12	（壁）	75φ × 150L
▲13	（壁）	100φ × 150L
▲14	（壁）	125φ × 150L
▲15	（壁）	150φ × 150L
▲16	（壁）	175φ × 150L

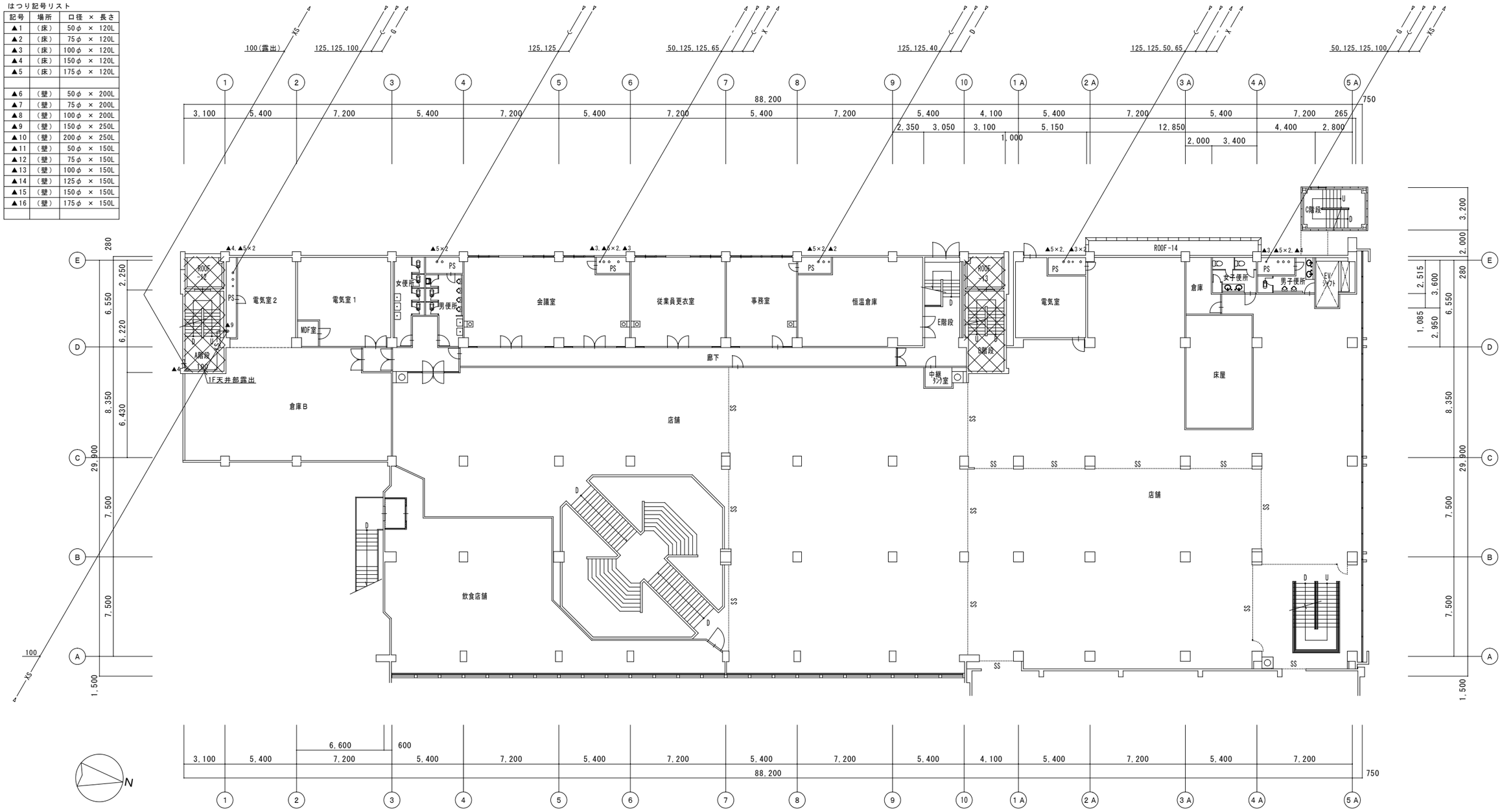

工事範囲

改修後　２階平面図　S=1/150

株式会社ドーコン

一級建築士事務所登録　（石）２号
建設コンサルタント登録　第１０５号
一級建築士登録　第２４６３４９号　谷川　栄治

工事名	日付	図面番号
市営住宅（光星５号棟）耐震改修・全面改修設備工事基本検討		１０／Ｍ
図面名：改修検討　改修後　２階平面図（屋内消火栓増設する場合）	縮尺：A1 S=1:150　A3 S=1:300	

はつり記号リスト

記号	場所	口径 × 長さ
▲1	（床）	50φ × 120L
▲2	（床）	75φ × 120L
▲3	（床）	100φ × 120L
▲4	（床）	150φ × 120L
▲5	（床）	175φ × 120L
▲6	（壁）	50φ × 200L
▲7	（壁）	75φ × 200L
▲8	（壁）	100φ × 200L
▲9	（壁）	150φ × 250L
▲10	（壁）	200φ × 250L
▲11	（壁）	50φ × 150L
▲12	（壁）	75φ × 150L
▲13	（壁）	100φ × 150L
▲14	（壁）	125φ × 150L
▲15	（壁）	150φ × 150L
▲16	（壁）	175φ × 150L
▲17	（梁）	75φ × 350L
▲18	（梁）	150φ × 200L
▲19	（梁）	150φ × 350L
▲20	（梁）	150φ × 400L
▲ｽ1	（壁）	100φ（ｽﾘｰﾌﾞ取付）
▲ｽ2	（壁）	150φ（ｽﾘｰﾌﾞ取付）
▲ｽ3	（壁）	175φ（ｽﾘｰﾌﾞ取付）

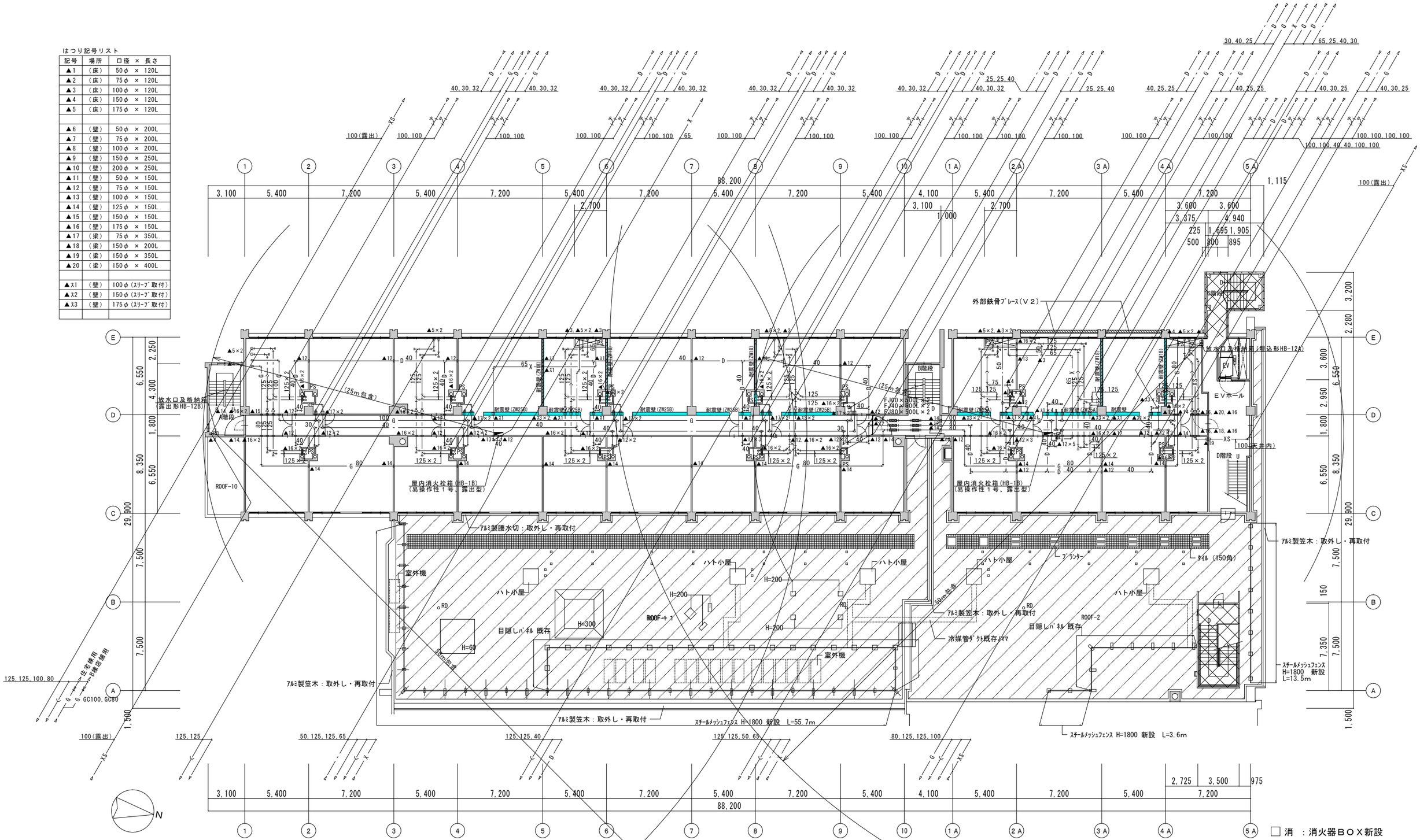

□消 ：消火器ＢＯＸ新設

改修後　３階平面図　S=1/150

工事範囲外

ROOF：ｳﾚﾀﾝ塗膜防水（X-2）新設（L4X工法）
笠木：腰水切りより上部は既存/ﾏﾏ（ハト小屋・室外機）

株式会社ドーコン

一級建築士事務所登録　（石）２号
建設コンサルタント登録　第１０５号
一級建築士登録　第２４６３４９号　谷川　栄治

工事名：市営住宅（光星団地5号棟）耐震改修・全面改修設備工事基本検討
図面名：改修検討　改修後　３階平面図（屋内消火栓増設する場合）
日付：
縮尺：A1 S=1:150　A3 S=1:300
図面番号：１１／Ｍ

はつり記号リスト

記号	場所	口径 × 長さ
▲1	（床）	50φ × 120L
▲2	（床）	75φ × 200L
▲3	（床）	100φ × 120L
▲4	（床）	150φ × 120L
▲5	（床）	200φ × 120L
▲6	（壁）	50φ × 200L
▲7	（壁）	75φ × 200L
▲8	（壁）	100φ × 200L
▲9	（壁）	150φ × 250L
▲10	（壁）	200φ × 250L
▲11	（壁）	50φ × 100L
▲12	（壁）	125φ × 100L
▲13	（地中梁）	75φ × 300L
▲14	（地中梁）	150φ × 300L

株式会社ドーコン

一級建築士事務所登録　（石）２号
建設コンサルタント登録　第１０５号
一級建築士登録　第２４６３４９号　谷川　栄治

工事名	市営住宅(光星団地5号棟)耐震改修・全面改修設備工事基本検討
図面名	改修検討　改修後　４・５階平面図(屋内消火栓増設する場合)
日付	
縮尺	A1 S=1:150　A3 S=1:300
図面番号	１２／Ｍ

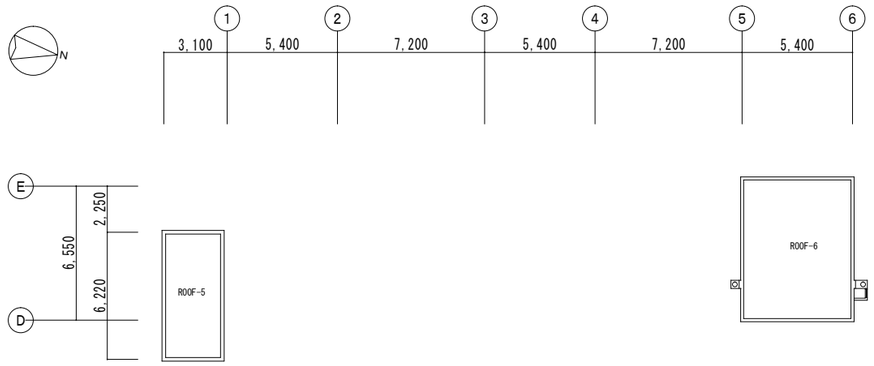

ＰＨ階平面図

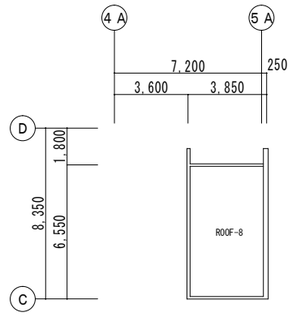

D階段屋根伏図

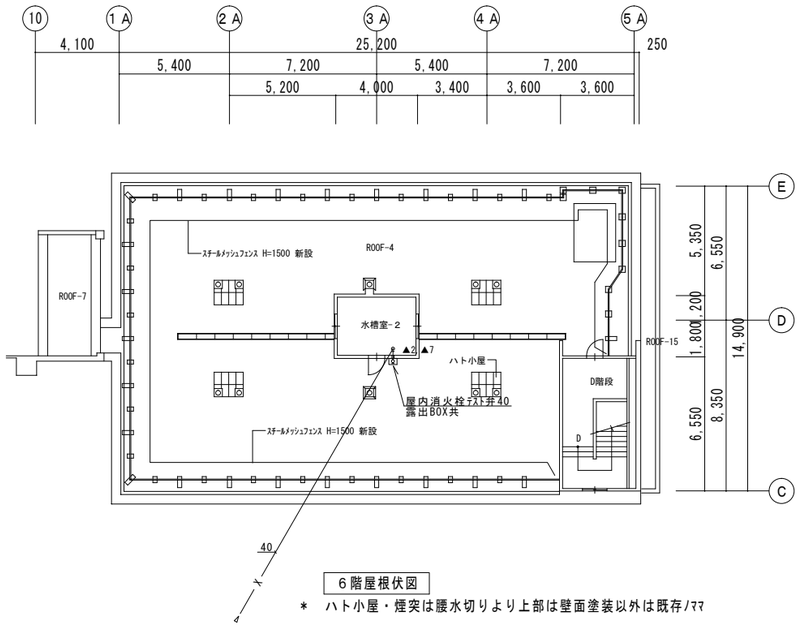

6階屋根伏図

＊ ハト小屋・煙突は腰水切りより上部は壁面塗装以外は既存ノママ

はつり記号リスト

記号	場所	口径 × 長さ
▲1	（床）	50φ × 120L
▲2	（床）	75φ × 120L
▲3	（床）	100φ × 120L
▲4	（床）	150φ × 120L
▲5	（床）	200φ × 120L
▲6	（壁）	50φ × 200L
▲7	（壁）	75φ × 200L
▲8	（壁）	100φ × 200L
▲9	（壁）	150φ × 250L
▲10	（壁）	200φ × 250L
▲11	（壁）	50φ × 100L
▲12	（壁）	125φ × 100L
▲13	(地中梁)	75φ × 300L
▲14	(地中梁)	150φ × 300L

改修後　屋上平面図　S=1/150

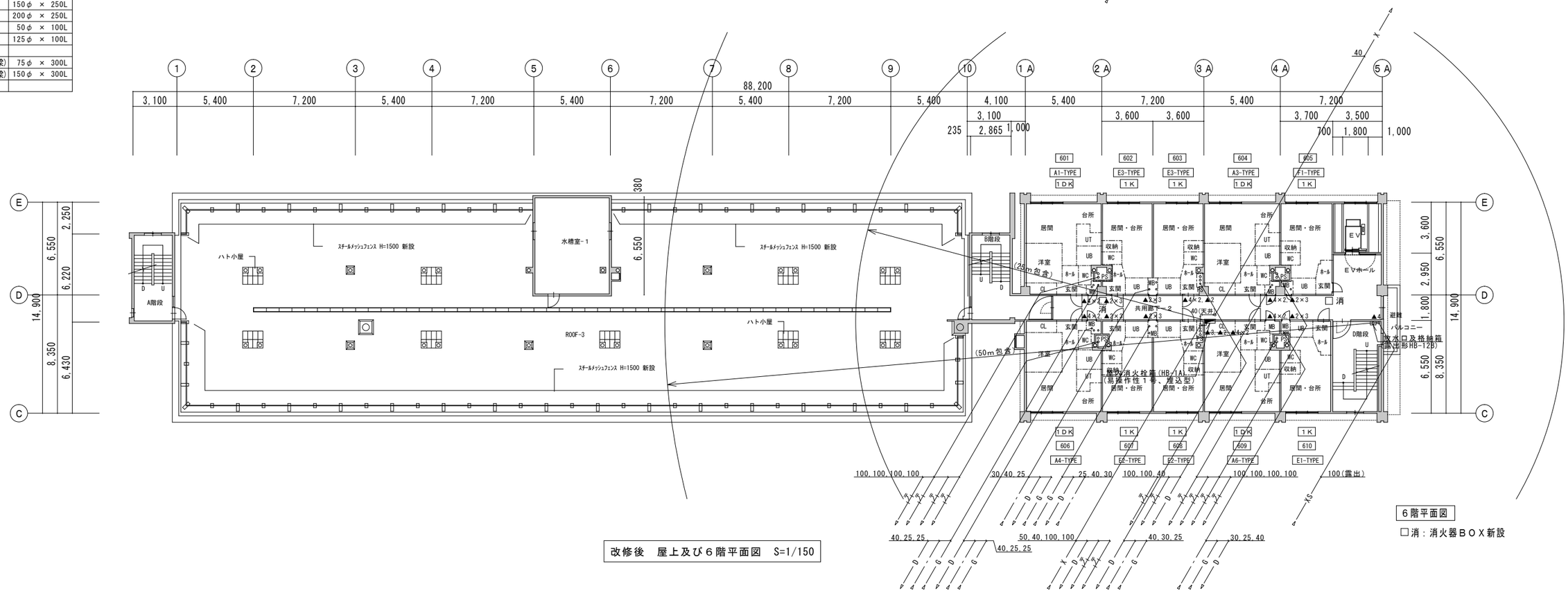

6階平面図

□消：消火器ＢＯＸ新設

改修後　屋上及び６階平面図　S=1/150

株式会社ドーコン	一級建築士事務所登録 （石）２号 建設コンサルタント登録 第１０５号 一級建築士登録 第２４６３４９号 谷川 栄治	工事名 市営住宅(光星団地5号棟)耐震改修・全面改修設備工事基本検討 図面名 改修検討 改修後 ６階及び屋上平面図(屋内消火栓増設する場合)	日付 縮尺 A1 S=1:150 A3 S=1:300	図面番号 １３／Ｍ

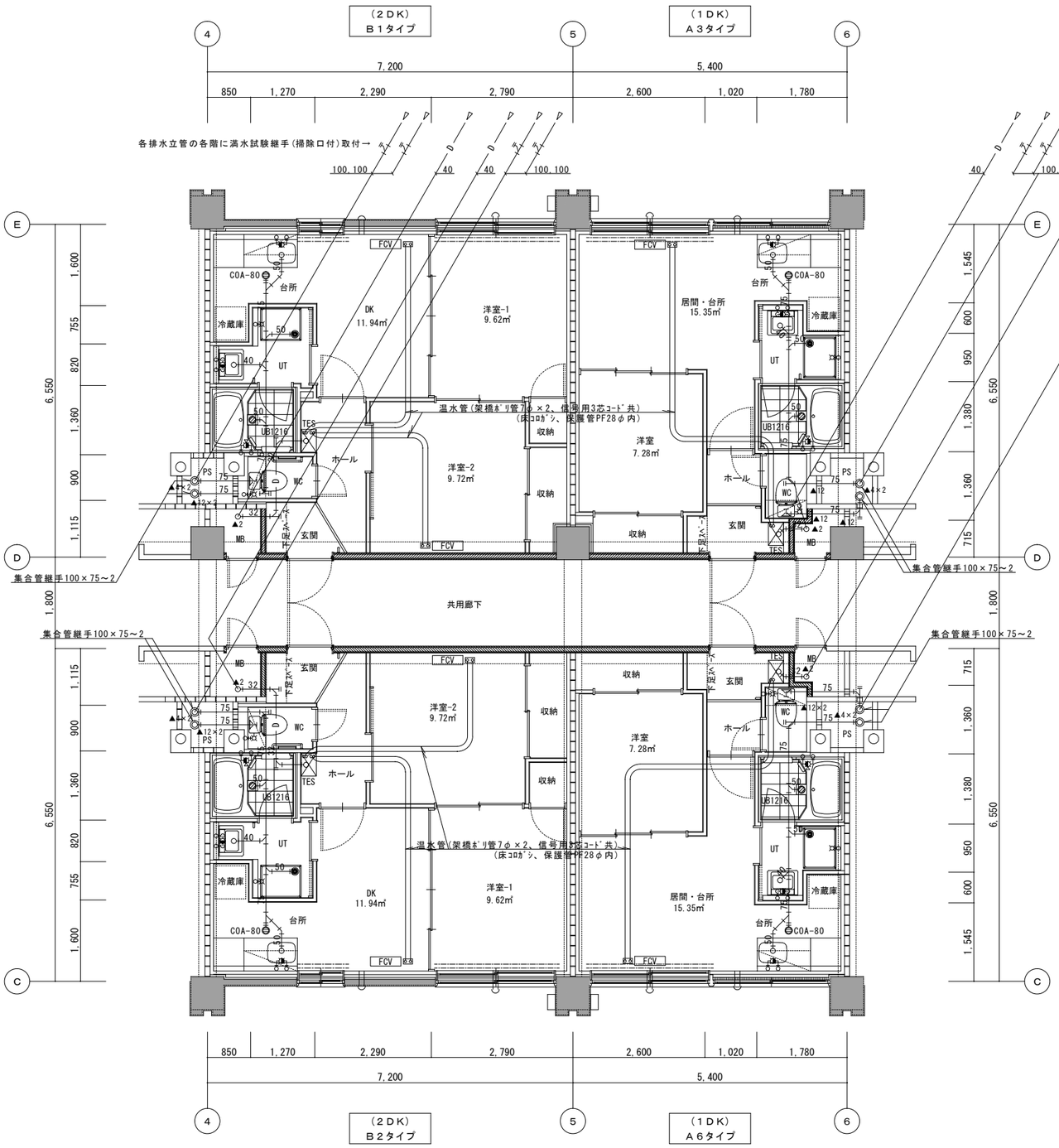

衛生器具表（１住戸当り、各タイプ共通）

室　名	器具名称	仕　　様	数量	備　　考
便　所	洋風大便器	タンク密結形、床上排水	1	
		ＳＶＣ２７Ｕ（普通便座）、ロータンク（手洗付）ＳＬＳ４		
		紙巻器ＳＡ３、アングル止水栓		
浴室（ＵＢ）	シャワー金具	ＳＦ１０３サーモスタット付	1	吐水口長さ300mm
台　所	流 し 台	１０５０Ｌ×５５０Ｄ×８００Ｈ	1	
	コンロ台	６００Ｌ×５４５Ｄ×６２０Ｈ	1	
	混合水栓	シングルレバーＳＦ３４	1	ｱﾝｸﾞﾙ止水栓（逆止弁共）付×2～水抜用
	２口ﾋｭｰｽﾞｺｯｸ	ＬＢ型２口コンセント＋ホースエンド式　１５Ａ×１０×１０	1	
洗面所	洗面化粧台	６００幅タイプ（開き戸付）、化粧鏡・棚付	1	
		台付シングルレバー混合栓		
		アングル止水栓（逆止弁共）×２、Ｓトラップ		
	洗濯機用水栓	ＳＦ１１３	1	
	洗濯機パン	８００Ｗ×６４０Ｄ、樹脂製横引トラップ付	1	

はつり記号リスト

記号	場所	口径 × 長さ
▲1	（床）	50φ × 120L
▲2	（床）	75φ × 120L
▲3	（床）	100φ × 120L
▲4	（床）	150φ × 120L
▲5	（床）	200φ × 120L
▲6	（壁）	50φ × 200L
▲7	（壁）	75φ × 200L
▲8	（壁）	100φ × 200L
▲9	（壁）	150φ × 250L
▲10	（壁）	200φ × 250L
▲11	（壁）	50φ × 100L
▲12	（壁）	125φ × 100L
▲13	(地中梁)	75φ × 300L
▲14	(地中梁)	150φ × 300L

株式会社ドーコン
一級建築士事務所登録　（石）２号
建設コンサルタント登録　第１０５号
一級建築士登録　第２４６３４９号　谷川　栄治

工事名：市営住宅（光星団地5号棟）耐震改修・全面改修設備工事基本検討
図面名：改修検討　改修後　Ａ棟住戸部平面詳細図１（床部配管）
日付：
縮尺：A1 S=1：50　A3 S=1：100
図面番号：１４／Ｍ

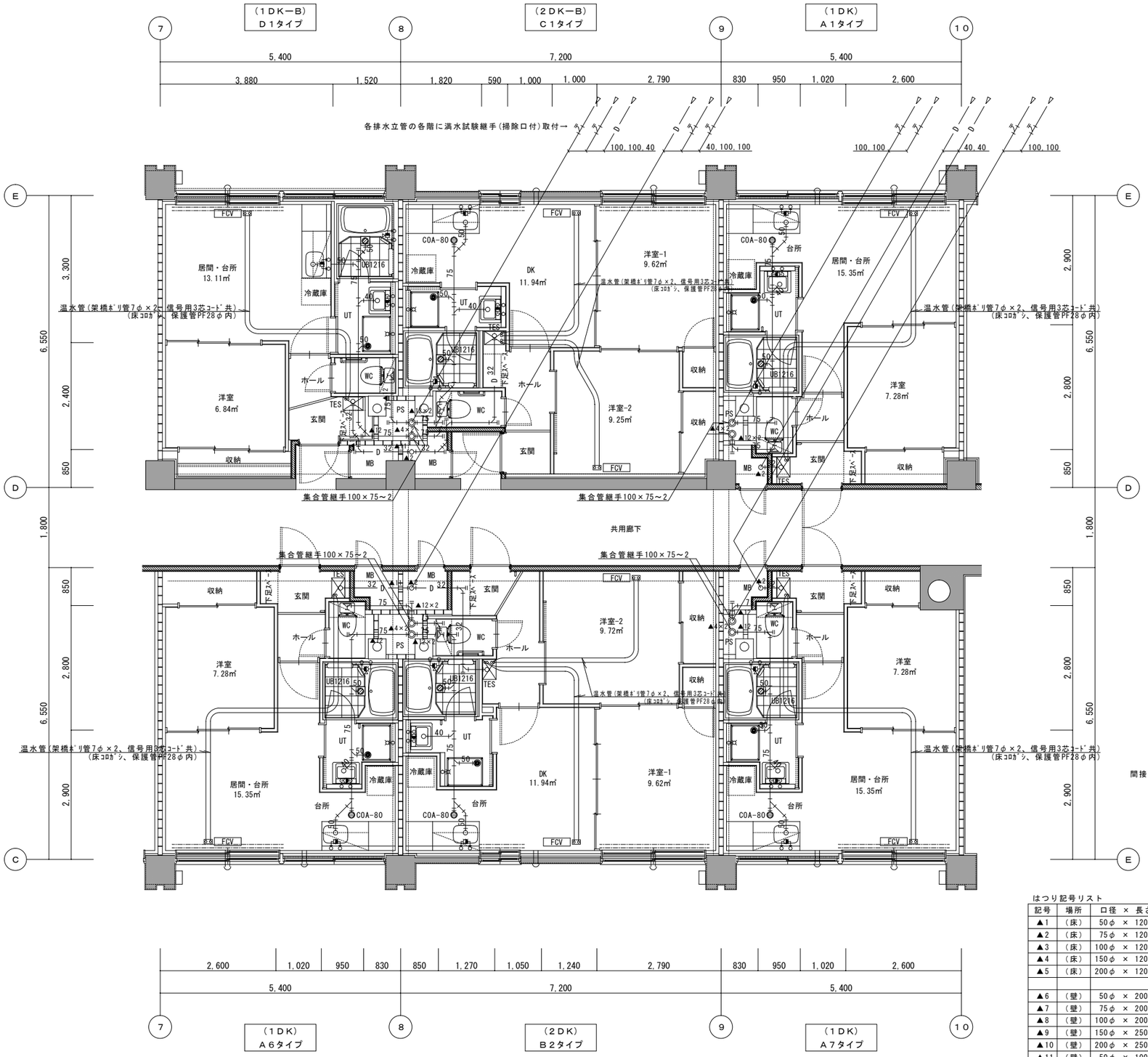

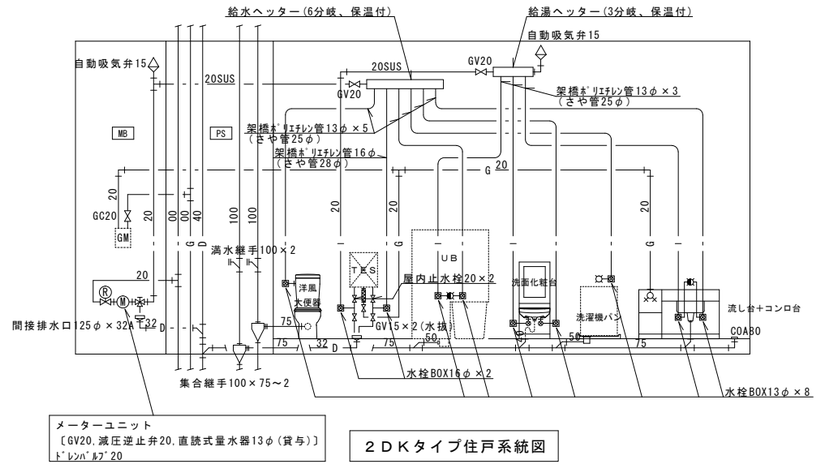

２ＤＫタイプ住戸系統図

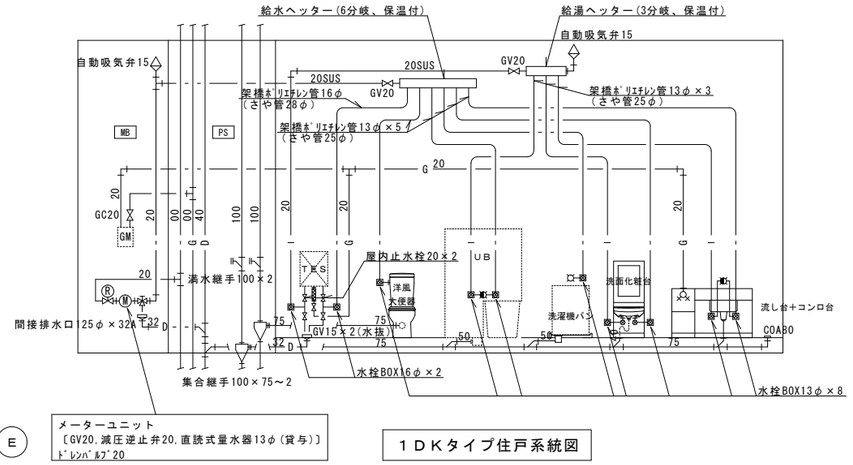

１ＤＫタイプ住戸系統図

はつり記号リスト

記号	場所	口径 × 長さ
▲1	（床）	50φ × 120L
▲2	（床）	75φ × 120L
▲3	（床）	100φ × 120L
▲4	（床）	150φ × 120L
▲5	（床）	200φ × 120L
▲6	（壁）	50φ × 200L
▲7	（壁）	75φ × 200L
▲8	（壁）	100φ × 200L
▲9	（壁）	150φ × 250L
▲10	（壁）	200φ × 250L
▲11	（壁）	50φ × 100L
▲12	（壁）	125φ × 100L
▲13	（地中梁）	75φ × 300L
▲14	（地中梁）	150φ × 300L

株式会社ドーコン
一級建築士事務所登録 （石）２号
建設コンサルタント登録 第１０５号
一級建築士登録 第２４６３４９号 谷川 栄治

工事名：市営住宅（光星団地5号棟）耐震改修・全面改修設備工事基本検討

図面名：改修検討 改修後 Ａ棟住戸部平面詳細図２（床部配管）

日付：

縮尺：A1 S=1：50 A3 S=1：100

図面番号：１５／Ｍ

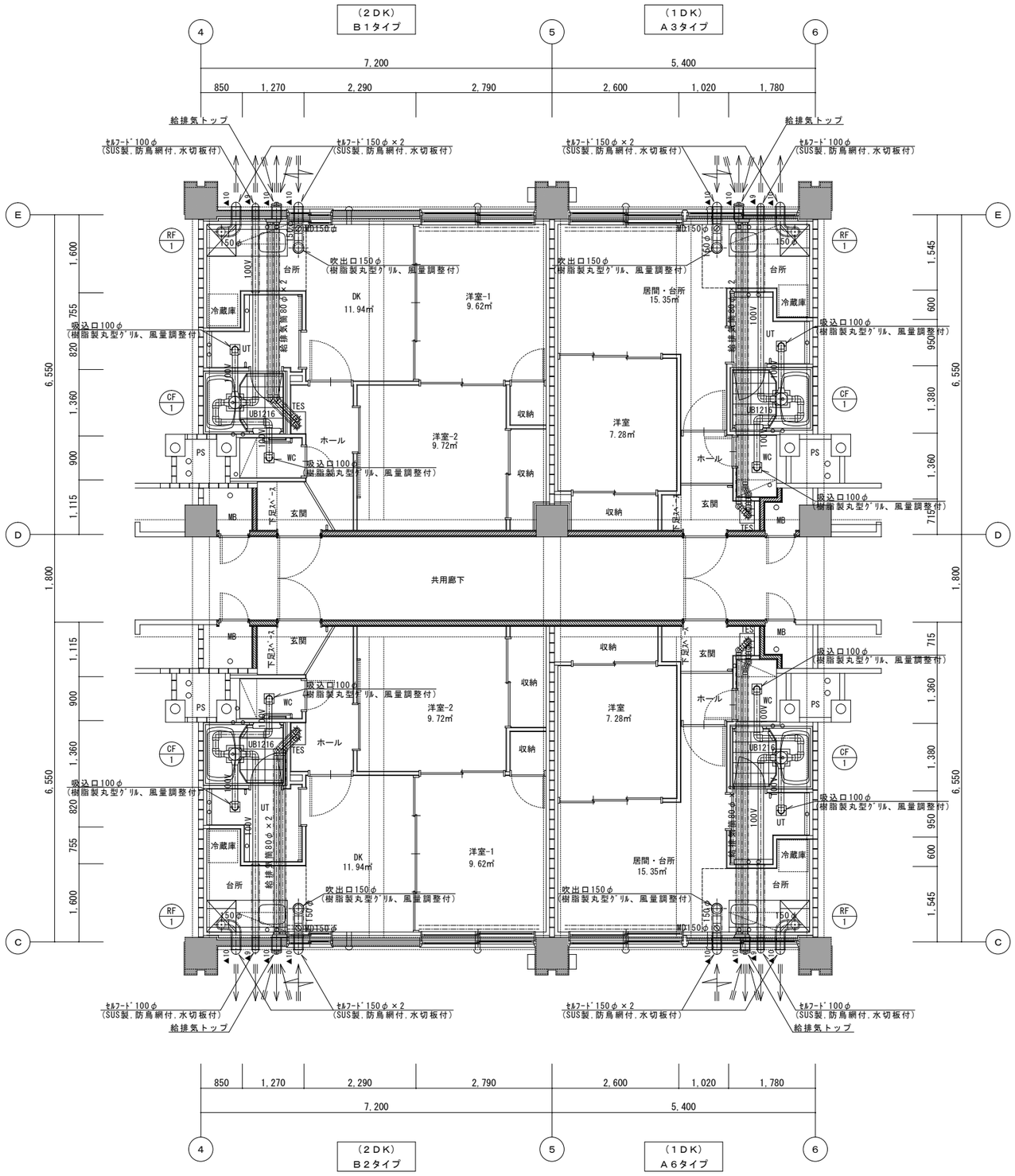

改修　機器表（１住戸当り、２ＤＫ・１ＤＫタイプ共通）

記　号	名　称	仕　　様	電　源 φ	電　源 V	電　源 W	数量	備　考
ＣＦ－１	親子換気扇	低騒音型、２部屋換気形、24h換気運転、接続口径100φ	1	100	30	1	浴室ＵＢ内
		風量 90 m³／h × 40 Pa					
ＲＦ－１	レンジフード	標準型（浅形）、600幅・本体スイッチタイプ	1	100	80	1	台所
		風量 350 m³／h × 75 Pa					
		給気用電動シャッター連動端子付					
		附属品：逆流防止ダンパー付、フィルター付					

はつり記号リスト

記号	場所	口径 × 長さ
▲1	（床）	50φ × 120L
▲2	（床）	75φ × 120L
▲3	（床）	100φ × 120L
▲4	（床）	150φ × 120L
▲5	（床）	200φ × 120L
▲6	（壁）	50φ × 200L
▲7	（壁）	75φ × 200L
▲8	（壁）	100φ × 200L
▲9	（壁）	150φ × 250L
▲10	（壁）	200φ × 250L
▲11	（壁）	50φ × 100L
▲12	（壁）	125φ × 100L
▲13	(地中梁)	75φ × 300L
▲14	(地中梁)	150φ × 300L

株式会社ドーコン

一級建築士事務所登録　（石）２号
建設コンサルタント登録　第１０５号
一級建築士登録　第２４６３４９号　谷川　栄治

工事名：市営住宅(光星団地5号棟)耐震改修・全面改修設備工事基本検討

図面名：改修検討　改修後　Ａ様住戸部平面詳細図３（天井部換気類）

日付：

縮尺：A1 S=1：50　A3 S=1：100

図面番号：１６／M

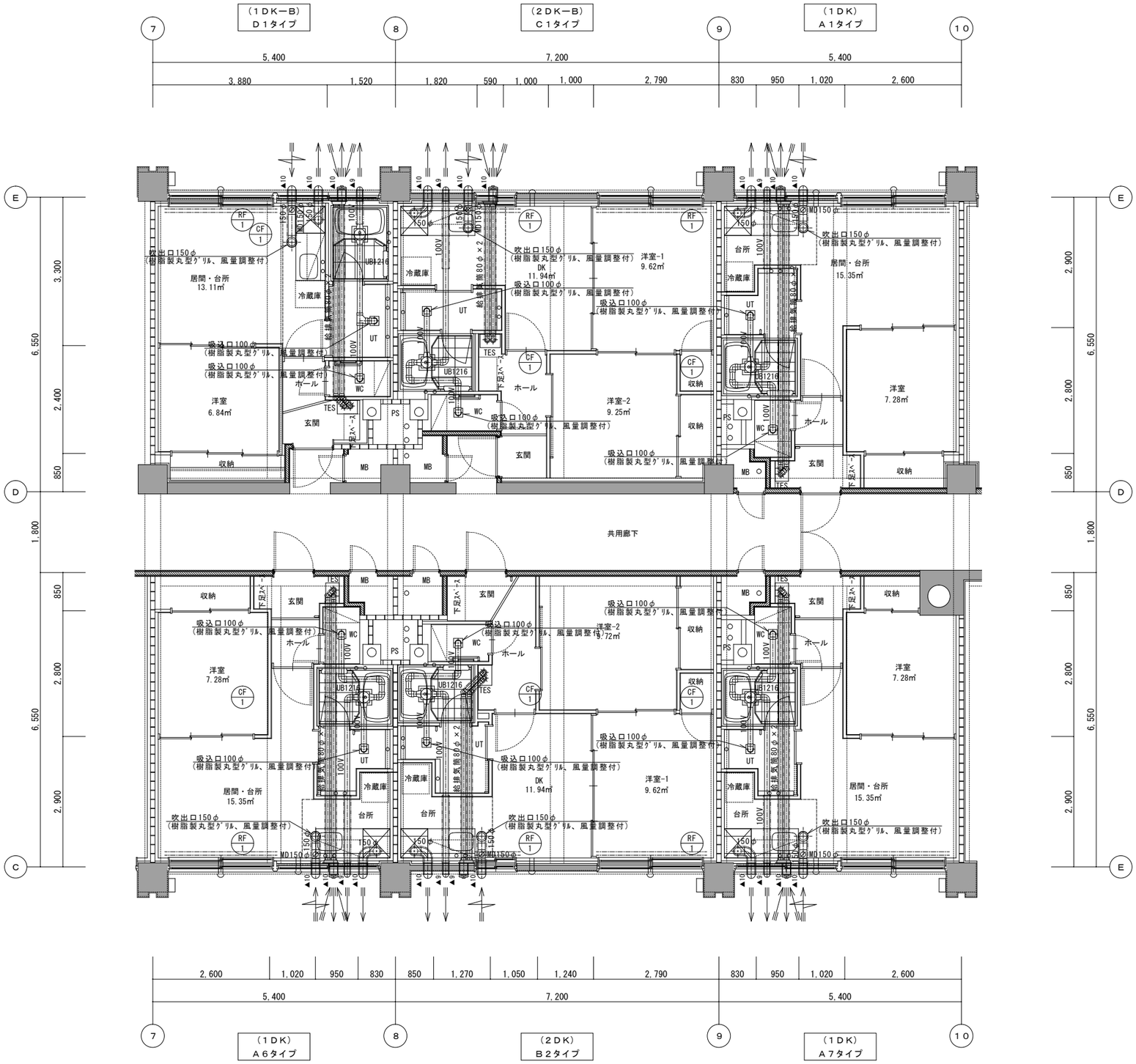

改修　機器表（１住戸当り、２ＤＫ・１ＤＫタイプ共通）

記　号	名　称	仕　　様	電　源 φ	電　源 V	電　源 W	数量	備　考
ＣＦ－１	親子換気扇	低騒音型、２部屋換気形、24h換気運転、接続口径100φ	1	100	30	1	浴室ＵＢ内
		風量 90 m³／h × 40 Pa					
ＲＦ－１	レンジフード	標準型（浅形）、600幅・本体スイッチタイプ	1	100	80	1	台所
		風量 350 m³／h × 75 Pa					
		給気用電動シャッター連動端子付					
		附属品：逆流防止ダンパー付、フィルター付					

はつり記号リスト

記号	場所	口径 × 長さ
▲1	（床）	50φ × 120L
▲2	（床）	75φ × 120L
▲3	（床）	100φ × 120L
▲4	（床）	150φ × 120L
▲5	（床）	200φ × 120L
▲6	（壁）	50φ × 200L
▲7	（壁）	75φ × 200L
▲8	（壁）	100φ × 200L
▲9	（壁）	150φ × 250L
▲10	（壁）	200φ × 250L
▲11	（壁）	50φ × 100L
▲12	（壁）	125φ × 100L
▲13	(地中梁)	75φ × 300L
▲14	(地中梁)	150φ × 300L

株式会社ドーコン
一級建築士事務所登録　（石）２号
建設コンサルタント登録　第１０５号
一級建築士登録　第２４６３４９号　谷川　栄治

工事名：市営住宅（光星団地5号棟）耐震改修・全面改修設備工事基本検討
図面名：改修検討　改修後　Ａ棟住戸部平面詳細図４（天井部換気類）
日付：
縮尺：Ａ１ S=1：50　Ａ３ S=1：100
図面番号：１７／Ｍ

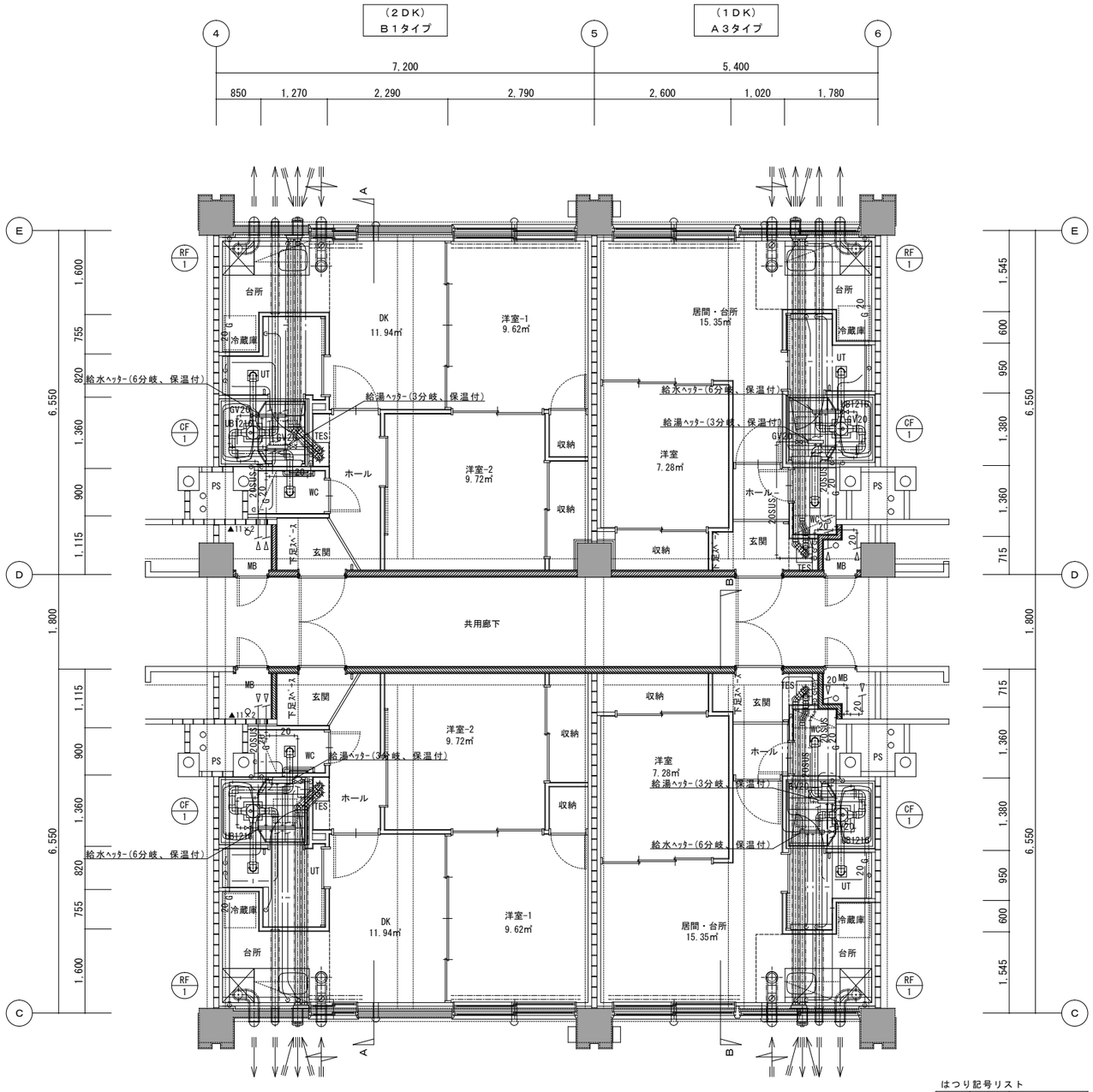

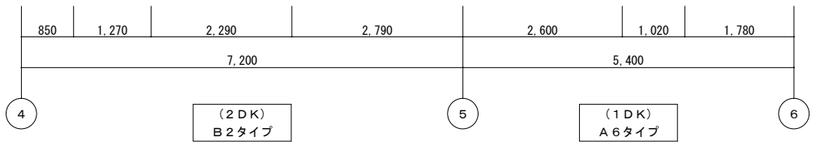

はつり記号リスト

記号	場所	口径 × 長さ
▲1	（床）	50φ × 120L
▲2	（床）	75φ × 120L
▲3	（床）	100φ × 120L
▲4	（床）	150φ × 120L
▲5	（床）	200φ × 120L
▲6	（壁）	50φ × 200L
▲7	（壁）	75φ × 200L
▲8	（壁）	100φ × 200L
▲9	（壁）	150φ × 250L
▲10	（壁）	200φ × 250L
▲11	（壁）	50φ × 100L
▲12	（壁）	125φ × 100L
▲13	（地中梁）	75φ × 300L
▲14	（地中梁）	150φ × 300L

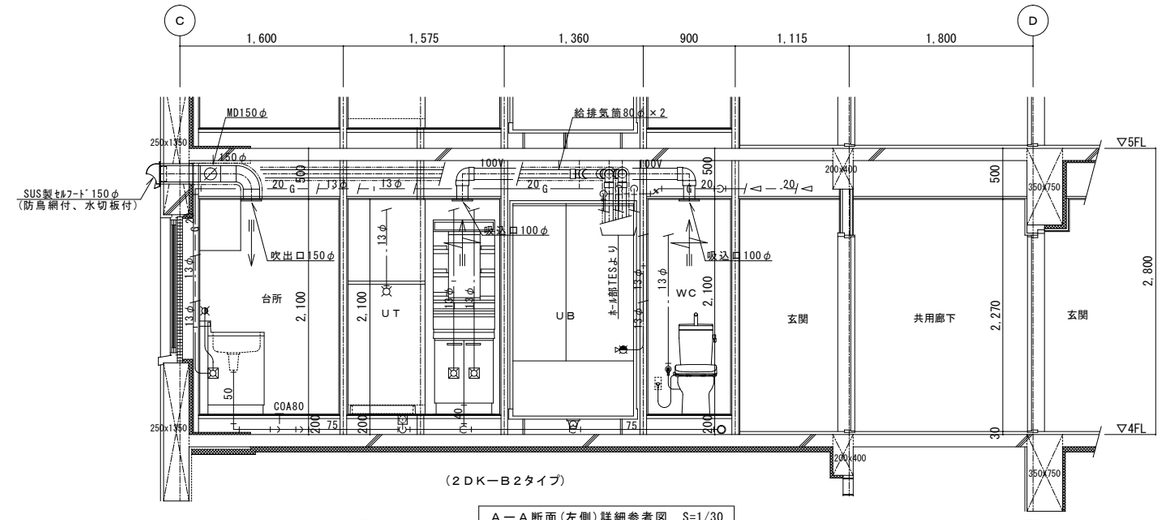

（２ＤＫ－Ｂ２タイプ）

Ａ－Ａ断面（左側）詳細参考図　S=1/30

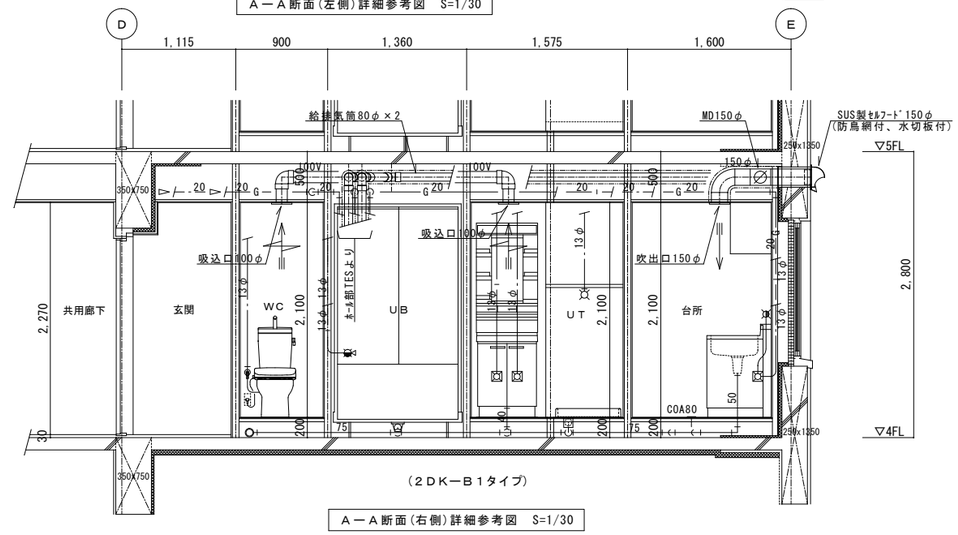

（２ＤＫ－Ｂ１タイプ）

Ａ－Ａ断面（右側）詳細参考図　S=1/30

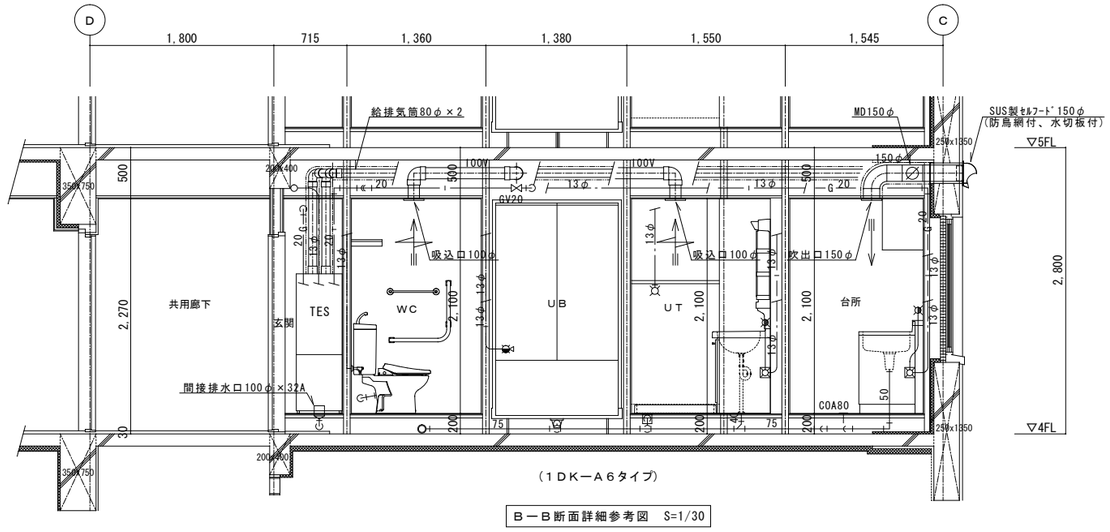

（１ＤＫ－Ａ６タイプ）

Ｂ－Ｂ断面詳細参考図　S=1/30

株式会社ドーコン

一級建築士事務所登録　（石）２号
建設コンサルタント登録　第１０５号
一級建築士登録　第２４６３４９号　谷川　栄治

工事名
市営住宅（光星団地5号棟）耐震改修・全面改修設備工事基本検討

図面名
改修検討　改修後　Ａ様住戸部平面詳細図５（天井部配管類）

日付

縮尺
A1　S=1：50
A3　S=1：100

図面番号
１８／Ｍ

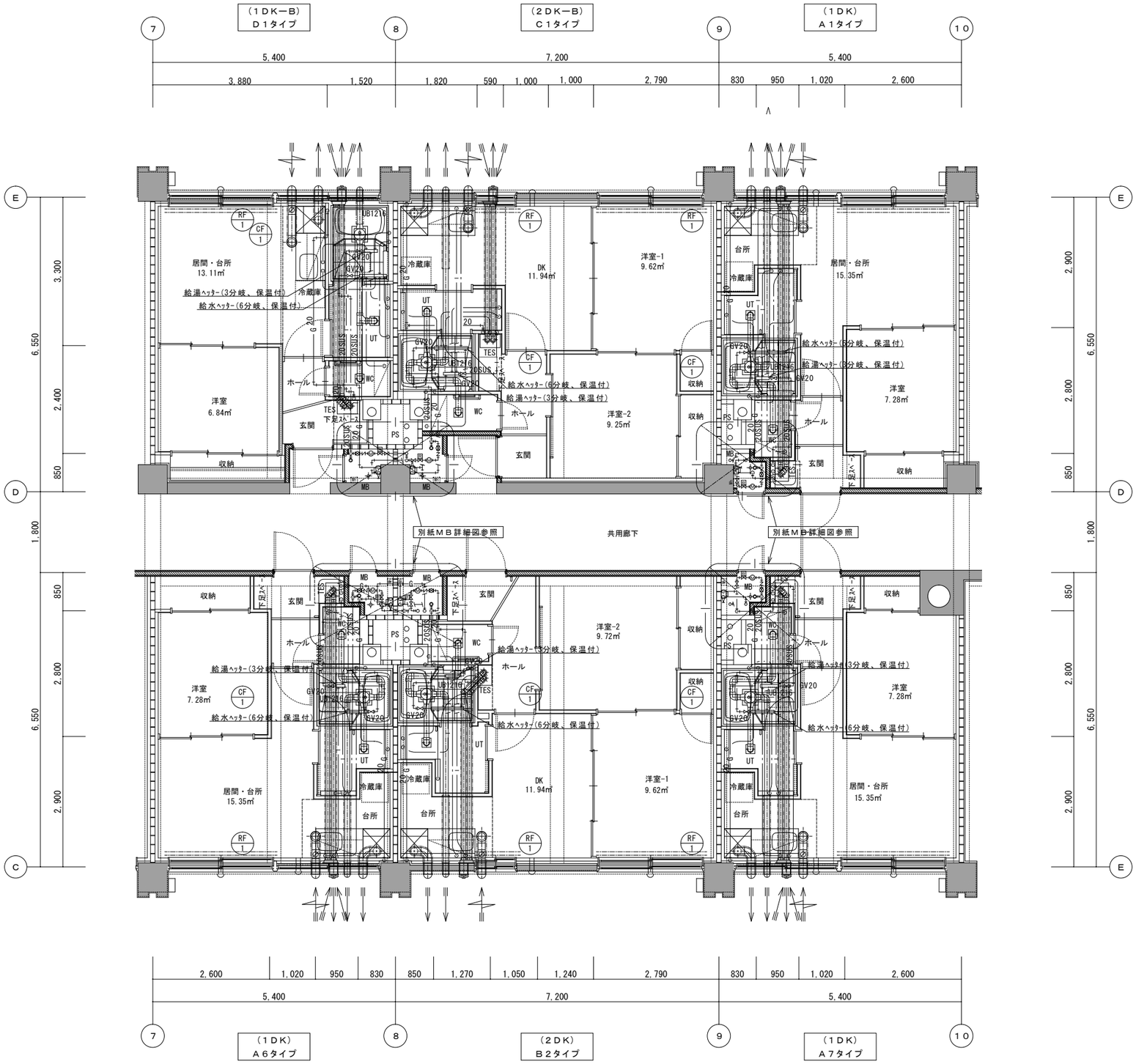

はつり記号リスト

記号	場所	口径 × 長さ
▲1	（床）	50φ × 120L
▲2	（床）	75φ × 120L
▲3	（床）	100φ × 120L
▲4	（床）	150φ × 120L
▲5	（床）	200φ × 120L
▲6	（壁）	50φ × 200L
▲7	（壁）	75φ × 200L
▲8	（壁）	100φ × 200L
▲9	（壁）	150φ × 250L
▲10	（壁）	200φ × 250L
▲11	（壁）	50φ × 100L
▲12	（壁）	125φ × 100L
▲13	(地中梁)	75φ × 300L
▲14	(地中梁)	150φ × 300L

株式会社ドーコン

一級建築士事務所登録　（石）２号
建設コンサルタント登録　第１０５号
一級建築士登録　第２４６３４９号　谷川　栄治

工事名：市営住宅(光星団地5号棟)耐震改修・全面改修設備工事基本検討

図面名：改修検討　改修後　Ａ棟住戸部平面詳細図６（天井部配管類）

日付：

縮尺：A1 S=1：50　A3 S=1：100

図面番号：１９／Ｍ

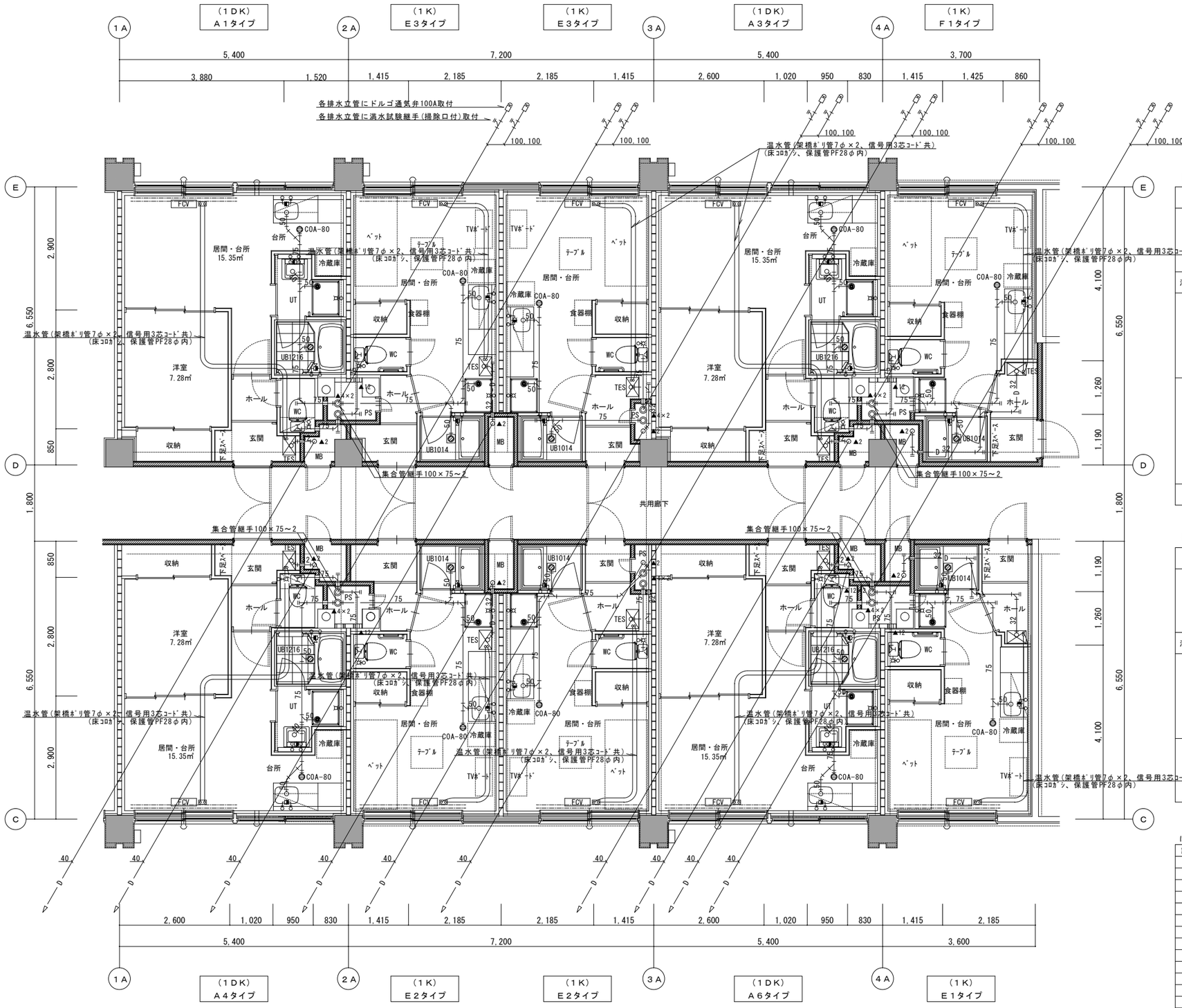

衛生器具表（１住戸当り、１Ｋタイプ除く）

室　名	器具名称	仕　　様	数量	備　　考
便　所	洋風大便器	タンク密結形、床上排水	1	
		ＳＶＣ２７Ｕ（普通便座）、ロータンク（手洗付）ＳＬＳ４		
		紙巻器ＳＡ３、アングル止水栓		
浴室（ＵＢ）	シャワー金具	ＳＦ１０３サーモスタット付	1	吐水口長さ300mm
台　所	流 し 台	１０５０Ｌ×５５０Ｄ×８００Ｈ	1	
	コンロ台	６００Ｌ×５４５Ｄ×６２０Ｈ	1	
	混合水栓	シングルレバーＳＦ３４	1	ｱﾝｸﾞﾙ止水栓(逆止弁共)付×2～水抜用
	２口ﾋｭｰｽﾞｺｯｸ	ＬＢ型２口コンセント＋ホースエンド式　１５A×１０×１０	1	
洗面所	洗面化粧台	６００幅タイプ（開き戸付）、化粧鏡・棚付	1	
		台付シングルレバー混合栓		
		アングル止水栓（逆止弁共）×２、Ｓトラップ		
	洗濯機用水栓	ＳＦ１１３	1	
	洗濯機パン	８００Ｗ×６４０Ｄ、樹脂製横引トラップ付	1	

衛生器具表（１Ｋタイプ用）

室　名	器具名称	仕　　様	数量	備　　考
便　所	洋風大便器	タンク密結形、床上排水	1	
		ＳＶＣ２７Ｕ（普通便座）、ロータンク（手洗付）ＳＬＳ４		
		紙巻器ＳＡ３、アングル止水栓		
浴室（ＵＢ）	シャワー金具	ＳＦ１０３サーモスタット付	1	吐水口長さ300mm
台　所	流 し 台	１０５０Ｌ×５５０Ｄ×８００Ｈ	1	
	コンロ台	６００Ｌ×５４５Ｄ×６２０Ｈ	1	
	混合水栓	シングルレバーＳＦ３４	1	ｱﾝｸﾞﾙ止水栓(逆止弁共)付×2～水抜用
	２口ﾋｭｰｽﾞｺｯｸ	ＬＢ型２口コンセント＋ホースエンド式　１５A×１０×１０	1	
洗濯場	洗濯機用水栓	ＳＦ１１３	1	
	洗濯機パン	８００Ｗ×６４０Ｄ、樹脂製横引トラップ付	1	

はつり記号リスト

記号	場所	口径 × 長さ
▲1	（床）	50φ × 120L
▲2	（床）	75φ × 120L
▲3	（床）	100φ × 120L
▲4	（床）	150φ × 120L
▲5	（床）	200φ × 120L
▲6	（壁）	50φ × 200L
▲7	（壁）	75φ × 200L
▲8	（壁）	100φ × 200L
▲9	（壁）	150φ × 250L
▲10	（壁）	200φ × 250L
▲11	（壁）	50φ × 100L
▲12	（壁）	125φ × 100L
▲13	(地中梁)	75φ × 300L
▲14	(地中梁)	150φ × 300L

株式会社ドーコン

一級建築士事務所登録　（石）２号
建設コンサルタント登録　第１０５号
一級建築士登録　第２４６３４９号　谷川　栄治

工事名：市営住宅（光星団地5号棟）耐震改修・全面改修設備工事基本検討
図面名：改修検討　改修後　Ｂ棟住戸部平面詳細図７（床部配管）
日付
縮尺：A1 S=1：50　A3 S=1：100
図面番号：２０／Ｍ

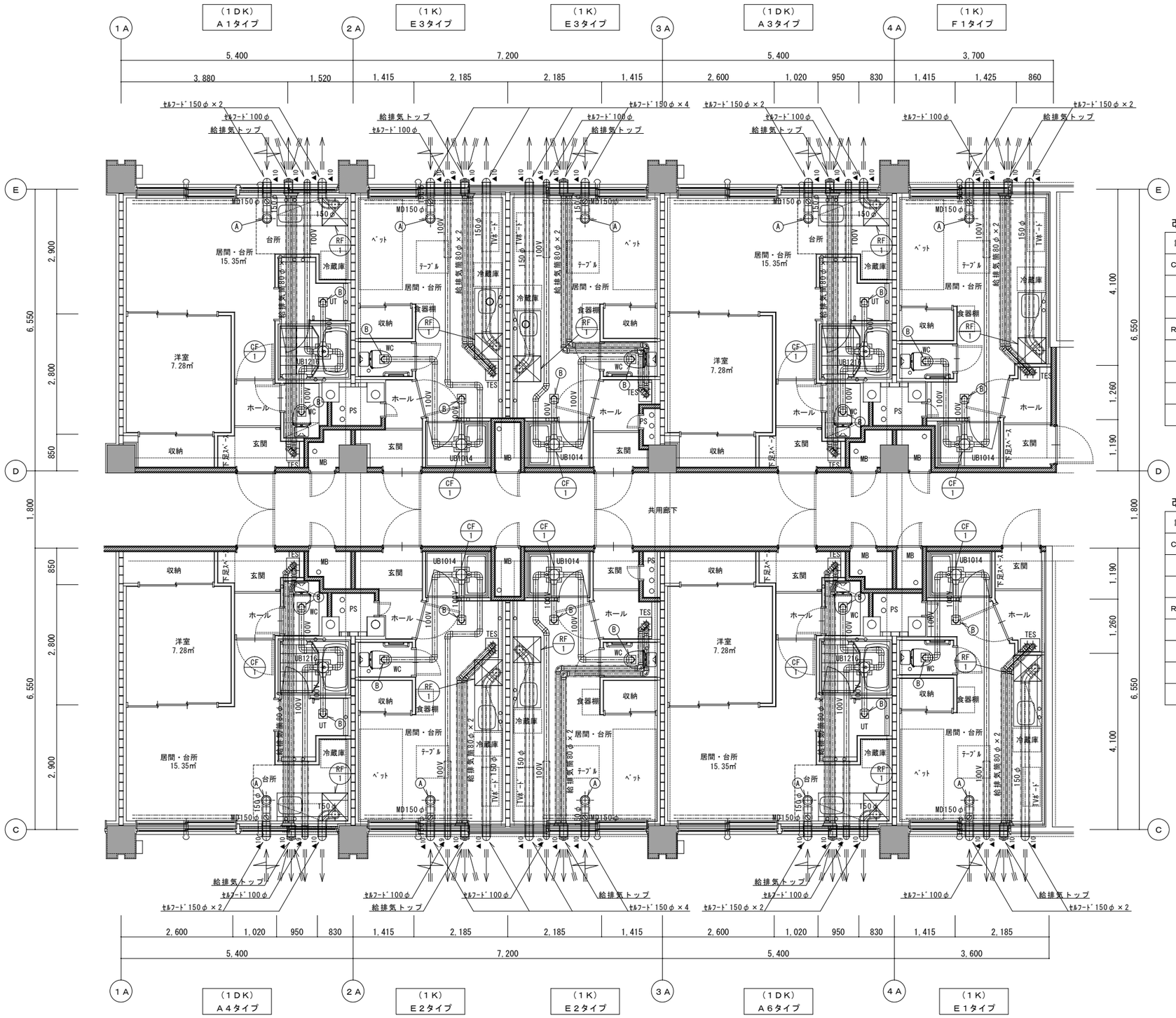

（注）・セルフードは、ＳＵＳ製,防鳥網付,水切板付とする。

改修　機器表（１住戸当り、２ＤＫ・１ＤＫタイプ共通）

記　号	名　称	仕　　様	電　源 φ	電　源 V	電　源 W	数量	備　考
ＣＦ－１	親子換気扇	低騒音型、２部屋換気形、24h換気運転、接続口径100φ	1	100	30	1	浴室ＵＢ内
		風量 90 m³／h × 40 Pa					
ＲＦ－１	レンジフード	標準型（浅形）、600幅・本体スイッチタイプ	1	100	80	1	台所
		風量 350 m³／h × 75 Pa					
		給気用電動シャッター連動端子付					
		附属品：逆流防止ダンパー付、フィルター付					

改修　機器表（１住戸当り、１Ｋタイプ共通）

記　号	名　称	仕　　様	電　源 φ	電　源 V	電　源 W	数量	備　考
ＣＦ－１	親子換気扇	低騒音型、２部屋換気形、24h換気運転、接続口径100φ	1	100	30	1	浴室ＵＢ内
		風量 90 m³／h × 40 Pa					
ＲＦ－１	レンジフード	標準型（浅形）、600幅・本体スイッチタイプ	1	100	80	1	台所
		風量 350 m³／h × 75 Pa					
		給気用電動シャッター連動端子付					
		附属品：逆流防止ダンパー付、フィルター付					

はつり記号リスト

記号	場所	口径 × 長さ
▲1	（床）	50φ × 120L
▲2	（床）	75φ × 120L
▲3	（床）	100φ × 120L
▲4	（床）	150φ × 120L
▲5	（床）	200φ × 120L
▲6	（壁）	50φ × 200L
▲7	（壁）	75φ × 200L
▲8	（壁）	100φ × 200L
▲9	（壁）	150φ × 250L
▲10	（壁）	200φ × 250L
▲11	（壁）	50φ × 100L
▲12	（壁）	125φ × 100L
▲13	(地中梁)	75φ × 300L
▲14	(地中梁)	150φ × 300L

記号　凡　例

記　号	仕　　様
Ⓐ	吹出口150φ（樹脂製丸型ｸﾞﾘﾙ、風量調整付）
Ⓑ	吸込口100φ（樹脂製丸型ｸﾞﾘﾙ、風量調整付）

株式会社ドーコン

一級建築士事務所登録　（石）２号
建設コンサルタント登録　第１０５号
一級建築士登録　第２４６３４９号　谷川　栄治

工事名：市営住宅（光星団地5号棟）耐震改修・全面改修設備工事基本検討

図面名：改修検討　改修後　Ｂ棟住戸部平面詳細図８（天井部換気類）

日付

縮尺：A1 S=1：50　A3 S=1：100

図面番号：２１／Ｍ

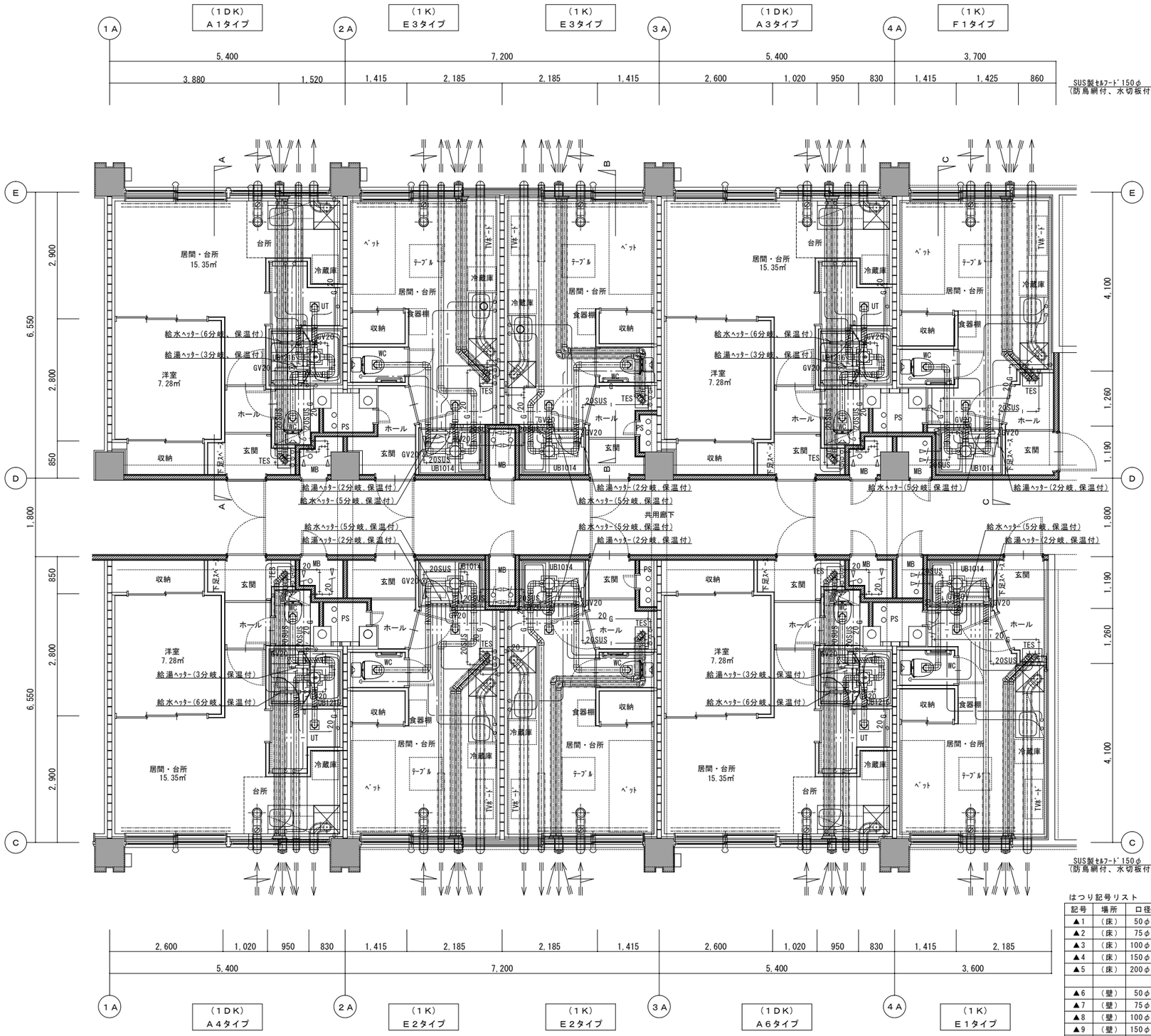

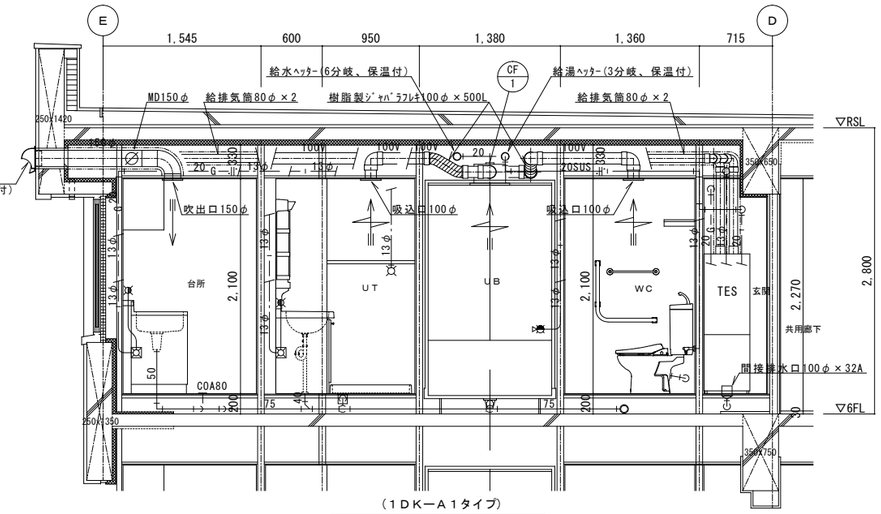

（１Ｄ Ｋ－Ａ１タイプ）
Ａ－Ａ断面詳細参考図　S=1/30

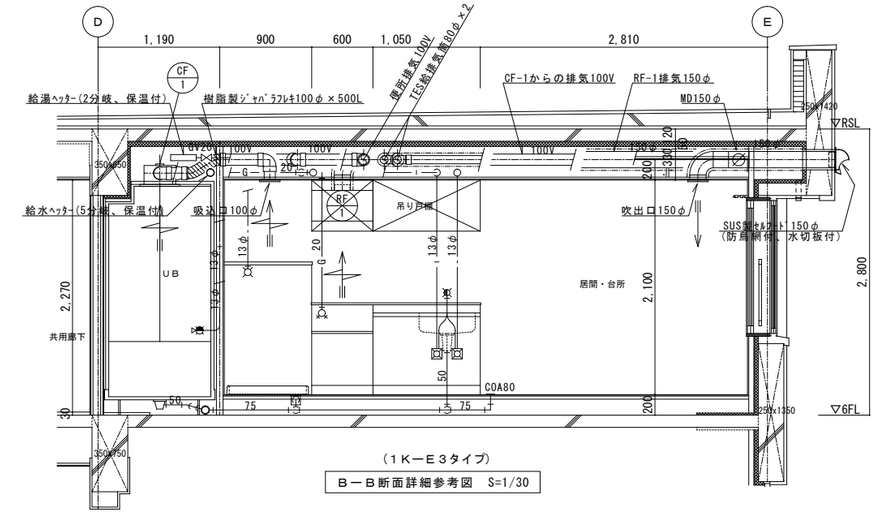

（１Ｋ－Ｅ３タイプ）
Ｂ－Ｂ断面詳細参考図　S=1/30

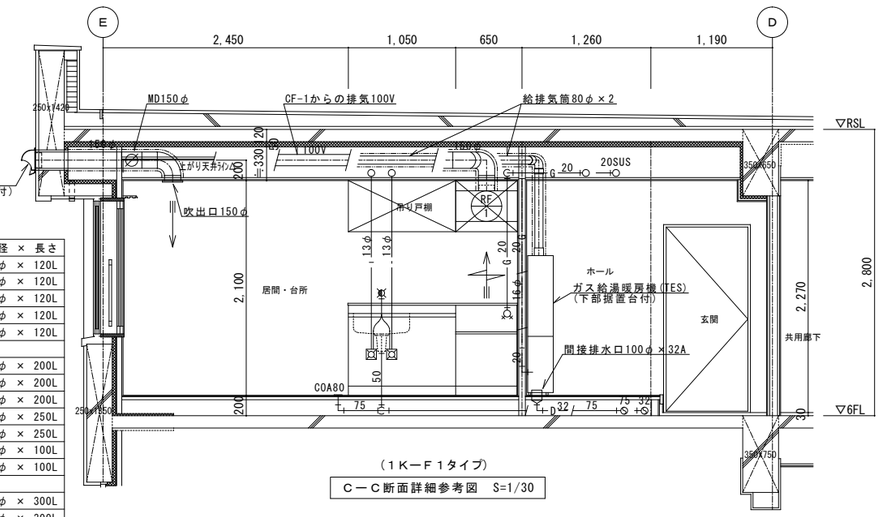

（１Ｋ－Ｆ１タイプ）
Ｃ－Ｃ断面詳細参考図　S=1/30

はつり記号リスト

記号	場所	口径 × 長さ
▲1	（床）	50φ × 120L
▲2	（床）	75φ × 120L
▲3	（床）	100φ × 120L
▲4	（床）	150φ × 120L
▲5	（床）	200φ × 120L
▲6	（壁）	50φ × 200L
▲7	（壁）	75φ × 200L
▲8	（壁）	100φ × 200L
▲9	（壁）	150φ × 250L
▲10	（壁）	200φ × 250L
▲11	（壁）	50φ × 100L
▲12	（壁）	125φ × 100L
▲13	（地中梁）	75φ × 300L
▲14	（地中梁）	150φ × 300L

株式会社ドーコン

一級建築士事務所登録　（石）２号
建設コンサルタント登録　第１０５号
一級建築士登録　第２４６３４９号　谷川　栄治

工事名：市営住宅（光星団地5号棟）耐震改修・全面改修設備工事基本検討
図面名：改修検討　改修後　Ｂ棟住戸部平面詳細図９（天井部配管類）
日付：
縮尺：A1 S=1：50　A3 S=1：100
図面番号：２２／Ｍ

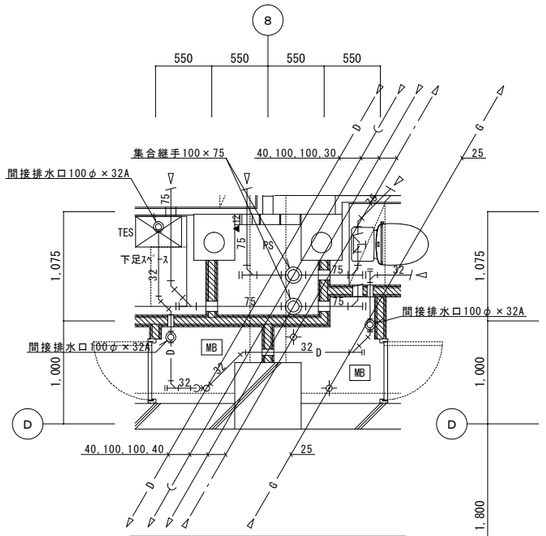

A部の床面　配管改修平面詳細図　S=1/30

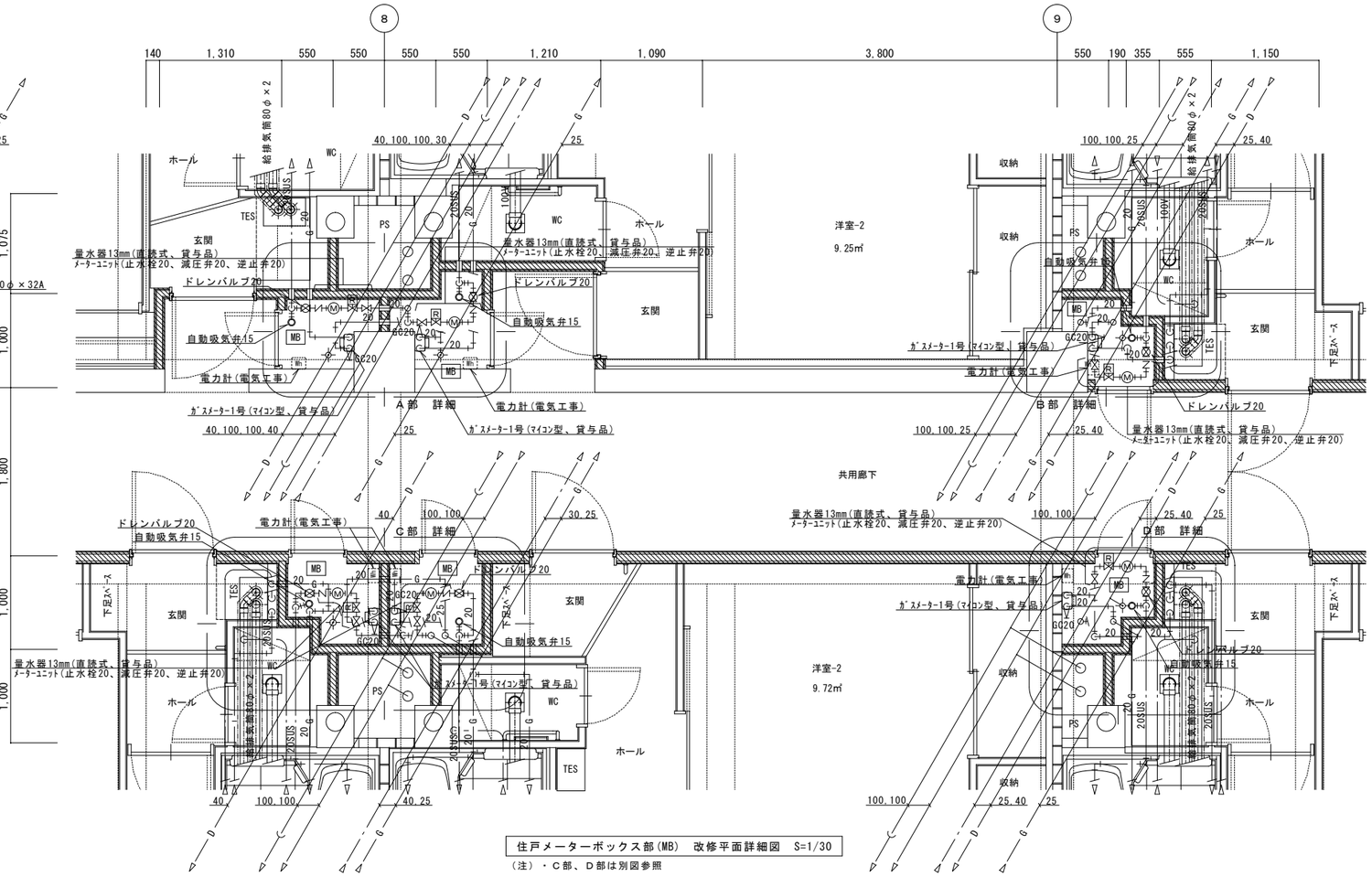

住戸メーターボックス部(MB)　改修平面詳細図　S=1/30

（注）・C部、D部は別図参照

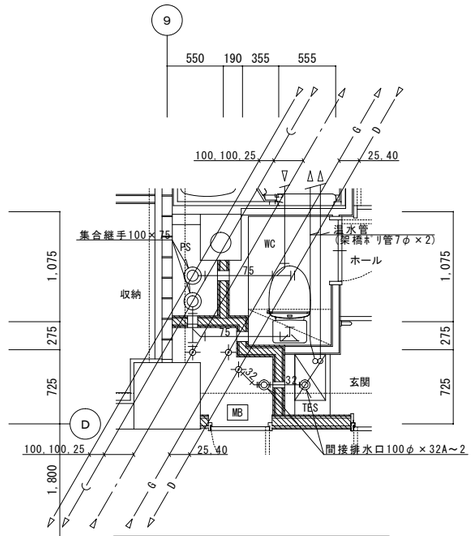

B部の床面　配管改修平面詳細図　S=1/30

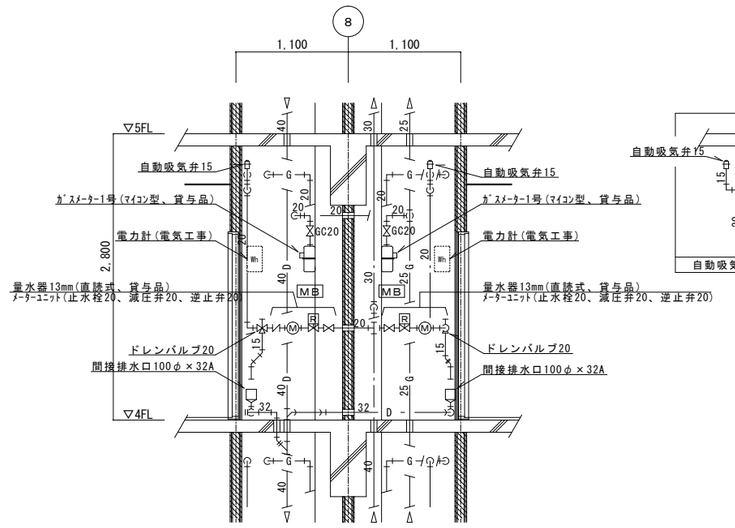

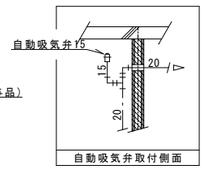

ＭＢ部　改修断面詳細参考図（Ａ部）　S=1/30

（注）・量水器には保温カバー取付

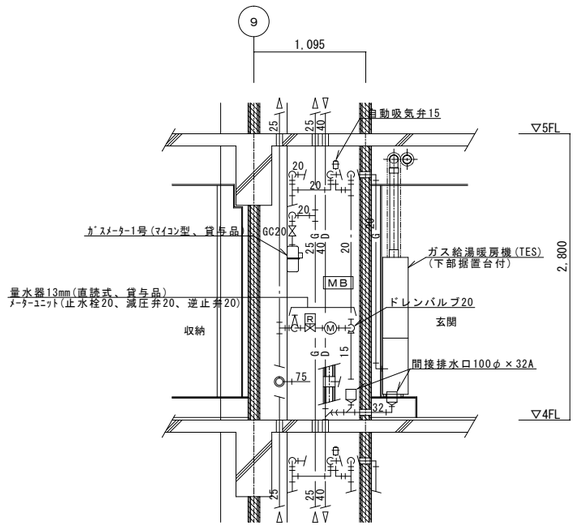

ＭＢ部　改修断面詳細参考図（Ｂ部）　S=1/30

（注）・量水器には保温カバー取付

株式会社ドーコン	一級建築士事務所登録　（石）２号 建設コンサルタント登録　第１０５号 一級建築士登録　第２４６３４９号　谷川　栄治		工事名 市営住宅(光星団地5号棟)耐震改修・全面改修設備工事基本検討	日付	図面番号 ２３ / M
			図面名 改修検討　改修後　Ａ棟ＭＢ詳細図１（８～９通り部）	縮尺 A1 S=1: 30 A3 S=1: 60	

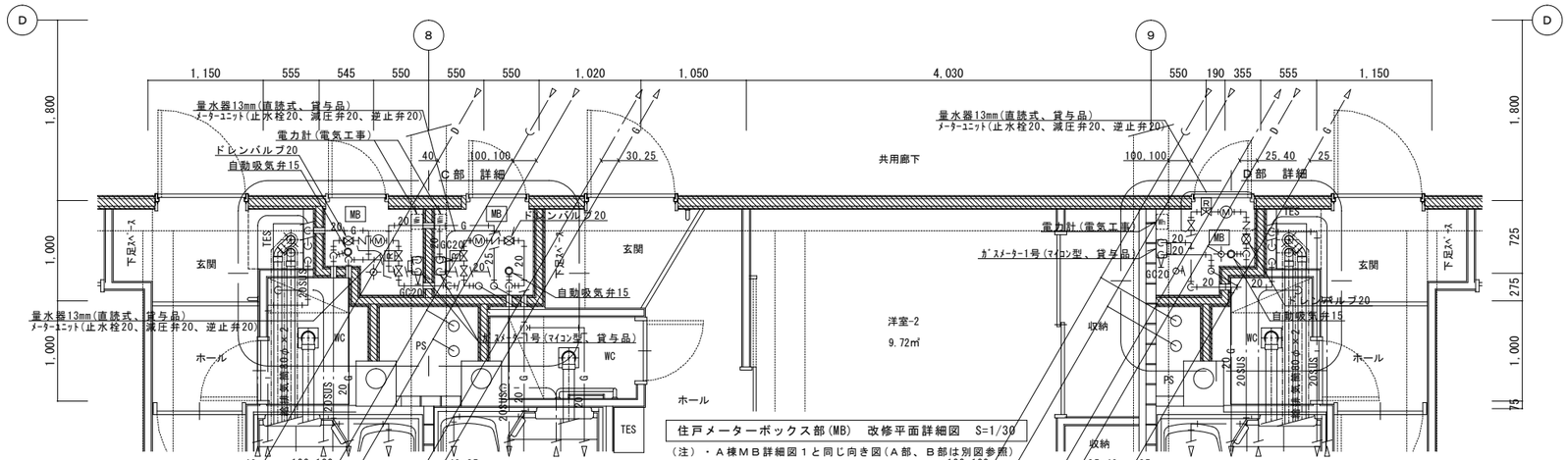

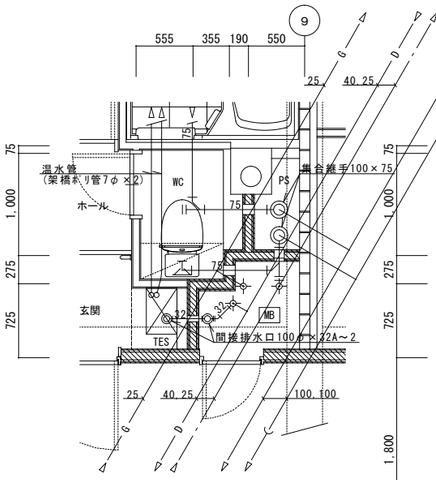

D部の床面 配管改修平面詳細図 S=1/30

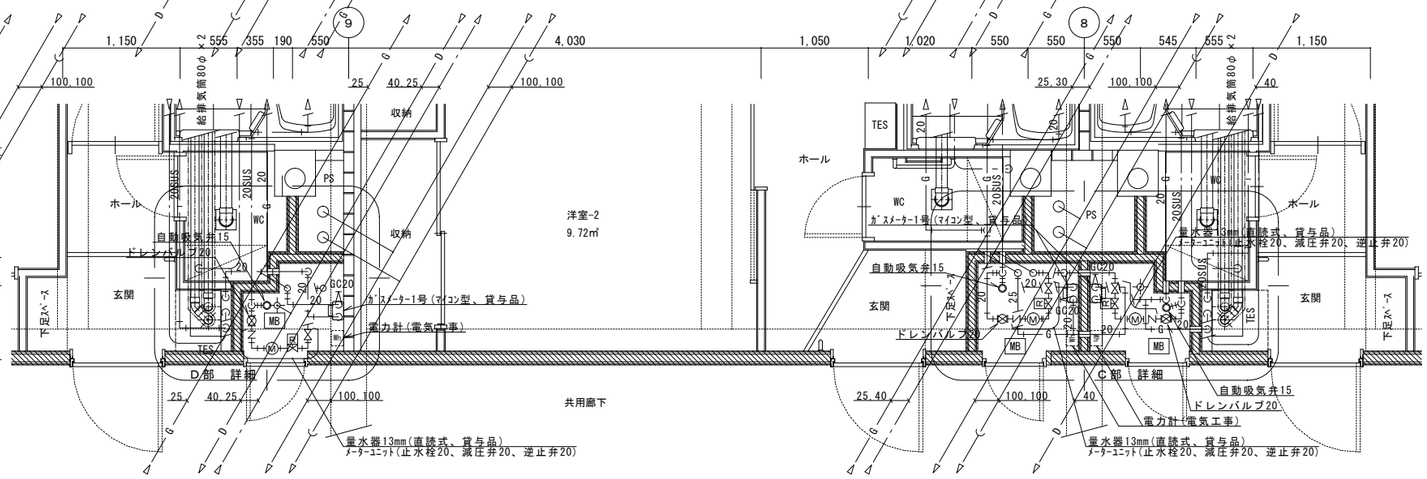

住戸メーターボックス部(MB) 改修平面詳細図 S=1/30

(注)・上図の共用廊下を下にした図

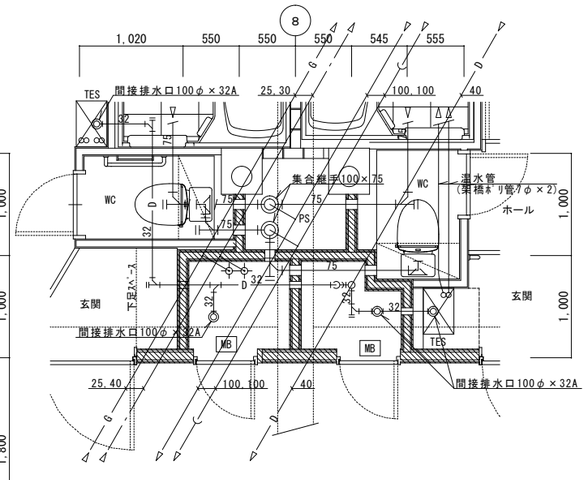

C部の床面 配管改修平面詳細図 S=1/30

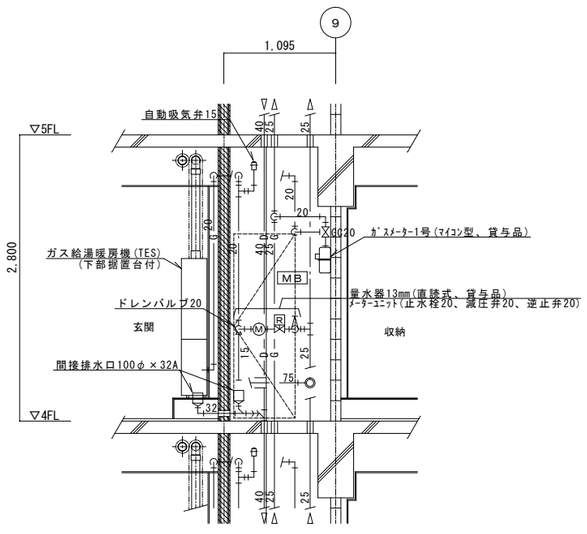

MB部 改修断面詳細参考図(D部) S=1/30

(注)・量水器には保温カバー取付

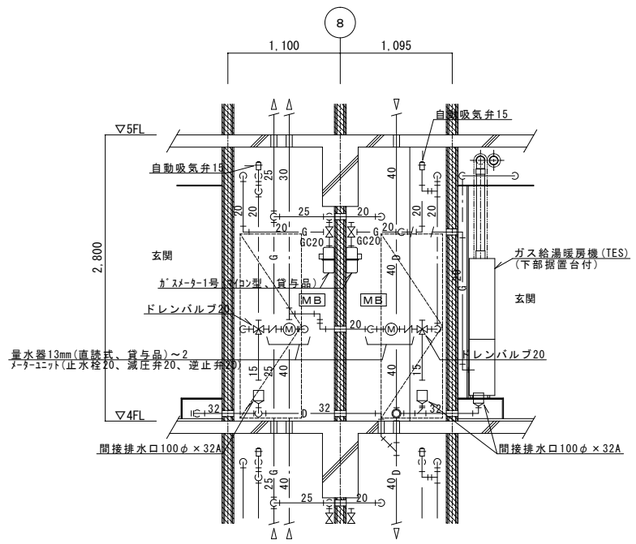

MB部 改修断面詳細参考図(C部) S=1/30

(注)・量水器には保温カバー取付

株式会社ドーコン	一級建築士事務所登録 (石) 2号 建設コンサルタント登録 第105号 一級建築士登録 第246349号 谷川 栄治		工事名 市営住宅(光星団地5号棟)耐震改修・全面改修設備工事基本検討 図面名 改修検討 改修後 A棟MB詳細図2 (8～9通り部)	日付 縮尺 A1 S=1: 30 A3 S=1: 60	図面番号 24 M

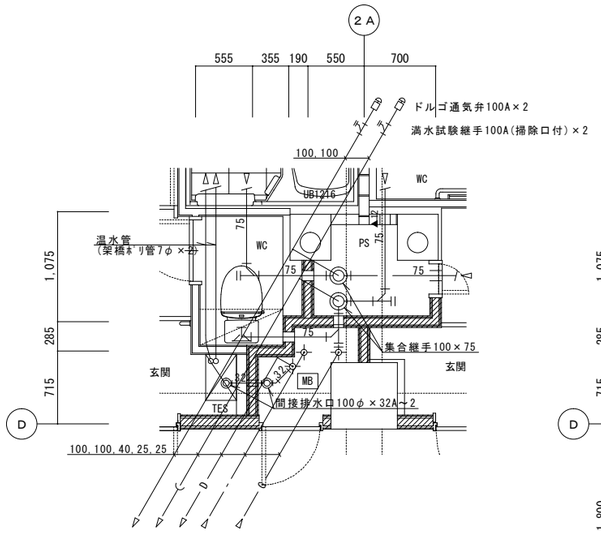

A部の床面　配管改修平面詳細図　S=1/30

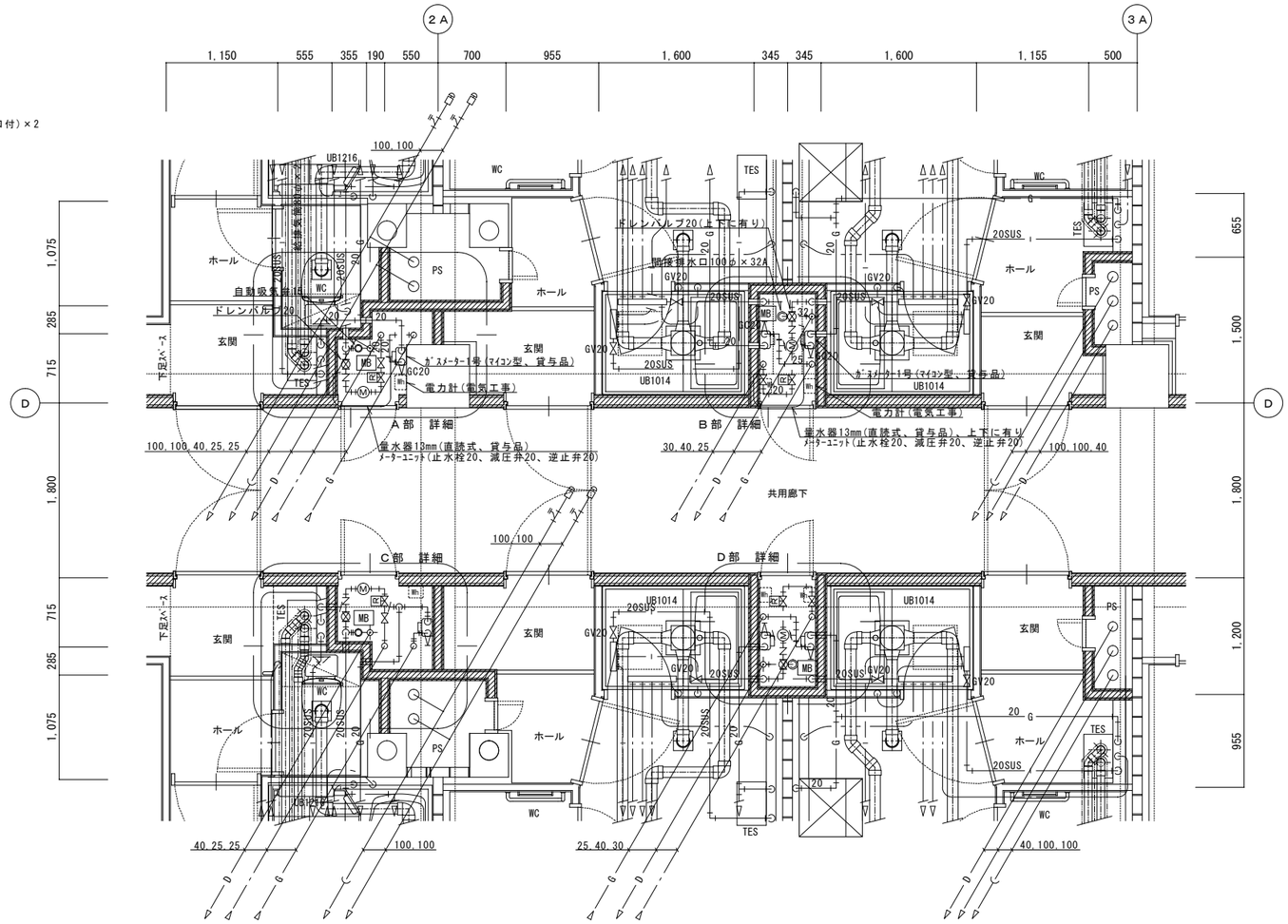

住戸メーターボックス部(MB)　改修平面詳細図　S=1/30

(注)・C部、D部は別図参照

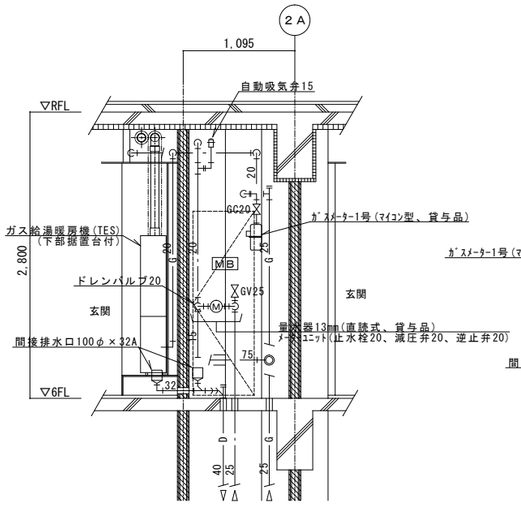

MB部　改修断面詳細参考図(A部)　S=1/30

(注)・量水器には保温カバー取付

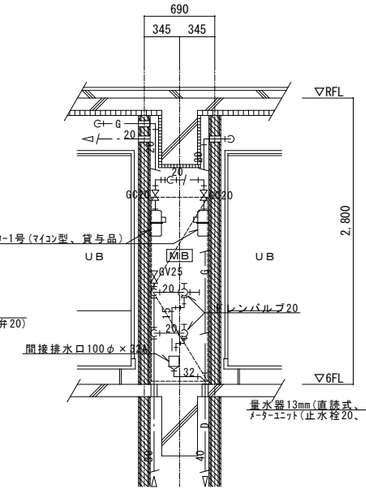

MB部　改修断面詳細参考図(B部、正面)　S=1/30

(注)・量水器には保温カバー取付

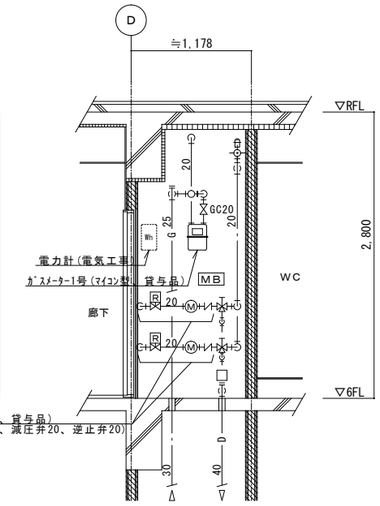

MB部　改修断面詳細参考図(B部、側面)　S=1/30

株式会社ドーコン	一級建築士事務所登録　(石) 2号 建設コンサルタント登録　第105号 一級建築士登録 第246349号 谷川 栄治		工事名 市営住宅(光星団地5号棟)耐震改修・全面改修設備工事基本検討 図面名 改修検討　改修後　B棟MB詳細図3 (6F、A2～3A通り部)	日付 縮尺 A1 S=1: 30 A3 S=1: 60	図面番号 25 M

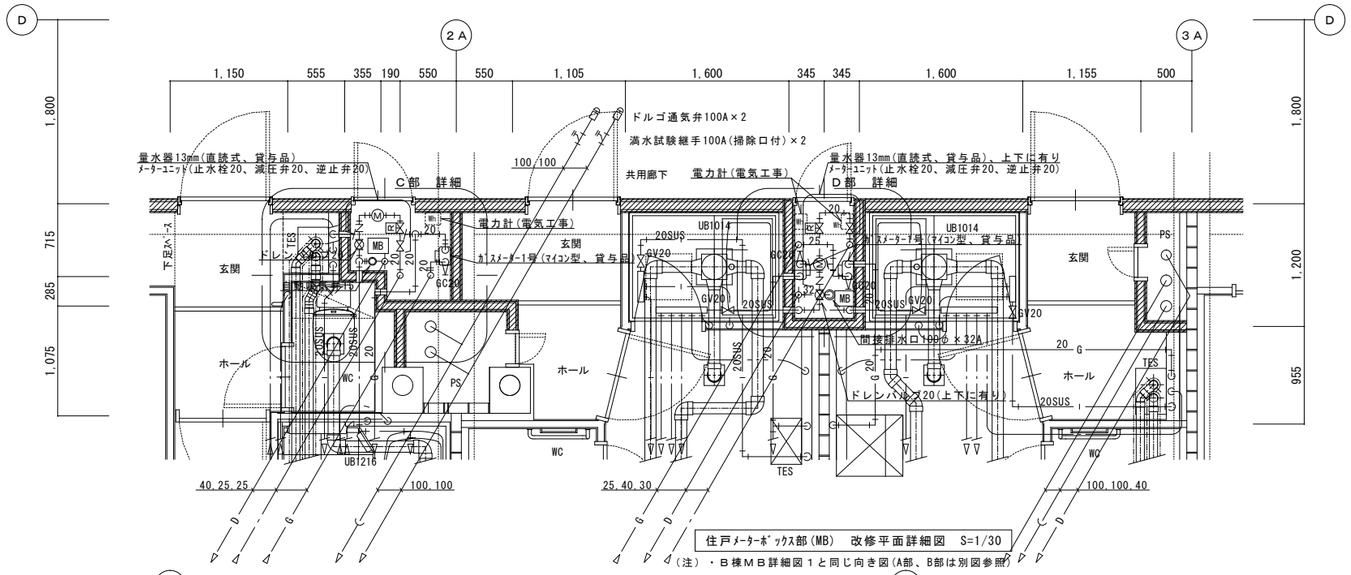

住戸メーターボックス部(MB) 改修平面詳細図 S=1/30

(注) ・B棟MB詳細図1と同じ向き図(A部、B部は別図参照)

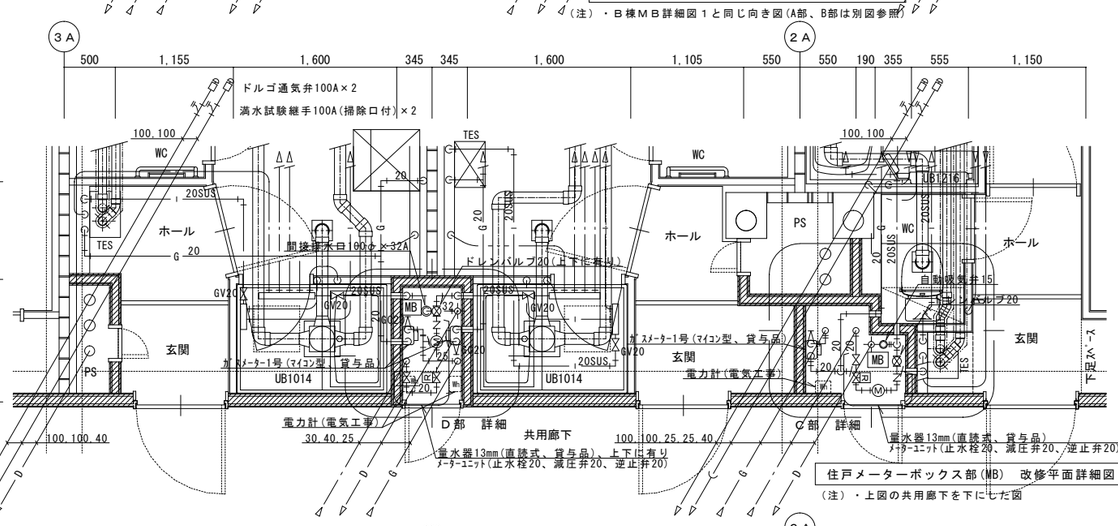

住戸メーターボックス部(MB) 改修平面詳細図 S=1/30

(注) ・上図の共用廊下を下にしただ図

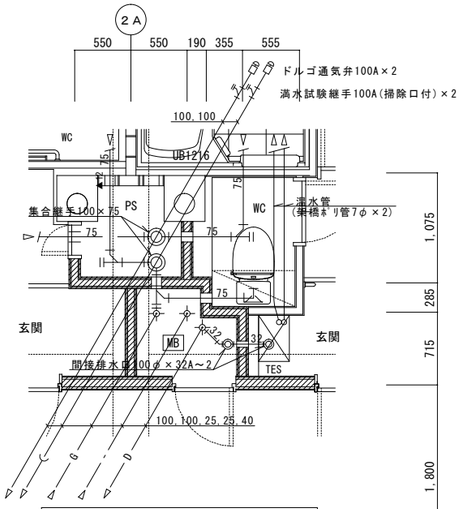

C部の床面 配管改修平面詳細図 S=1/30

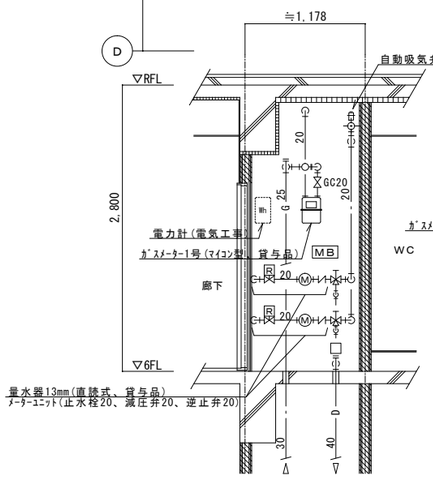

改修断面詳細参考図(D部、側面) S=1/30

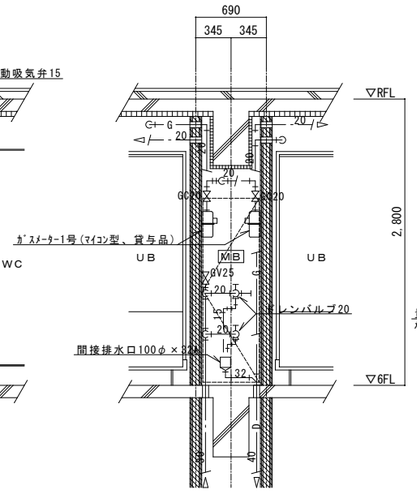

MB部 改修断面詳細参考図(D部、正面) S=1/30

(注) ・量水器には保温カバー取付

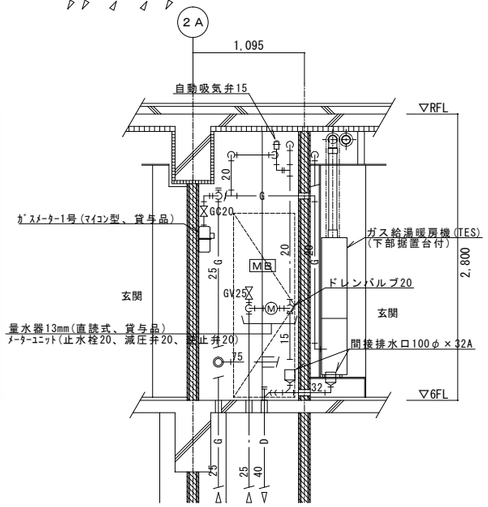

MB部 改修断面詳細参考図(C部) S=1/30

(注) ・量水器には保温カバー取付

株式会社ドーコン	一級建築士事務所登録 (石) 2号 建設コンサルタント登録 第105号 一級建築士登録 第246349号 谷川 栄治	工事名 市営住宅(光星団地5号棟)耐震改修・全面改修設備工事基本検討 図面名 改修検討 改修後 B棟MB詳細図4 (6F、A2~3A通り部)	日付 縮尺 A1 S=1:30 A3 S=1:60
			図面番号 26/M

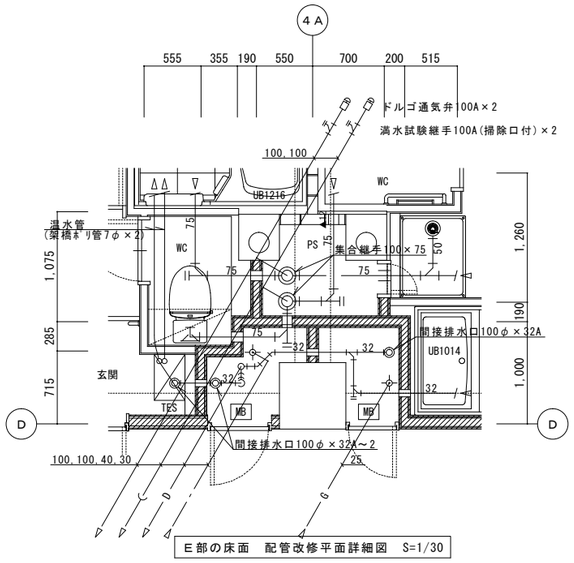

E部の床面　配管改修平面詳細図　S=1/30

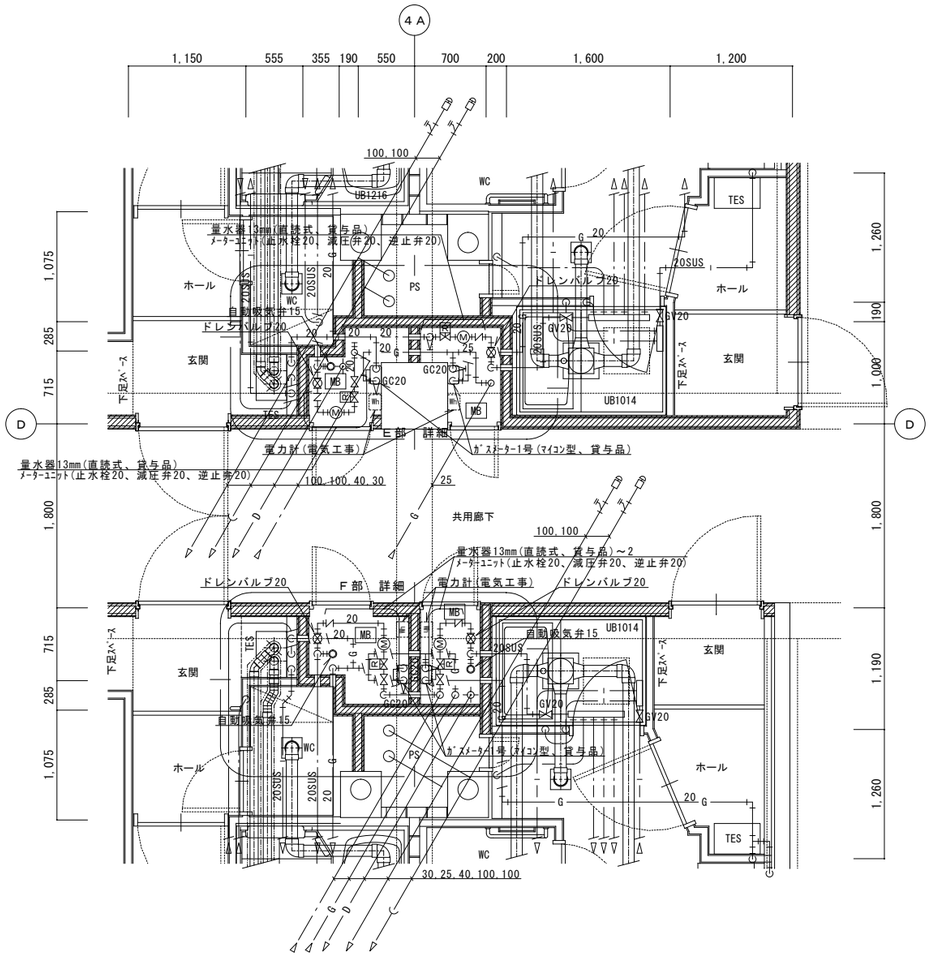

住戸メーターボックス部(MB)　改修平面詳細図　S=1/30

（注）・F部は右図参照

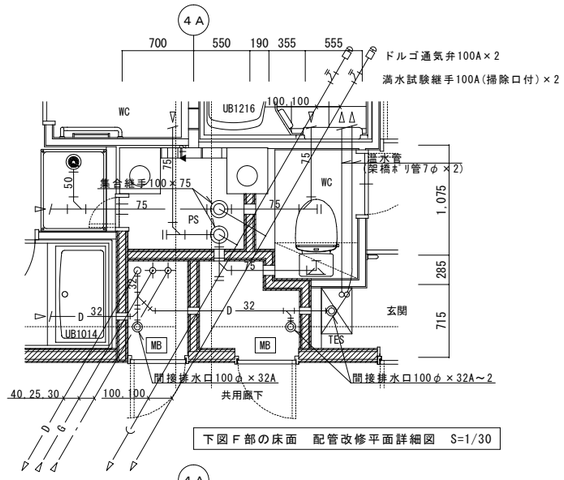

下図F部の床面　配管改修平面詳細図　S=1/30

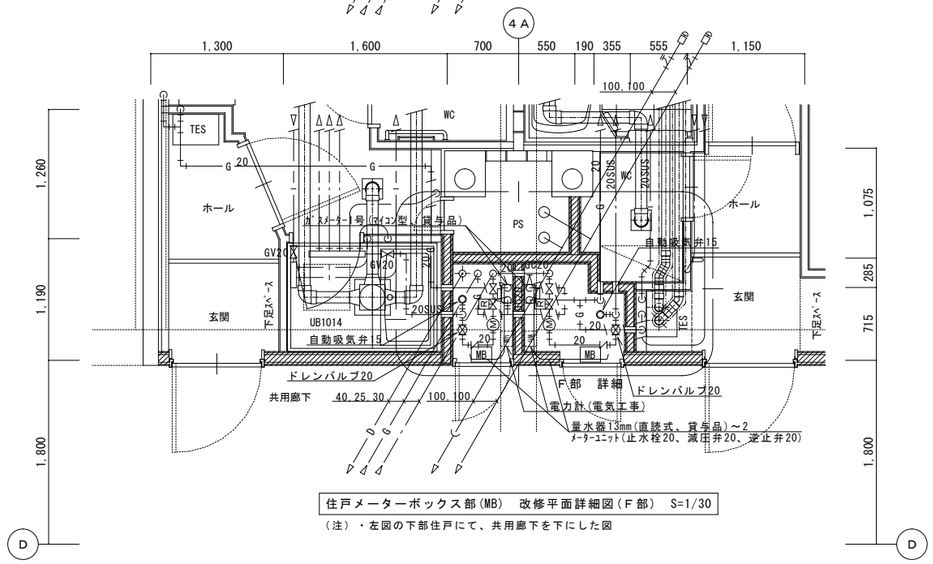

住戸メーターボックス部(MB)　改修平面詳細図(F部)　S=1/30

（注）・左図の下部住戸にて、共用廊下を下にした図

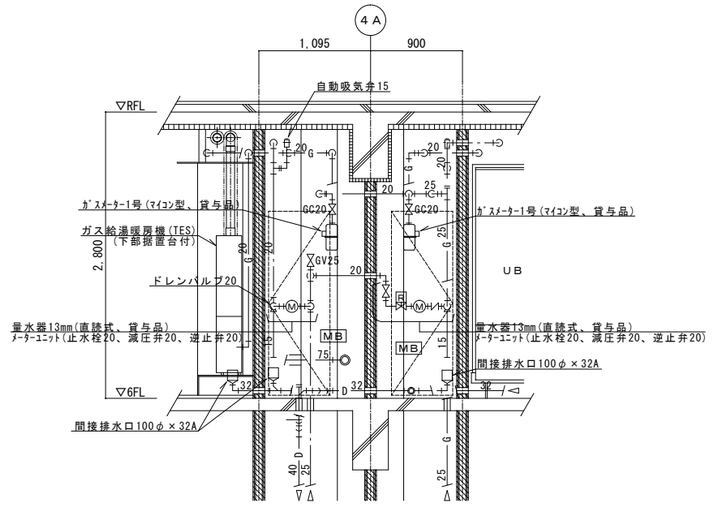

ＭＢ部　改修断面詳細参考図(Ｅ部)　S=1/30

（注）・量水器には保温カバー取付

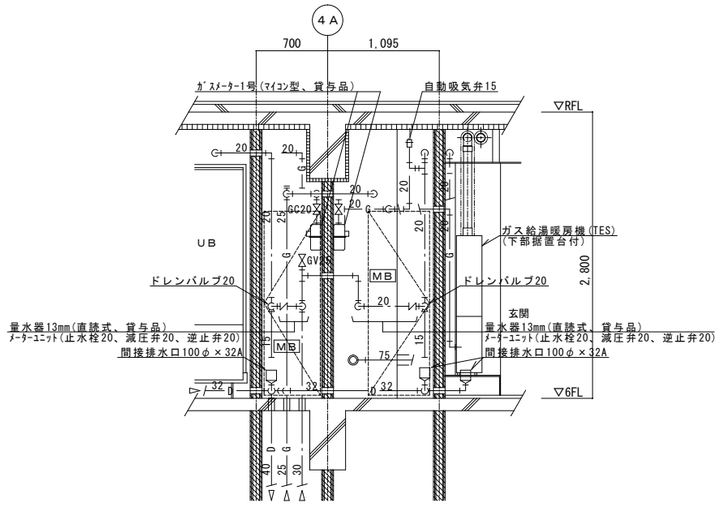

ＭＢ部　改修断面詳細参考図(Ｆ部)　S=1/30

（注）・量水器には保温カバー取付

株式会社ドーコン	一級建築士事務所登録　（石）２号 建設コンサルタント登録　第１０５号 一級建築士登録　第２４６３４９号　谷川　栄治	工事名 市営住宅(光星団地5号棟)耐震改修・全面改修設備工事基本検討	日付	図面番号 ２７／Ｍ
		図面名 改修検討　改修後　Ｂ棟ＭＢ詳細図５（6F、3A～5A通り部）	縮尺 A1 S=1：30 A3 S=1：60	

改修　機器表

記　号	名　　称	仕　　様	数量	動　力 相φ	動　力 電圧V	動　力 容量kW	極数	起動方式	備　　考
ＷＰ－２	5号棟用 直結給水ブースタポンプ	周波数制御　推定末端圧一定方式、ｽﾃﾝﾚｽ製多段ﾀｰﾋﾞﾝﾎﾟﾝﾌﾟ、交互運転型、５０φ×２８６L/min×４０ｍ	1	3	200	3.7		直入	既設基礎に後施工アンカー（樹脂製ｹﾐｶﾙ）にて固定
		床置型横タイプ、制御盤付、防振架台付、逆流防止装置漏水検知器付（吸込側方向変更Ｌ型連結管共）							（既設基礎寸法～1700×1000×300H）
ＥＨ－２	電気パネルヒーター	ステンレス製ケーシング、壁掛パネル形、サーモ付、暖房能力 １．５ KW 以上、コンセント用コード付	1	1	200	1.5		直入	

はつり記号リスト

記号	場所	口径 × 長さ
▲32	（床）	100φ × 200L
▲33	（床）	125φ × 200L
▲30	(基礎梁)	100φ × 300L
▲31	(基礎梁)	125φ × 300L

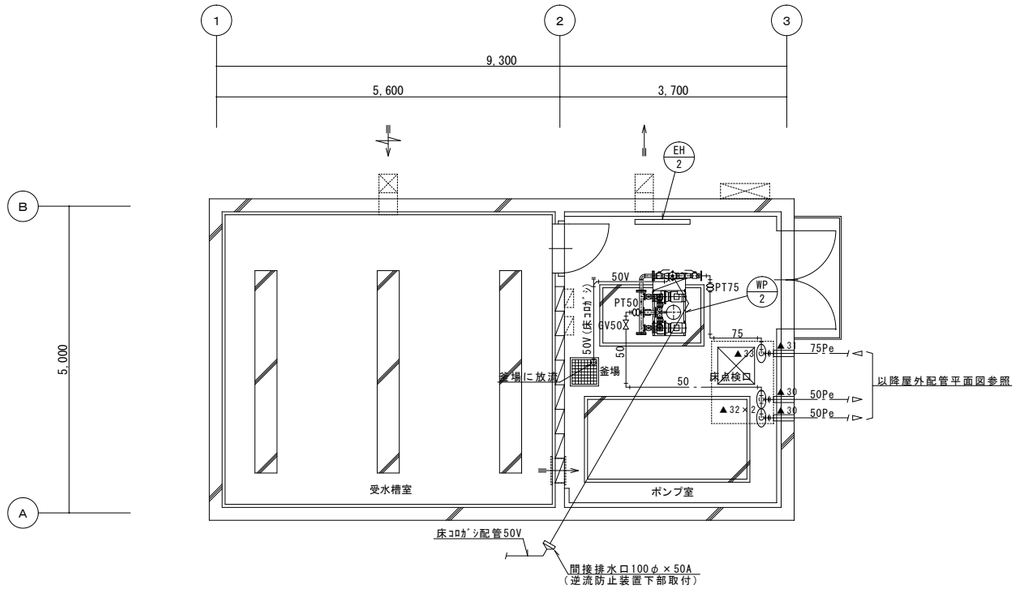

屋外受水槽室　改修平面詳細図　S=1/50

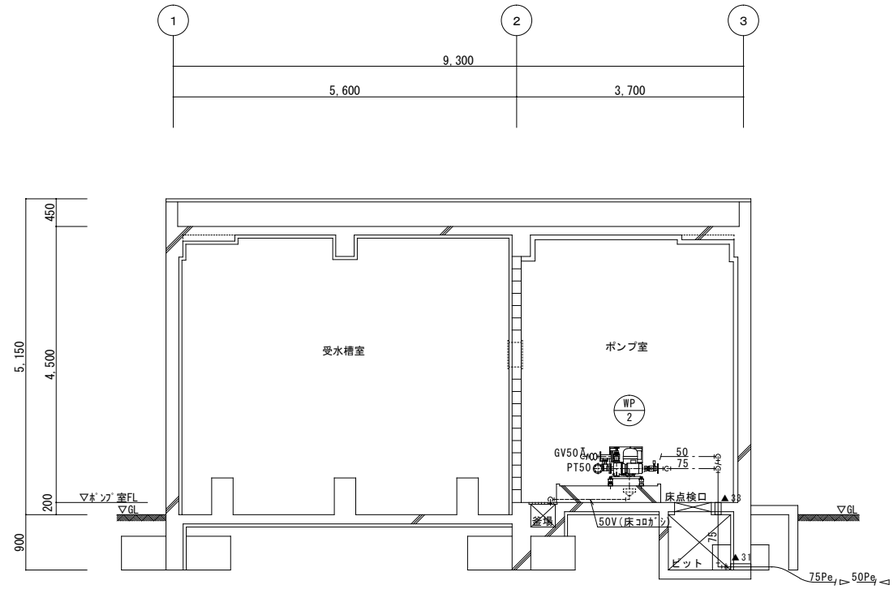

屋外受水槽室　改修断面参考図　S=1/50

株式会社ドーコン

一級建築士事務所登録　（石）２号
建設コンサルタント登録　第１０５号
一級建築士登録　第２４６３４９号　谷川　栄治

工事名	日付	図面番号
市営住宅(光星団地5号棟)耐震改修・全面改修設備工事基本検討		２８
図面名：改修検討　屋外受水槽室　改修図	縮尺：A1 S=1：50　A3 S=1：100	M

改修　機器表

記　号	名　　称	仕　　様	数量	動力 相 φ	動力 電圧 V	動力 容量 kW	極数	起動方式	備　　考
ＷＰ－２	5号棟用 直結給水ブースタポンプ	周波数制御　推定末端圧一定方式、ｽﾃﾝﾚｽ製多段ﾀｰﾋﾞﾝﾎﾟﾝﾌﾟ、交互運転型、５０φ×２８６L/min×４０ｍ	1	3	200	3.7		直入	既設基礎に後施エアンカー（樹脂製ｹﾐｶﾙ）にて固定
		床置型横タイプ、制御盤付、防振架台付、逆流防止装置漏水検知器付（吸込側方向変更Ｌ型連結管共）							（既設基礎寸法～1700×1000×300H）
ＥＨ－２	電気パネルヒーター	ステンレス製ケーシング、壁掛パネル形、サーモ付、暖房能力 １．５ KW 以上、コンセント用コード付	1	1	200	1.5		直入	
ＥＨ－３	電気パネルヒーター	ステンレス製ケーシング、壁掛パネル形、サーモ付、暖房能力 ２．０ KW 以上、コンセント用コード付	1	1	200	2.0		直入	
ＰＦＵ－１	消火ポンプユニット	小型タービンポンプ、５０φ×４０φ×３００L／min×７６ｍ　、消防法認定品	1	3	200	7.5		直入	既設基礎に後施エアンカー（樹脂製ｹﾐｶﾙ）にて固定
		呼水槽５０L、制御盤（進相ｺﾝﾃﾞﾝｻｰ、起動ﾘﾚｰ組込ｽﾍﾟｰｽ、呼水槽・消火水槽用減水表示、一括警報用外部端子付）							（既設基礎寸法～2700×1400×250H）
ＴＦ－１	消　火　用　水　槽	ステンレス製パネルタンク、複合板構造(25t)、水平震度 ＫＨ＝1.0	1						既設基礎に鋼製架台を後施エアンカー（樹脂製ｹﾐｶﾙ）にて固定
		寸法 ２．０×２．０×２．０H（８．０m3）、有効容量６．０m3							既設基礎再利用（既設基礎寸法～3300×360×600H～2基）
		鋼製架台(亜鉛ﾒｯｷ仕上)他　付属品共							

はつり記号リスト

記号	場所	口径 × 長さ
▲32	（床）	100φ × 200L
▲33	（床）	125φ × 200L
▲30	(基礎梁)	100φ × 300L
▲31	(基礎梁)	125φ × 300L
▲34	（壁）	50φ × 200L
▲35	（壁）	125φ × 200L

消 火 水 槽 容 量 計 算	
コンクリート水槽容量 ２．０×２．０×１．５H ＝ ６．０m3	屋内消火栓（１号用）必要水量 ２．６×２＝５．２m³ 以上
よって　６．０m3 ＞ ５．２m³ なのでＯＫ	

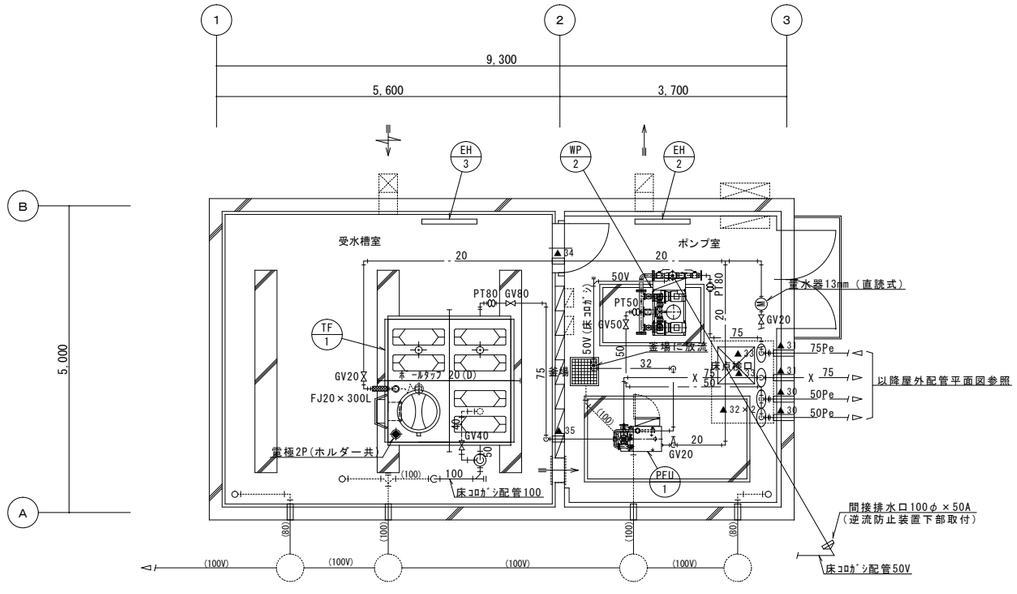

屋外受水槽室　改修平面詳細図　S=1/50

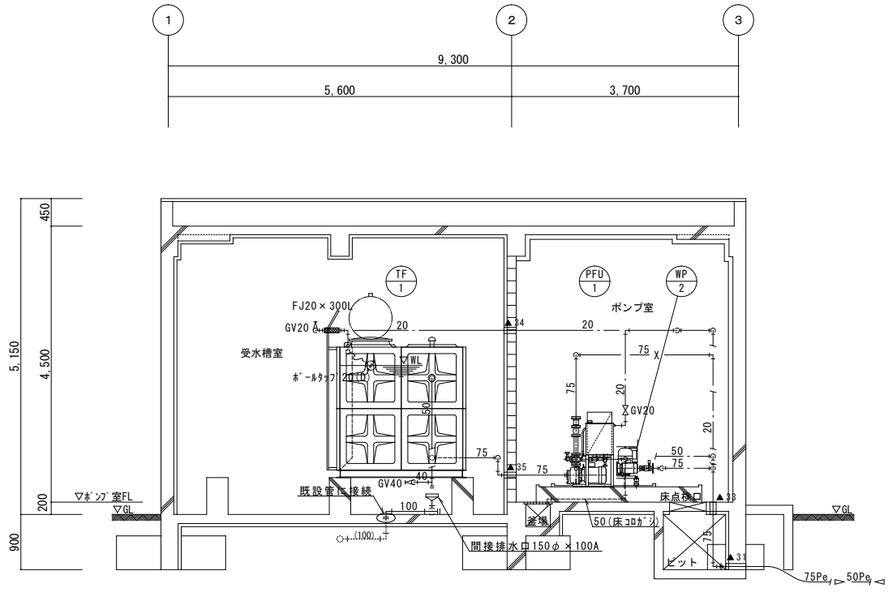

屋外受水槽室　改修断面参考図　S=1/50

株式会社ドーコン	一級建築士事務所登録　（石）２号 建設コンサルタント登録　第１０５号 一級建築士登録　第２４６３４９号　谷川　栄治	工事名 市営住宅(光星団地5号棟)耐震改修・全面改修設備工事基本検討	日付	図面番号 ２９／M
		図面名 改修検討　屋外受水槽室　改修図（消火ポンプ設置の場合）	縮尺 A1 S=1：50 A3 S=1：100	

既設　機器表

記　号	名　　称	仕　　様	数量	電　源	備　　考
ＷＴ－１	受　水　槽	ＦＲＰサンドイッチパネルタンク　完全中仕切２槽式、保温型	1		
		呼称容量　３０ｍ³　　外サ　４．０　×　３．０　×　２．５Ｈ			
		有効容量　２１．６ｍ³　　チャンネル架台、内外梯子他附属品一式共			
		耐震強度　２／３Ｇ　　外部補強型			
ＷＰ－１	加圧給水ポンプ	床置　ユニット型　自動交互運転	1	３φ×２００ｖ×３．７kw	型式　川本ポンプ～ジャンボスイート ５０Ｔ－５０Ｓ×５Ｓ－Ｍ３．７×２ＰＡ
		エポキシ塗装ポンプ　５０φ　×　１９０Ｌ/ｍｉｎ　×　４０ｍｍＡｑ			
		空気補給装置　ＧＶ、ＣＶ、他附属品一式共			
		圧力タンク　１．３００Ｌ　×　２台、安全弁、圧力計、圧力スイッチ、排気弁他附属品一式			
		制御盤（受水槽、満減水警報、外部警報端子、進相コンデンサー、電極切替スイッチ付）			
ＥＦ－１	有圧換気扇	低騒音型　２５０φ　×　７２０ＣＨＨ　×　３ｍｍＡｑ	1	１φ×１００ｖ×２５ｗ	型式：三菱～ＥＦ-２５Ａ-ＳＡ
		防雪フード、ＳＵＳ製３００×３００			
ＥＳ－１	電動シャッター	有圧換気扇及び吸気用、２８２□、アルミ製	2	１φ×１００ｖ	型式：三菱～ＳＨ-２５ＨＭ
		防雪フード、ＳＵＳ製３００×３００			

排水桝表

記号	名　称	仕　　様
Ａ	雨 水 桝	泥溜１５０Ｈ、４５０φ　×　４１０Ｈ、(蓋)ＭＨＡＡ-Ｒ４５０φ
Ｂ	泥 溜 桝	泥溜１５０Ｈ、４５０φ　×　４３０Ｈ、(蓋)ＭＨＡＡ-Ｒ４５０φ
Ｃ	泥 溜 桝	泥溜１５０Ｈ、４５０φ　×　４７０Ｈ、(蓋)ＭＨＡＡ-Ｒ４５０φ
Ｄ	雨 水 桝	泥溜１５０Ｈ、４５０φ　×　４９０Ｈ、(蓋)ＭＨＡＡ-Ｒ４５０φ

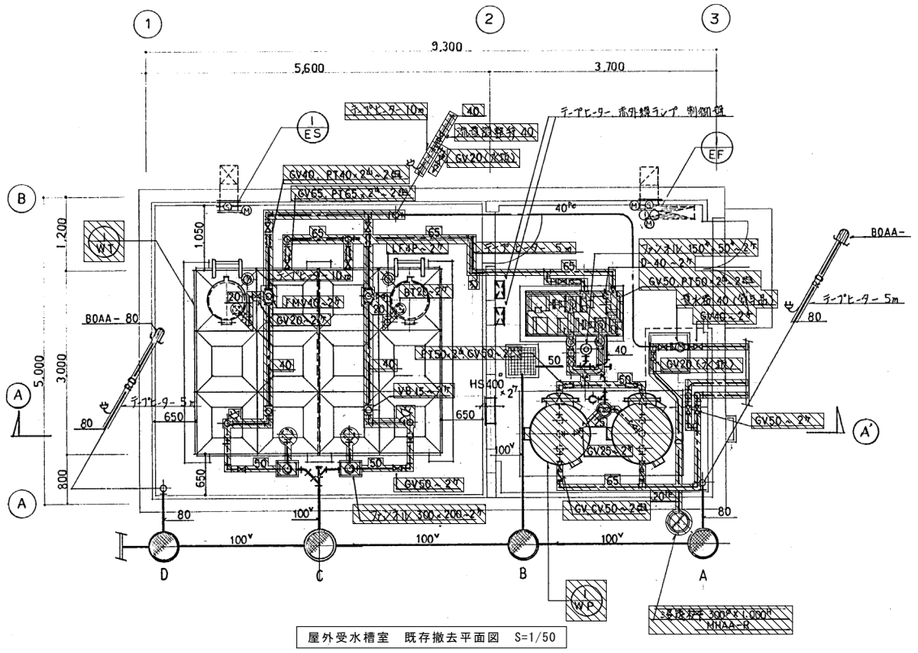

屋外受水槽室　既存撤去平面図　S=1/50

（注）・図中の ▨ 表示部分は、撤去範囲を示す。

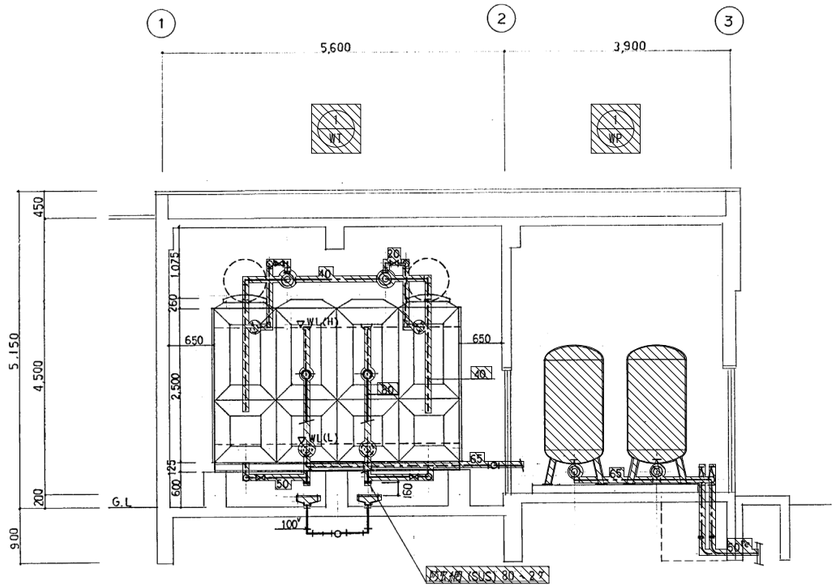

屋外受水槽室　撤去断面図（Ａ－Ａ'）　S=1/50

（注）・図中の ▨ 表示部分は、撤去範囲を示す。

株式会社ドーコン

一級建築士事務所登録　（石）２号
建設コンサルタント登録　第１０５号
一級建築士登録　第２４６３４９号　谷川　栄治

工事名	日付	図面番号
市営住宅（光星団地5号棟）耐震改修・全面改修設備工事基本検討		３０／Ｍ
図面名：改修検討　既設屋外受水槽室　撤去図	縮尺：Ａ１ Ｓ＝１：５０　Ａ３ Ｓ＝１：１００	

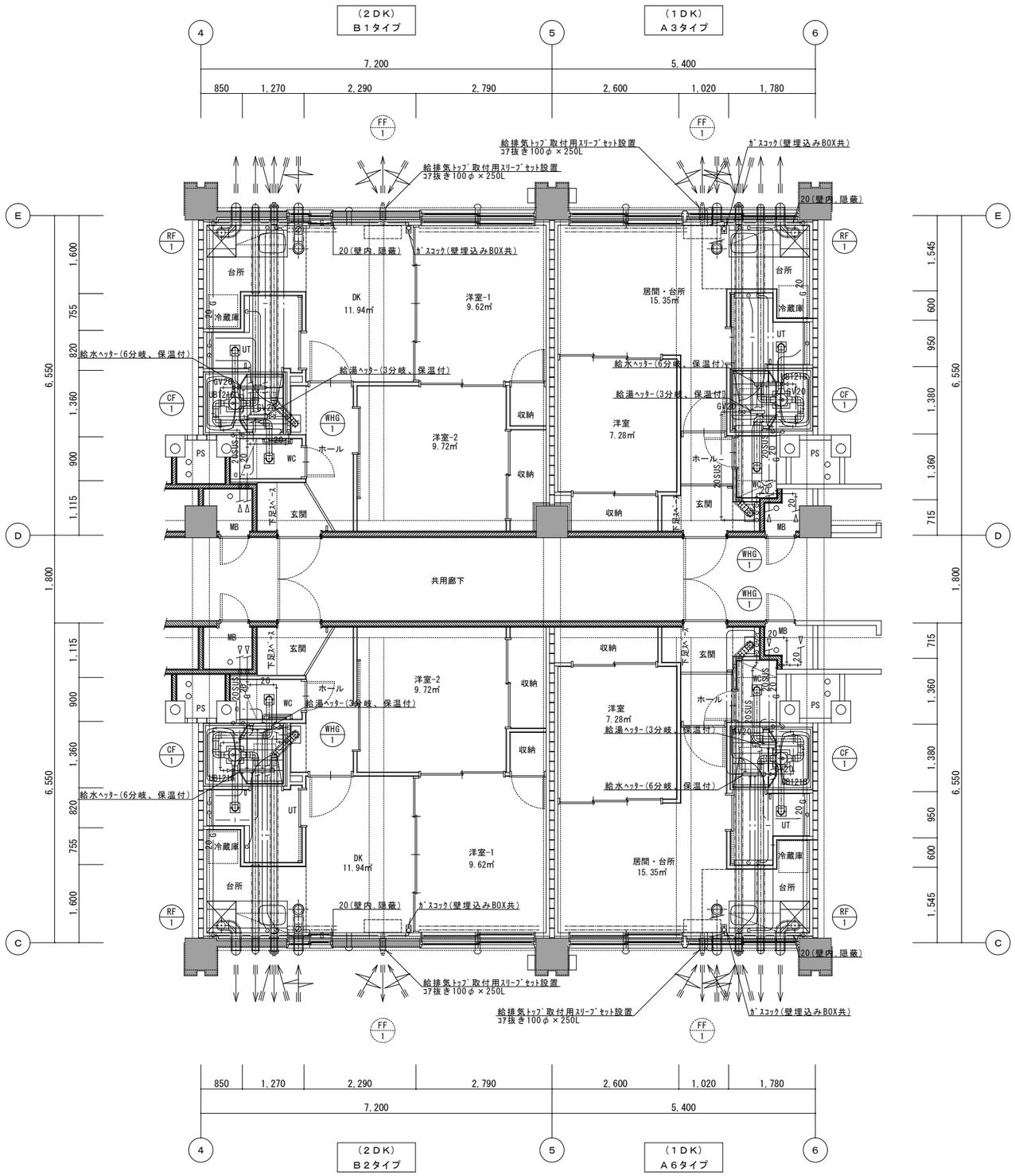

改修　機器表（１住戸当り、２ＤＫ・１ＤＫタイプ共通）

記　号	名　称	仕　　様	電　源 φ	電　源 V	電　源 W	数量	備　考
ＷＨＧ－１	ガス給湯器	屋内壁掛形、ＦＦ式 16号、(給湯)34.9 KW程度	1	100	160	1	RUX-V1615SFFUAにて想定(350W×200D×610H)
		給排気二重管(110φ＋75φ)、給排気トップ共					
ＦＦ－１	温風暖房機	ＦＦ式ガス焚き、床置形、(暖)5.28KW程度	1	100	50	1	入居者持込品
		給排気トップ共					RHF-559FTにて想定(760W×260D×580H)

はつり記号リスト

記号	場所	口径 × 長さ
▲1	（床）	50φ × 120L
▲2	（床）	75φ × 120L
▲3	（床）	100φ × 120L
▲4	（床）	150φ × 120L
▲5	（床）	200φ × 120L
▲6	（壁）	50φ × 200L
▲7	（壁）	75φ × 200L
▲8	（壁）	100φ × 200L
▲9	（壁）	150φ × 250L
▲10	（壁）	200φ × 250L
▲11	（壁）	50φ × 100L
▲12	（壁）	125φ × 100L
▲13	(地中梁)	75φ × 300L
▲14	(地中梁)	150φ × 300L

株式会社ドーコン
一級建築士事務所登録　（石）２号
建設コンサルタント登録　第１０５号
一級建築士登録　第２４６３４９号　谷川　栄治

工事名
市営住宅(光星団地5号棟)耐震改修・全面改修設備工事基本検討

図面名
改修検討　改修後　Ａ棟住戸部平面詳細図１(ｶﾞｽｽﾄｰﾌﾞ設置の場合)

日付

縮尺
A1　S=1：50
A3　S=1：100

図面番号
３１／Ｍ

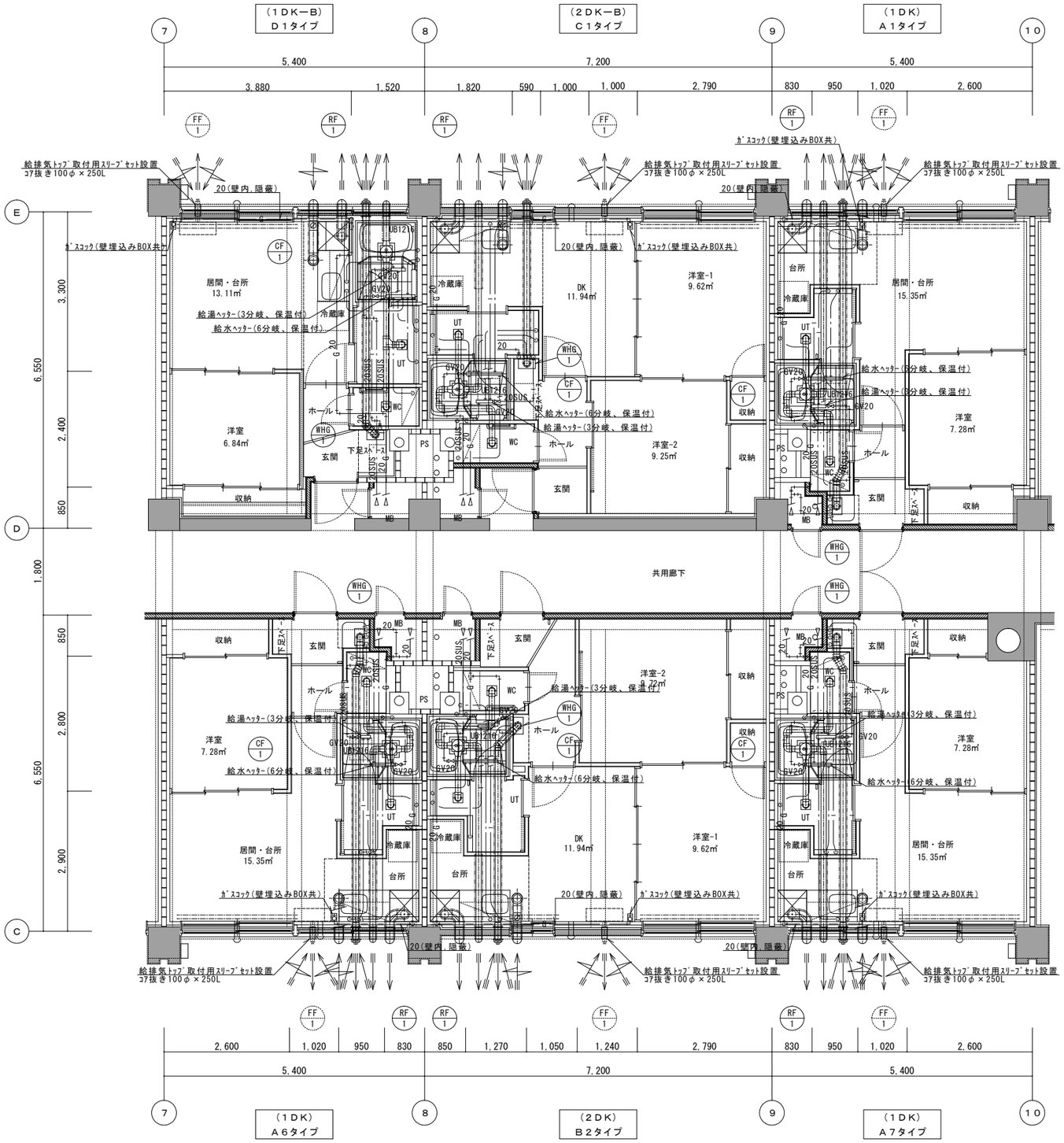

改修　機器表（１住戸当り、１ＤＫ・２ＤＫタイプ共通）

記　号	名　称	仕　　様	電　源			数量	備　考
			φ	V	W		
ＷＨＧ－１	ガス給湯器	屋内壁掛形、ＦＦ式 16号、(給湯)34.9 KW程度	1	100	160	1	RUX-V1615SFFUAにて想定(350W×200D×610H)
		給排気二重管(110φ＋75φ)、給排気トップ共					
ＦＦ－１	温風暖房機	ＦＦ式ガス焚き、床置形、(暖)5.28KW程度	1	100	50	1	入居者持込品
		給排気トップ共					RHF-559FTにて想定(760W×260D×580H)

はつり記号リスト

記号	場所	口径 × 長さ
▲1	（床）	50φ × 120L
▲2	（床）	75φ × 120L
▲3	（床）	100φ × 120L
▲4	（床）	150φ × 120L
▲5	（床）	200φ × 120L
▲6	（壁）	50φ × 200L
▲7	（壁）	75φ × 200L
▲8	（壁）	100φ × 200L
▲9	（壁）	150φ × 250L
▲10	（壁）	200φ × 250L
▲11	（壁）	50φ × 100L
▲12	（壁）	125φ × 100L
▲13	(地中梁)	75φ × 300L
▲14	(地中梁)	150φ × 300L

株式会社ドーコン
一級建築士事務所登録　（石）２号
建設コンサルタント登録　第１０５号
一級建築士登録　第２４６３４９号　谷川　栄治

工事名：市営住宅(光星団地5号棟)耐震改修・全面改修設備工事基本検討
図面名：改修検討　改修後　住戸部平面詳細図２（ｶﾞｽｽﾄｰﾌﾞ設置の場合）
日付
縮尺：A1 S=1：50　A3 S=1：100
図面番号：３２／M

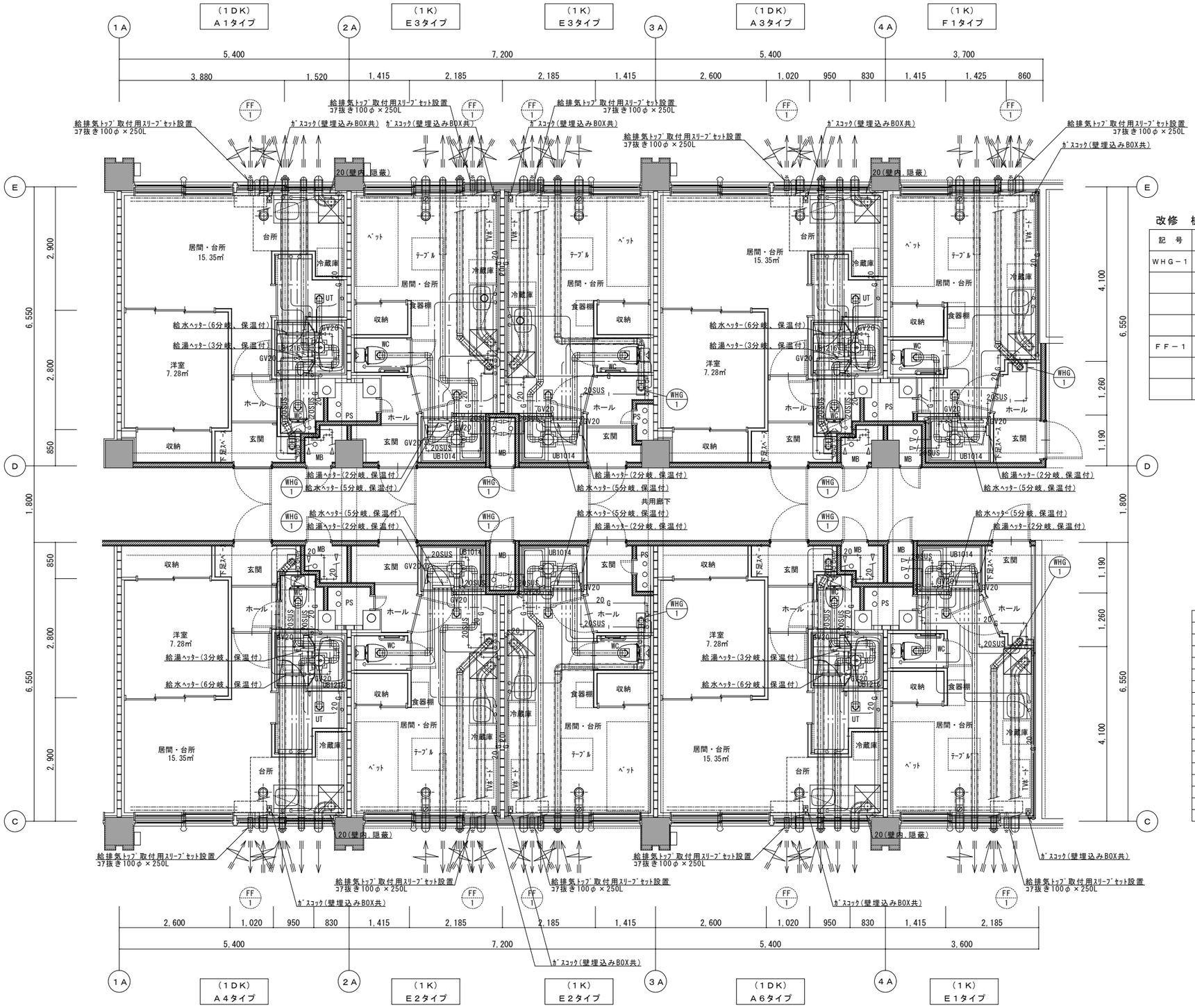

改修　機器表（１住戸当り、１ＤＫ・１Ｋタイプ共通）

記　号	名　称	仕　　様	数量	備　考
ＷＨＧ－１	ガス給湯器	屋内壁掛形、FF式 16号、（給湯）34.9 KW程度	1	RUX-V1615SFFUAにて想定（350W×200D×610H）
		給排気二重管（110φ+75φ）、給排気トップ共		
		1φ×100V×160W		
ＦＦ－１	温風暖房機	ＦＦ式ガス焚き、床置形、（暖）5.28KW程度	1	入居者持込品
		給排気トップ共、1φ×100V×50W		RHF-559FTにて想定（760W×260D×580H）

はつり記号リスト

記号	場所	口径 × 長さ
▲1	（床）	50φ × 120L
▲2	（床）	75φ × 120L
▲3	（床）	100φ × 120L
▲4	（床）	150φ × 120L
▲5	（床）	200φ × 120L
▲6	（壁）	50φ × 200L
▲7	（壁）	75φ × 200L
▲8	（壁）	100φ × 200L
▲9	（壁）	150φ × 250L
▲10	（壁）	200φ × 250L
▲11	（壁）	50φ × 100L
▲12	（壁）	125φ × 100L
▲13	（地中梁）	75φ × 300L
▲14	（地中梁）	150φ × 300L

株式会社ドーコン
一級建築士事務所登録　（石）２号
建設コンサルタント登録　第１０５号
一級建築士登録　第２４６３４９号　谷川　栄治

工事名：市営住宅（光星団地5号棟）耐震改修・全面改修設備工事基本検討

図面名：改修検討　改修後　B棟住戸部平面詳細図３（ｶﾞｽｽﾄｰﾌﾞ設置の場合）

日付：

縮尺：A1 S=1：50　A3 S=1：100

図面番号：３３／M