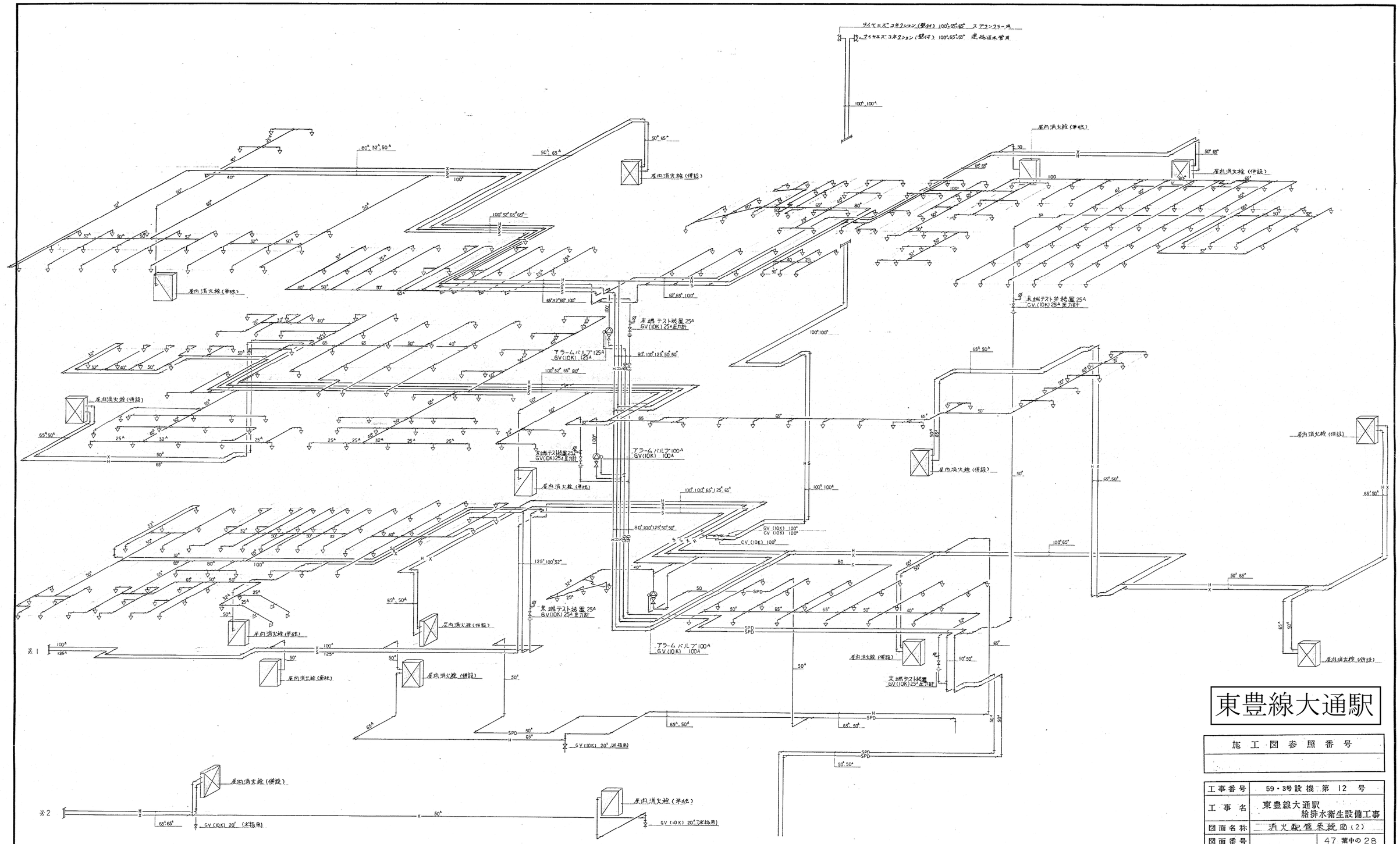

東豊線大通駅

施工図参照番号

工事番号	59・3号設機第12号		
工事名	東豊線大通駅 給排水衛生設備工事		
図面名称	消火配管系統図(2)		
図面番号		47 葉中の 28	
製図	昭和63年8月日	縮尺	NOSCALE
主任技術者	現場代理人	作図	作図	作図

(株)北海道日建設計
主任監理者 監理者

村田煖房・花松共同企業体
代表者 村田煖房工業(株) TEL 611-7141

★ドッカーTWA 108

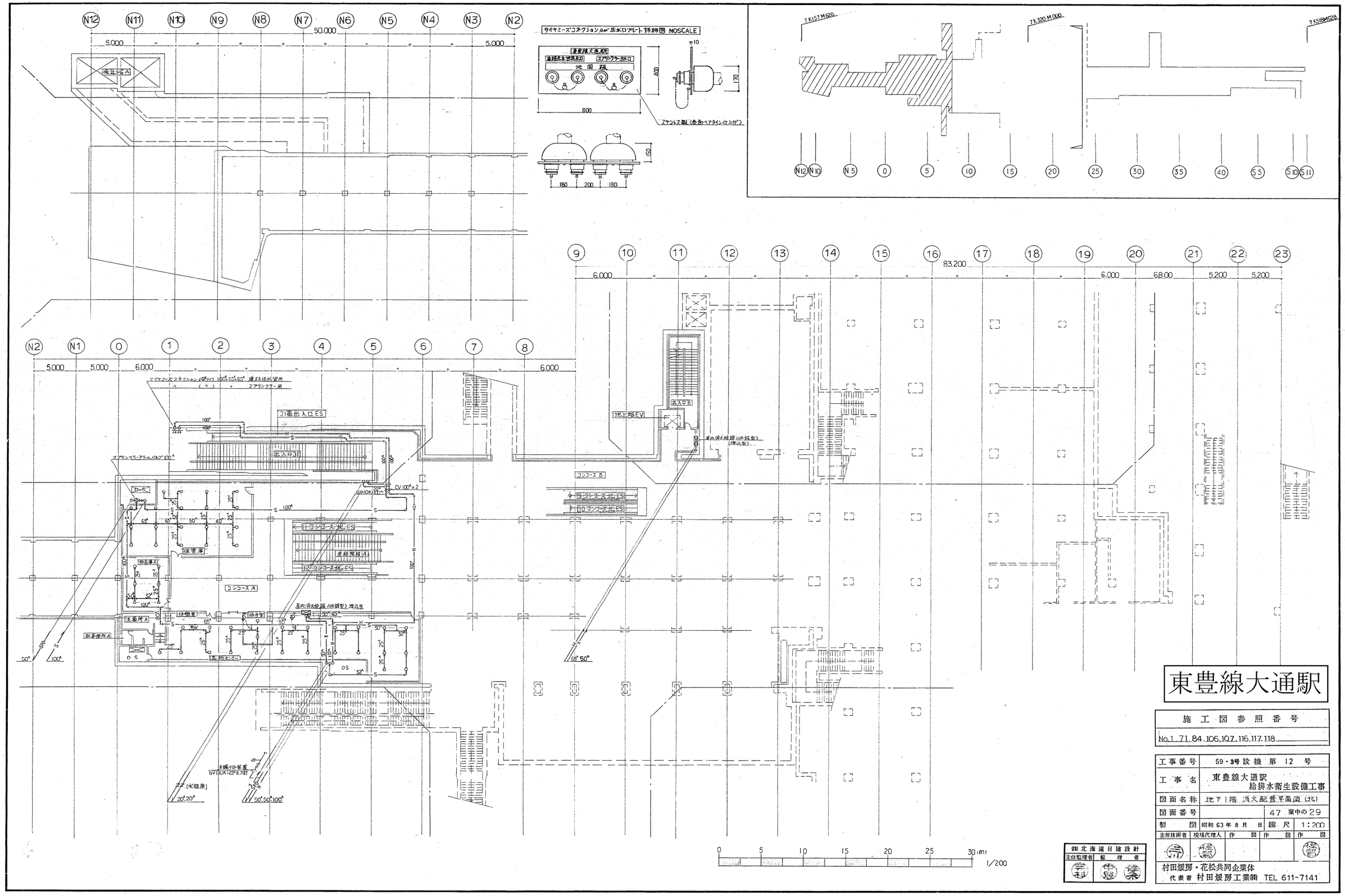
東豊線大通駅
施工図参照番号
No.1.71.84.106.107.116.117.118
工事番号 59・3号設機第12号
工事名 東豊線大通駅 給排水衛生設備工事
図面名称 地下1階 消火配管平面図(北)
図面番号 47 葉中の29
製図 昭和63年8月日
縮尺 1:200
主任技術者 現場代理人 作図 作図 作図
㈱北海道日建設計
主任監理者 監理者
村田援房・花松共同企業体
代表者 村田援房工業㈱ TEL 611-7141
31番出入口ES
出入口B
出入口31
コンコースB
コンコースA
線密庫
連絡廊下A
洗面所A
給湯室
休憩室
屋内消火栓箱(埋込型)
1/200

単独型屋内消火栓,放水口併用型屋内消火栓(埋込型)詳細図 NOSCALE

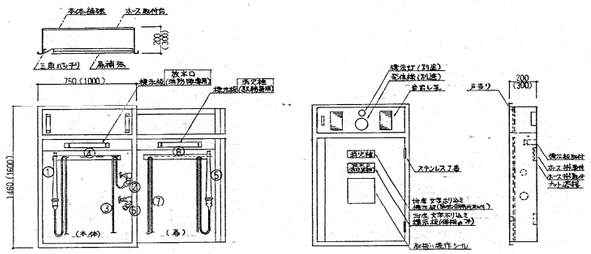

①	差込式ノズル可変噴霧式(私製NM式)	65ᵐᵐ/m CP付	
②	差込式回転バルブ	65ᵐᵐ/m 90°CP付	
③	布ホース	65ᵐᵐ/m X 20m	2本
④	ホースラック	65ᵐᵐ/m CP付	22掛
⑤	差込式ノズル	40ᵐᵐ/m X 13°CP付	
⑥	差込式回転バルブ	40ᵐᵐ/m 90°CP付	
⑦	布ホース	40ᵐᵐ/m X 15m	2本
⑧	ホースラック	40ᵐᵐ/m CP付	22掛

仕様
格納箱 単独型 1460 x 750 x 200, 併用型 1600 x 1000 x 300
扉 R LE
塗装 メラミン焼付塗色仕上
( )内の寸法は併用型消火栓の寸法を示す。

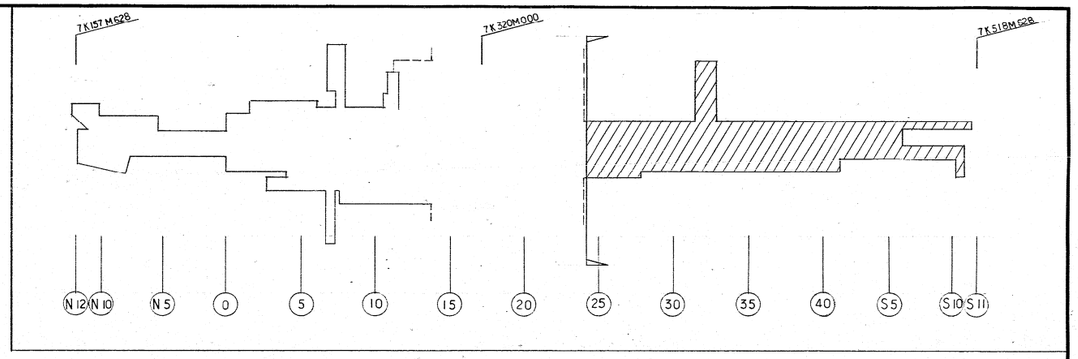

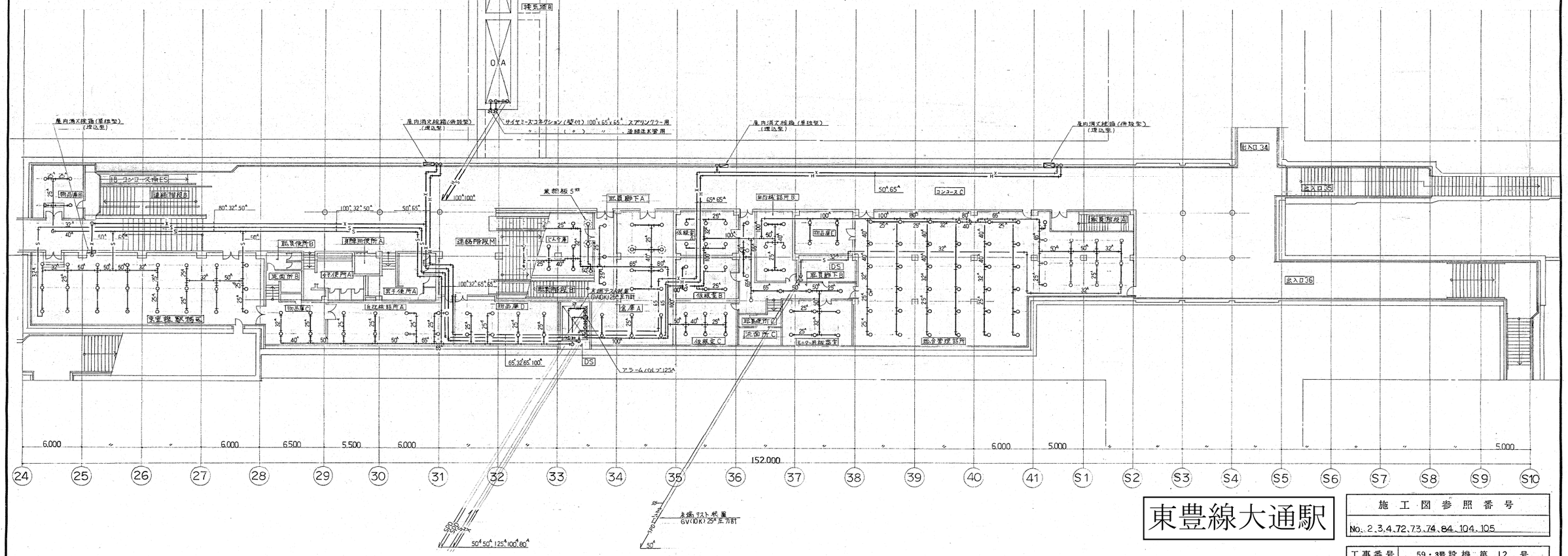

東豊線大通駅

施工図参照番号
No. 2, 3, 4, 72, 73, 74, 84, 104, 105

工事番号	59・3号設機第12号		
工事名	東豊線大通駅 給排水衛生設備工事		
図面名称	地下1階 消火配管平面図(南)		
図面番号		47 葉中の 30	
製図	昭和63年8月日	縮尺	1:200
主任技術者	現場代理人	作図	作図	作図

(株)北海道日建設計
主任監理者 監理者

村田煖房・花松共同企業体
代表者 村田煖房工業㈱ TEL 611-7141

0 5 10 15 20 25 30 (m) 1/200

★トラガーTWA.100

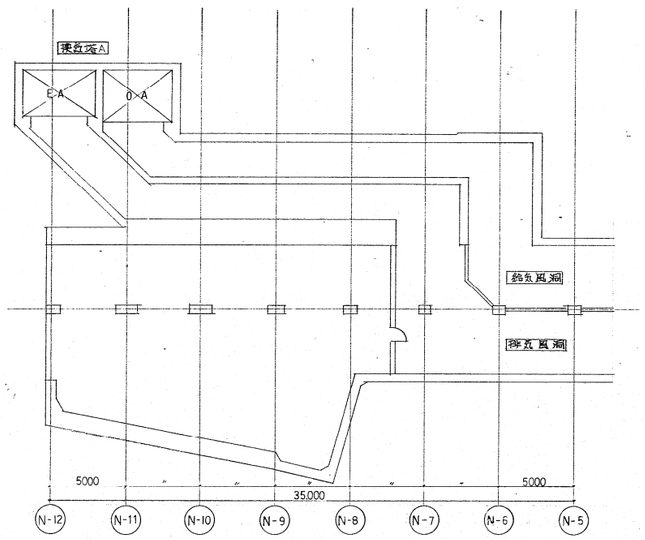

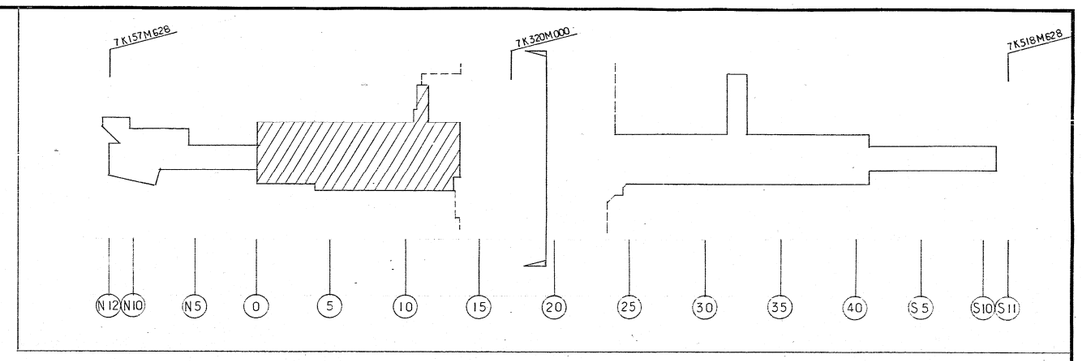

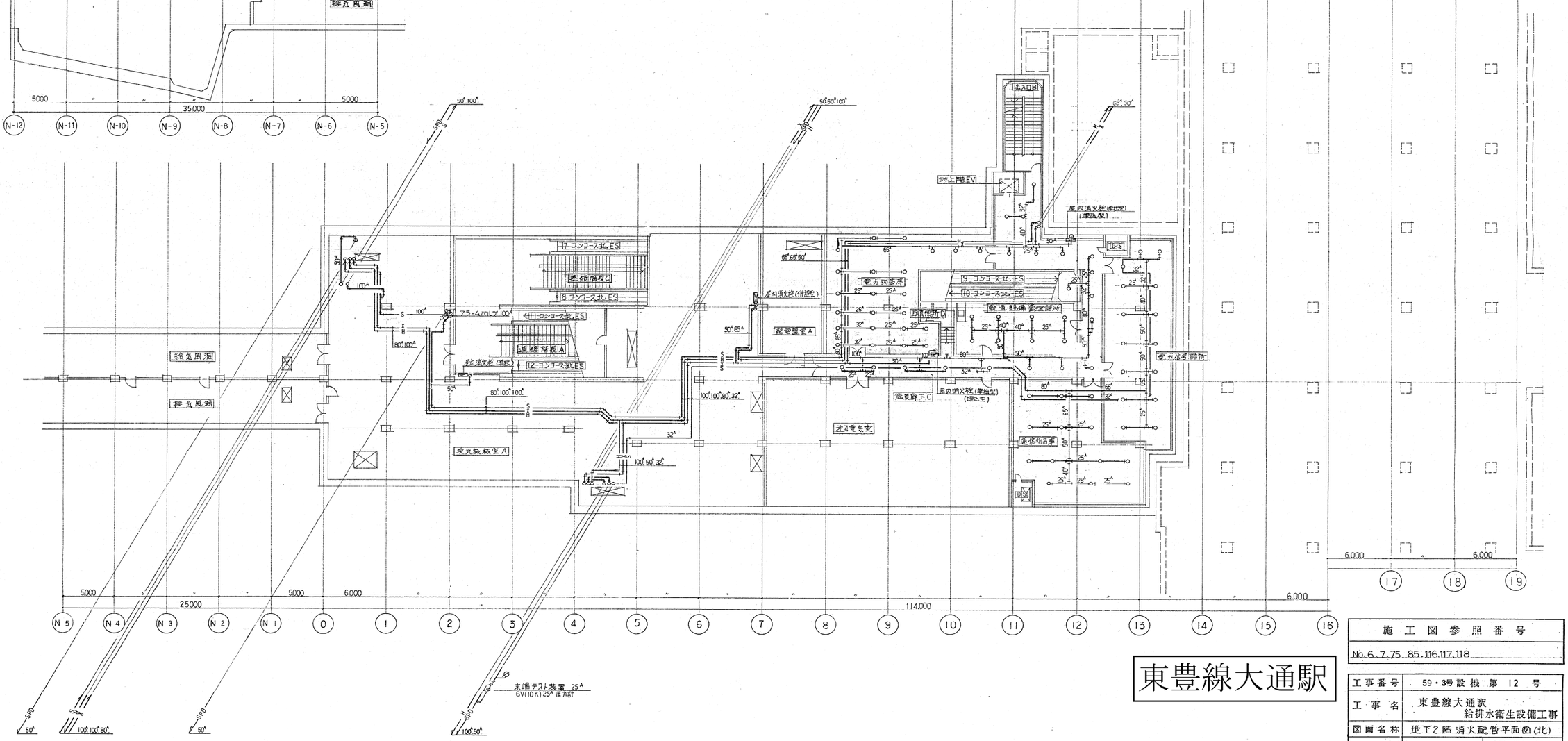

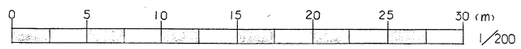

東豊線大通駅

施工図参照番号
No. 6. 7. 75. 85. 116. 117. 118

工事番号	59・3号設機第12号		
工事名	東豊線大通駅 給排水衛生設備工事		
図面名称	地下2階消火配管平面図(北)		
図面番号		47 葉中の 31	
製図	昭和63年8月 日	縮尺	1:200
主任技術者	現場代理人	作図	作図	作図

(株)北海道日建設計
主任監理者 監理者

村田煖房・花松共同企業体
代表者 村田煖房工業㈱ TEL 611-7141

★ドラガーTWA 108

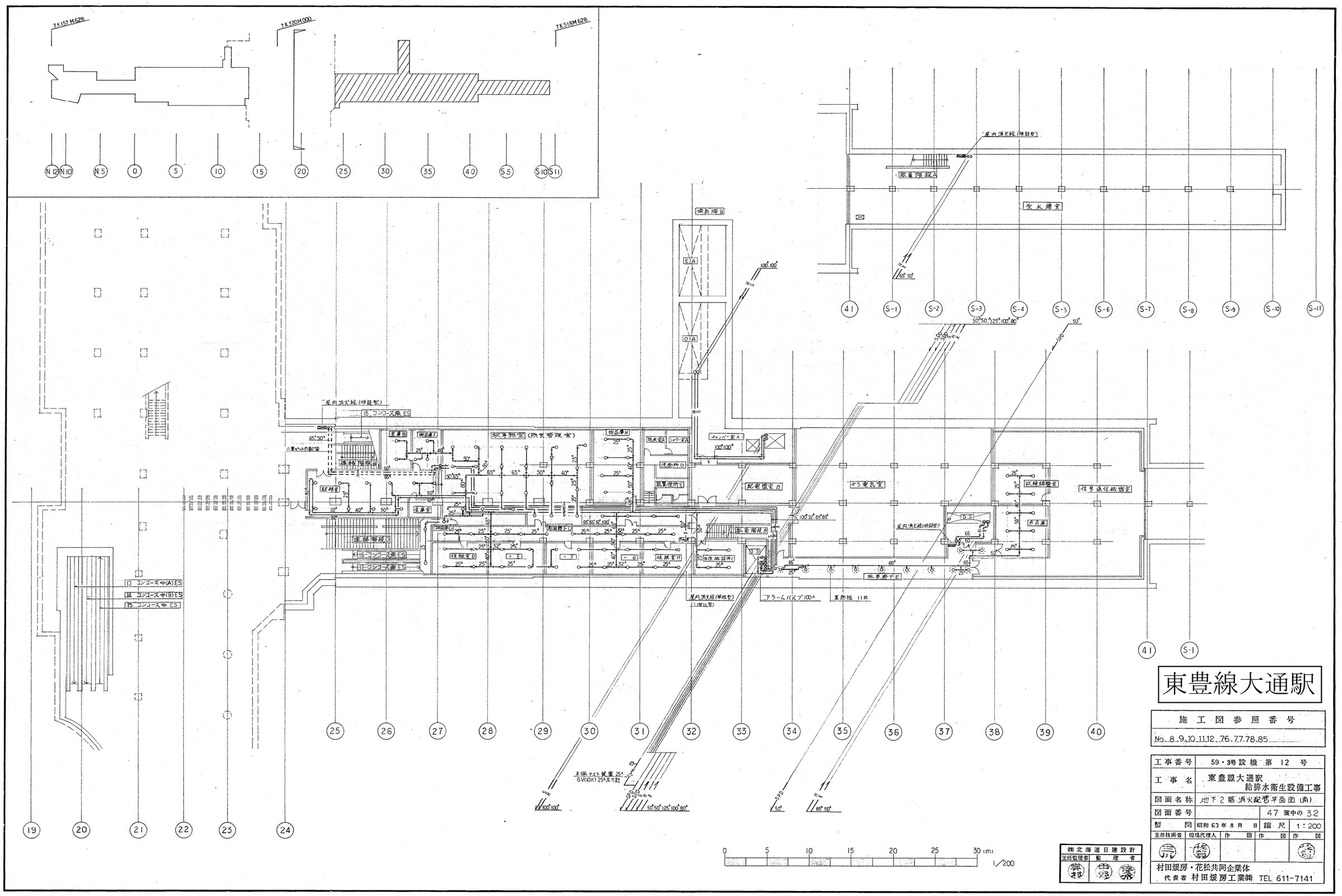

東豊線大通駅

施工図参照番号
No. 8.9.10.11.12.76.77.78.85

工事番号	59・3号設機第12号		
工事名	東豊線大通駅 給排水衛生設備工事		
図面名称	地下2階消火配管平面図(南)		
図面番号		47 葉中の 32	
型図	昭和63年8月8日	縮尺	1:200
主任技術者	現場代理人	作図	作図	作図

(株)北海道日建設計
主任監理者 監理者

村田煖房・花松共同企業体
代表者 村田煖房工業㈱ TEL 611-7141

★ドラフター TWA 108

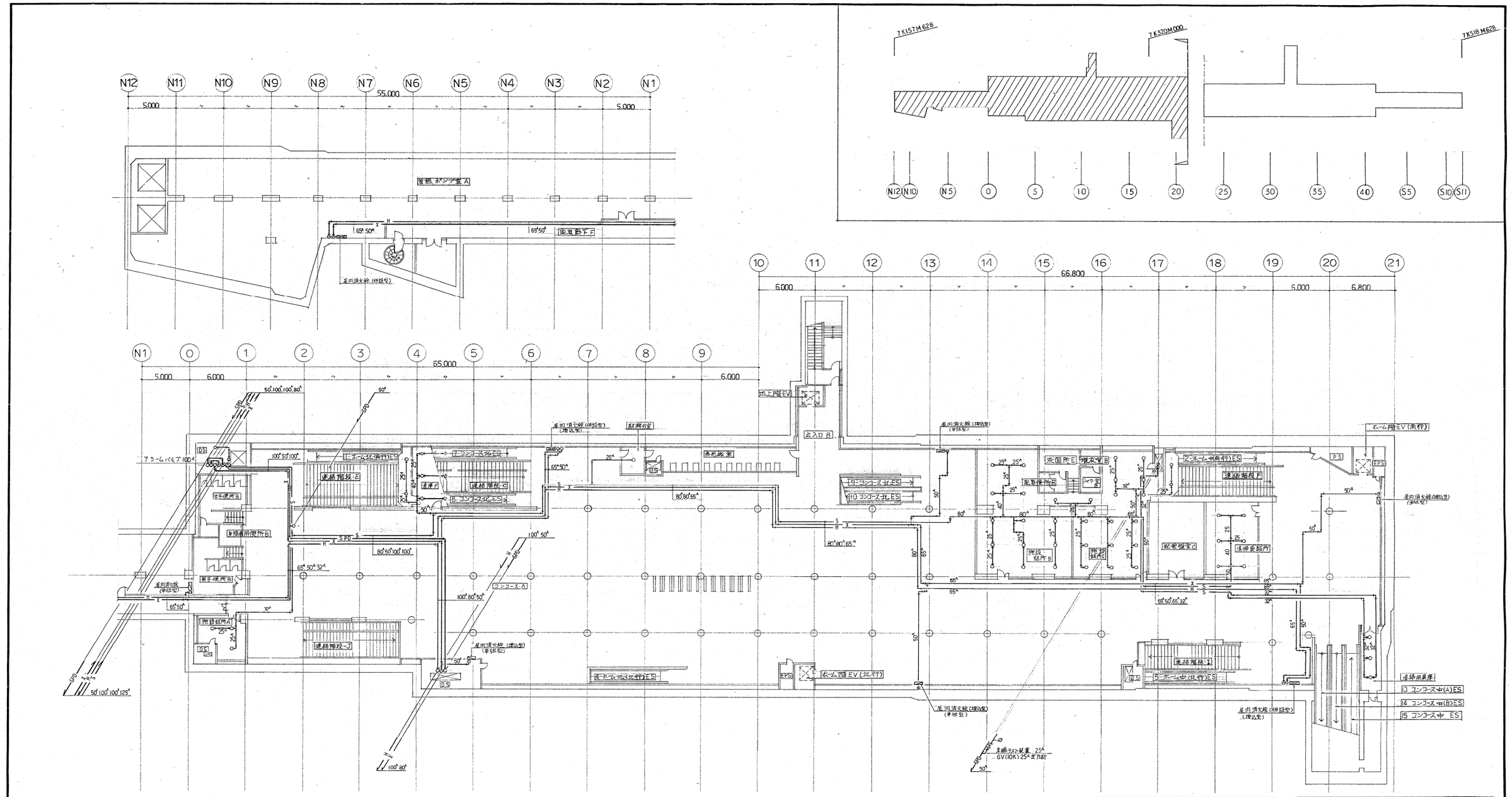

東豊線大通駅

施工図参照番号
No.14.15.16.17.79.80.86.116.117.118

工事番号	59・3号設機第 12 号			
工事名	東豊線大通駅 給排水衛生設備工事			
図面名称	地下3階消火配管平面図(北)			
図面番号		47 葉中の 33		
製図	昭和 63 年 8 月 日	縮尺	1:200	
主任技術者	現場代理人	作図	作図	作図

村田設房・花松共同企業体
代表者 村田設房工業㈱ TEL 611-7141

(株)北海道日建設計	
主任管理者	監理者

0 5 10 15 20 25 30 (m)
1/200

★トラガ TWA 108

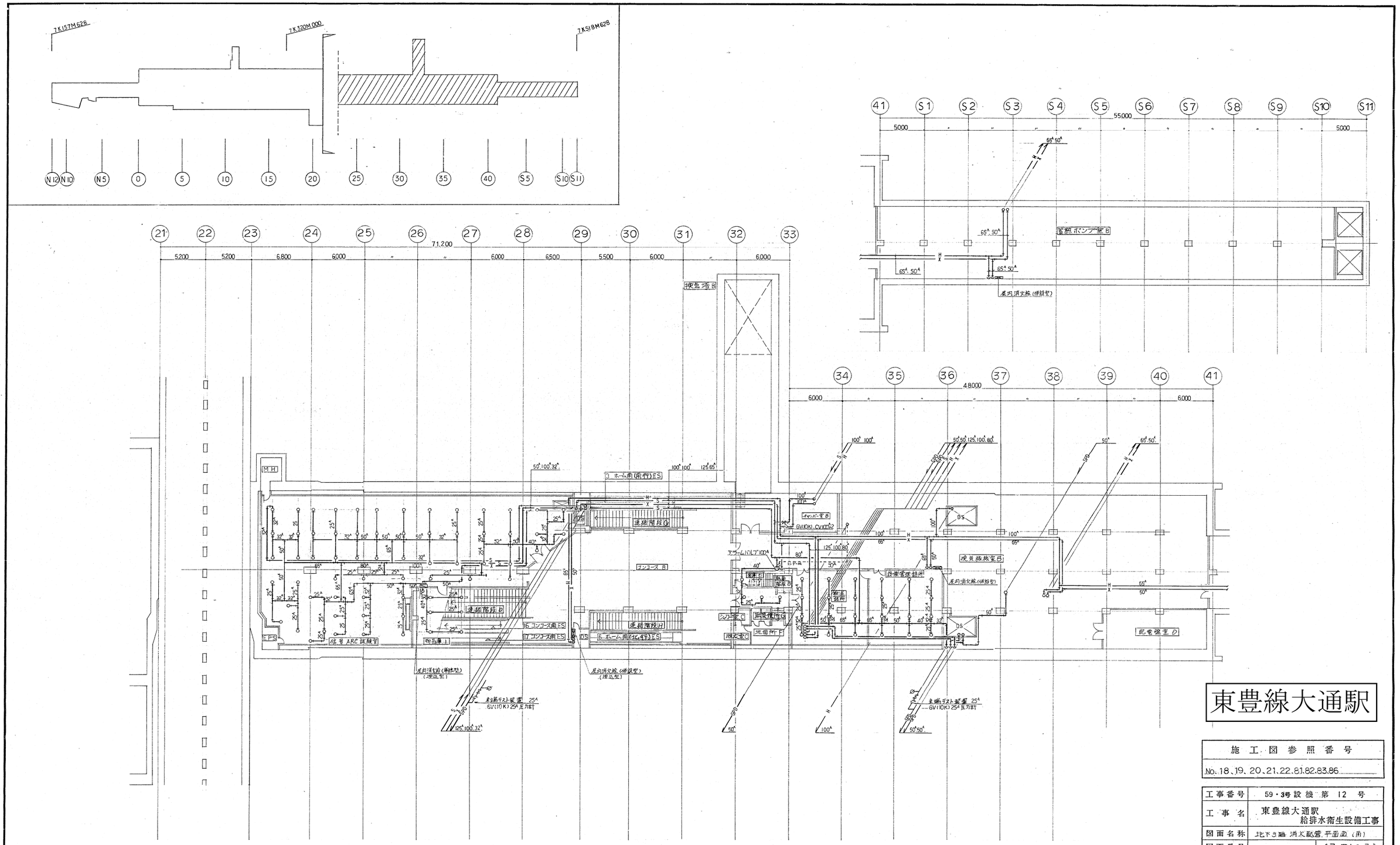

東豊線大通駅

施工図参照番号
No.18、19、20、21、22、81、82、83、86

工事番号	59・3号 設機第 12 号			
工事名	東豊線大通駅 給排水衛生設備工事			
図面名称	地下3階 消火配管 平面図 (南)			
図面番号		47 葉中の 34		
製図	昭和 63 年 8 月 日	縮尺	1:200	
主任技術者	現場代理人	作図	作図	作図
村田煖房・花松共同企業体 代表者 村田煖房工業㈱ TEL 611-7141				

㈱北海道日建設計
主任監理者 監理者

0 5 10 15 20 25 30 (m)
1/200

★ドラガー TWA 108

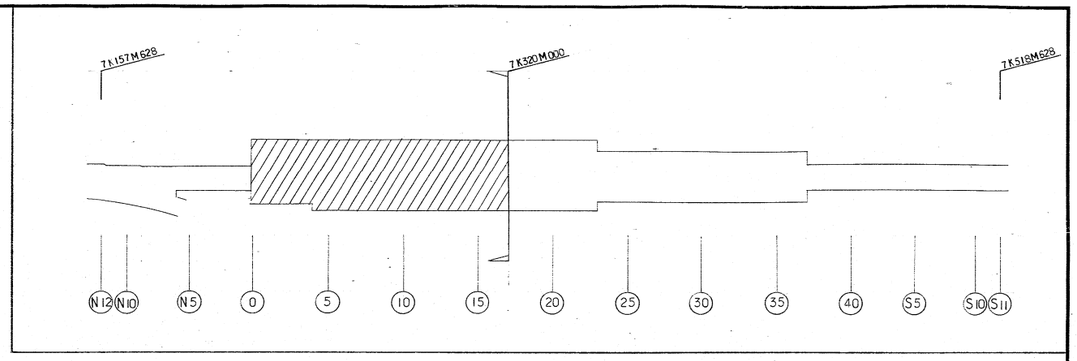

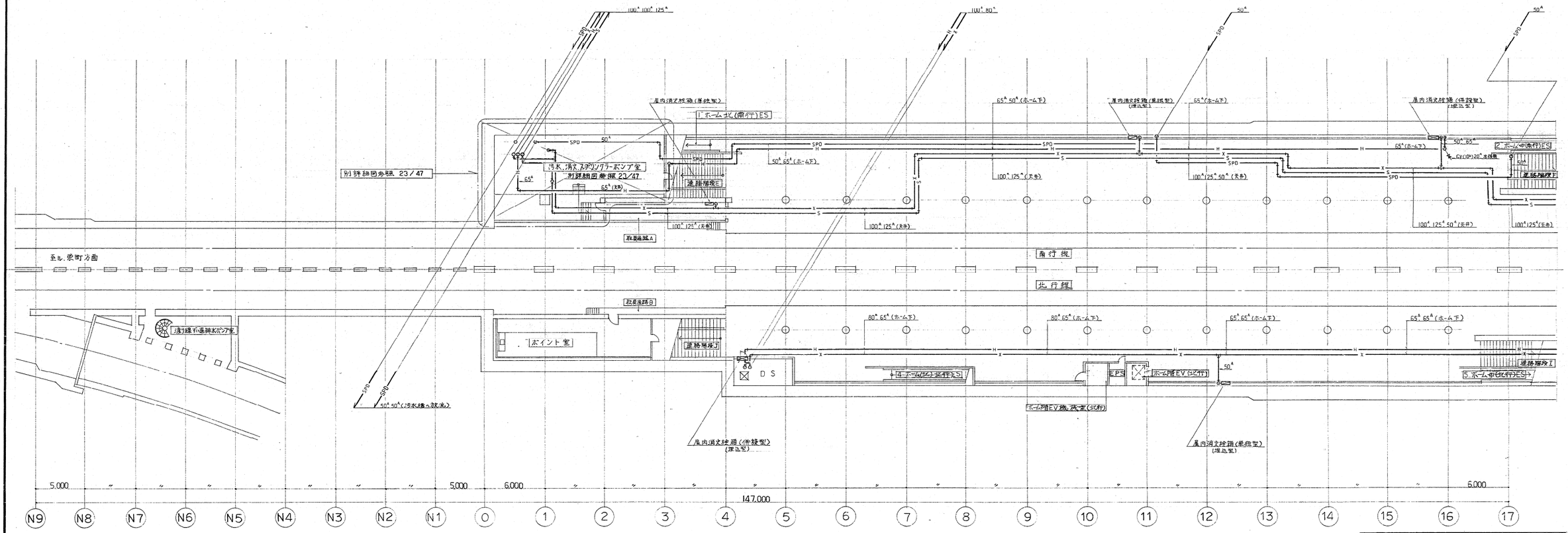

東豊線大通駅

施工図参照番号
No. 23. 24. 25. 28. 29. 30. 34. 60. 116. 117. 118.

工事番号	59・3号設機第12号			
工事名	東豊線大通駅 給排水衛生設備工事			
図面名称	北下4階 消火配管平面図 (北)			
図面番号		47 葉中の 35		
製図	昭和 63 年 8 月 日	縮尺	1:200	
主任技術者	現場代理人	作図	作図	作図

(株)北海道日建設計
主任監理者 監理者

村田煖房・花松共同企業体
代表者 村田煖房工業㈱ TEL 611-7141

0 5 10 15 20 25 30 (m) 1/200

★ドラフターTWA 108

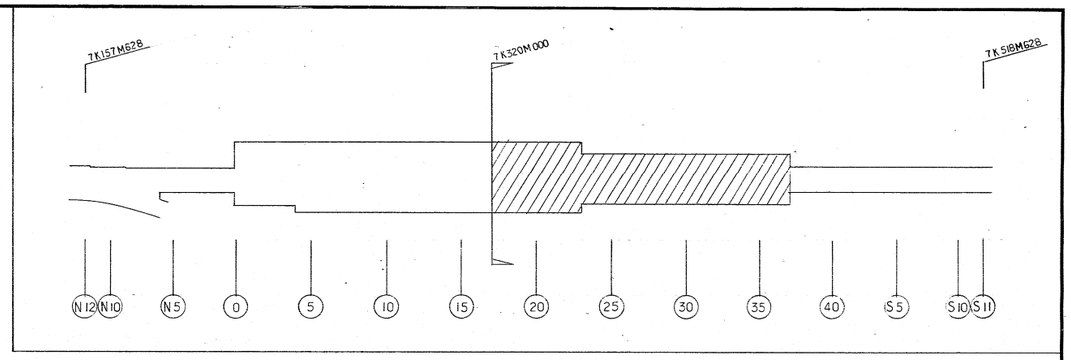

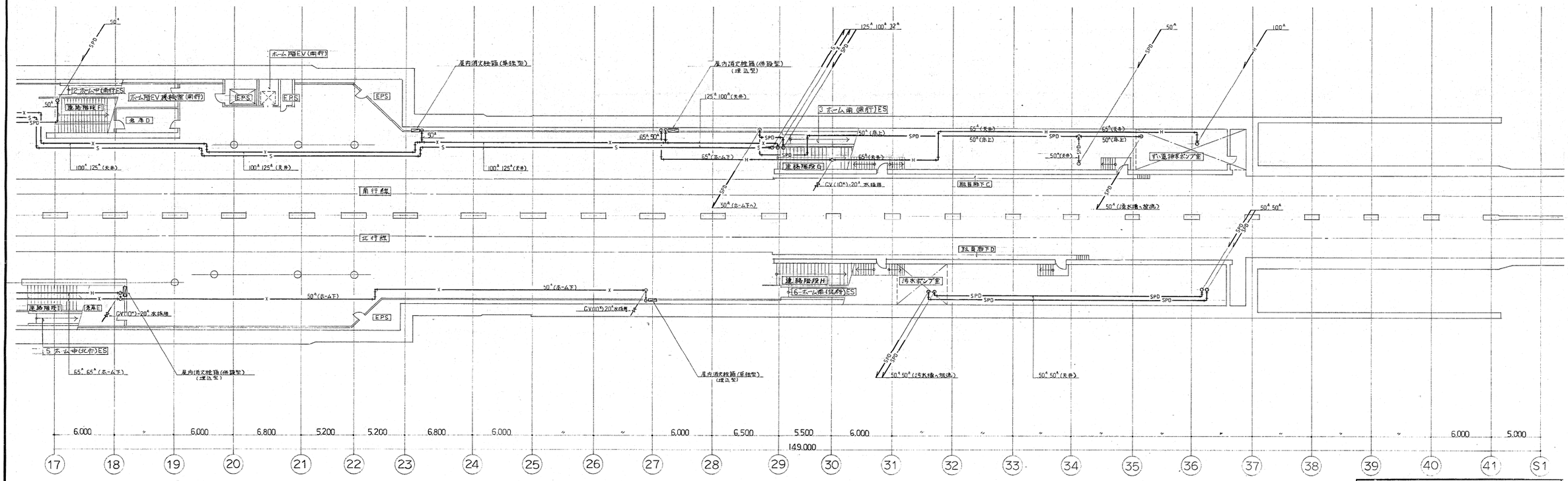

東豊線大通駅

施工図参照番号
No. 26、27、31、32、33、35、36

工事番号	59・3号設機第12号		
工事名	東豊線大通駅 給排水衛生設備工事		
図面名称	地下4階 消火配管平面図 (南)		
図面番号		47 葉中の 36	
製図	昭和 60 年 8 月 日	縮尺	1:200
主任技術者	現場代理人	作図	作図	作図

㈱北海道日建設計
主任管理者 監理者

村田設房・花松共同企業体
代表者 村田設房工業㈱ TEL 611-7141

0 5 10 15 20 25 30 (m) 1/200

★ドウガ-TWA 108

消防器機 仕様

屋内消火栓箱 (併設型)			屋内消火栓箱 (単独型)			屋内消火栓箱 (単独床埋込型)			その他器具		
消火栓箱	1044ᵐᵐ×1600ᵐᵐ×300ᵐᵐ IR=1.6ᵗ 1037×1600×300 IR=1.6ᵗ	1 8	消火栓箱	750ᵗ×1460ᵐᵐ×200ᵐᵐ IR=1.6ᵗ 790×1490×200 IR=1.6ᵗ 805×1460×200 IR=1.6ᵗ	1 1 6	消火栓箱	450ᵗ×450ᵐ×250ᵐ, SUS IR=1.5ᵗ	1	送水口	2連(別壁付差込式) 750×500×10ᵗ	1組
消火栓弁	差込式回転式 40×45°	1				消火栓弁	差込式回転式 40×45°	1	〃	1連(〃) 400×350×10ᵗ	1〃
ホース架	固定式 40×21ᵏ	1	ノズル	差込式 40×13ᵏ	1						
ノズル	差込式 40×13ᵏ	1	ビルホース	差込式 接手付 40×15ᵐ	2	ホース格納箱	686ᵗ×1,110ᵐᵐ×200ᵐᵐ IR=1.6ᵗ	1	放水口	差込式回転式 65×90°L附	1組
ビルホース	〃 接手付 40×15ᵐ	2	消火栓弁	差込式回転式 40×45°	1	ホース架	回転式 40×20ᵏ	1			
ノズル	フンム式 65	1	ホース架	回転式 40×21ᵏ	1	ノズル	差込式 40×13ᵏ	1	散水ヘッド	開鍵型72° MH5515フルチェン	109ᵗ
ホース架	固定式 65×23ᵏ	1				ビルホース	差込式 接手付 40×15ᵐ	1			
ビルホース	差込式接手付 65×20ᵐ	2									
放水口	差込式回転式 65×45°	1									
計		9組			8組			各1組			

消火栓ポンプ	US-HA-80 (ユニット型) 日立製作所
	80ᵐᵐ×0.75ᵐ³/ᵐⁱⁿ×62ᵐ×15ᵏʷ (3ᵖʰ415ᵛ)
	呼水槽 100ᵗ, 流量計50ᵃ, 連成計, 圧力計
	過熱防止オリフィス, フート弁 他附属
消火水槽容量計算	
150ᵐᵐ×5ᵐ×20ᵐᵐ = 15 m³以上	
(3.858+4.117)×3.25÷2×1.35 ″ = 17.4ᵗ > 15ᵗ	

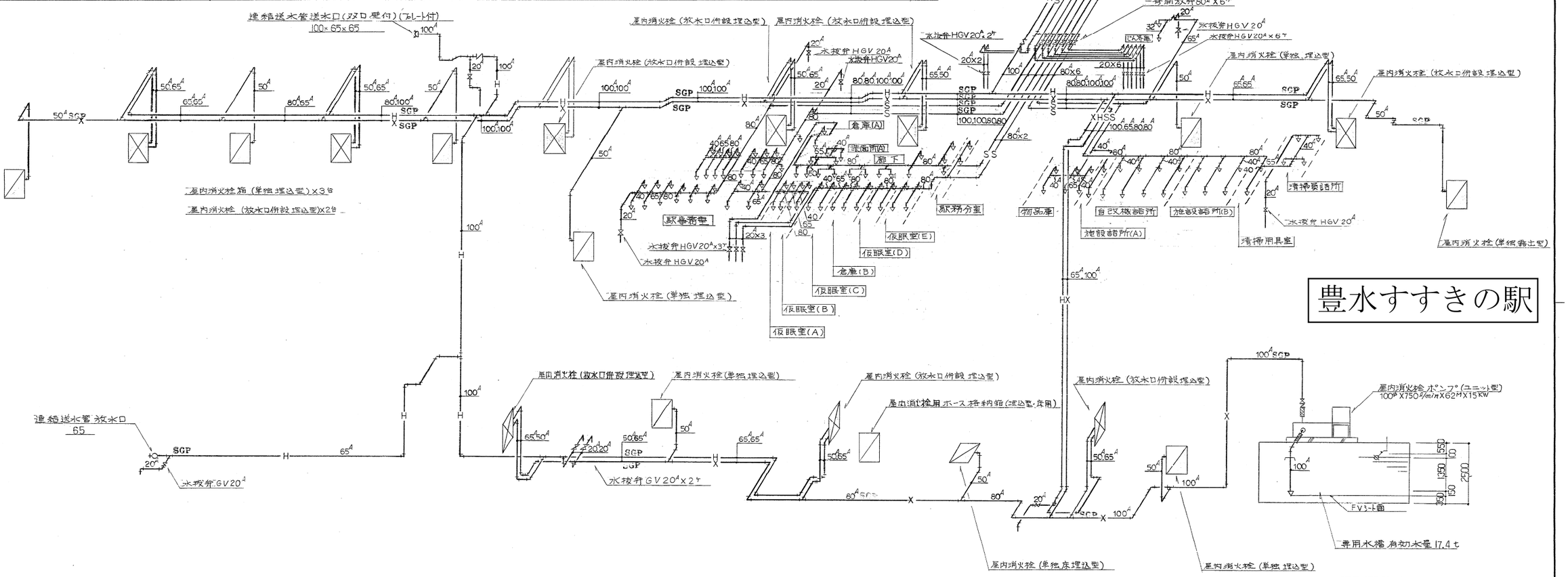

豊水すすきの駅

連結散水設備系統別ヘッド数一覧表

系統名	室名	数量
S-1	駅事務室 ヘッド20ヶ	計 20ヶ
S-2	駅事務室 ヘッド12ヶ 仮眠室(A)ヘッド4ヶ 仮眠室(B)ヘッド4ヶ	〃 20ヶ
S-3	仮眠室(C)ヘッド4ヶ 倉庫(B)ヘッド6ヶ 仮眠室(D)ヘッド4ヶ 仮眠室(E)ヘッド4ヶ 駅務分室ヘッド2ヶ	〃 20ヶ
S-4	倉庫(A)ヘッド2ヶ 職員廊下&洗面所(A)ヘッド17ヶ	〃 19ヶ
S-5	物品庫 ヘッド6ヶ、施設詰所(A)ヘッド2ヶ じん芥庫 ヘッド2ヶ	〃 10ヶ
S-6	自改機詰所ヘッド8ヶ 施設詰所(B)ヘッド6ヶ 清掃用具室ヘッド2ヶ 清掃員詰所ヘッド4ヶ	〃 20ヶ
		合計 109ヶ

凡例

記号	名称	備考	メーカー名
	屋内消火栓	連結送水管放水口併設型	立売堀製作所
	〃	単独型	〃
	連結送水管ホース格納箱		〃
○ ▽	連結散水ヘッド	開鍵型72°	高圧防災
GV(HGV)	ゲート弁	GV-JIS10K HGV-連結散水設備用鋳鉄弁	東洋バルブ
CV	チャッキ弁		〃
FJ	ステンレスフレキ		機械エイクリップ
O+	連結送水管放水口		立売堀製作所
X SGP	屋内消火栓配管	配管用炭素鋼鋼管(白)	日本鋼管
S SGP	連結散水設備配管	〃	〃
H SGP	連結送水管配管	〃	〃
	送水口	壁埋込型双口	立売堀製作所
HBV	ボール弁	JIS 16ᵏ 鋳鋼製	東洋バルブ

(株)北洋設備設計事務所

主任配管者	監理者

施工図参照番号

工事番号	59・3号設機第18号
工事名	東豊線すすきの駅衛生設備工事 (豊水すすきの駅)
図面名称	防災配管系統図
図面番号	30 葉中の 16
製図	昭和63年8月日 縮尺 NON-SCALE

主任技術者	現場代理人	作図	作図	作図

大信工機株式会社 TEL741-0555

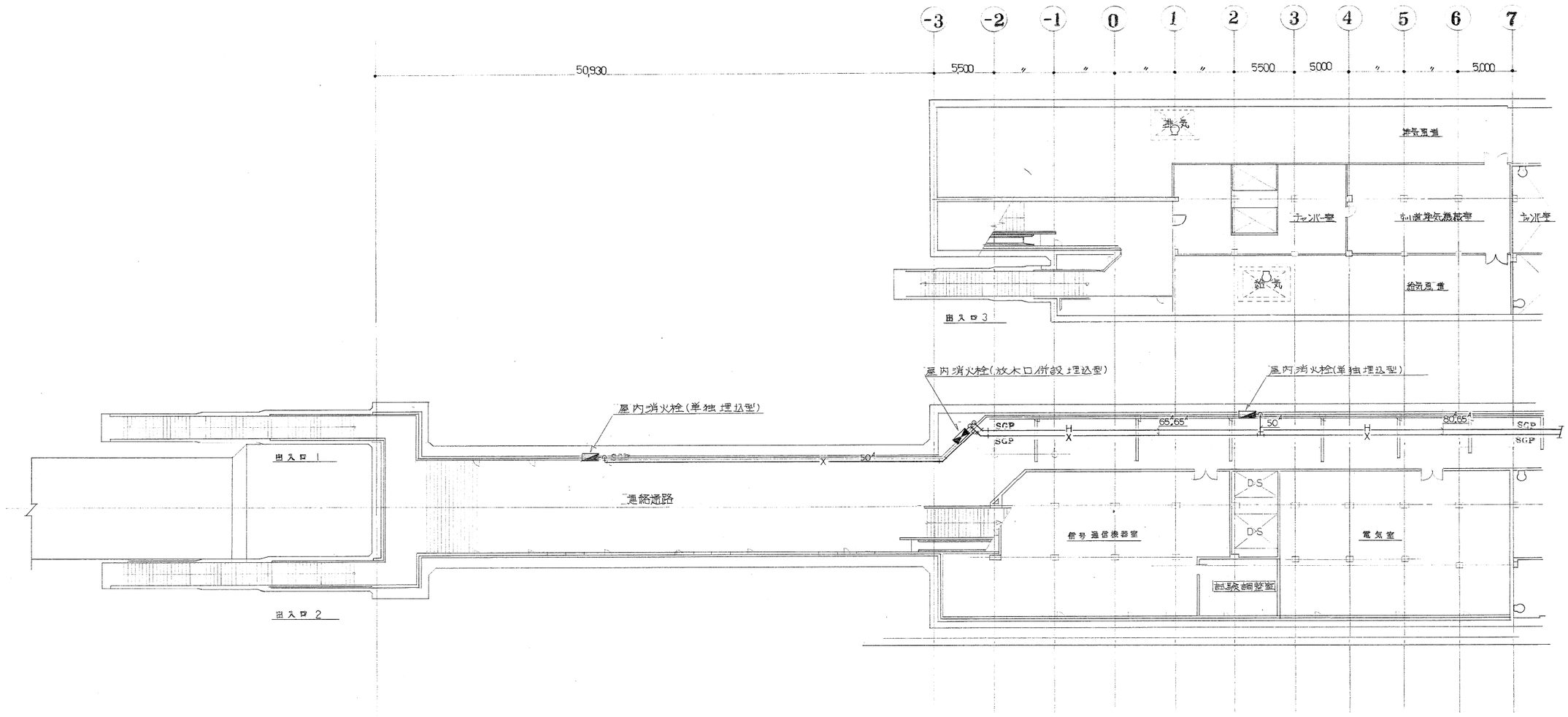

豊水すすきの駅

地下 1 階平面図（1） s=1:200

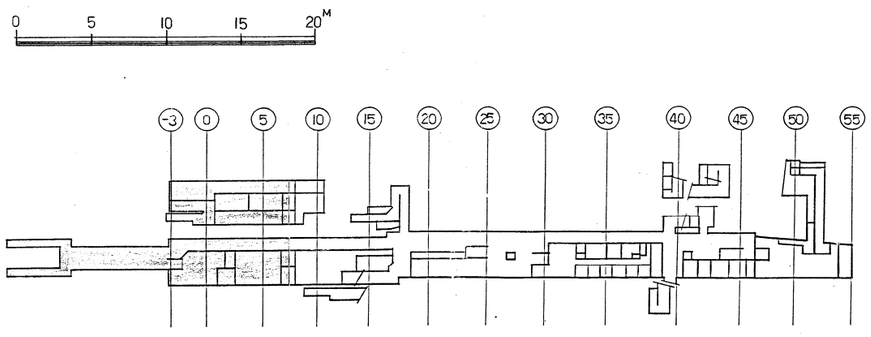

関北港設備設計事務所	
主任技術者	監理者

施工図参照番号
NO. 17 , 25

工事番号	59・3号設機 第 18 号			
工事名	東豊線すすきの駅南詳水衛生設備工事（豊水すすきの駅）			
図面名称	地下 1 階平面図(1) 防災配管			
図面番号	30 葉中の 17			
製図	昭和 63年 8 月 日	縮尺	1：200	
主任技術者	現場代理人	作図	作図	作図

大信工機株式会社 TEL 741-0555

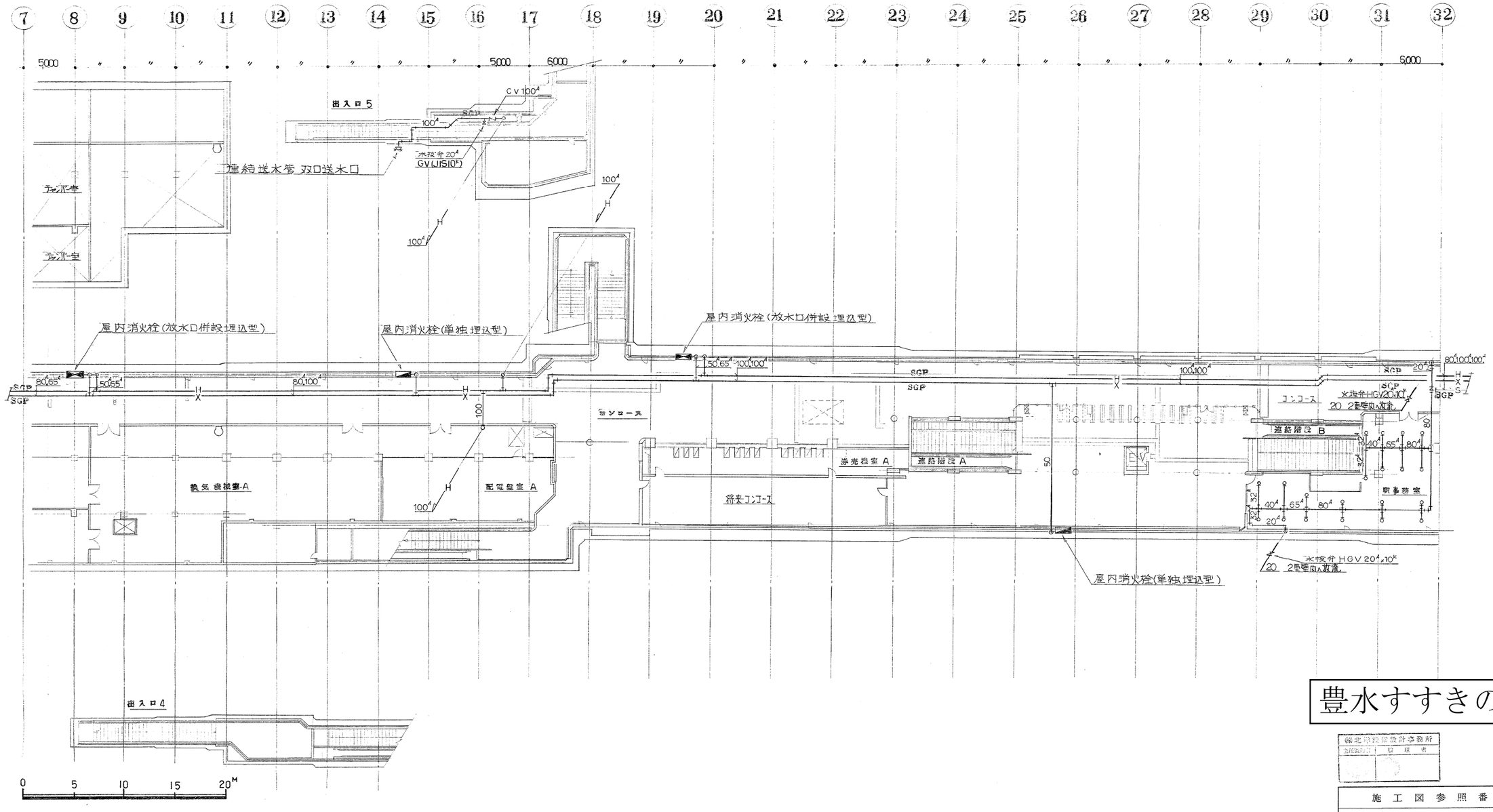

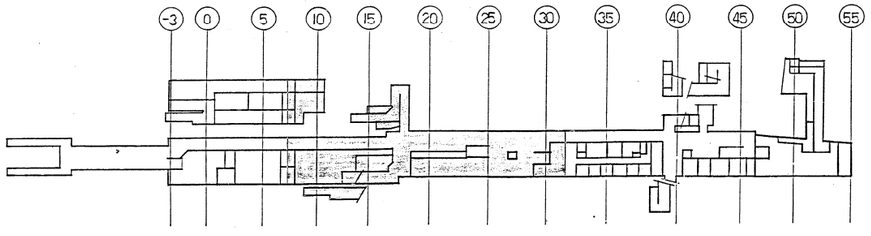

地下 1 階平面図 (2) S=1:200

豊水すすきの駅

鐵北線建設部設計事務所	
主任技術者	監 理 者

施 工 図 参 照 番 号
NO.17, 18, 19

工事番号	59・3号 設機 第 18 号			
工 事 名	東豊線すすきの駅給排水衛生設備工事 (豊水すすきの駅)			
図面名称	地下 1 階平面図(2)防災配管			
図面番号	30 葉中の 18			
製 図	昭和63年 8 月 日	縮 尺	1:200	
主任技術者	現場代理人	作 図	作 図	作 図

大信工機株式会社 TEL 741-0555

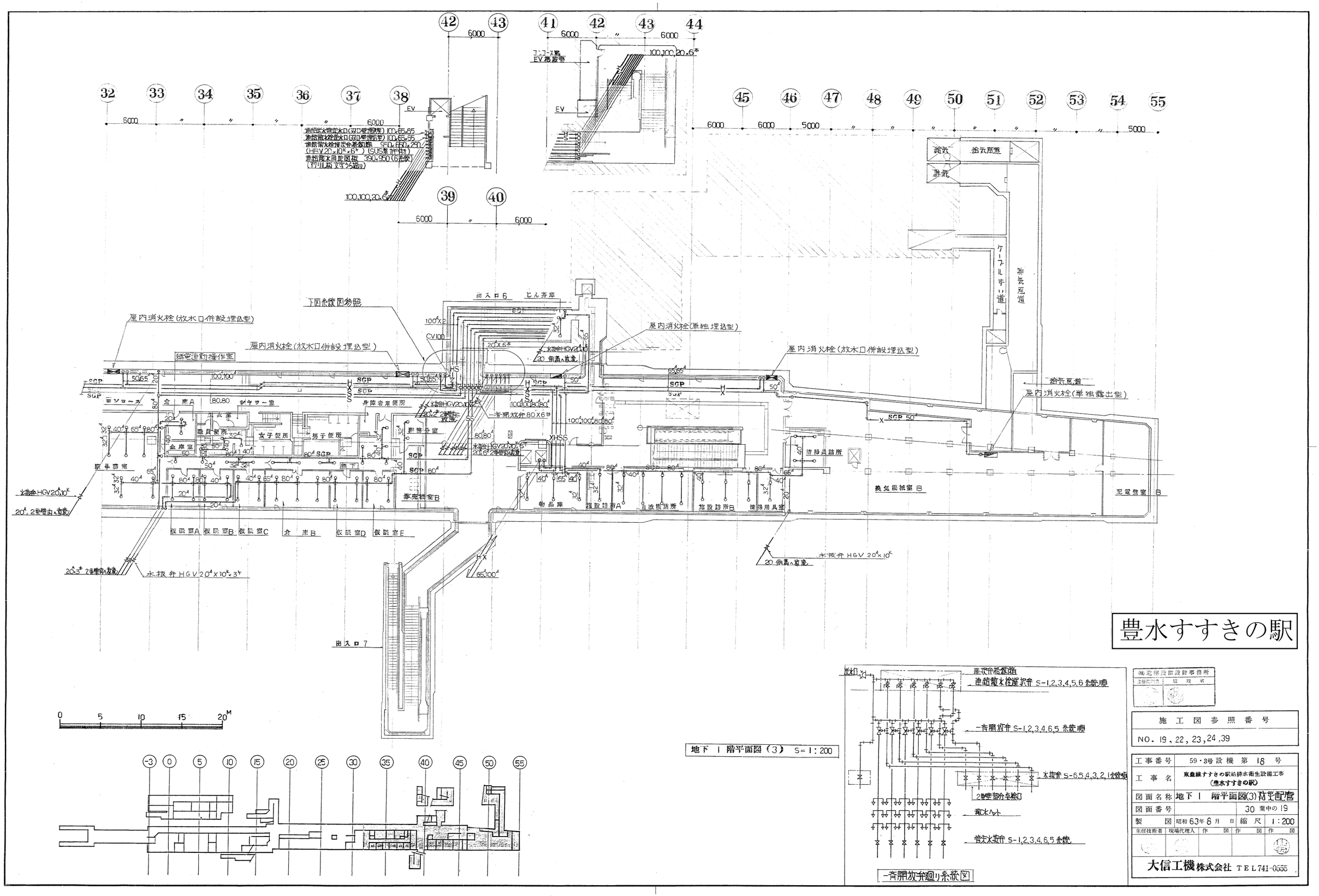

地下1階平面図(3) S=1:200

一斉開放弁廻り系統図

豊水すすきの駅

(株)花祥設備設計事務所
主任技術者 監理者

施工図参照番号
NO. 19, 22, 23, 24, 39

工事番号	59・3号設機 第18号			
工事名	東豊線すすきの駅給排水衛生設備工事 (豊水すすきの駅)			
図面名称	地下1階平面図(3) 防災配管			
図面番号	30 葉中の 19			
製図	昭和63年6月 日	縮尺	1:200	
主任技術者	現場代理人	作図	作図	作図

大信工機株式会社 TEL 741-0555

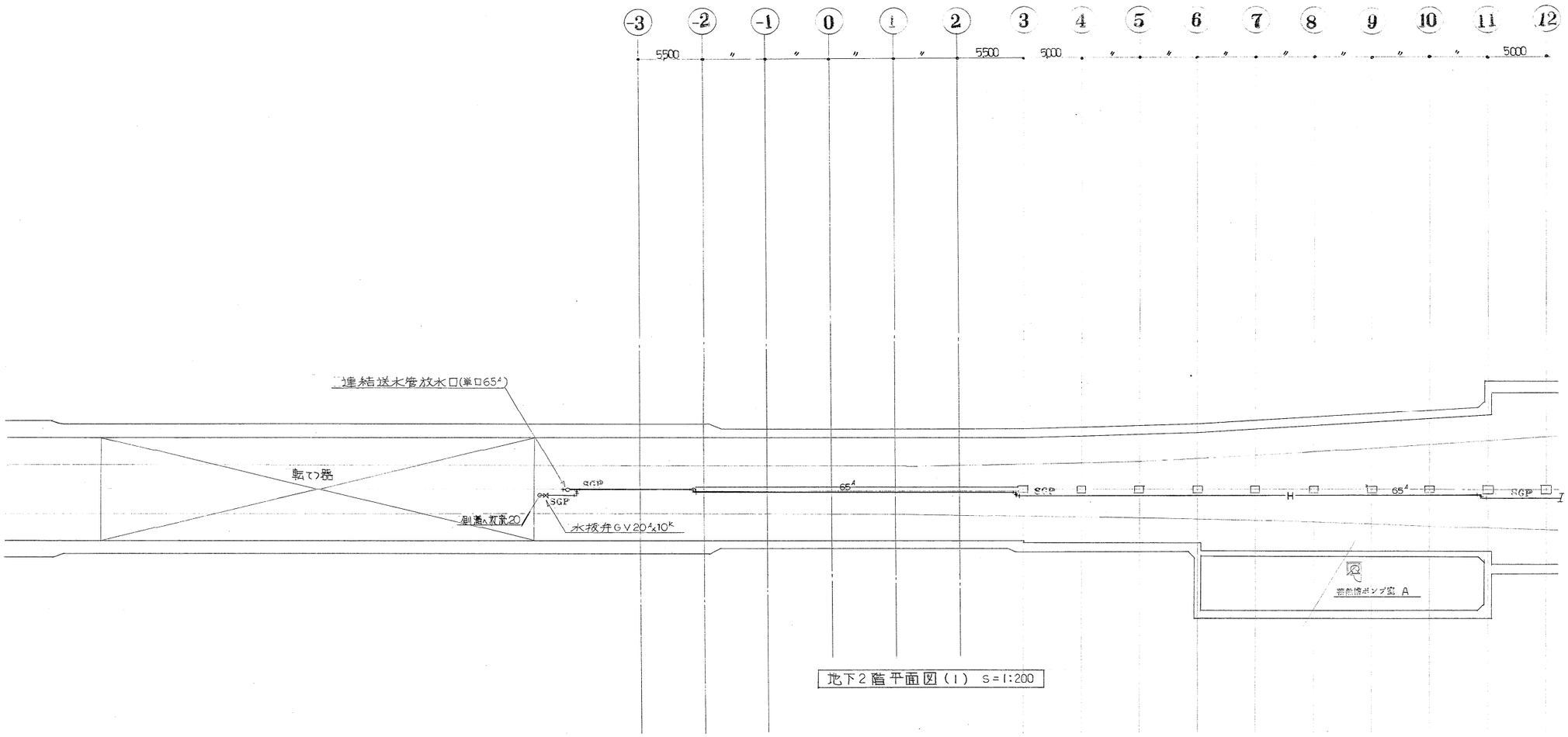

地下2階平面図(1) S=1:200

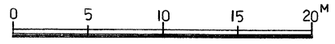

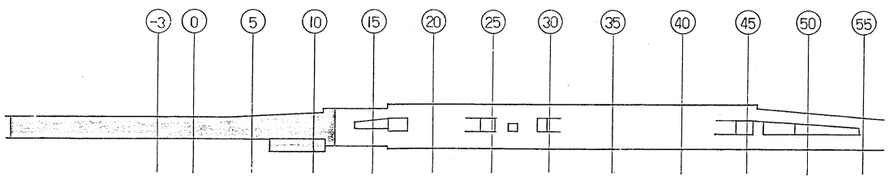

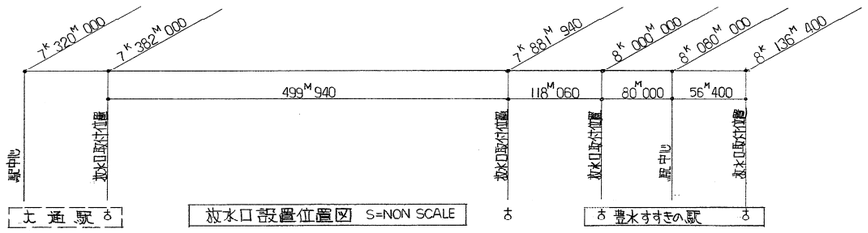

放水口設置位置図 S=NON SCALE

豊水すすきの駅

東北津設備設計事務所	
主任技術者	現場代理者

施工図参照番号
NO.37

工事番号	59・3号設機 第 18 号			
工事名	鹿島線すすきの駅給排水衛生設備工事 (豊水すすきの駅)			
図面名称	地下 2 階平面図(1) 防災配管			
図面番号		30 葉中の 20		
製図	昭和 63年 8 月 日	縮尺	1:200	
主任技術者	現場代理人	作図	作図	作図

大信工機株式会社 TEL 741-0555

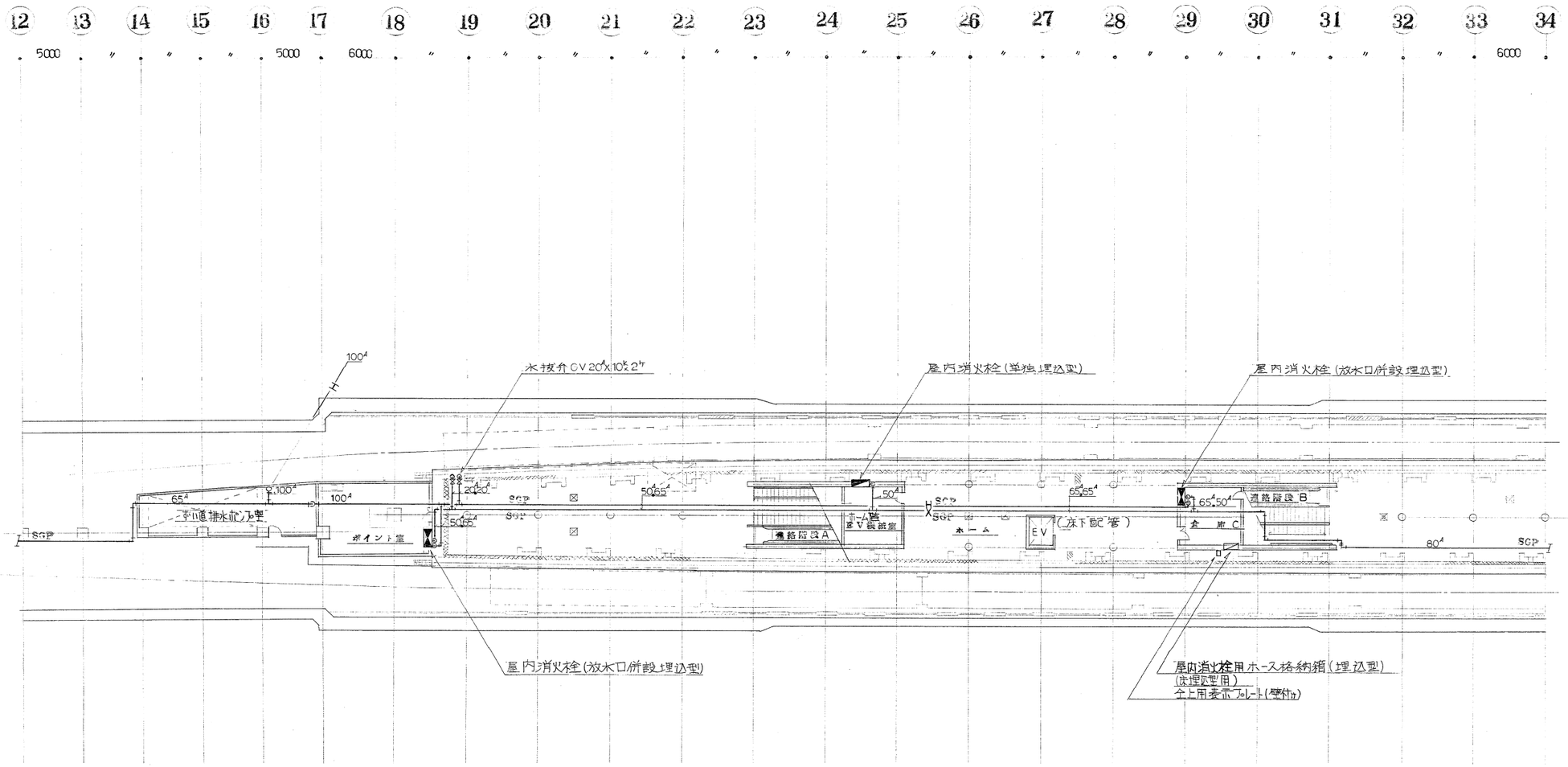

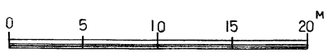

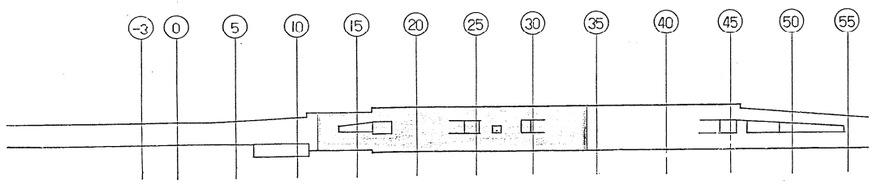

地下 2 階平面図 (2)　S = 1:200

豊水すすきの駅

東北鉄道設計事務所	
主任設計者	製図者

施工図参照番号
NO. 14,37

工事番号	59・3号 設機 第 18 号			
工事名	東豊線すすきの駅給排水衛生設備工事 (豊水すすきの駅)			
図面名称	地下 2 階平面図(2) 配管			
図面番号			30 葉中の 21	
製図	昭和 63 年 8 月 日		縮尺	1:200
主任技術者	現場代理人	作図	作図	作図

大信工機株式会社 TEL 741-0555

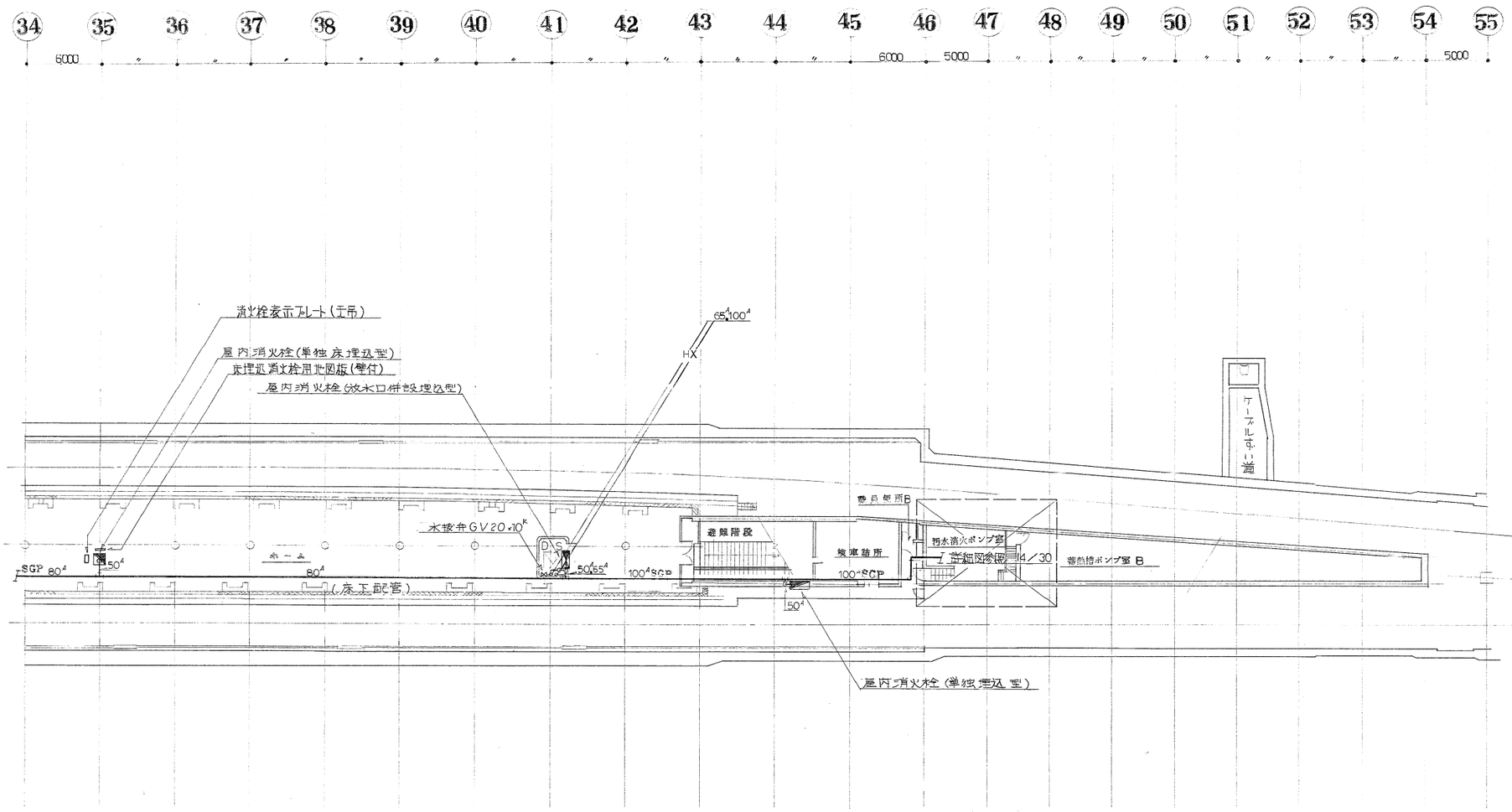

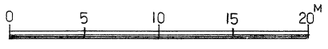

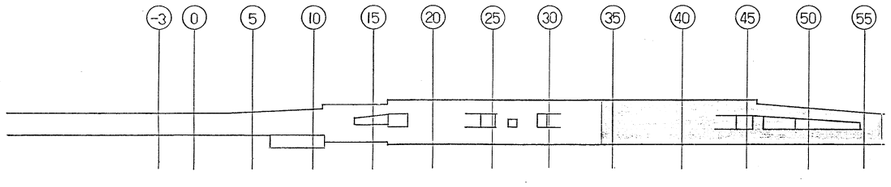

地下 2 階平面図 (3) s = 1:200

豊水すすきの駅

国鉄清算事業団	
主任監理官	監理官

施工図参照番号
NO. 15, 42, 43

工事番号	59・3号設機 第 18 号			
工事名	東豊線すすきの駅蓄熱槽設備工事 (豊水すすきの駅)			
図面名称	地下 2 階平面図(3) 防災配管			
図面番号	30 葉中の 22			
製図	昭和63年8月 日	縮尺	1:200	
主任技術者	現場代理人	作図	作図	作図

大信工機株式会社 TEL 741-0555

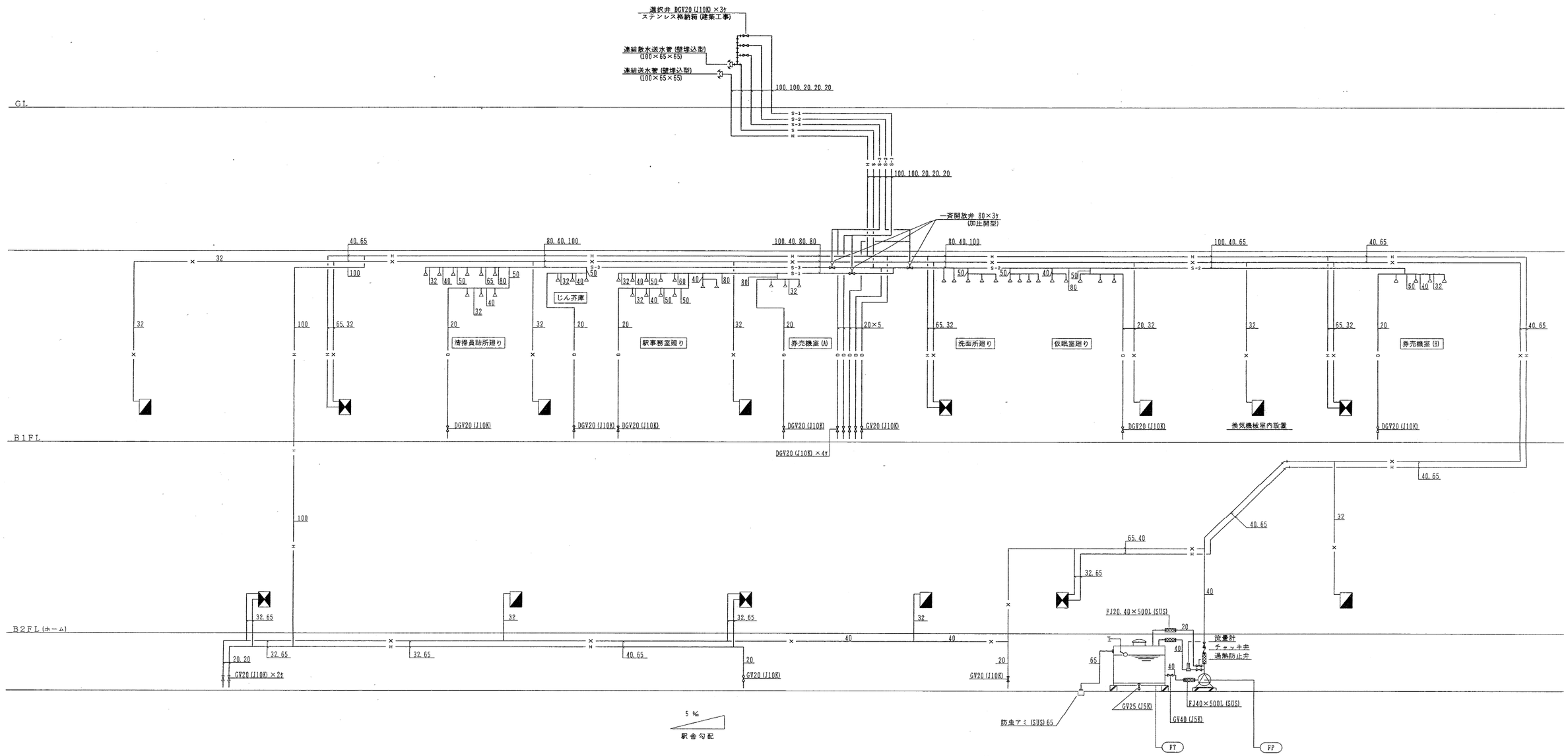

学園前駅

機器表

記号	名称	仕様	数量	製造メーカー
F P	屋内消火栓ポンプ	40φ×140L/m×79m　制御盤付 付属品　圧力計　連成計　過熱防止用弁　仕切弁　逆止弁 可とう継手　ポンプ性能試験装置 (補給水タンク無し) 3φ×415V 5.5KW	1	(株)荏原製作所 型式 40×FMSFU 455.5E
F T	屋内消火栓水槽	FRP製　単板2.0×1.5×1.5H　有効3.3m²2/3G 鋼製架台付	1	三菱樹脂(株) 型式 GA型

記

1. 屋内消火栓設備用 連結送水管設備用バルブは、特記部以外JIS10K型ゲート弁とする。
2. 連結散水設備用バルブは、全てダクタイル鋳鉄製ゲート弁10K型とする。

凡例

2号 屋内消火栓(単独型)

2号 屋内消火栓(放水口併設型)

施工図参照番号
5~7.11~21.24.26.

工事番号	3 設機第 7 号		
工事名	東豊線学園前駅給排水衛生設備工事		
図面名称	消火設備・系統図		
図面番号	13 / 25	縮尺	1:NO
製図	平成6年7月 日		
監理技術者	主任技術者	現場代理人	作図

道日建・岡・山道特定共同企業体
主任監理者

三和温調工業株式会社　TEL 783-6760

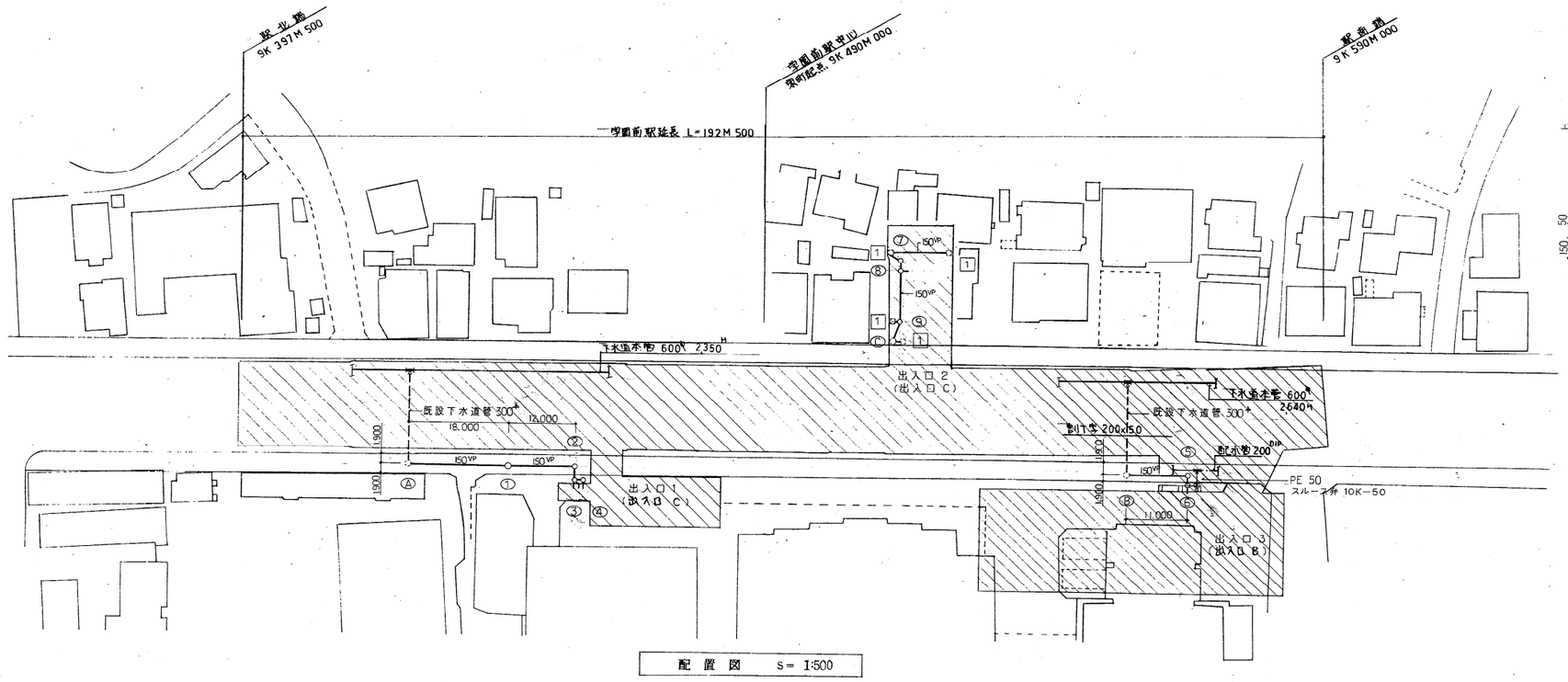

配 置 図 S= 1:500

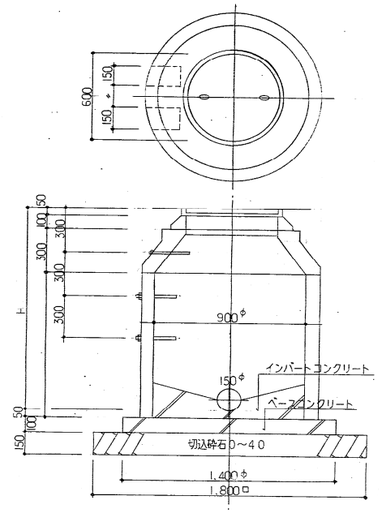

Ⅱ号人孔桝 詳細図 S=1/20

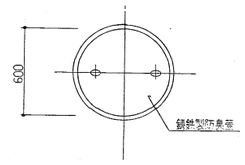

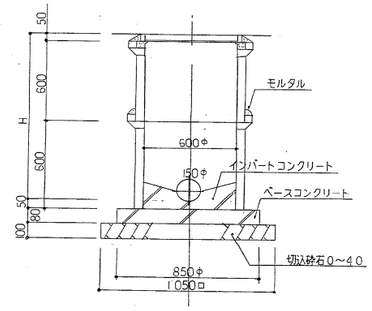

汚水桝(歩道部)詳細図 S=1/20

排 水 桝 一 覧 表

NO	種 別	寸 法	蓋の種別	備 考
①	汚 水 桝	900φX1400H	600φ(D)	Ⅱ号人孔桝,インバート仕上
②	汚 水 桝	600φX1200H	MHAAR 500φ(D)	交通局マーク入,インバート仕上
③	汚 水 桝	450φX720H	MHAAR 400φ(D)	交通局マーク入,インバート仕上
④	泥 溜 桝	450φX650H	MHAAR 400φ(D)	交通局マーク入,泥溜H=150以上
⑤	汚 水 桝	600φX1200H	MHAAR 600φ(D)	交通局マーク入,インバート仕上
⑥	汚 水 桝	450φX800H	MHAAR 600φ(D)	交通局マーク入,インバート仕上
⑦	泥 溜 桝	450φX580H	MHAAR 400φ(D)	交通局マーク入,泥溜H=150以上
⑧	泥 溜 桝	450φX660H	MHAAR 400φ(D)	交通局マーク入,泥溜H=150以上
⑨	泥 溜 桝	450φX760H	MHAAR 400φ(D)	交通局マーク入,泥溜H=150以上
Ⓐ	市Ⅰ号人孔桝	900φX1700H	600φ(D)	インバート仕上
Ⓑ	市Ⅰ号人孔桝	900φX2250H	600φ(D)	インバート仕上
Ⓒ	市 公 設 桝	500φX800H	CON蓋	
Ⅰ	集 水 桝	———	———	建築工事

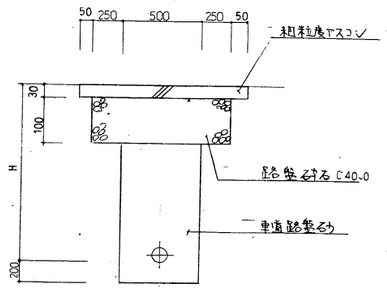

歩道部

通路復旧図 S = NO

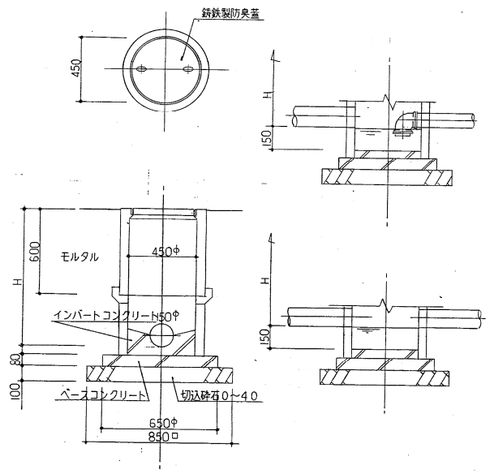

汚水桝,泥溜桝,トラップ桝詳細図 S=1/20

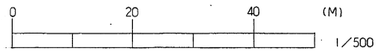

学園前駅

施 工 図 参 照 番 号
2.20.21.23.25.27.

工事番号	3 設機第 7 号		
工 事 名	東豊線学園前駅給排水衛生設備工事		
図面名称	配 置 図 (屋 外 配 管 図)		
図面番号	5 / 25	縮 尺	1:500
製 図	平成 6 年 7 月 日		1:20
監理技術者	主 任 技 術 者	現場代理人	作 図

道日建・岡・山道特定共同企業体
主 任 監 理 者

三和温調工業株式会社 TEL 783-6760

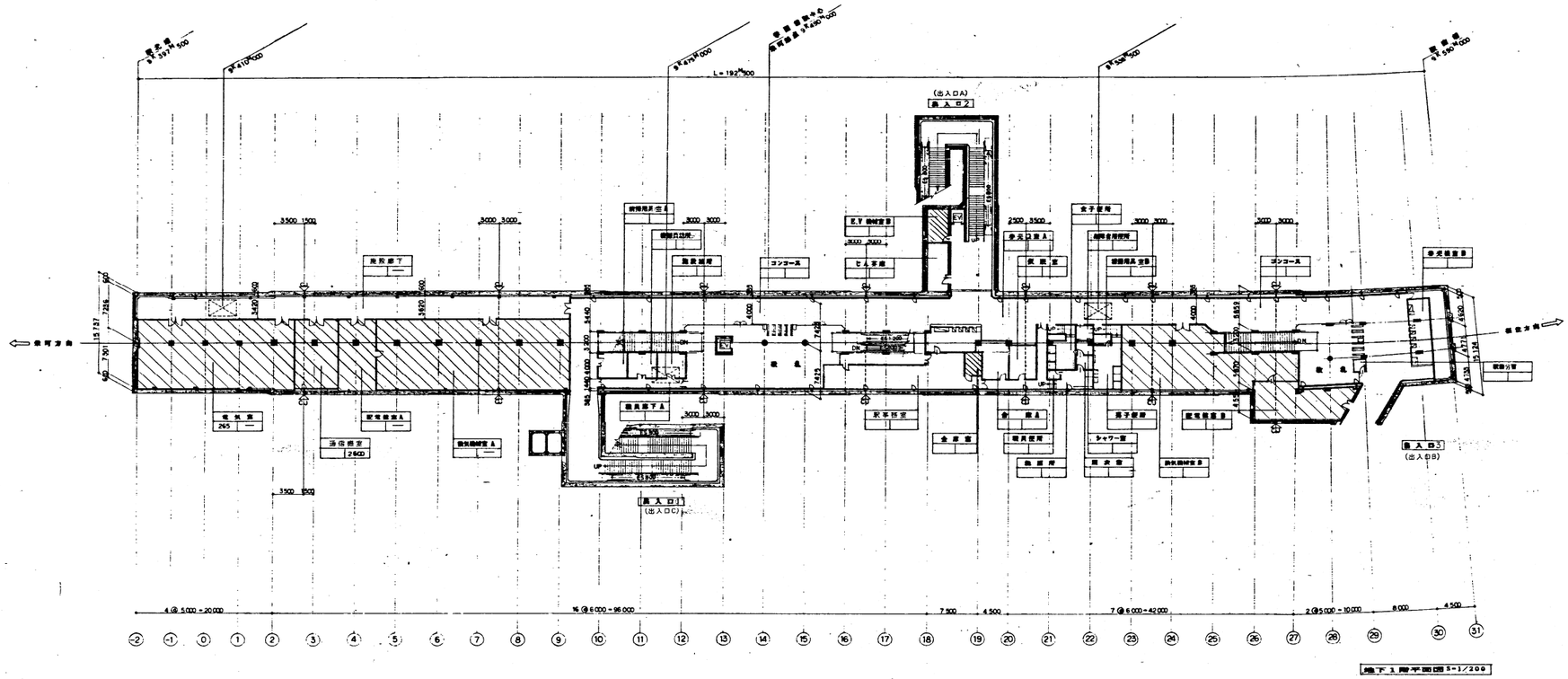

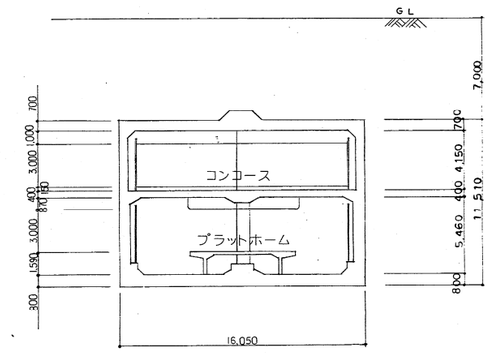

駅舎標準断面図

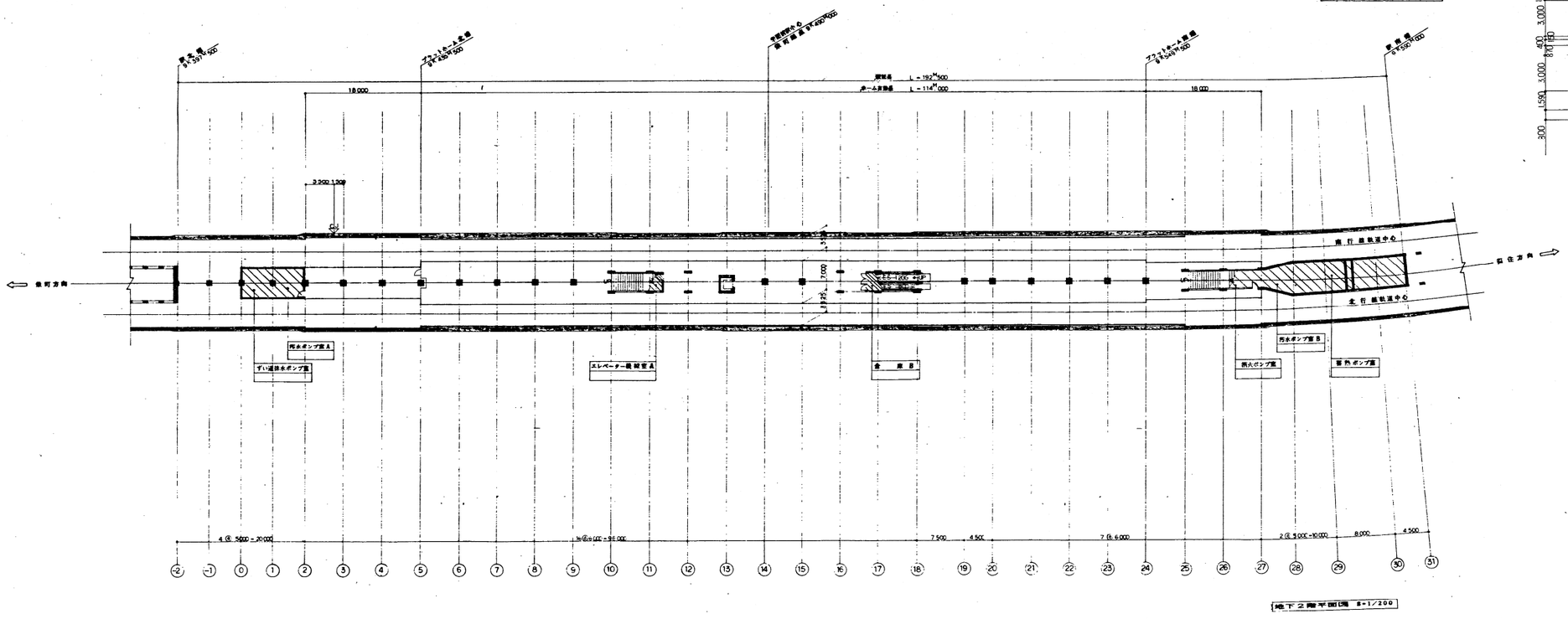

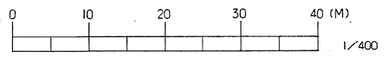

防火区画部分を示す

学園前駅

施工図参照番号

工事番号	3 設機 第 7 号		
工事名	東豊線学園前駅給排水衛生設備工事		
図面名称	全体図、断面図		
図面番号	3 ／ 25	縮尺	1:400
製図	平成 6 年 7 月 日		
監理技術者	主任技術者	現場代理人	作図

道日建・岡・山道特定共同企業体
主任監理者

三和温調工業株式会社 TEL 783-6760

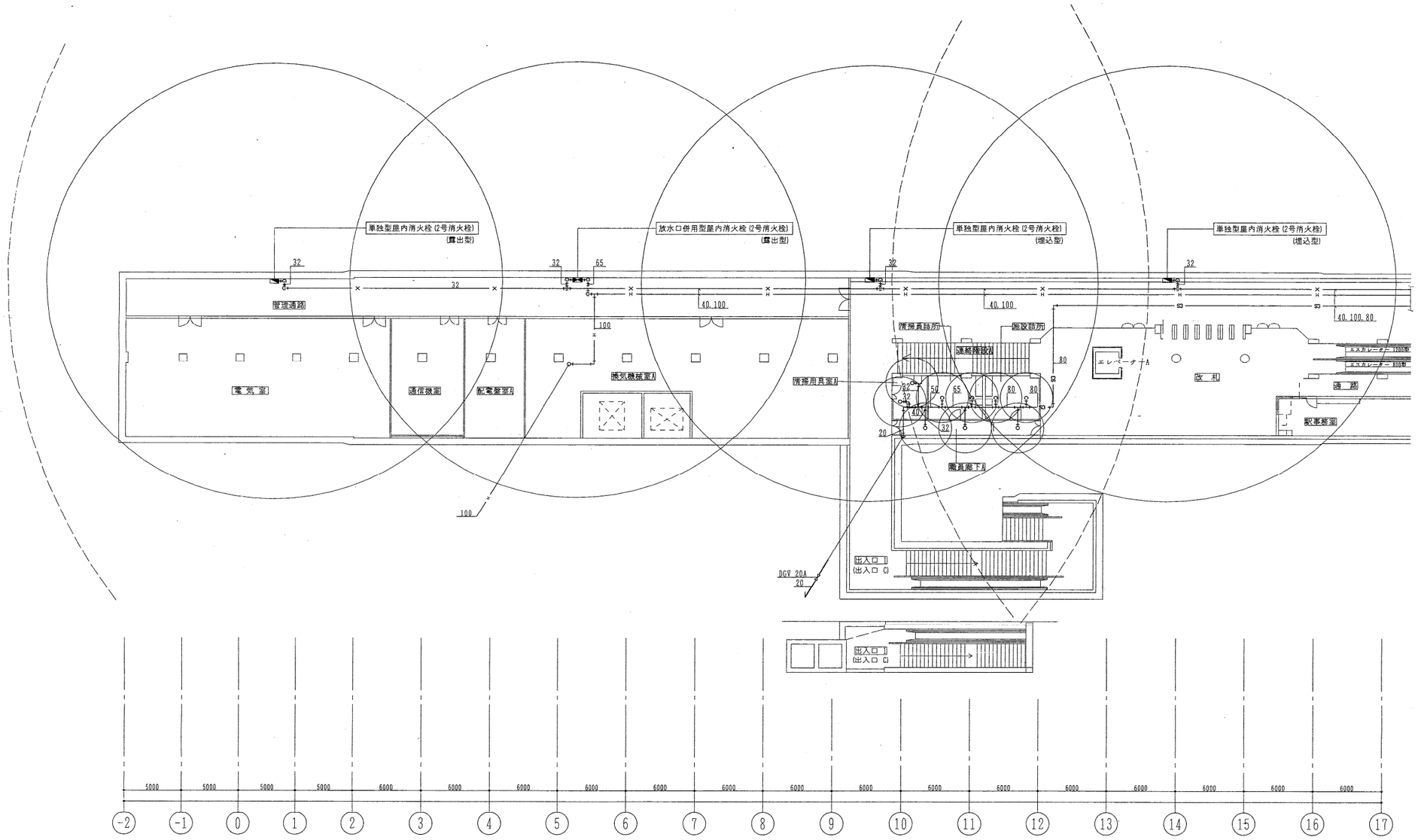

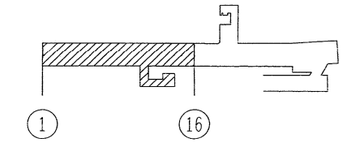

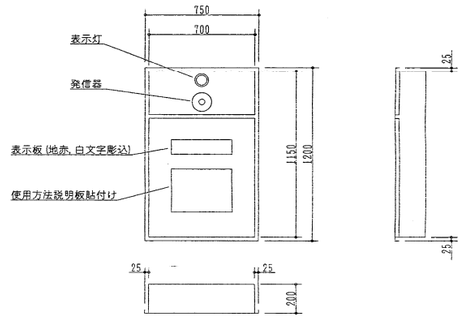

1.6 鉄厚鋼板
メラニン樹脂塗料焼付仕上げ

屋内消火栓（単独型）詳細図 S=1/20

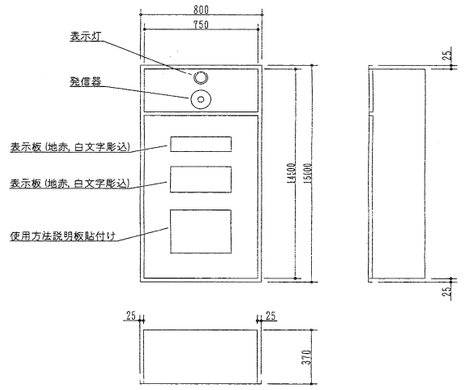

1.6 鉄厚鋼板
メラニン樹脂塗料焼付仕上げ

屋内消火栓（併設型）詳細図 S=1/20

記
1.屋内消火栓、送水口は詳細図参照

学園前駅

連結散水設備系統

色別	系統	系統別名称	室名
アカ	S－1	駅事務室系統	駅事務室、券売機室A
グリーン	S－2	仮眠室系統	倉庫A、仮眠室、職員廊下B、洗面所、脱衣室、清掃用具庫B、券売機室B
ピンク	S－3	施設詰所系統	清掃用具庫B、清掃員詰所、施設詰所、職員廊下A、じん芥庫

0　10　20 (M)
1／200

道日建・岡・山道特定共同企業体
主任監理者

施工図参照番号
12~15、18、19、25、

工事番号	3設機第7号		
工事名	東豊線学園前駅給排水衛生設備工事		
図面名称	地下1階　消火設備配管図－1		
図面番号	14 ／ 25	縮尺	1:200
製図	平成6年7月　日	1:20	
監理技術者	主任技術者	現場代理人	作図

三和温調工業株式会社　TEL 783－6760

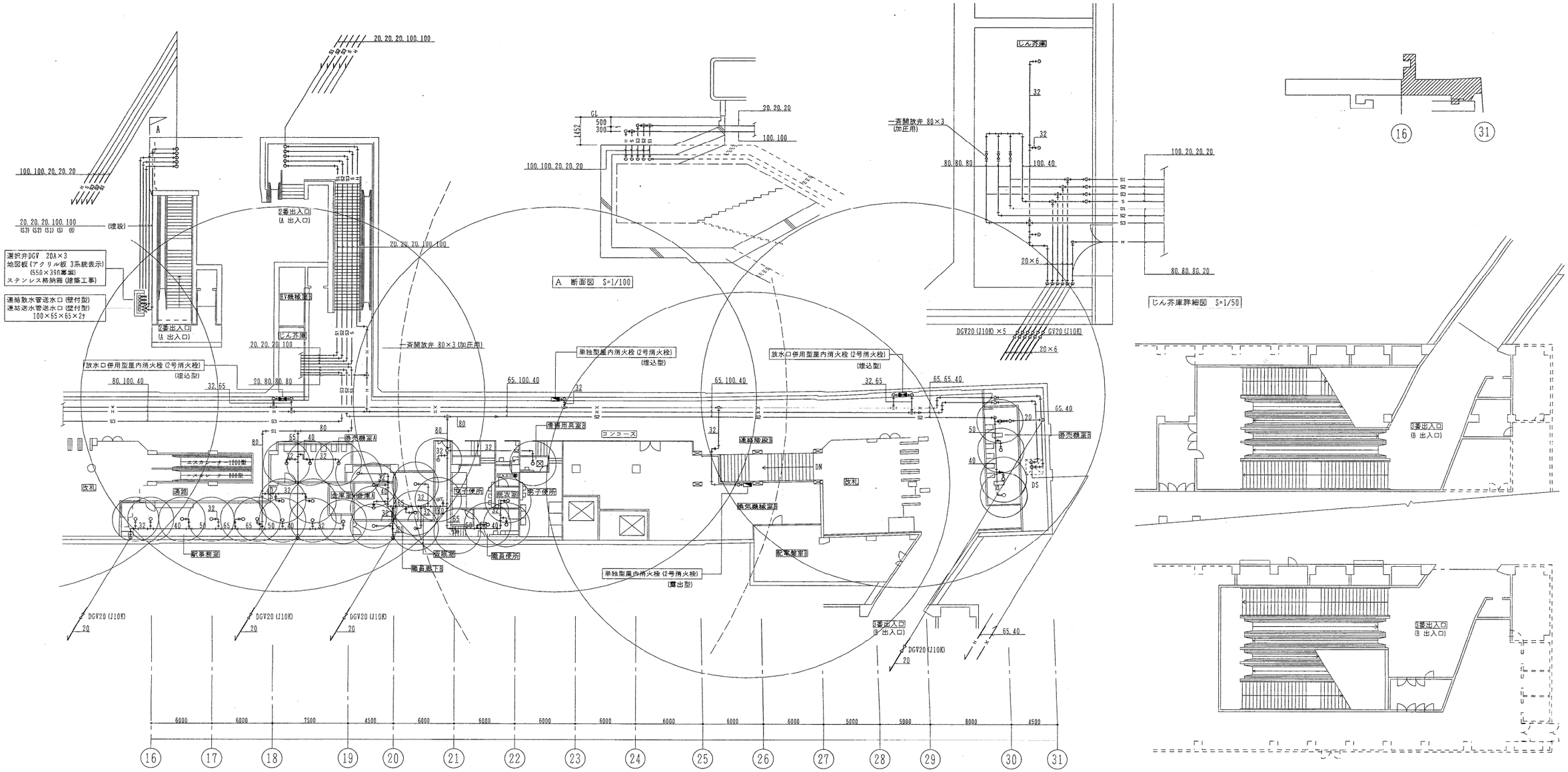

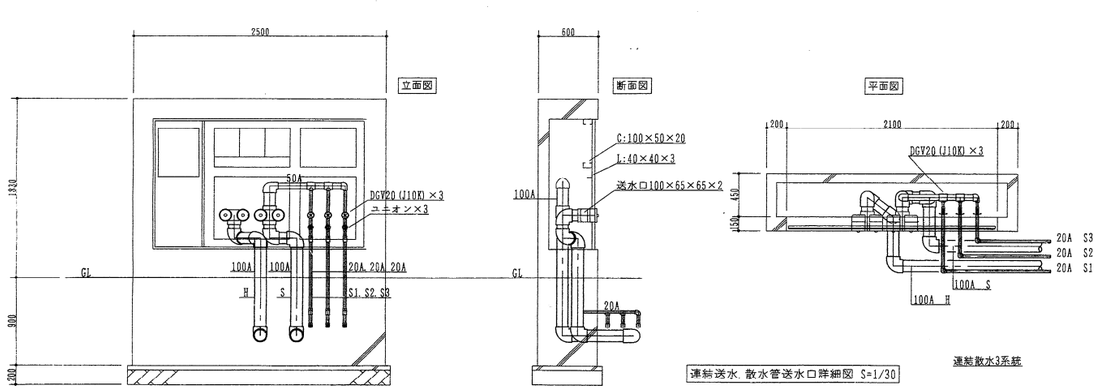

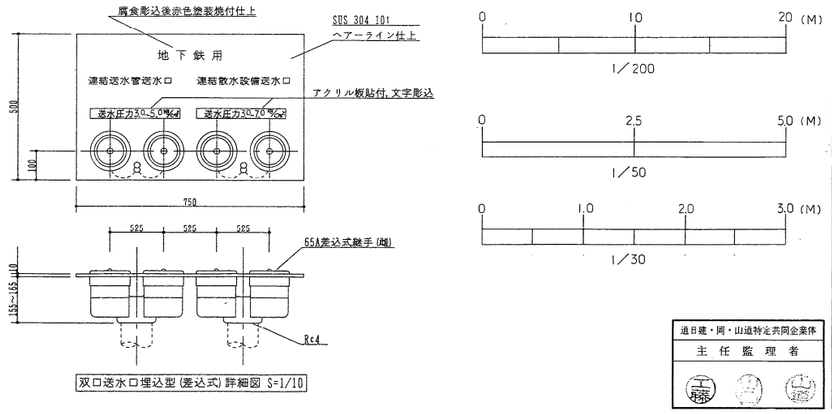

学園前駅

施工図参照番号
15~21. 24. 26.

工事番号	3 設機第 7 号		
工事名	東豊線学園前駅給排水衛生設備工事		
図面名称	地下1階 消火設備配管図 −2		
図面番号	15 / 25	縮尺	1:200
製図	平成6年7月 日	1:30	1:50
監理技術者	主任技術者	現場代理人	作図

道日建・岡・山道特定共同企業体
主任監理者

三和温調工業株式会社 TEL.783−6760

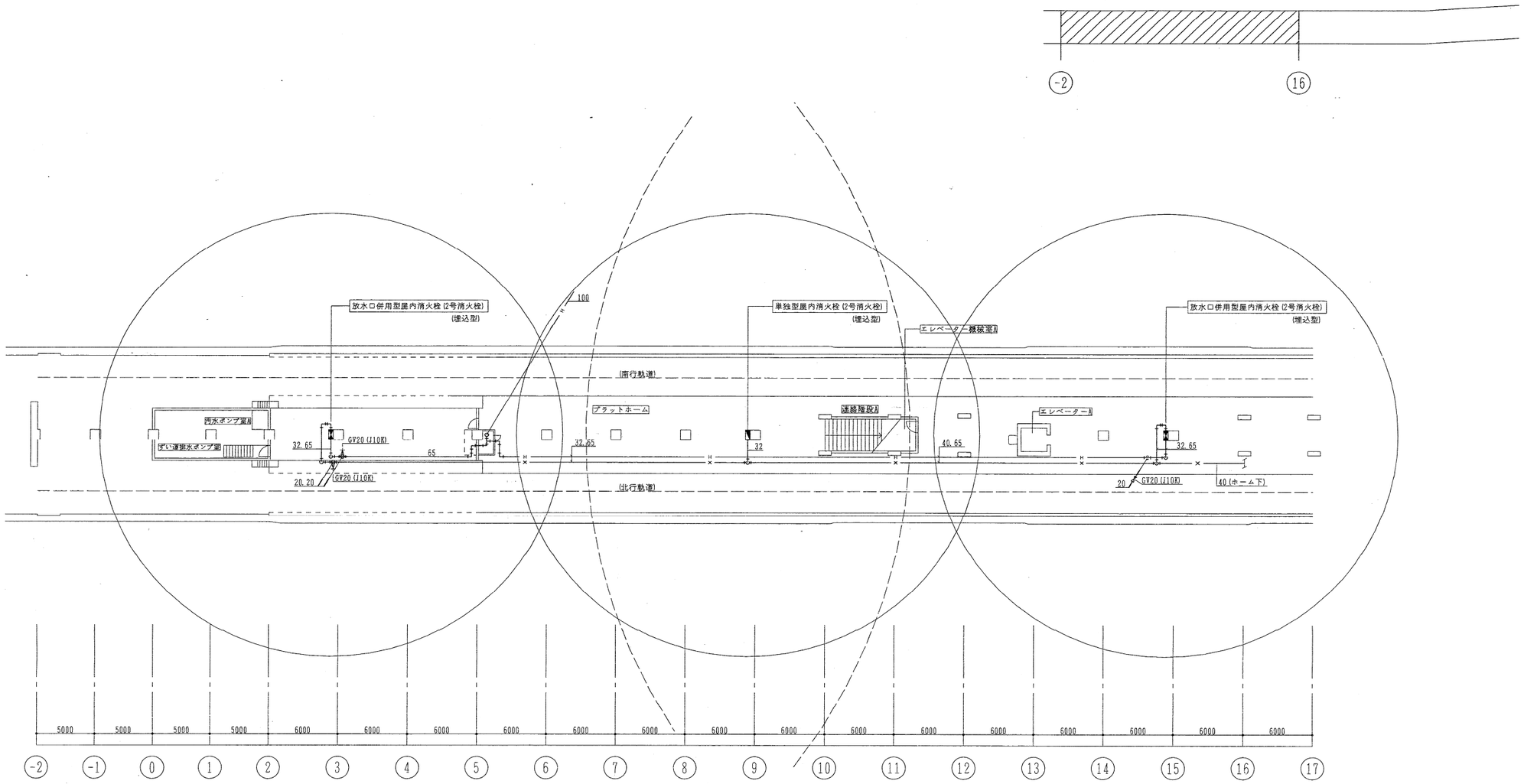

学園前駅

施工図参照番号
5.6.

工事番号	3 設機 第7号		
工事名	東豊線学園前駅給排水衛生設備工事		
図面名称	地下2階 消火設備配管図 −1		
図面番号	16 / 25	縮尺	1:200
製図	平成6年7月 日		
監理技術者	主任技術者	現場代理人	作図
三和温調工業株式会社 TEL 783−6760			

0 10 20 (M)
1/200

道日建・岡・山道特定共同企業体
主任監理者