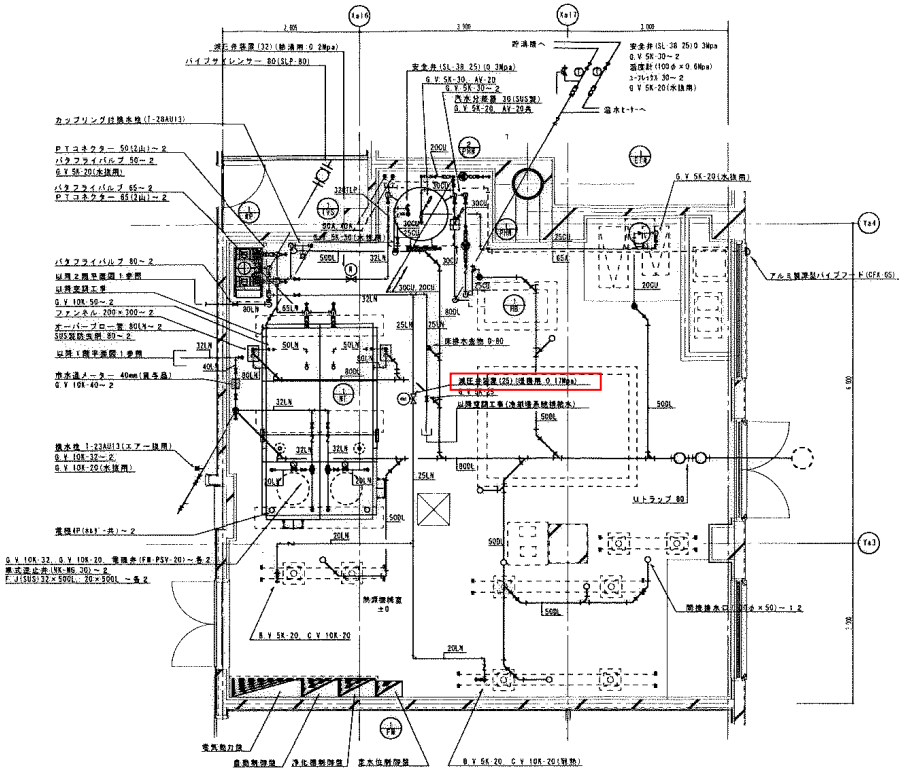

熱源機械室詳細図 S＝1／50

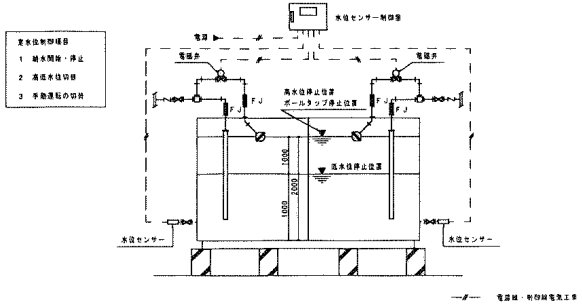

水位センサーシステム図

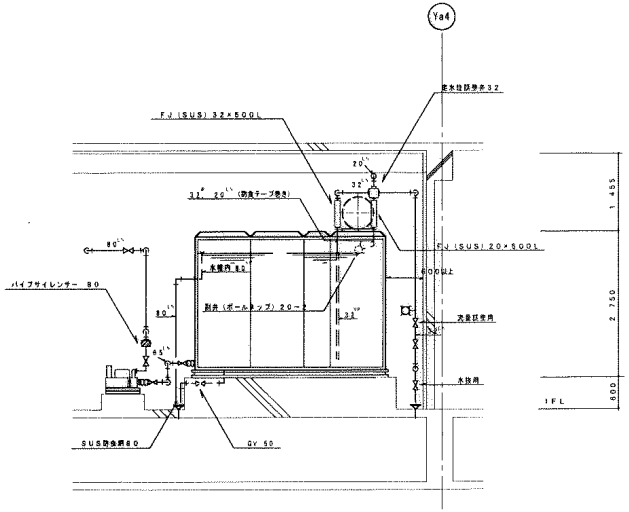

熱源機械室断面図 S＝1／50

0　2.5M　5M

1：50

しゅん功図			
工事名	仮称 札幌市ウタリ交流施設整備衛生設備工事		
図面名称	熱源機械室詳細図	縮尺	1:50
請負人	[redacted]		
工期	着手 平成13年 6月18日 しゅん功 平成14年11月29日	製図	図番 14／29