仕　様　書

1　業務名

東消防署丘珠出張所ほか２施設個室型ブース設置等業務

2　業務概要

履行場所２階の仮眠室等に設置してある既存のロッカー等の什器の移動、及び同所に納入される個室型ブースの組み立てを行い、配置図のレイアウトのとおり設置するもの。

3　履行場所、個室型ブース設置数、納入予定時期

履行場所	個室型ブース設置数	納入予定時期
東消防署丘珠出張所 （東区北丘珠１条２丁目 591-20）	５セット	令和７年９月中旬 から 令和７年 10 月中旬
西消防署平和出張所 （西区平和２条３丁目 1-1）	５セット	
手稲消防署稲穂出張所 （手稲区稲穂３条６丁目７ -25）	５セット	

4　個室型ブース仕様　※別添製品図面参照

品名	Co-at box（コアットボックス）
メーカー	㈱内田洋行
①本体	Co-at box 本体　COA/B2412DP-S　LBMK
②天井照明	Co-at box 天井照明　COA/天井照明　D12　OW
③埋込式コードセット	Co-at box 埋込式コードセット　AC2C/2P コンセント×2 口

※　①～③すべてで１セットとする。

5　履行期間

契約締結日から令和７年 10 月 31 日（金）まで

6　作業内容詳細

⑴　養生

庁舎の損傷防止のため、作業場所及び搬入出経路の養生を行うこと。

⑵　什器の移動

ア　各履行場所の現状図に記載されている什器を、配置図の位置に移動させること。

イ　配置図において「配置は現場指示」と記載のある什器は、委託者が現場で指示する位置に移動させること。

ウ　各履行場所の現状図に記載されている木製棚内蔵折りたたみベッド及びベッド収納部

の木製扉は屋外の指定する場所まで搬送すること。また、取り外したベッドに接続されていた配線は絶縁処理を行うこと。

なお、東消防署丘珠出張所は木製棚内蔵折りたたみベッドのみ搬送とする。

⑶　個室型ブースの組立

ア　個室型ブースは正しい手順に従って組み立てを行い、配置図の位置に設置すること。

イ　設置の際には確実に不陸調整を行い、必要に応じて加工等を行うこと。

ウ　委託者が提供する電源接続に必要な電材等を使用し、電源との接続を行うこと。

エ　組立完了後にスライドドア等の駆動部分及び電装系が正常に動作することを確認すること。

⑷　清掃

作業完了後、作業場所及び搬入出経路の清掃を行うこと。

7　完了報告

作業完了後、完了届（指定様式）及び作業前後の写真を提出すること。

8　その他

⑴　作業日程は各履行場所への個室型ブースの納入予定時期に合わせることとし、詳細な日程は個室型ブースの納入日が確定次第、委託者と調整すること。

⑵　作業日程の決定後、作業工程表（任意様式）を作成し、委託者の承諾を受けること。

⑶　作業時間は原則、土日祝を除く平日の９時から 17 時までとし、各履行場所での作業が複数日に及ぶ場合は、施設職員が仮眠室で夜間の仮眠が可能な状態で作業を終了すること。

⑷　受託者は作業前に必要に応じて、委託者に事前に承諾を得たうえで作業現場の確認を行うこと。

⑸　受託者の不注意等の瑕疵により生じた故障、破損、事故等は受託者の責任において処理すること。

⑹　施工に際しては、メーカーの助言を受ける事が可能な施工体制で行うこととし、メーカーの推奨する正しい手順に則って正確に組み立てること。

⑺　納入後、一般社団法人 JOIFA の「オフィス家具-製品安全基準のガイドライン」に基づくメーカー保証の対象に含まれる不具合が発生した場合は、受託者がメーカーとの保証交渉の窓口となること。

⑻　上記の交渉の際に、メーカー側が受託者の施工不良に起因する動作不良であると認めた際には、受託者の責任において復旧作業を行うこと。

⑼　施設の養生に使用した部材や梱包材は受託者が引き取り、適切に廃棄すること。

⑽　この仕様書に定めのない事項については、委託者と受託者双方で協議のうえ定めるものとする。

９　問い合わせ先

札幌市消防局総務部施設管理課施設係　栃木
札幌市中央区南４条西 10 丁目　消防局庁舎３階
TEL：011-215-2030
E-mail：shisetsu.shobo@city.sapporo.jp

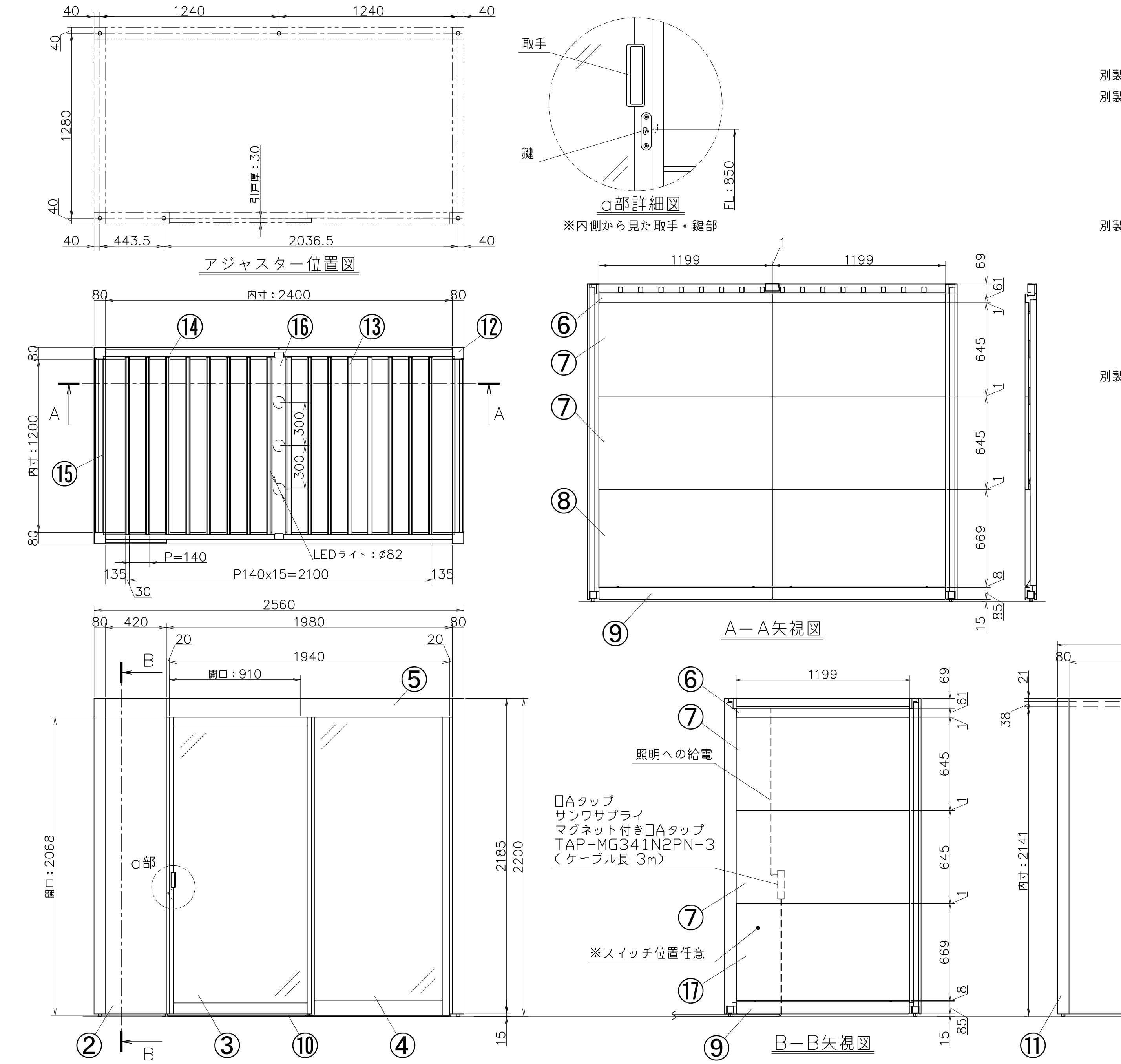

品番	品名	数量	材質	備考
1	外パネル W1200	4	SPCC 0.6	OWM色
2	外パネル W420	1	SPCC 0.6	OWM色
別製 3	引戸	1	ガラス t5/アルミ押出し	BK色 ※くもりガラス
別製 4	戸尻ガラスパネル	1	ガラス t5/SPCC 1.2	LBKM色 ※くもりガラス
5	引戸上カバー	1	SPCC 0.8	LBKM色
6	内上カマチ	4	SPCC 1.0	LBKM色
7	吸音パネル	8	グラスウール	ガラスクロス貼り LG色
8	内下パネル	3	SPCC 0.8	OWM色
9	巾木	4	SPCC 0.8	OWM色
別製 10	沓ずり	1	SPHC 2.0	LBK色
11	支柱カバー	4	SPCC 0.6	OWM色
12	支柱コーナーカバー	4	SPCC 0.8	LBK色
13	ルーバー D12	16	アルミ押出し	シルバー色
14	ルーバー取付ベース W24	2	SPCC 1.2	LBKM色
15	上ビームカバー W12	2	SPCC 0.8	LBKM色
16	天井照明 D12	1	SPCC 0.7	OWM色 ※丸型PSE取得
別製 17	内下パネル 照明スイッチ用	1	SPCC 0.8	OWM色
18	アジャスター	6	PP	M10x24 調整代：15mm

［仕様］
※LEDライト詳細
色温度：4000K
発光色：白色

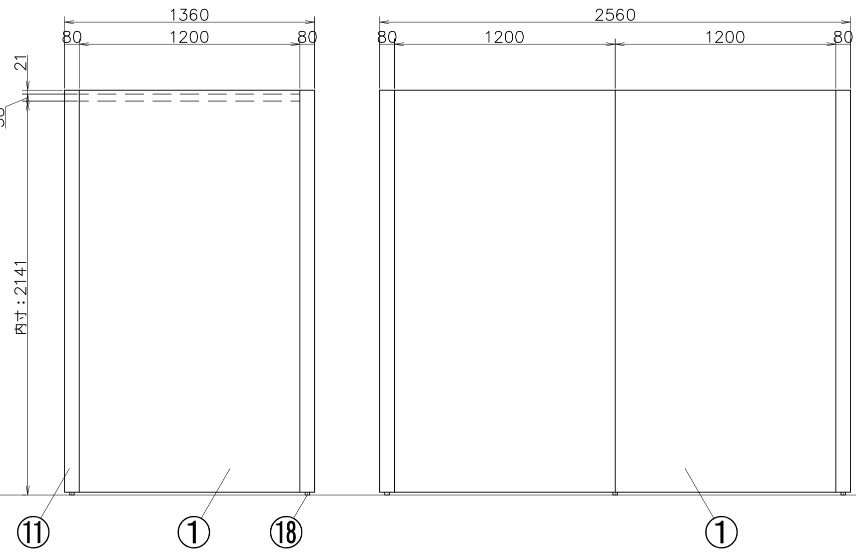

記事	改訂	内田洋行
名称	Co-at box	COA/B2412SDP-S 右開き
承認 / 検図 / 設計 / 製図	日付	'24・09・09
	尺度	/ ・ /
図番		

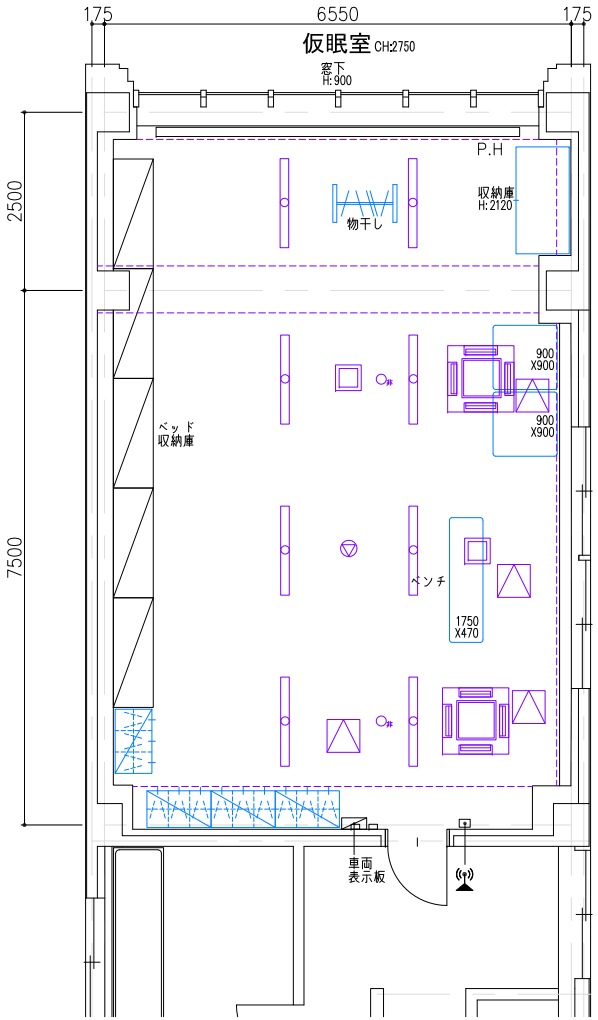

什器リスト

- 引き違い収納 W1500×D745×H2120 ×1台
- ソファ W900×D900 ×2台
- ベンチ W1750×D470 ×1台
- 物干し ×1台
- 3人用ロッカー W900×D515×H1790 ×1台

天井設備関係

照明　冷房室内機　点検口　換気扇　スピーカ　非常灯

札幌市消防局　東消防署　丘珠出張所
2階仮眠室 現状図

SCALE : 1/75〔A-3〕

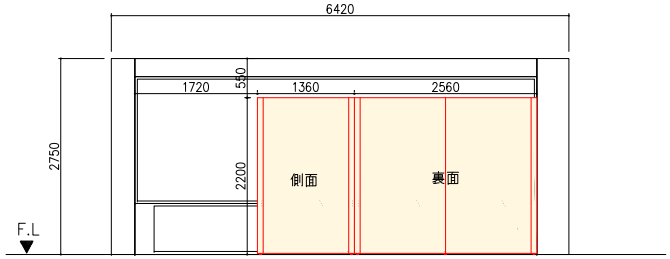

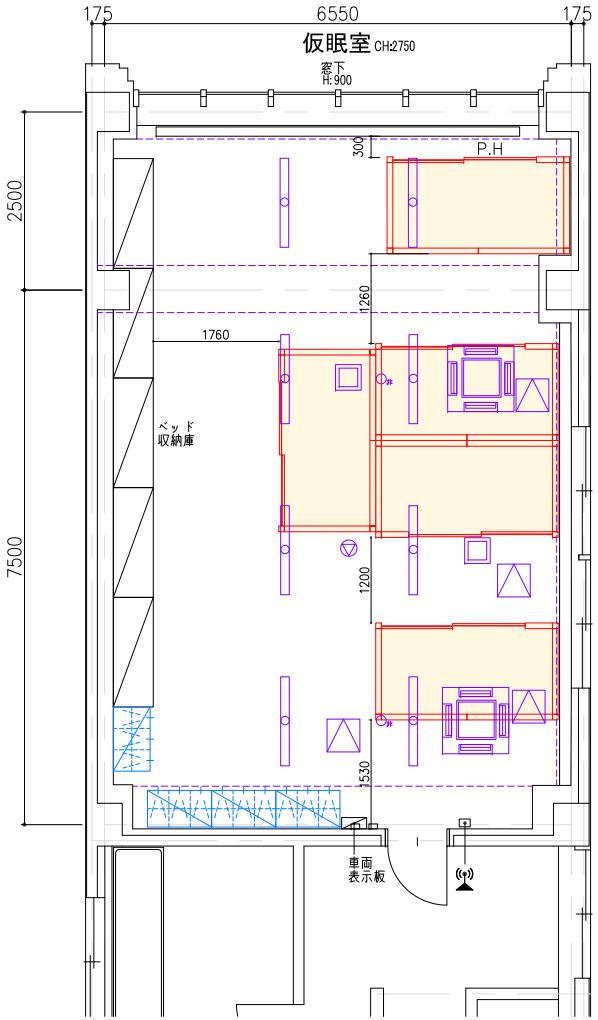

個室型ブース詳細図

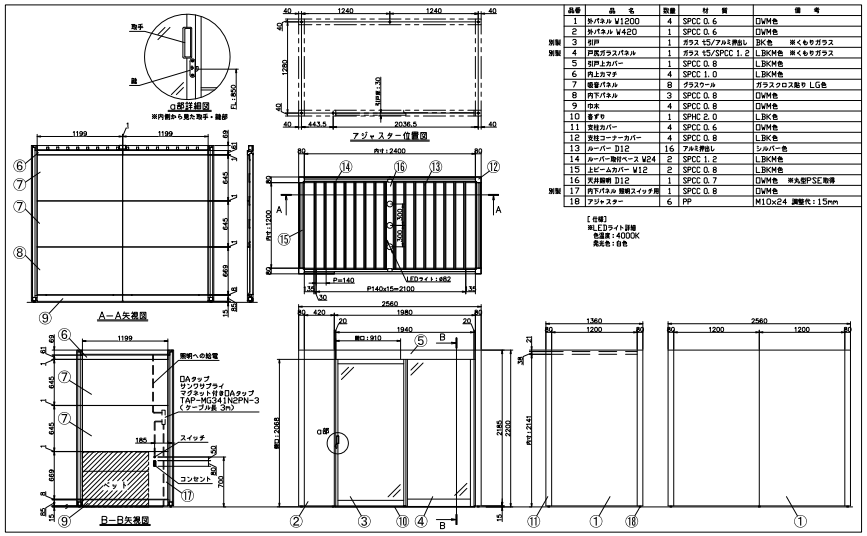

品番	品名	数量	材質	備考
1	外パネル W1200	4	SPCC 0.6	DWM色
2	外パネル W420	1	SPCC 0.6	DWM色
別製 3	引戸	1	ガラス t5/アルミ押出し	BK色 ※くもりガラス
別製 4	FIX ガラスパネル	1	ガラス t5/SPCC 1.2	LBKM色 ※くもりガラス
5	SIP上カバー	1	SPCC 0.8	LBKM色
6	内上カマチ	4	SPCC 1.0	LBKM色
7	吸音パネル	8	グラスウール	ガラスクロス貼り LG色
8	内下パネル	3	SPCC 0.8	DWM色
9	巾木	4	SPCC 0.8	DWM色
10	扉ずり	1	SPHC 2.0	LBK色
11	支柱カバー	4	SPCC 0.6	DWM色
12	支柱コーナーカバー	4	SPCC 0.8	LBK色
13	カバー D12	16	アルミ押出し	シルバー色
14	カバー取付ベース W24	2	SPCC 1.2	LBKM色
15	ルビームカバー W12	2	SPCC 0.8	LBKM色
16	天井固定 D12	1	SPCC 0.7	DWM色 ※丸型PSE取得
別製 17	内下パネル 照明スイッチ用	1	SPCC 0.8	DWM色
18	アジャスター	6	PP	M10×24 調整代：15mm

【仕様】
※LEDライト詳細
色温度：4000K
発光色：白色

配置：現場指示

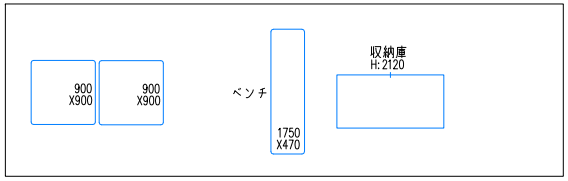

札幌市消防局　東消防署　丘珠出張所
２階仮眠室 個室ブース　配置図

SCALE : 1/75〔A-3〕

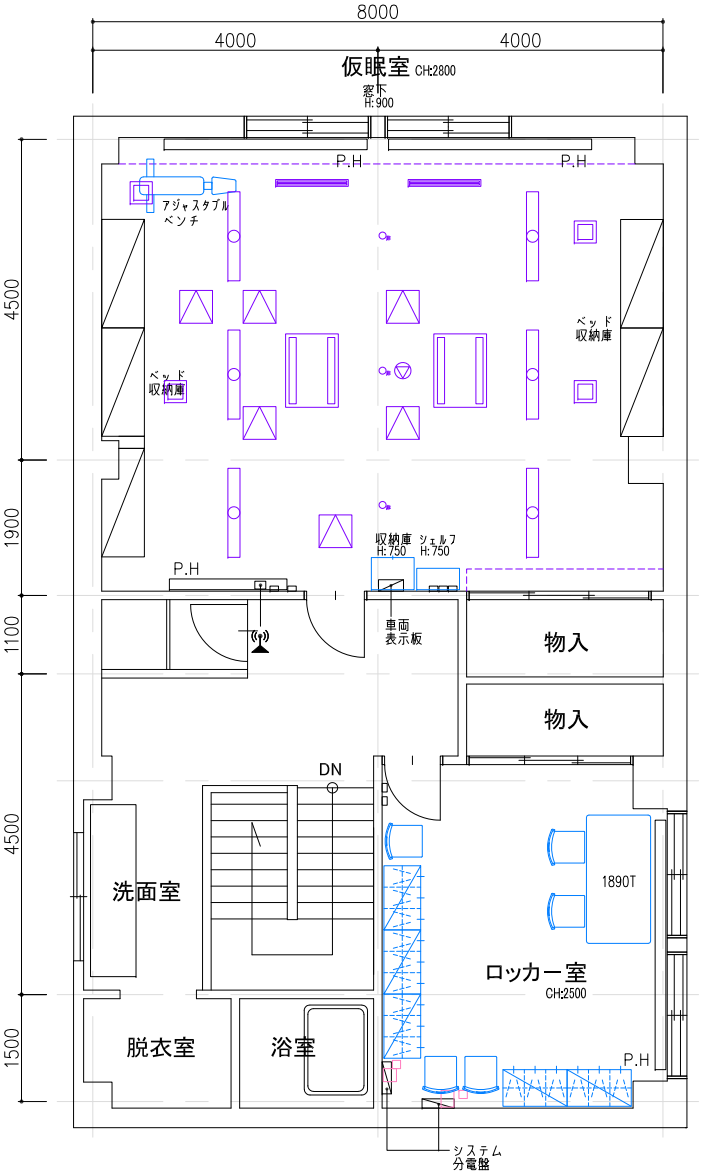

天井設備関係

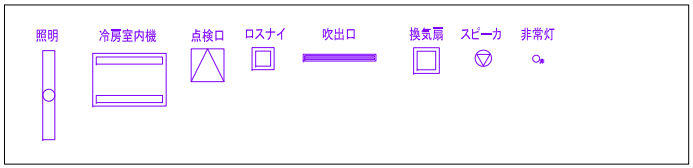

什器リスト

シェルフ	W600×D300×H750 ×1台
収納庫	W600×D450×H750 ×2台
アジャスタブルベンチ	W1350×D700 ×1台

札幌市消防局　西消防署　平和出張所
2階仮眠室 現状図

SCALE : 1/75〔A-3〕

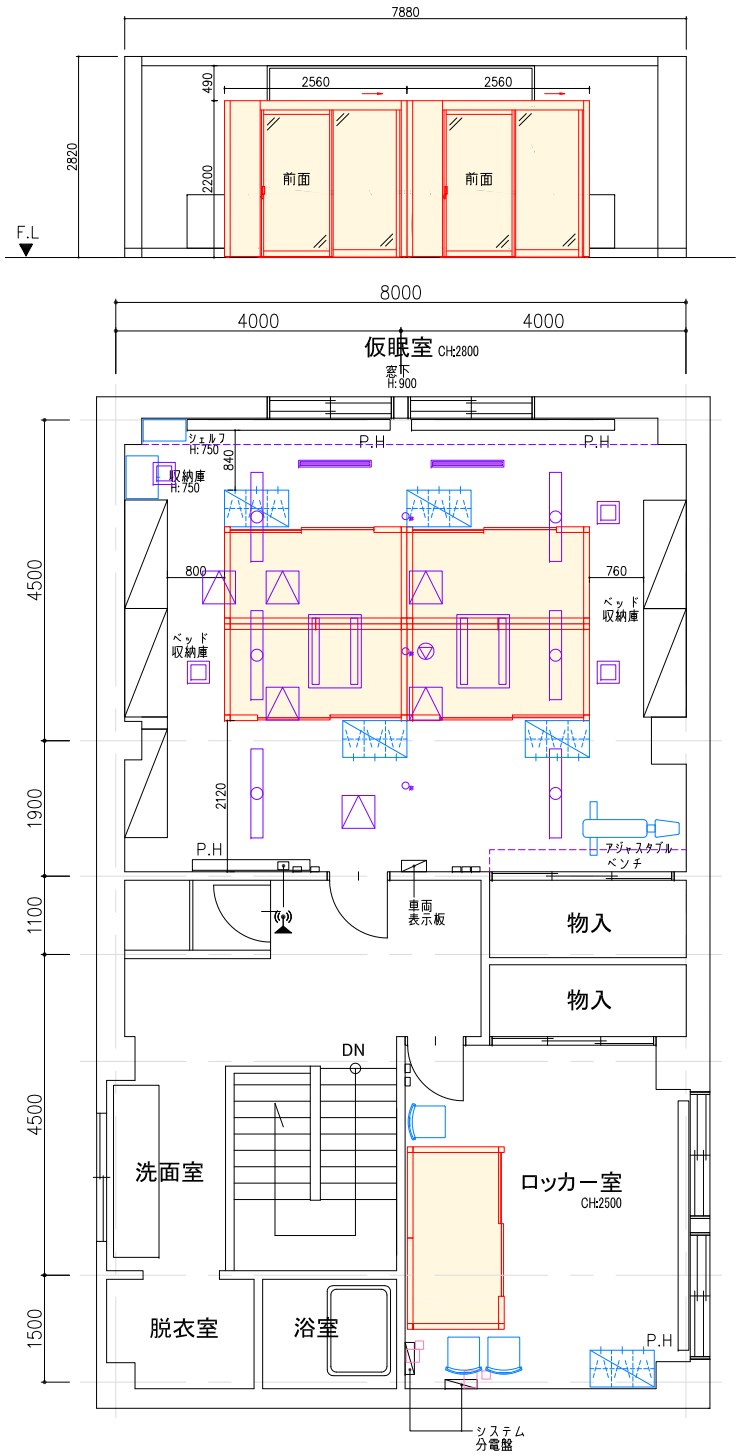

個室型ブース詳細図

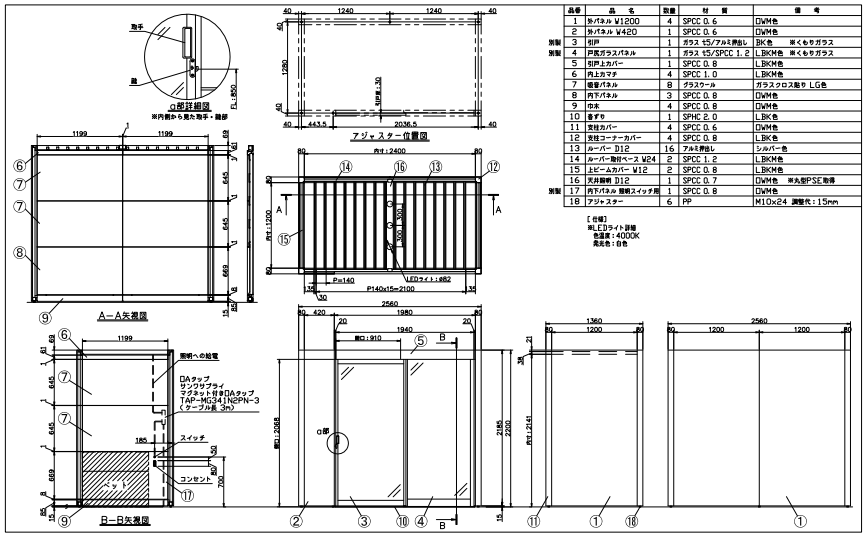

	品番	品名	数量	材質	備考
	1	外パネル W1200	4	SPCC 0.6	DWM色
	2	外パネル W420	1	SPCC 0.6	DWM色
別製	3	引戸	1	ガラス t5/フルミ押出し	BK色 ※くもりガラス
別製	4	戸用ガラスパネル	1	ガラス t5/SPCC 1.2	L.BKM色 ※くもりガラス
	5	引戸上カバー	1	SPCC 0.8	L.BKM色
	6	内上カマチ	4	SPCC 1.0	L.BKM色
	7	吸音パネル	8	グラスウール	ガラスクロス貼り LG色
	8	内下パネル	3	SPCC 0.8	DWM色
	9	中水	4	SPCC 0.8	DWM色
	10	巾ずり	1	SPHC 2.0	L.BK色
	11	支柱カバー	4	SPCC 0.6	DWM色
	12	支柱コーナーカバー	4	SPCC 0.8	L.BK色
	13	カーバー D12	16	アルミ押出し	シルバー色
	14	カーバー取付ベース W24	2	SPCC 1.2	L.BKM色
	15	ヒビームカバー W12	2	SPCC 0.8	L.BKM色
	16	天井廻縁 D12	1	SPCC 0.7	DWM色 ※丸型PSE取得
別製	17	内下パネル 照明スイッチ用	1	SPCC 0.8	DWM色
	18	アジャスター	6	PP	M10×24 調整代:15mm

【仕様】
※LEDライト詳細
色温度:4000K
発光色:白色

配置：現場指示

札幌市消防局　西消防署　平和出張所
２階仮眠室 個室ブース　配置図

SCALE : 1/75 〔A-3〕

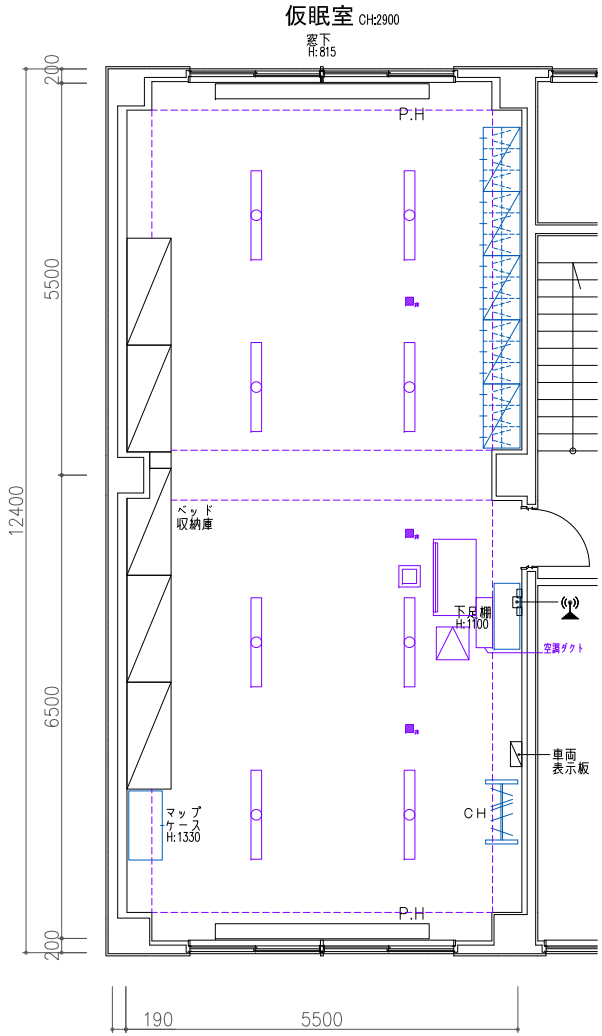

什器リスト

- 3人用ロッカー W900×D515×H1790 ×1台
- 下足箱 W925×D360×H1100 ×1台
- コートハンガー W930×D460 ×1台
- マップケース W970×D470×D1330 ×1台

天井設備関係

照明　冷房室内機　点検口　換気扇　非常灯

札幌市消防局　手稲消防署　稲穂出張所
2階仮眠室 現状図

SCALE : 1/75〔A-3〕

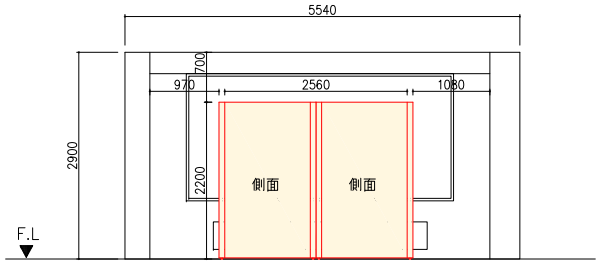

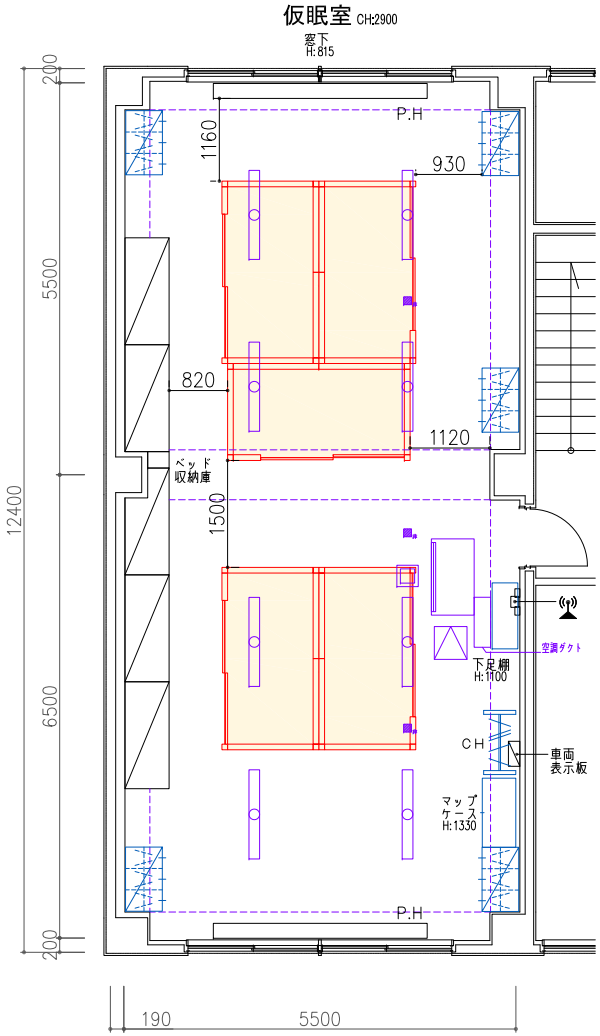

個室型ブース詳細図

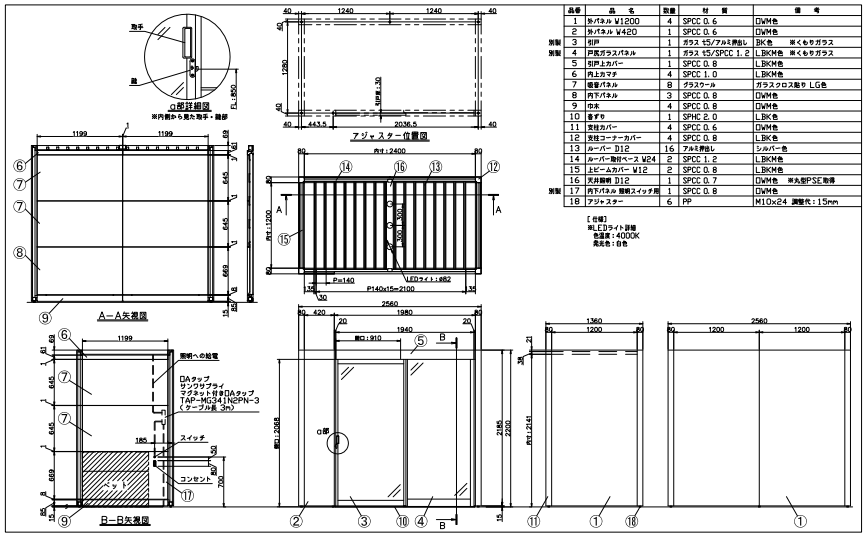

品番	品名	数量	材質	備考
1	外パネル W1200	4	SPCC 0.6	DWM色
2	外パネル W420	1	SPCC 0.6	DWM色
別製 3	引戸	1	ガラス t5/アルミ押出し	BK色　※くもりガラス
別製 4	P反ガラスパネル	1	ガラス t5/SPCC 1.2	LBKM色　※くもりガラス
5	引戸上カバー	1	SPCC 0.8	LBKM色
6	内上カマチ	4	SPCC 1.0	LBKM色
7	吸音パネル	8	グラスウール	ガラスクロス貼り LG色
8	内下パネル	3	SPCC 0.8	DWM色
9	中水	4	SPCC 0.8	DWM色
10	巾木	1	SPHC 2.0	LBK色
11	支柱カバー	4	SPCC 0.6	DWM色
12	支柱コーナーカバー	4	SPCC 0.8	LBK色
13	カバー D12	16	アルミ押出し	シルバー色
14	カバー取付ベース W24	2	SPCC 1.2	LBKM色
15	ルビームカバー W12	2	SPCC 0.8	LBKM色
16	天井回り D12	1	SPCC 0.7	DWM色　※丸型PSE取得
別製 17	内下パネル 照明スイッチ用	1	SPCC 0.8	DWM色
18	アジャスター	6	PP	M10×24 調整代：15mm

札幌市消防局　手稲消防署　稲穂出張所
２階仮眠室 個室ブース　配置図

SCALE : 1/75〔A-3〕