別紙

中央監視盤姿図

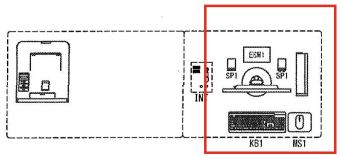

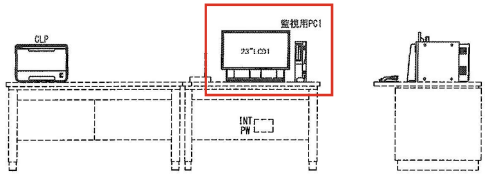

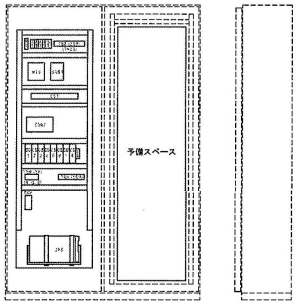

MIS・SCS 収納盤
(W:1,400×H:2,350×D:600)

※ 赤字部分は更新箇所を示す

※ ------- 破線部は既設利用とする

システム構成図

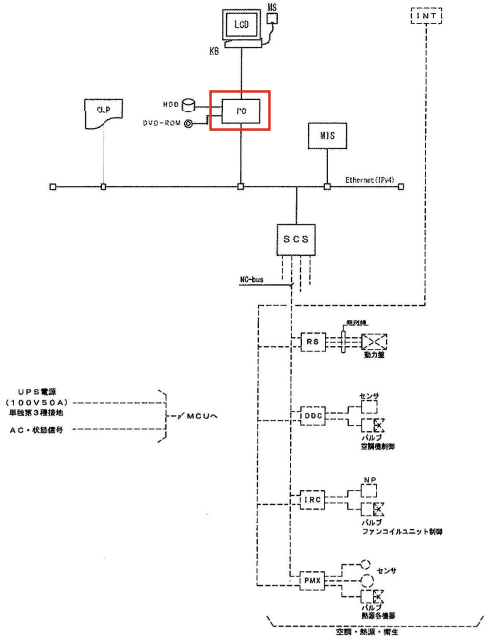

中央監視機器機能表

記号	名称	概要	参考仕様
PC	中央監視端末	Ｗｅｂブラウザの機能によりシステム管理情報の表示・操作及び、 各種プログラムの設定、変更を行う。 マウスにて画面の選択及び、操作を行う。	ＣＰＵ　：３．０ＧＨｚ（デュアルコア）相当 メモリ　：２ギガバイト以上 ＨＤＤ　：１６０ギガバイト以上 ＤＶＤ－ＲＯＭドライブ：ＤＶＤ－ＲＯＭ８倍速，ＣＤ－ＲＯＭ２４倍速 電源　：ＡＣ１００Ｖ±１０％，６０Ｈｚ， ３５０ＶＡ（ＬＣＤ含む） ＯＳ　：Ｗｉｎｄｏｗｓ７ ｗｅｂブラウザ　：ＩＥ８．０ プラグイン　：ＪａｖａＳＥ（ＪａｖａＶＭ）ｖ１．６．０_４３ Ａｄｏｂｅ　Ｒｅａｄｅｒ　９．０ 周辺機器　：マウス（ＭＳ），キーボード（ＫＢ）， スピーカー（ＳＰ）
LCD(PC)	液晶ディスプレイ	表示の中心となるユニットで、各種のリストやグラフの表示を行う。 又、マルチウィンドウ表示により複数のグラフ、データの同時表示を行う。	表示サイズ　：２３．８型 表示色　：１６１９万色以上 表示文字　：英数文字，カナ，ひらがな， 漢字（ＪＩＳ第１，第２水準），記号及び、図形 解像度　：１９２０×１０８０ドット
MIS	マネジメント インテグレーション サーバ	ＰＣ（中央監視端末）のＷｅｂブラウザソフトウェアにてシステム全体の 管理情報（グラフィック画面，ポイント，プログラム等）の表示，設定， 操作を行う為の情報の一元管理を行う。 また、システム全体の管理，定周期でのデータ収集，蓄積，加工及び、 下記の周辺装置への入出力を統括管理する。（２４時間連続運転対応）	主処理装置　：３２ビットＣＰＵ 主記憶容量　：５１２メガバイト以上 補助記憶装置　：ＳＳＤ等 （システム機能仕様を満たすこと） ＯＳ　：Ｌｉｎｕｘ 最大管理点数　：３０００オブジェクト 電源　：ＡＣ１００～２４０Ｖ ６０Ｈｚ，３６ＶＡ 画面枚数　：５０枚（参考枚数）
SCS	システムコアサーバ	ＲＳ，ＤＤＣと伝送を行い、ポイントデータ，スケジュール制御等を 管理する。 又、トレンドデータの蓄積を行う。	主処理装置　：３２ビットＣＰＵ 主記憶容量　：２５６メガバイト以上 ＯＳ　：Ｌｉｎｕｘ 最大管理点数　：１０００オブジェクト／ユニット 電源　：ＡＣ１００～２４０Ｖ，６０Ｈｚ，７０ＶＡ
CLP	カラーレーザプリンタ	各種データの印字を行う。 １．日報，月報，年報 ２．トレンドデータ ３．各種一覧リスト（バーチャルプリンタ） ４．メンテナンスメッセージ ５．画面	印字方法　：電子写真方式 印字色　：フルカラー 印字用紙　：Ａ４ 電源　：ＡＣ１００Ｖ±１０％，６０Ｈｚ，１５００ＶＡ
Ethernet (IPv4)		中央監視装置の基幹をなす伝送幹線であり、各種データ伝送を行う。 通信プロトコルはＩＥＩＥＪ－Ｐ－０００３：２０００ ／ＩＥＩＥＪ－Ｇ－０００６：２００６（アデンダムａ含む） ，ＨＴＴＰなど。	通信方式　：Ｅｔｈｅｒｎｅｔ，ＴＣＰ／ＩＰプロトコル群， ＩＰＶ４またはＩＰＶ６対応 通信速度　：１０Ｍｂｐｓ，１００Ｍｂｐｓ ケーブル仕様　：１００ＢＡＳＥ－ＴＸ
INT	インターホン	中央とリモートとの交互通話を行う。	通話方式　：プッシュトウトーク交互通話方式 ケーブル仕様　：ＭＶＶＳ０．９－２Ｃ
NC-bus	コントロール・バス	中央監視装置と端末伝送装置間のデータ伝送を行う。	通信方式　：専用通信 通信速度　：４８００ｂｐｓ ケーブル仕様　：ＩＰＥＶ－Ｓ　０．９－１Ｐ （ツイストペアケーブル）
RS	端末伝送装置	現場に設置して中央監視装置とデータ伝送を行う。 端末伝送装置と各入出力点数は個別配線する。	入出力点数　：中央管理点入出力一覧表参照 電源　：ＡＣ１００～２４０Ｖ，６０Ｈｚ 通信方式　：専用通信
DDC	空調機用コントローラ	空調機廻りの制御を行う。 中央監視装置とデータ通信を行う。	入出力点数　：中央管理点入出力一覧表参照 制御内容　：自動制御計装図参照 電源　：ＡＣ１００～２４０Ｖ，６０Ｈｚ 通信方式　：専用通信
PMX	熱源用ＤＤＣコントローラ	熱源廻りの制御を行う。 中央監視装置とデータ通信を行う。	入出力点数　：中央管理点入出力一覧表参照 制御内容　：自動制御計装図参照 電源　：ＡＣ１００～２４０Ｖ，６０Ｈｚ 通信方式　：専用通信
IRC	ＦＣＵコントローラ	ＦＣＵの制御を行う。 ＩＲＣＭと接続しデータ通信を行う。	電源　：ＡＣ２４Ｖ　＋１０％／－１５％　６０Ｈｚ 通信方式　：専用通信