令和3年度駒岡清掃工場電気設備整備業務図面

1	位置図・配置図	21	タービン発電機絶縁診断	41	
2	工場棟断面図	22	破砕棟平面図(1F)	42	
3	工場棟平面図(B1F)	23	破砕棟平面図(2F)	43	
4	工場棟平面図(1F)	24	破砕棟電気室詳細図	44	
5	工場棟平面図(2F)	25	破砕棟単線結線図(1)	45	
6	受変電室・変圧器室詳細図	26	破砕棟単線結線図(2)	46	
7	単線結線図(高圧)	27	破砕棟コントロールセンタ1	47	
8	単線結線図(低圧)	28	破砕棟コントロールセンタ2	48	
9	変圧器外観図	29	破砕棟コンデンサ・リアクトル外観図	49	
10	高圧盤外観図(盤内結線図)	30	破砕棟接地抵抗	50	
11	低圧盤外観図(盤内結線図)	31	破砕棟保護継電器	51	
12	保護継電器(1)	32	破砕棟非常用発電機	52	
13	保護継電器(2)	33	破砕棟直流電源装置	53	
14	非常用発電機外観図	34		54	
15	非常用発電機(単線結線図)	35		55	
16	非常用発電機(サイリスタ整流装置)	36		56	
17	直流電源装置外観図	37		57	
18	直流電源装置(単線結線図)	38		58	
19	無停電電源装置外観	39		59	
20	無停電電源装置(単線結線図)	40		60	

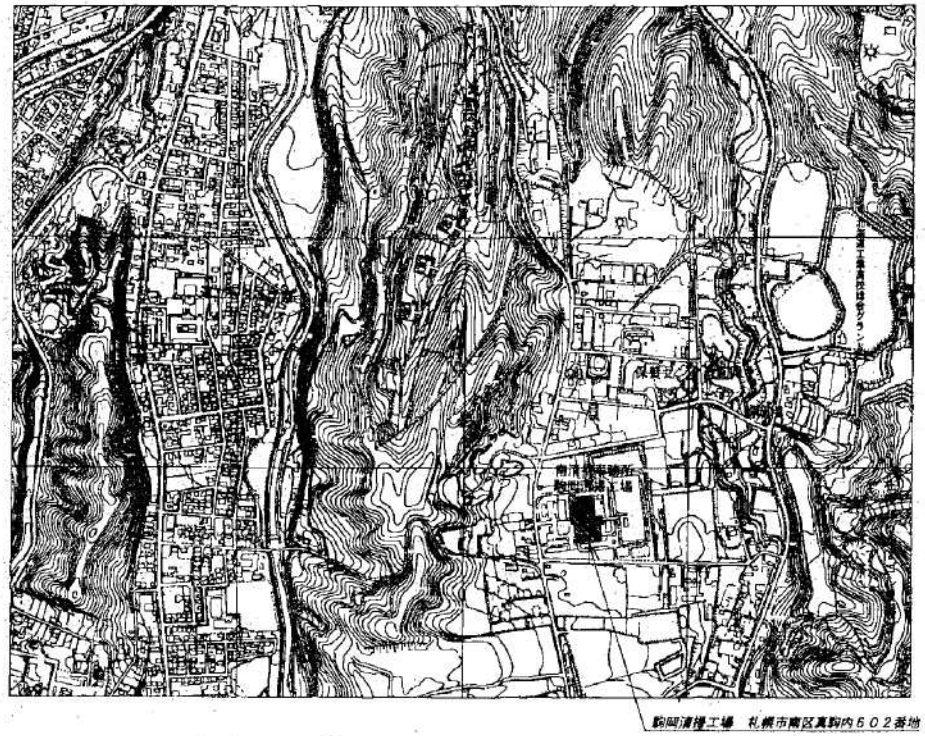

駒岡清掃工場位置図　１：１２０００

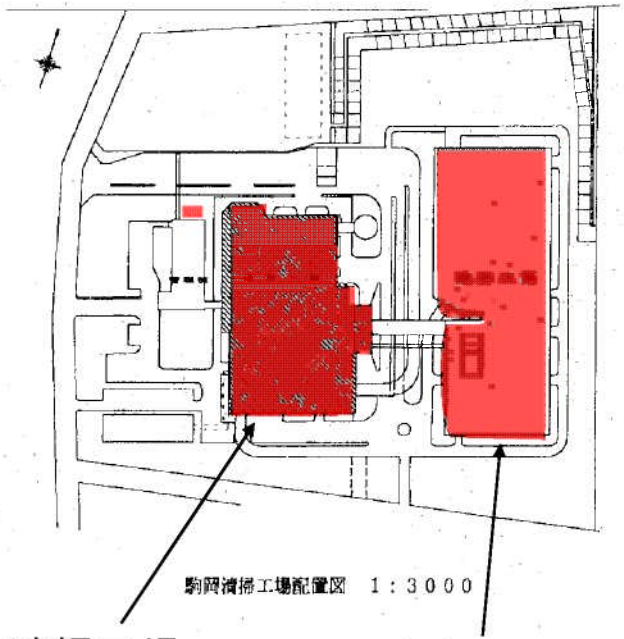

清掃工場

破砕工場

駒岡清掃工場 電気設備整備業務		
図番	1	位置図・配置図

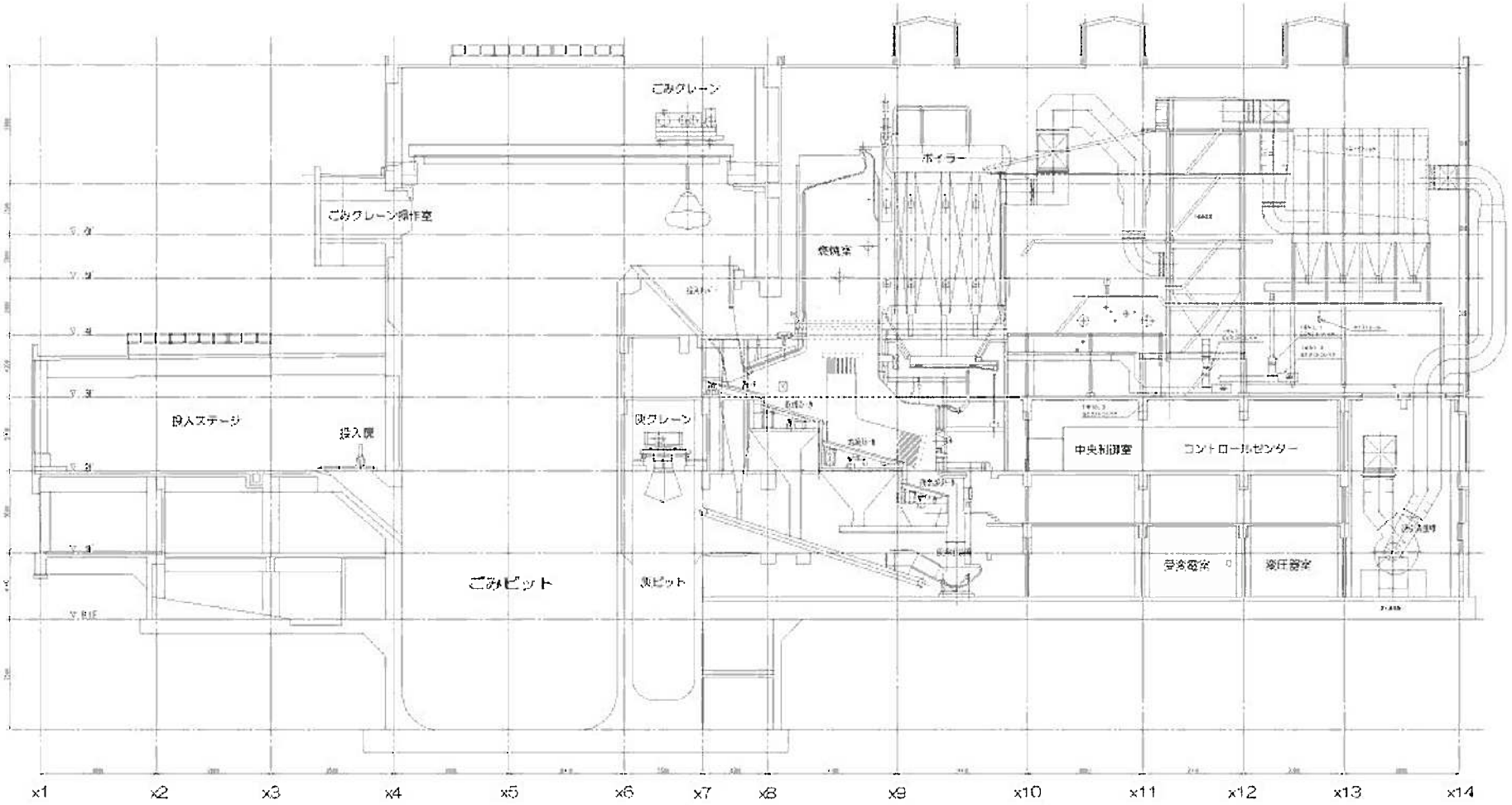

※業務対象範囲の詳細は別図による

駒岡清掃工場 電気設備整備業務		
図番	2	工場棟断面図

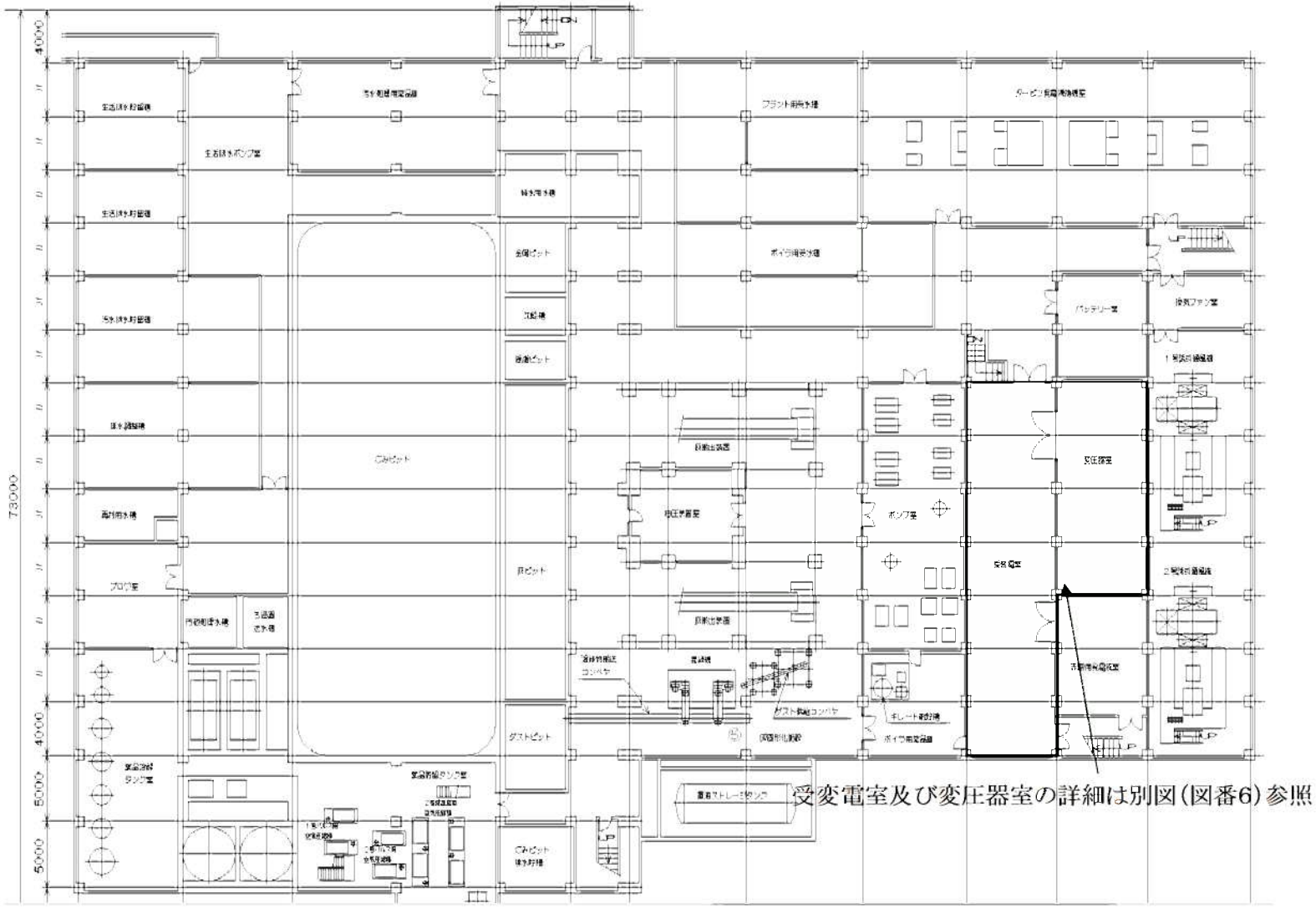

駒岡清掃工場 電気設備整備業務		
図番	3	工場棟平面図(B1F)

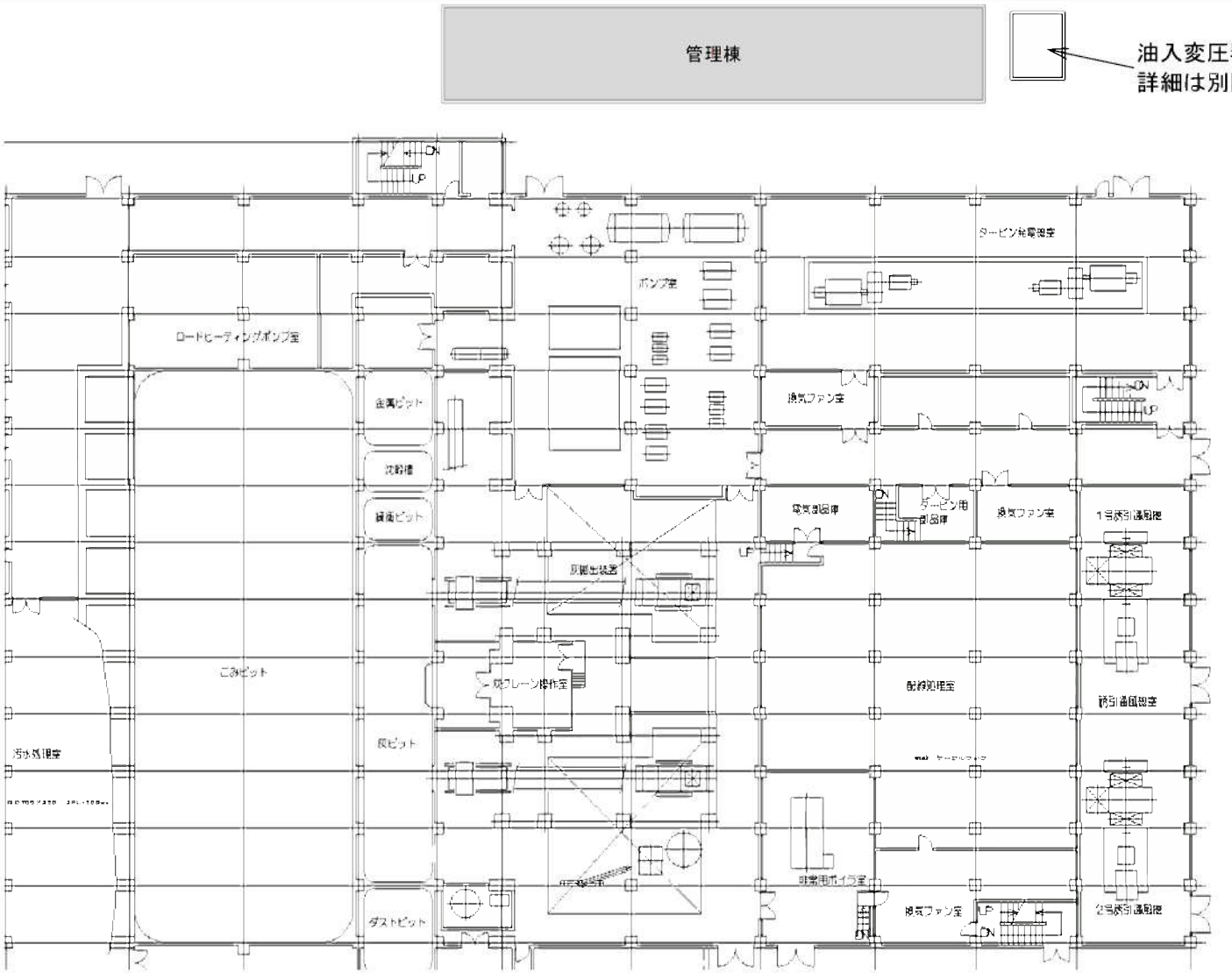

駒岡清掃工場 電気設備整備業務		
図番	4	工場棟平面図（1F）

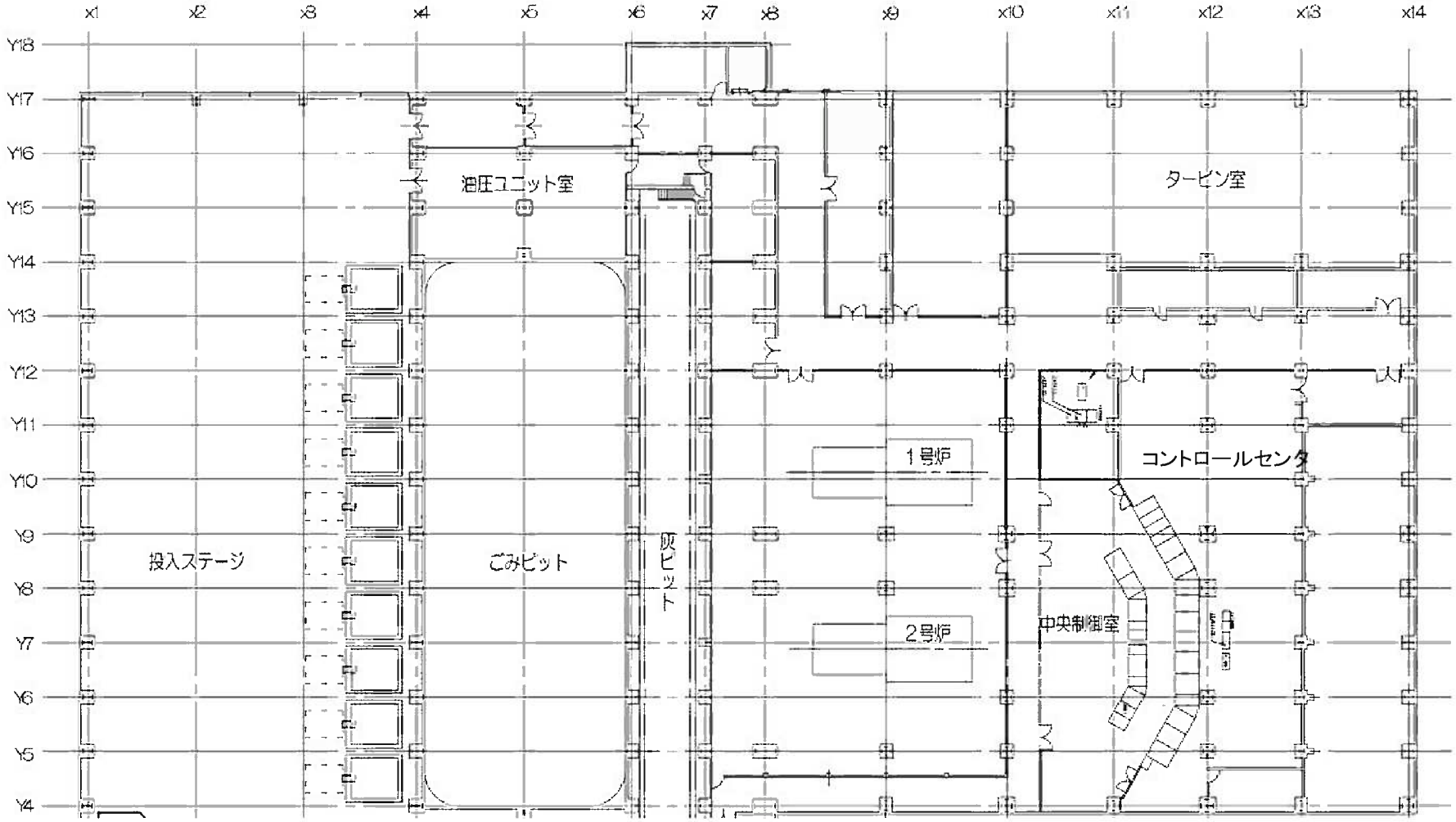

駒岡清掃工場 電気設備整備業務		
図番	5	工場棟平面図(2F)

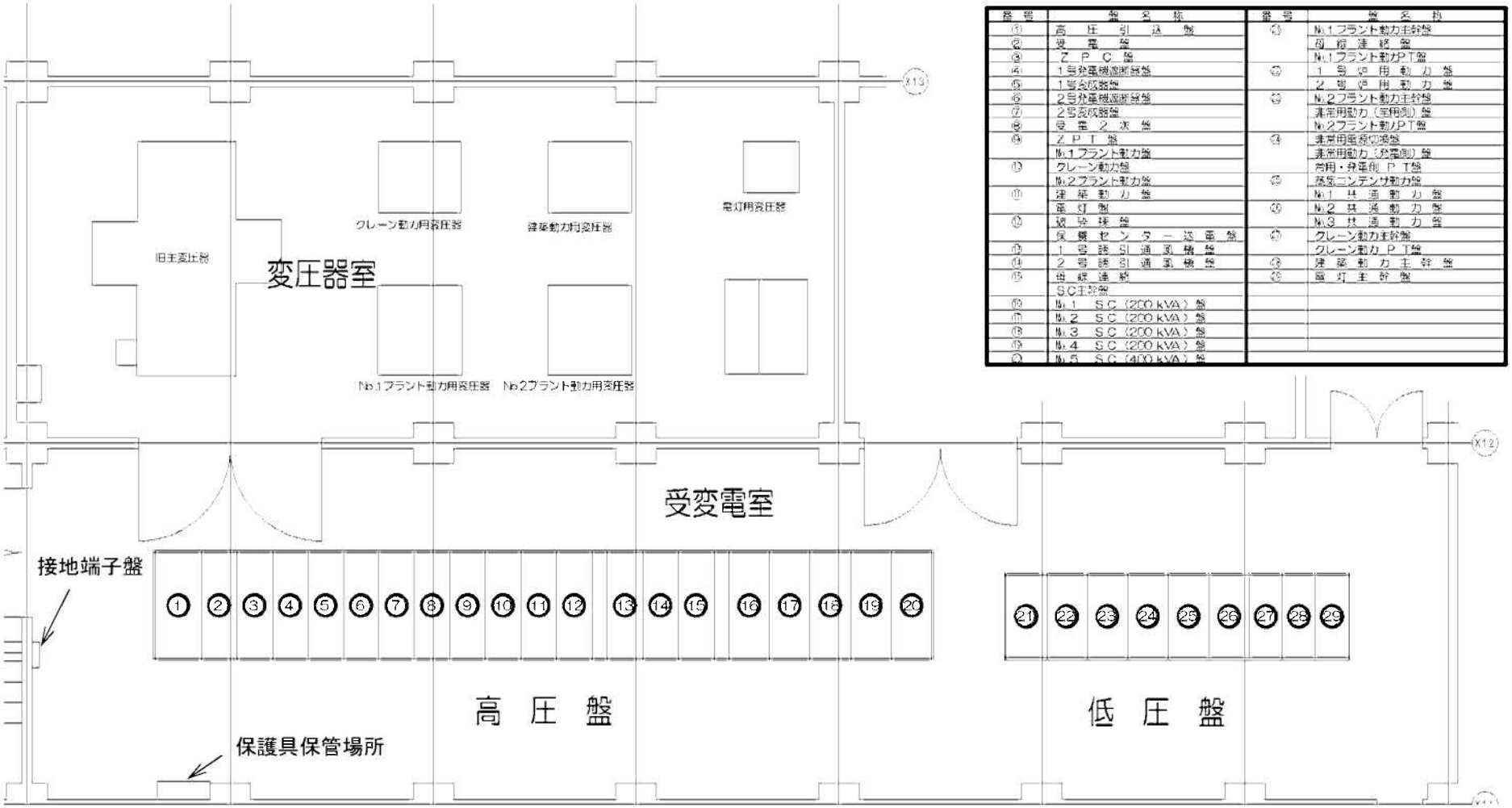

番号	盤名称	番号	盤名称
①	高圧引込盤	㉑	No.1プラント動力主幹盤
②	受電盤		母線連絡盤
③	ZPC盤		No.1プラント動力PT盤
④	1号発電機遮断器盤	㉒	1号炉用動力盤
⑤	1号変成器盤		2号炉用動力盤
⑥	2号発電機遮断器盤	㉓	No.2プラント動力主幹盤
⑦	2号変成器盤		非常用動力（室用側）盤
⑧	受電2次盤		No.2プラント動力PT盤
⑨	ZPT盤	㉔	非常用電源切換盤
	No.1プラント動力盤		非常用動力（発電側）盤
⑩	クレーン動力盤		常用・発電側PT盤
	No.2プラント動力盤	㉕	蒸気コンデンサ動力盤
⑪	建築動力盤		No.1共通動力盤
	電灯盤	㉖	No.2共通動力盤
⑫	現場操盤		No.3共通動力盤
	保護センター送電盤	㉗	クレーン動力主幹盤
⑬	1号機SI通風機盤		クレーン動力PT盤
⑭	2号機SI通風機盤	㉘	建築動力主幹盤
⑮	母線連絡	㉙	電灯主幹盤
	SC主幹盤		
⑯	No.1 SC（200kVA）盤		
⑰	No.2 SC（200kVA）盤		
⑱	No.3 SC（200kVA）盤		
⑲	No.4 SC（200kVA）盤		
⑳	No.5 SC（400kVA）盤		

駒岡清掃工場 電気設備整備業務		
図番	6	受変電室・変圧器室 詳細図

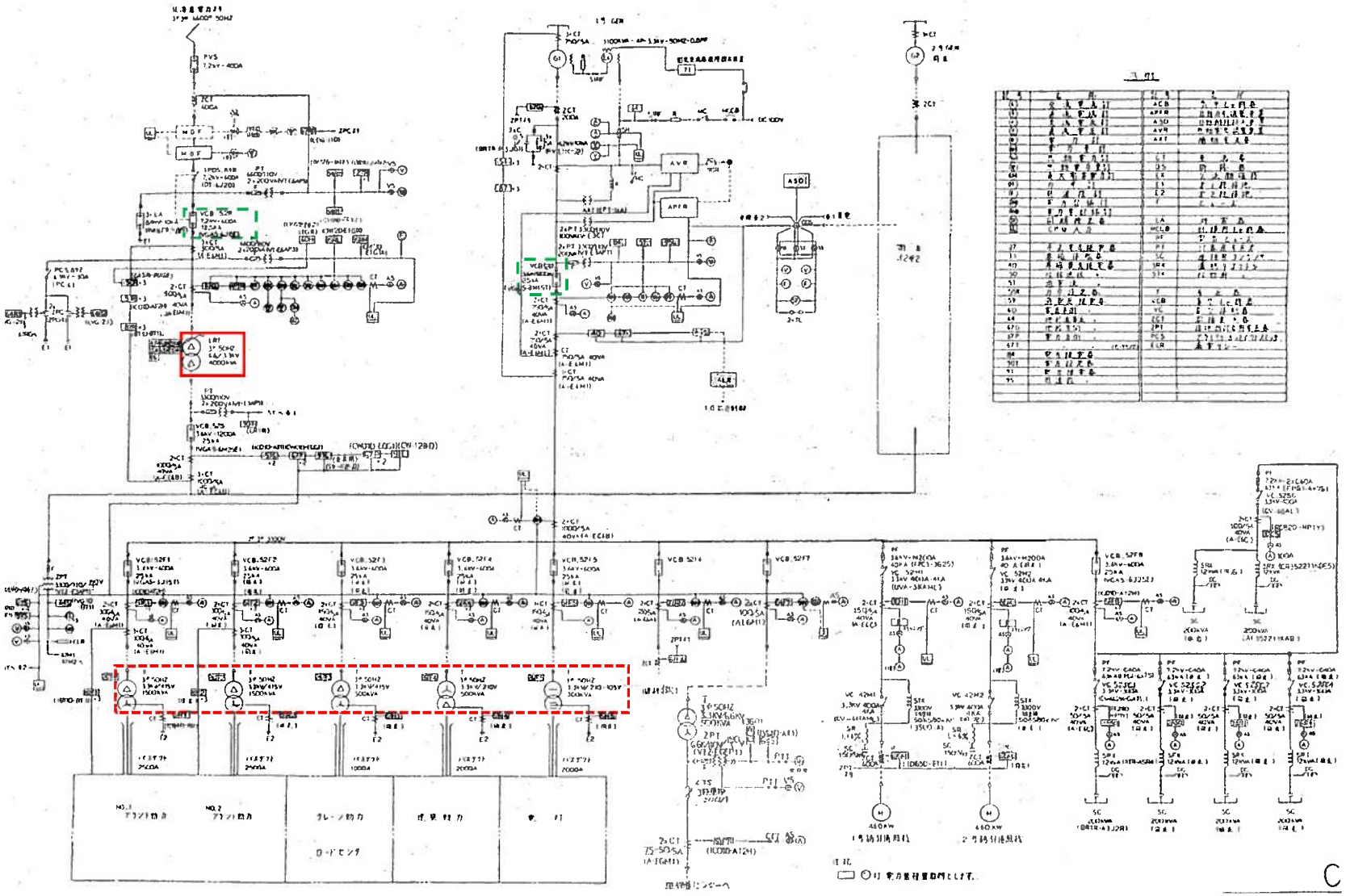

油入変圧器

乾式変圧器

駒岡清掃工場 電気設備整備業務		
図番	7	単線結線図(高圧)

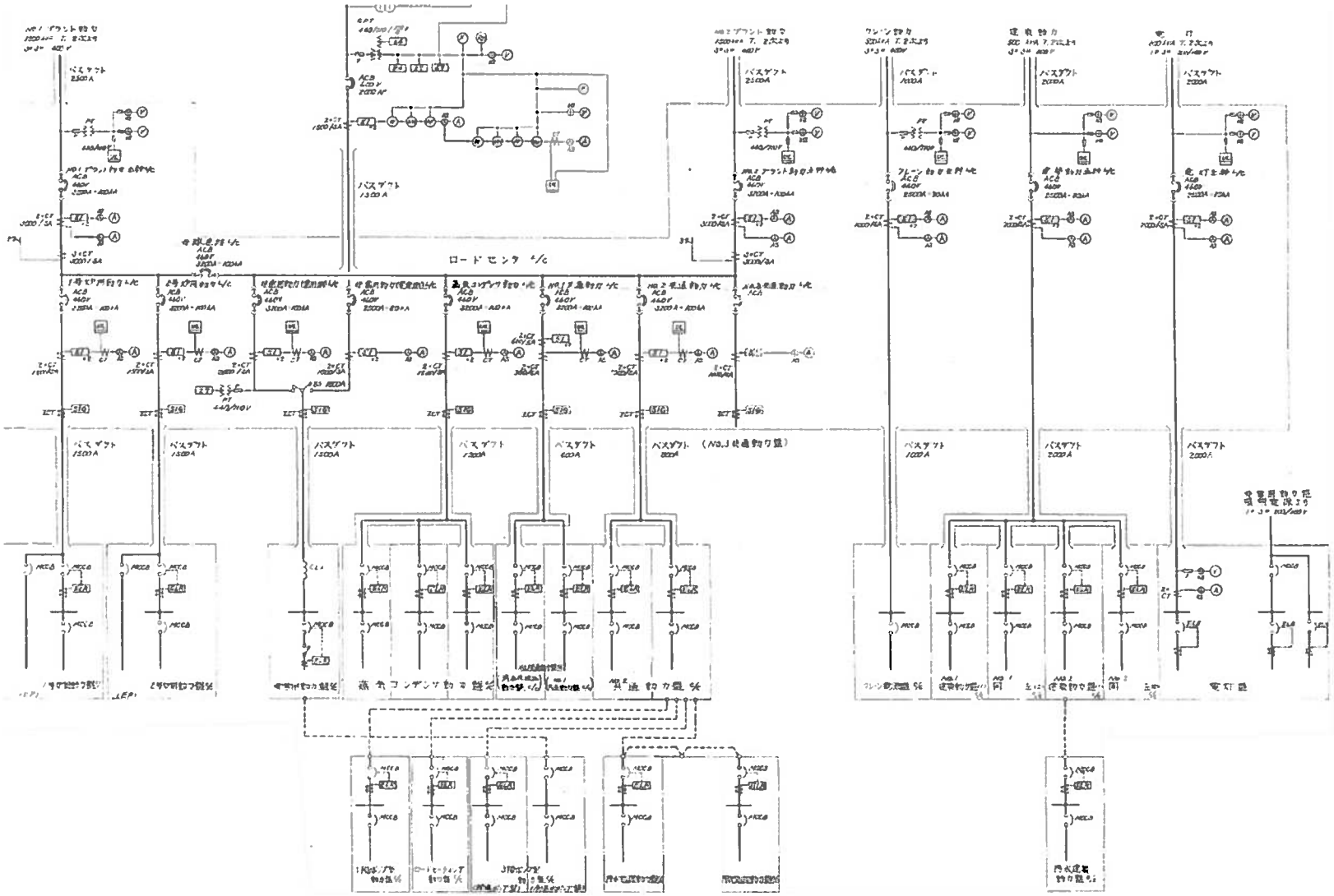

駒岡清掃工場 電気設備整備業務		
図番	8	単線結線図(低圧)

油入変圧器

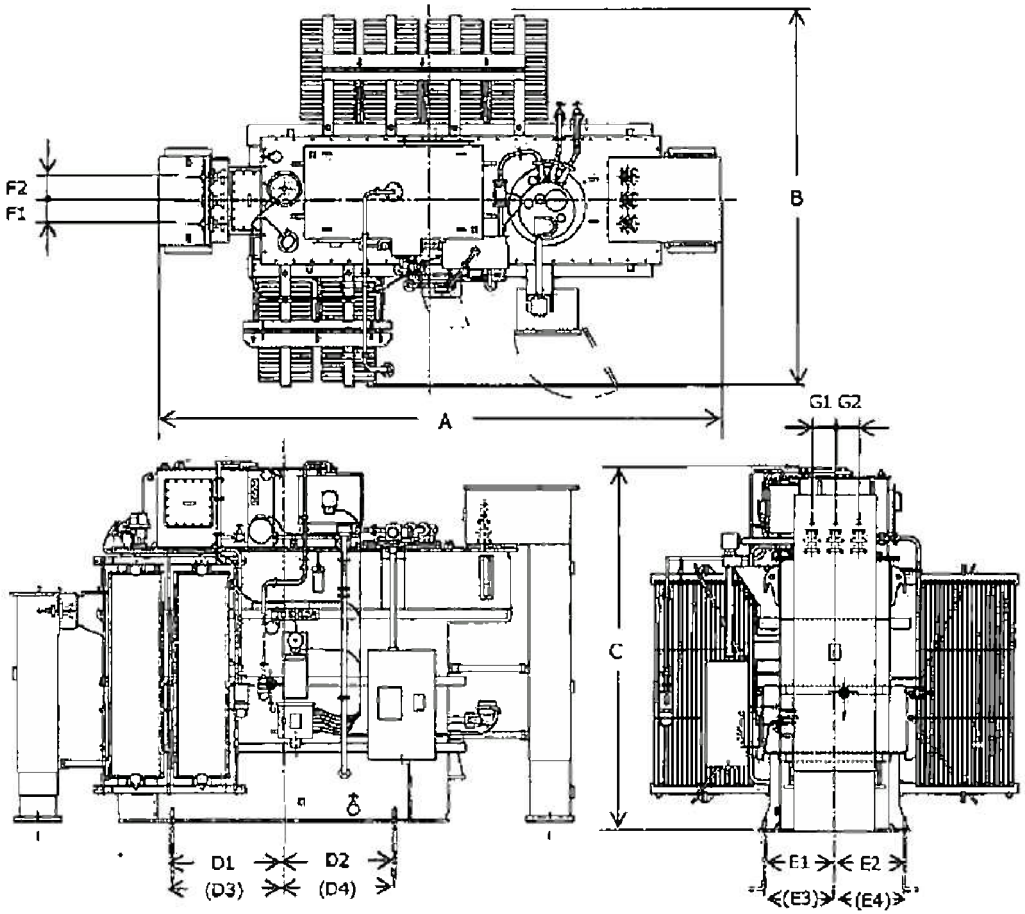

A	B	C	D1	D2	D3	D4	E1	E2	E3	E4
4845	3150	3035	954.5	950.5	950	948.5	594	602	600	600

乾式変圧器

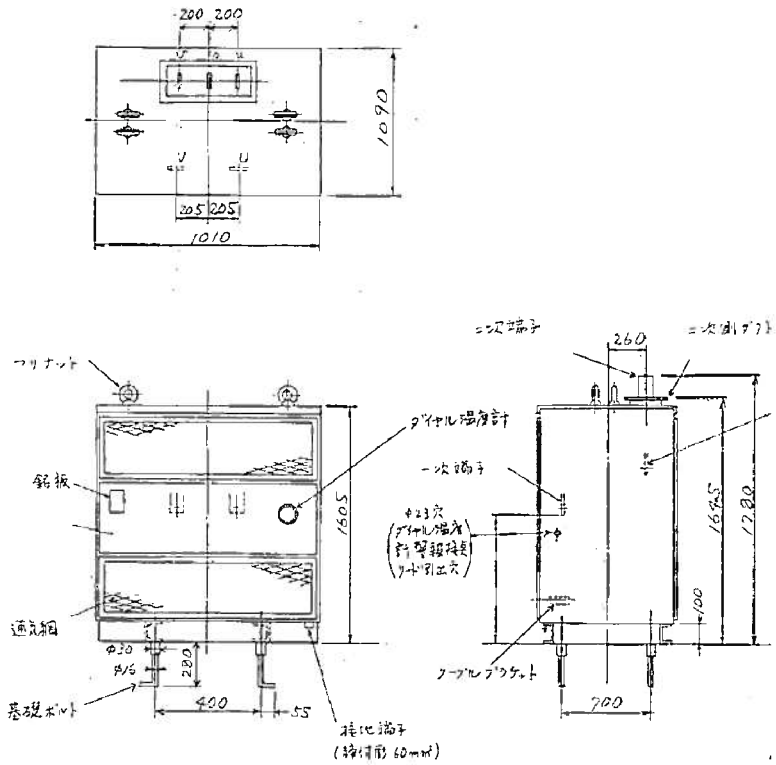

駒岡清掃工場 電気設備整備業務		
図番	9	変圧器外観図

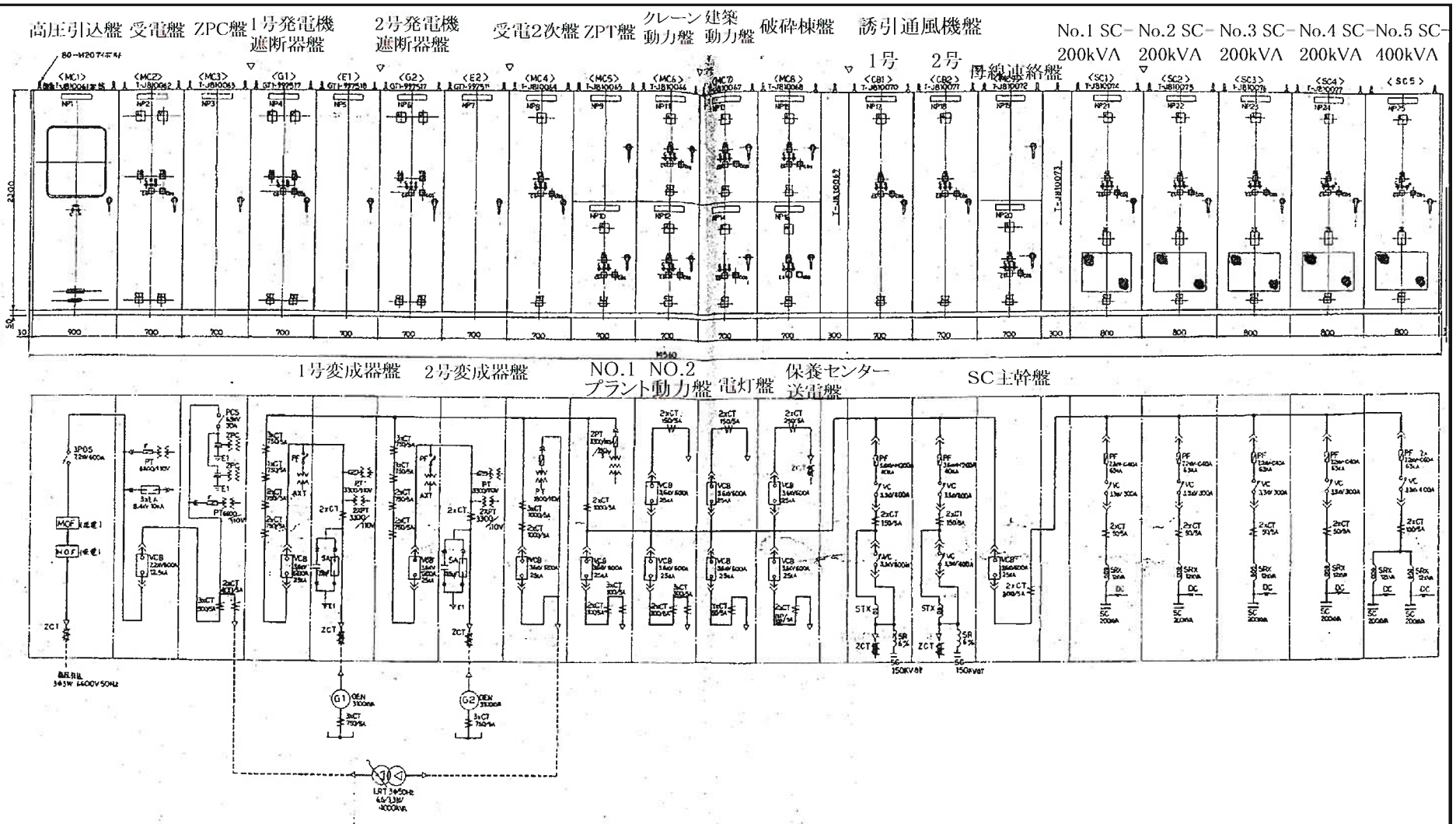

NP	名称	NP	名称	NP	名称	NP	名称	NP	名称
1	高圧引込盤	7	2号変成器盤	13	建築動力盤	19	母線連絡盤	25	NO.5 SC-400KVA
2	受電盤	8	受電2次盤	14	電灯盤	20	SC主幹盤		
3	ZPC盤	9	ZPT盤	15	破砕棟盤	21	NO.1 SC-200KVA		
4	1号発電機しゃ断器盤	10	NO.1 プラント動力盤	16	保養センター送電盤	22	NO.2 SC-200KVA		
5	1号変成器盤	11	クレーン動力盤	17	1号誘引通風機盤	23	NO.3 SC-200KVA		
6	2号発電機しゃ断器盤	12	NO.2 プラント動力盤	18	2号誘引通風機盤	24	NO.4 SC-200KVA		

駒岡清掃工場 電気設備整備業務		
図番	10	高圧盤外観図 (盤内結線図)

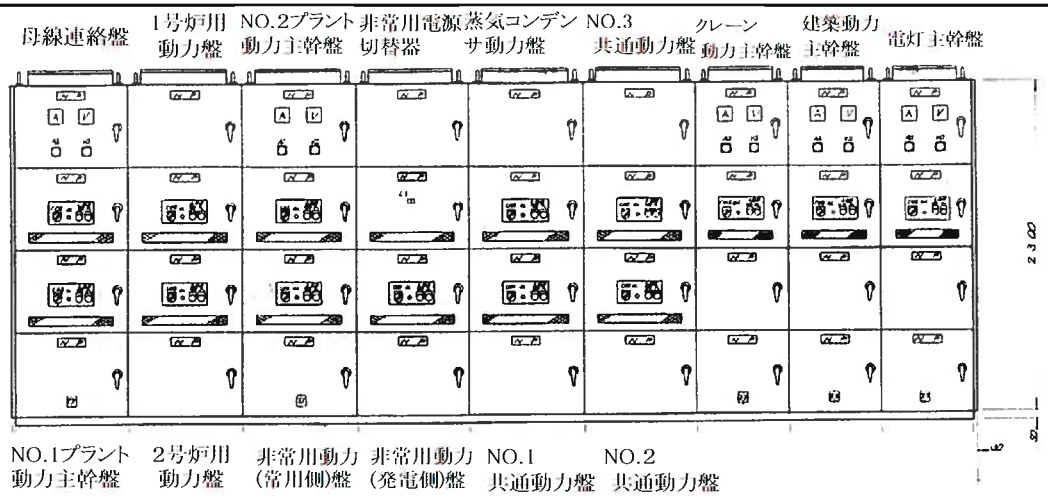

正面図 S=1/20

(単位閉鎖盤)

(ロードセンタ(L/C))

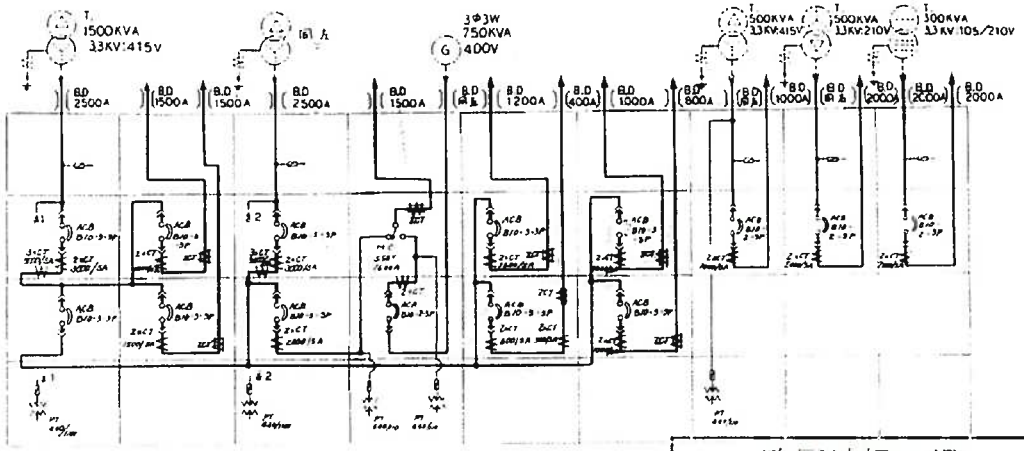

盤内結線図

駒岡清掃工場 電気設備整備業務		
図番	11	低圧盤外観図 (盤内結線図)

動作試験

駒岡清掃工場 電気設備整備業務		
図番	12	保護継電器(1)

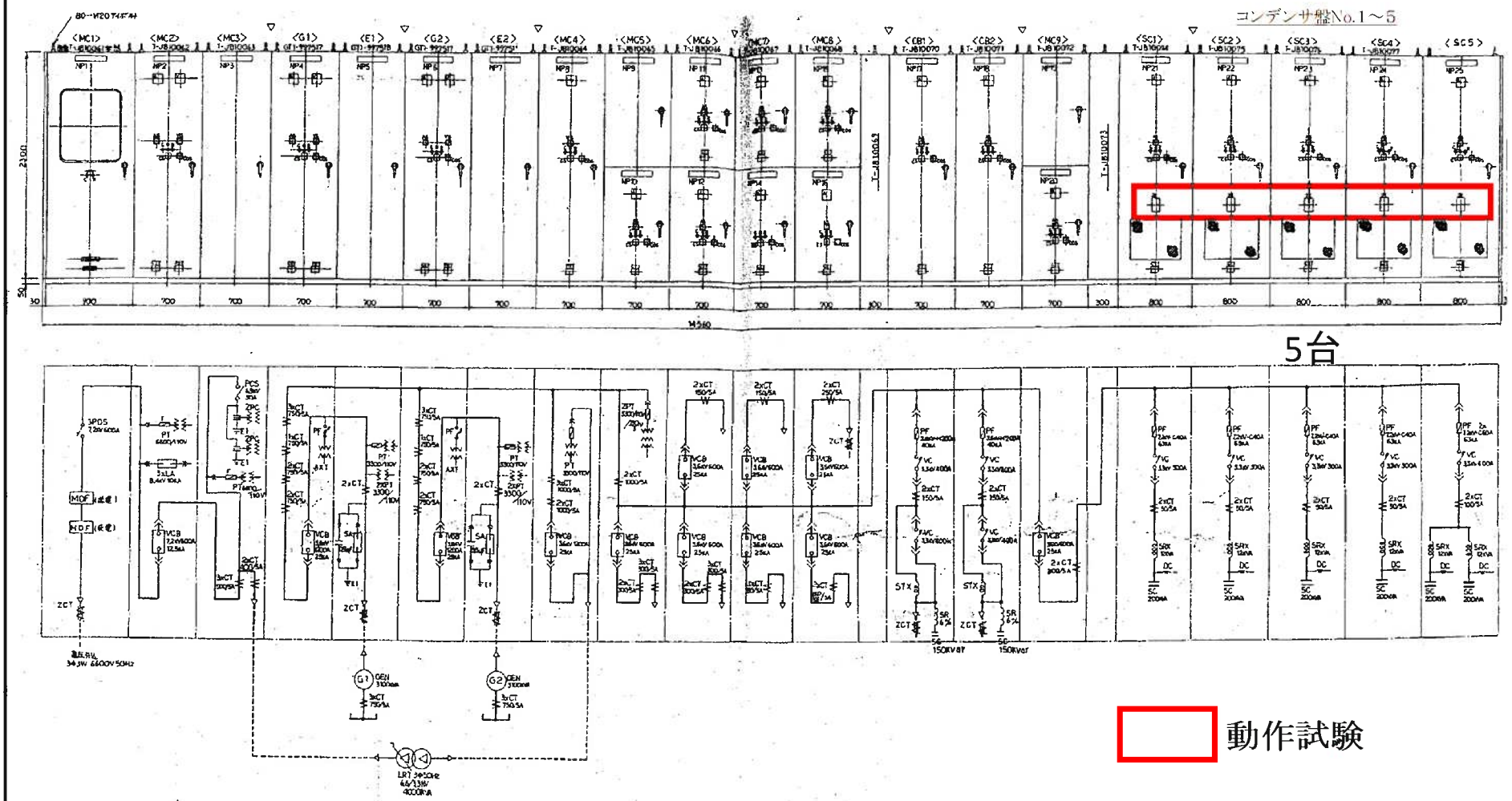

NP	収入工事	NP	収入工事	NP	収入工事	NP	収入工事	NP	収入工事
1	高圧引込盤	7	2号変成器盤	13	建築動力盤	19	母線連絡盤	25	NO.5 SC-400KVA
2	受電盤	8	受電2次盤	14	電灯盤	20	SC主幹盤		
3	ZPC盤	9	ZPT盤	15	級砂操盤	21	NO.1 SC-200KVA		
4	1号変電所しゃ断器盤	10	NO.1プラント動力盤	16	保養センター送電盤	22	NO.2 SC-200KVA		
5	1号変成器盤	11	クレーン動力盤	17	1号誘引通風機盤	23	NO.3 SC-200KVA		
6	2号変電所しゃ断器盤	12	NO.2プラント動力盤	18	2号誘引通風機盤	24	NO.4 SC-200KVA		

駒岡清掃工場 電気設備整備業務		
図番	13	保護継電器(2)

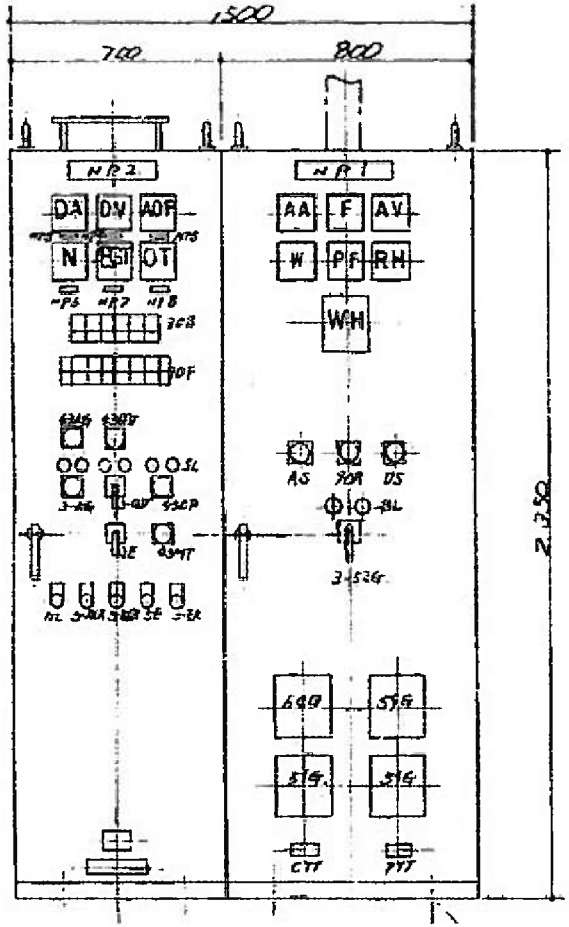

発電機盤 自動始動盤

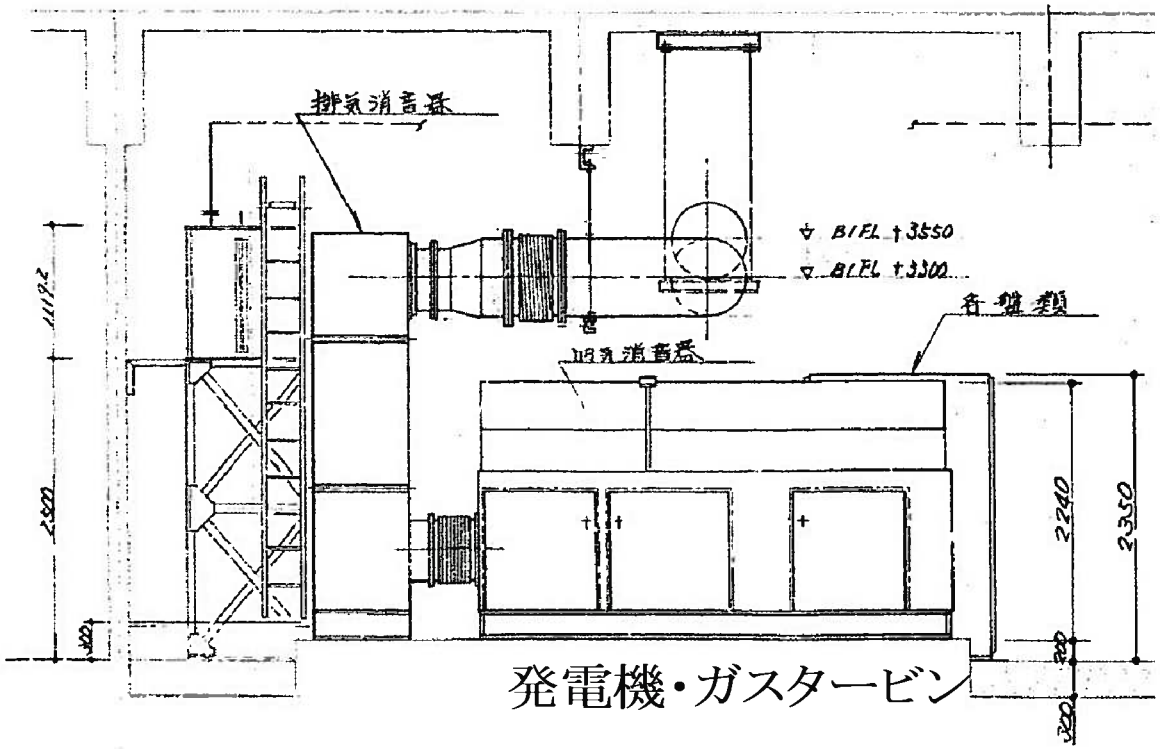

発電機・ガスタービン

駒岡清掃工場 電気設備整備業務		
図番	14	非常用発電機外観図

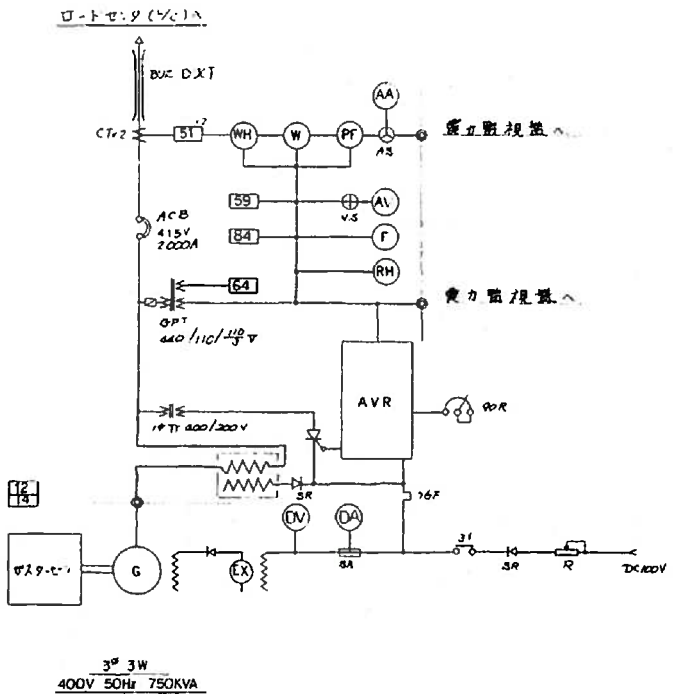

発電機・発電機盤・自動始動盤
単線結線図

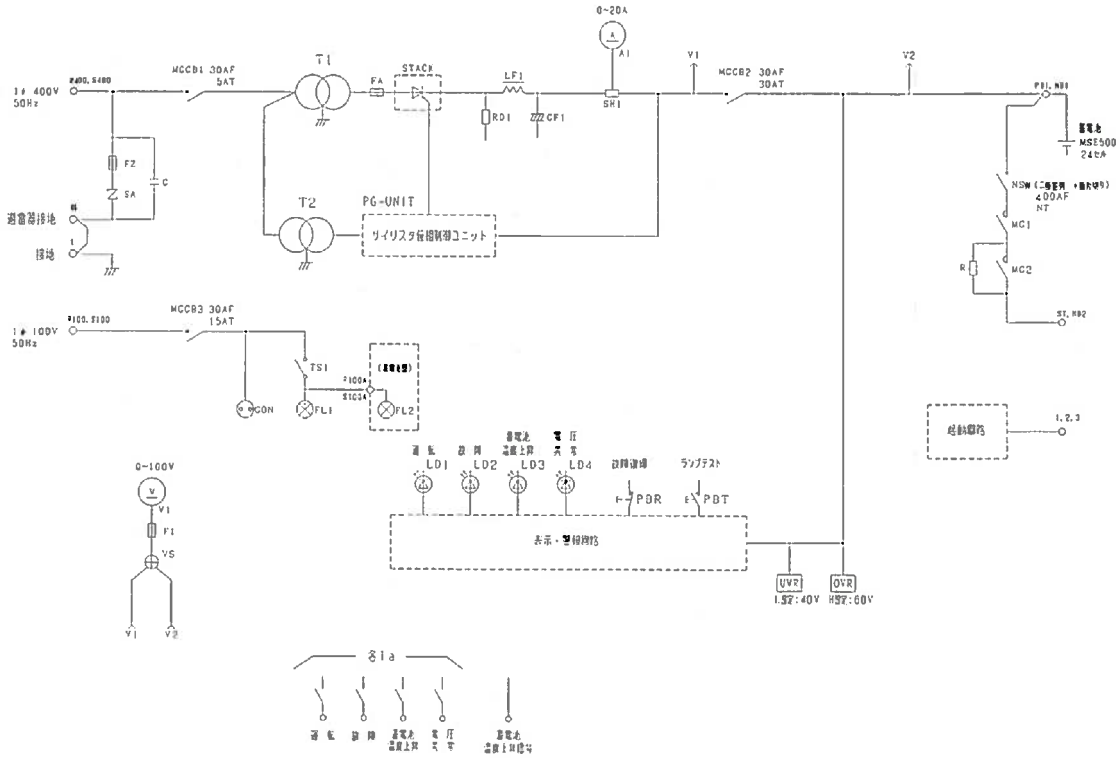

サイリスタ整流装置単線結線図

駒岡清掃工場 電気設備整備業務		
図番	15	非常用発電機 (単線結線図)

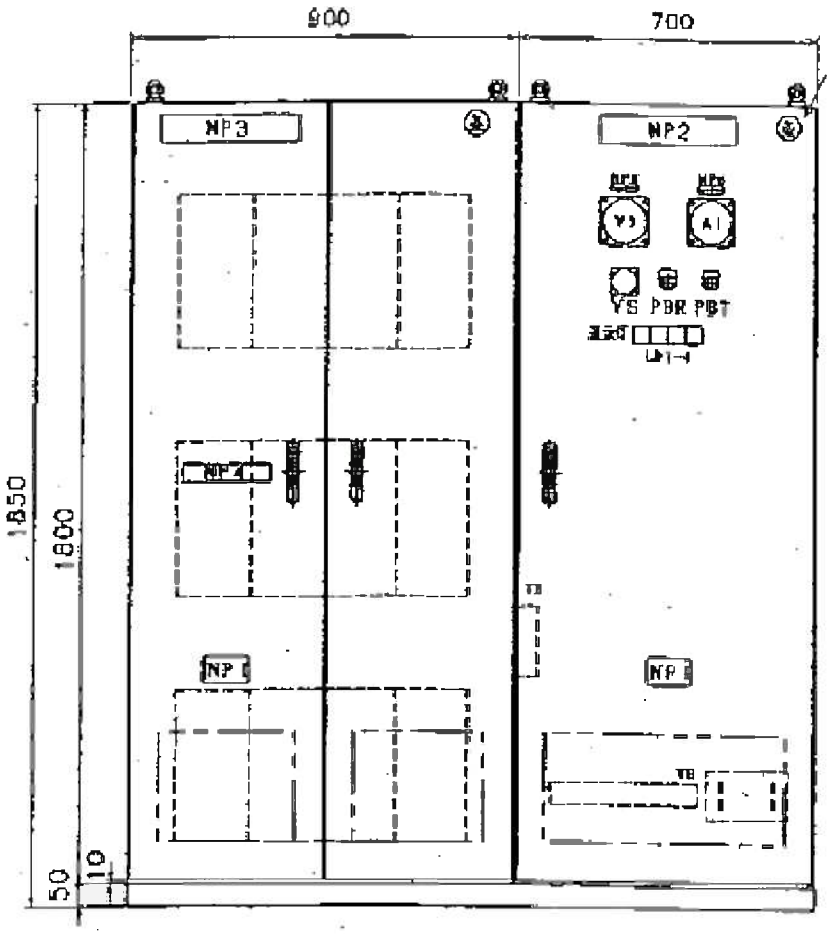

蓄電池盤　　整流器盤

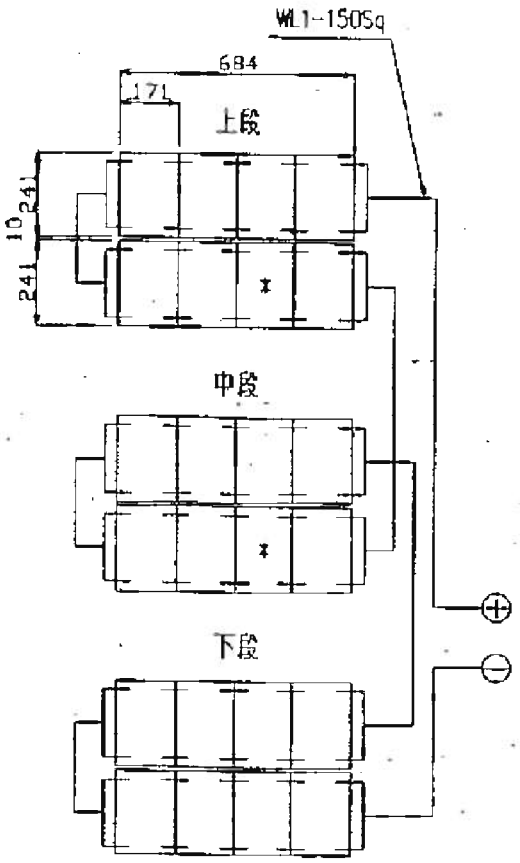

盤内蓄電池配列図

駒岡清掃工場 電気設備整備業務		
図番	16	非常用発電機 （サイリスタ整流装置）

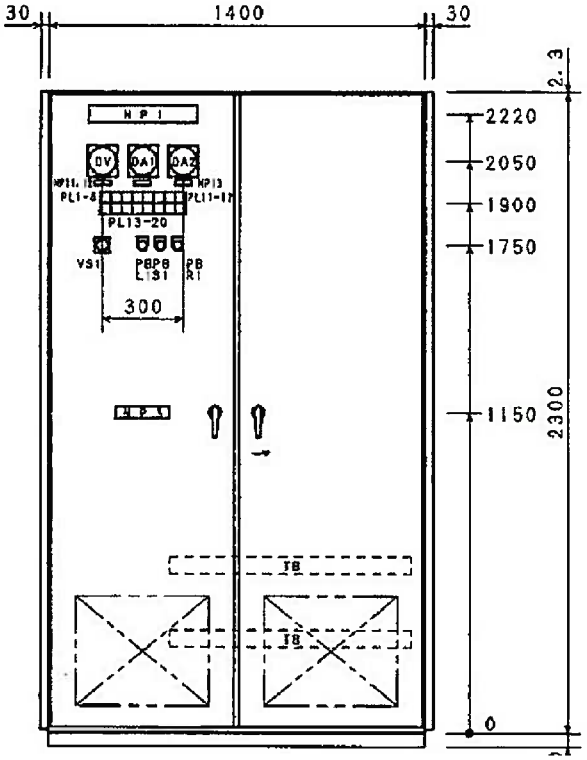

整流器盤

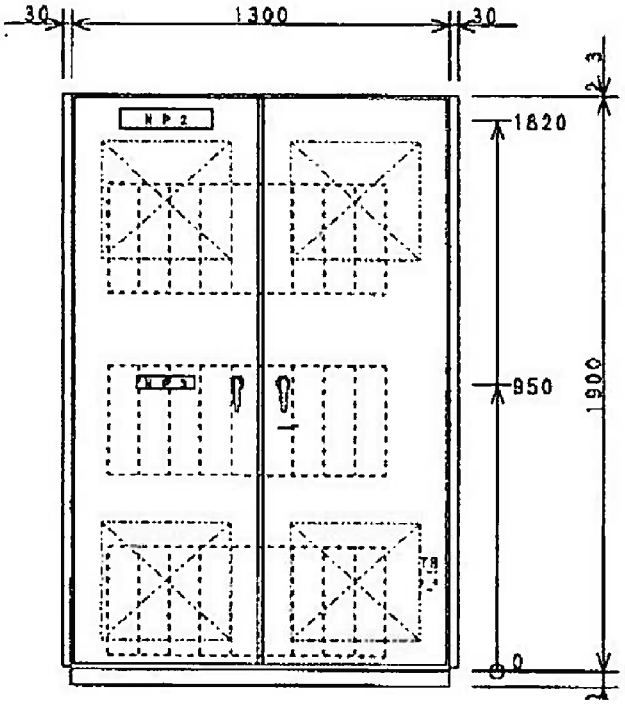

蓄電池盤

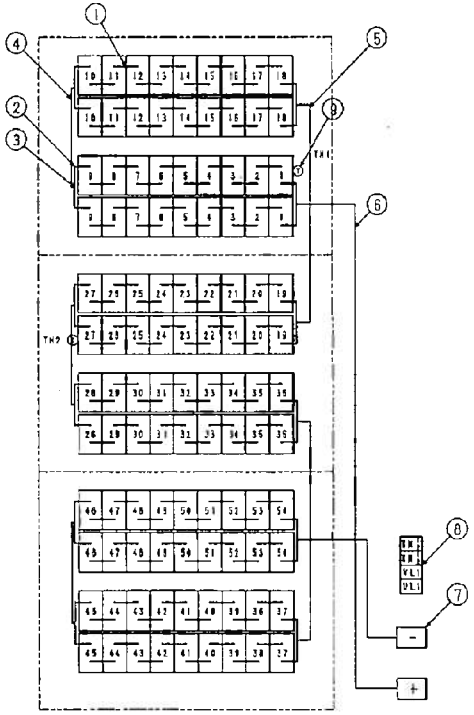

蓄電池盤内配置図

駒岡清掃工場 電気設備整備業務		
図番	17	直流電源装置外観図

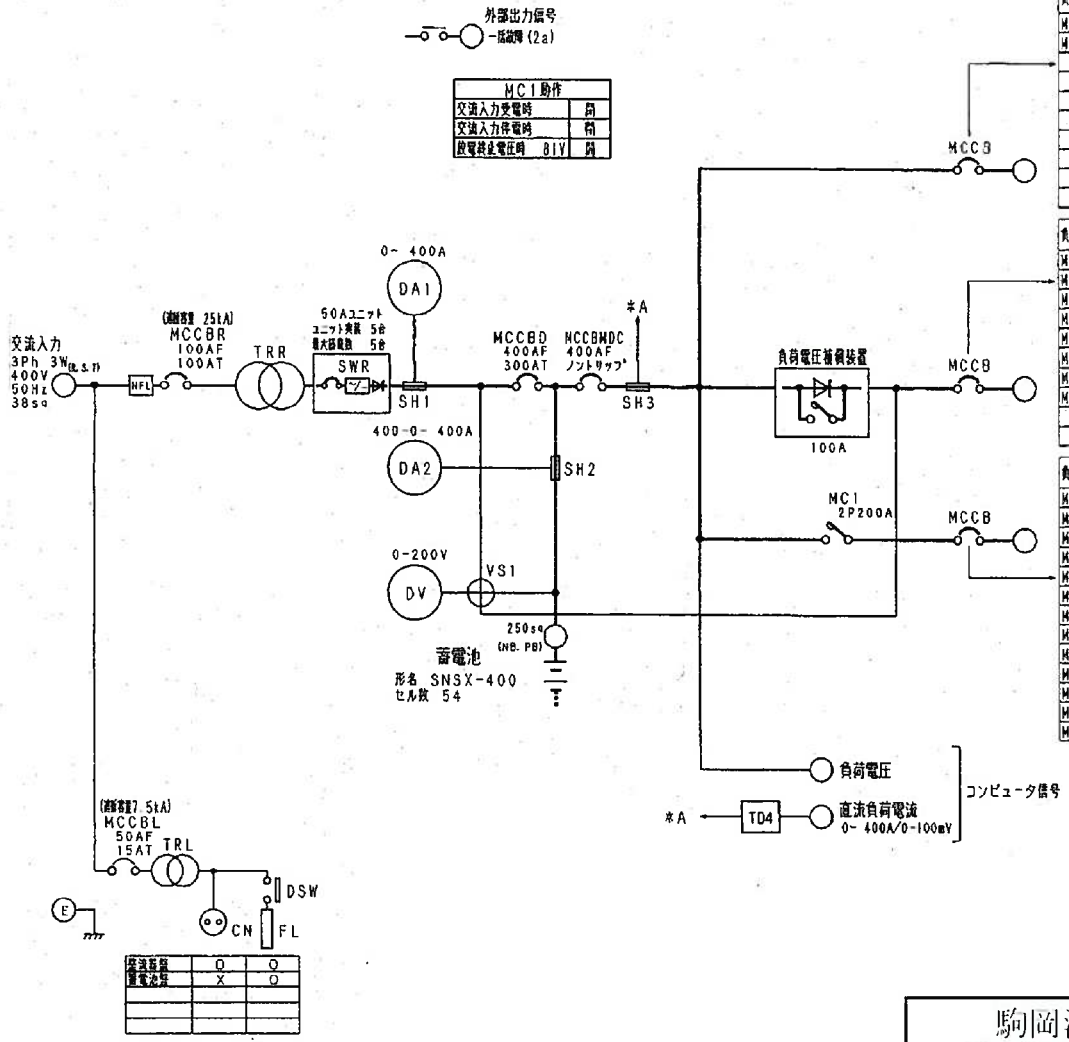

MC1動作	
交流入力受電時	開
交流入力停電時	開
蓄電池端子電圧時 81V	開

交流電源	O	O
蓄電池電源	X	O

負荷ブレーカ	負荷名称	容量 AF/AT	適合電線
MCCB11	1号タービン油ポンプ	50 /30	22sq
MCCB12	2号タービン油ポンプ	50 /30	22sq
		/	
		/	
		/	
		/	
		/	
		/	
		/	
		/	

負荷ブレーカ	負荷名称	容量 AF/AT	適合電線
MCCB21	1号タービン発電機用	50 /15	8sq
MCCB22	2号タービン発電機用	50 /15	8sq
MCCB23	電力監視盤計測電源	50 /50	14sq
MCCB24	真空レベル計器設入電源	50 /50	8sq
MCCB25	非常用発電機ACB	50 /50	22sq
MCCB26	非常用発電機計測用	50 /30	5.5sq
MCCB27	タービン発電機CPU	50 /50	5.5sq
MCCB28	予備	50 /50	22sq
		/	
		/	

負荷ブレーカ	負荷名称	容量 AF/AT	適合電線
MCCBW1	B1L-11	50 /20	5.5sq
MCCBW2	B1L-12	50 /30	38sq
MCCBW3	1L-11	50 /20	22sq
MCCBW4	1L-12	50 /20	14sq
MCCBW5	1L-13	50 /20	14sq
MCCBW6	2L-11	50 /20	14sq
MCCBW7	2L-12	50 /20	14sq
MCCBW8	3L-11	50 /20	8sq
MCCBW9	5L-11	50 /20	5.5sq
MCCBW10	6L-11	50 /20	22sq
MCCBW11	管理棟1L-1	50 /20	14sq
MCCBW12	管理棟2L-1	50 /20	22sq
MCCBW13	管理棟3L-1	50 /30	38sq

駒岡清掃工場 電気設備整備業務		
図番	18	直流電源装置 (単線結線図)

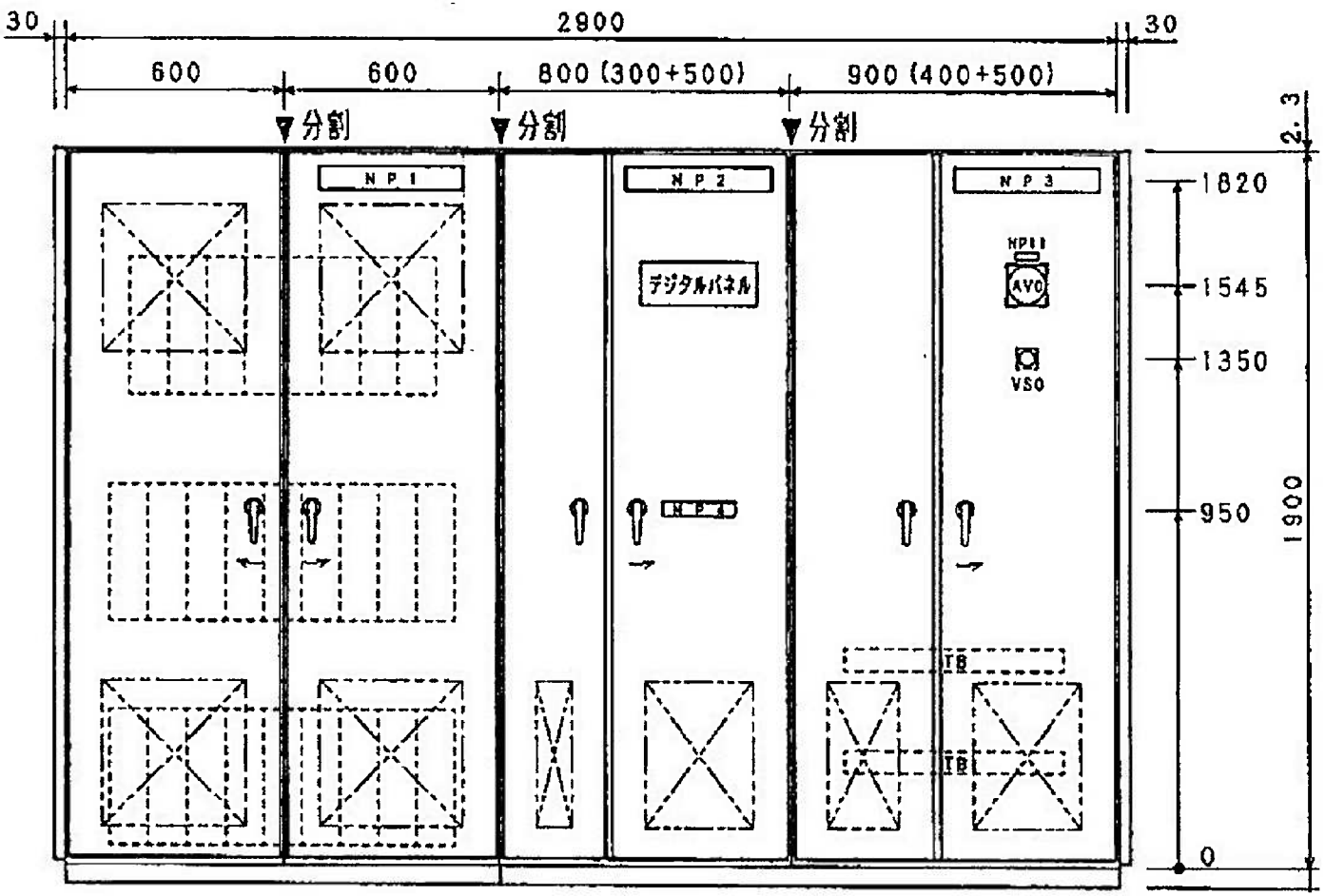

蓄電池盤　　無停電電源装置　入出力盤

駒岡清掃工場 電気設備整備業務		
図番	19	無停電電源装置外観

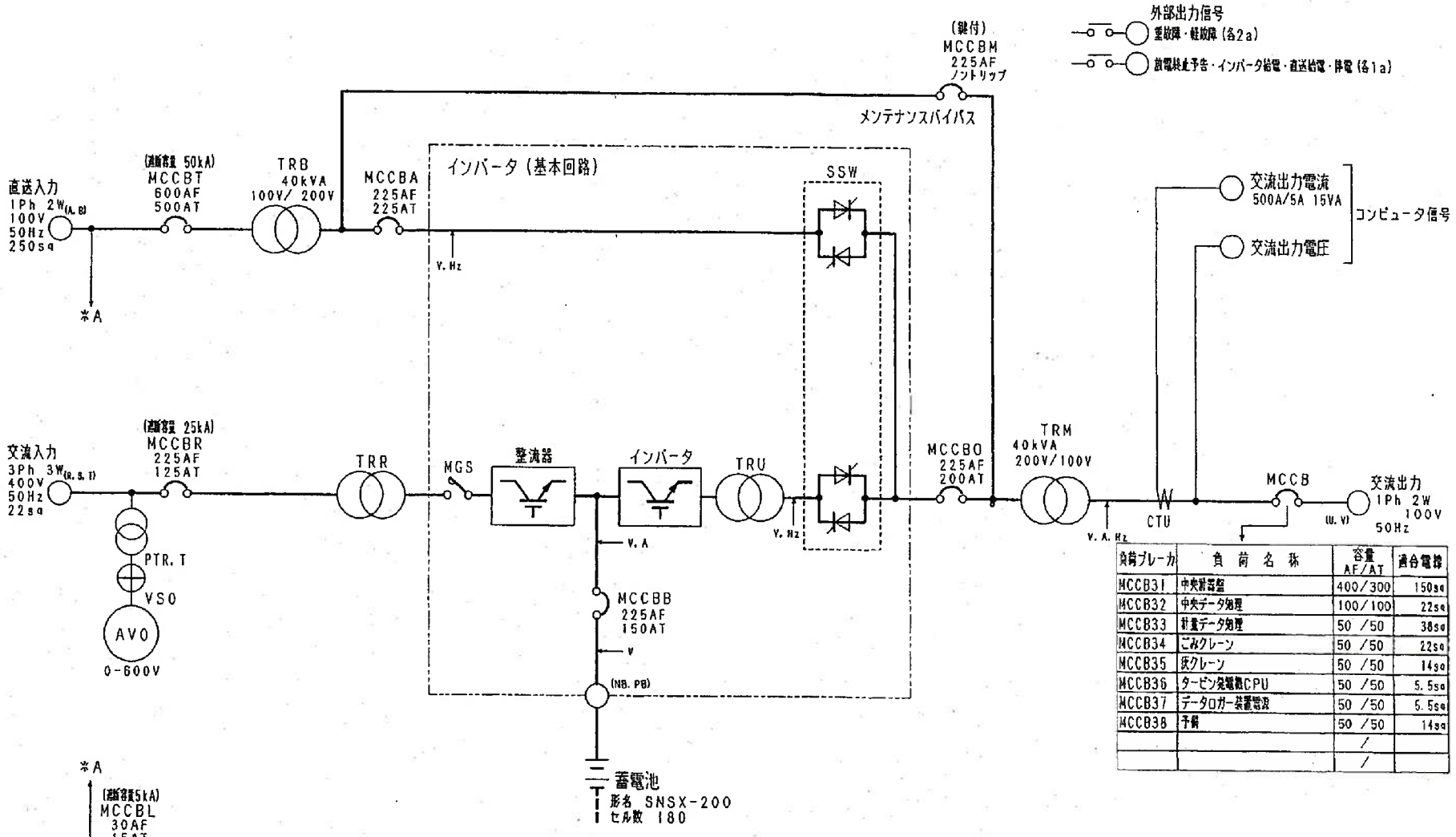

負荷ブレーカ	負荷名称	容量 AF/AT	適合電線
MCCB31	中央警報盤	400/300	150sq
MCCB32	中央データ処理	100/100	22sq
MCCB33	計量データ処理	50 /50	38sq
MCCB34	ごみクレーン	50 /50	22sq
MCCB35	灰クレーン	50 /50	14sq
MCCB36	タービン発電機CPU	50 /50	5.5sq
MCCB37	データロガー装置電源	50 /50	5.5sq
MCCB38	予備	50 /50	14sq
		/	
		/	

蓄電池盤	×	O
無停電電源装置	×	O
入出力盤	O	O

駒岡清掃工場 電気設備整備業務		
図番	20	無停電電源装置 （単線結線図）

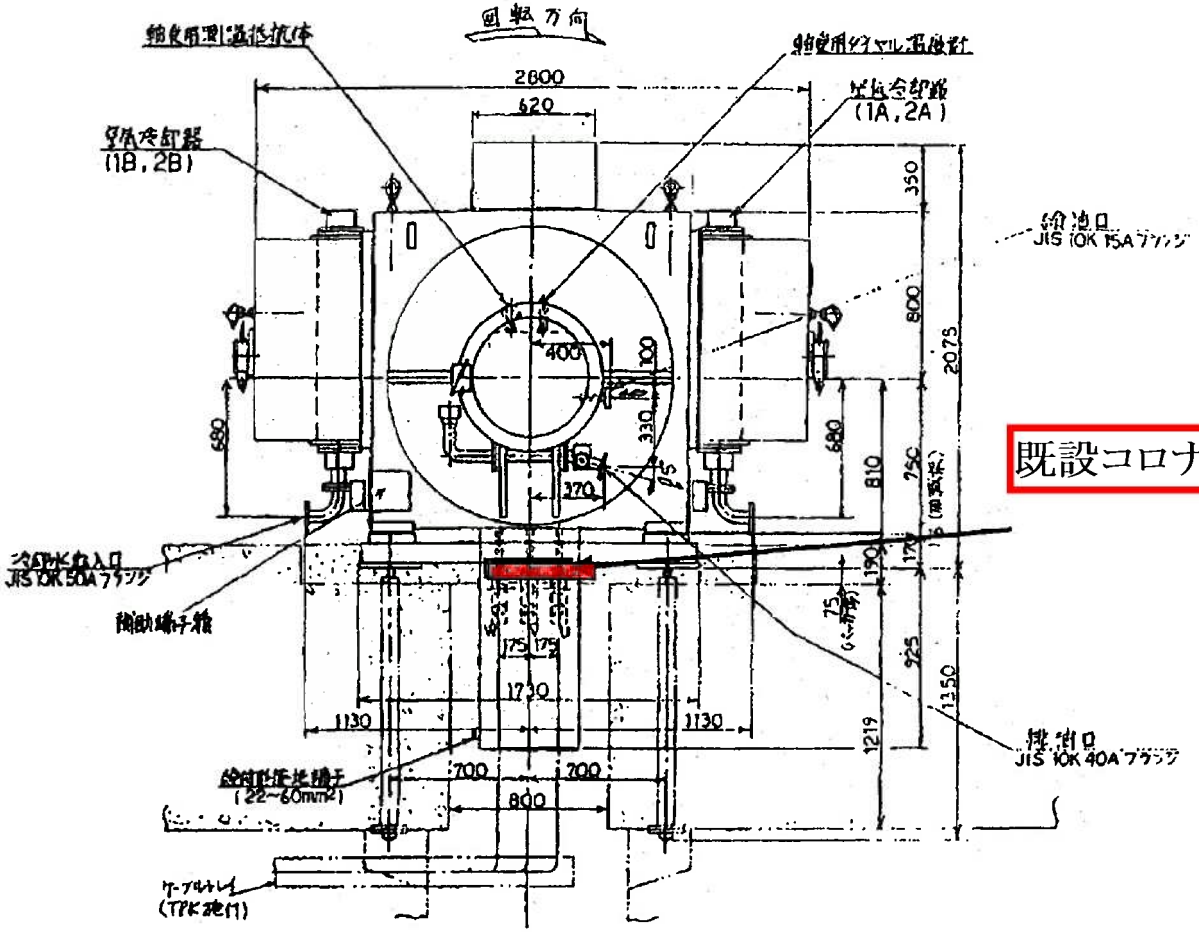

絶縁診断概要図

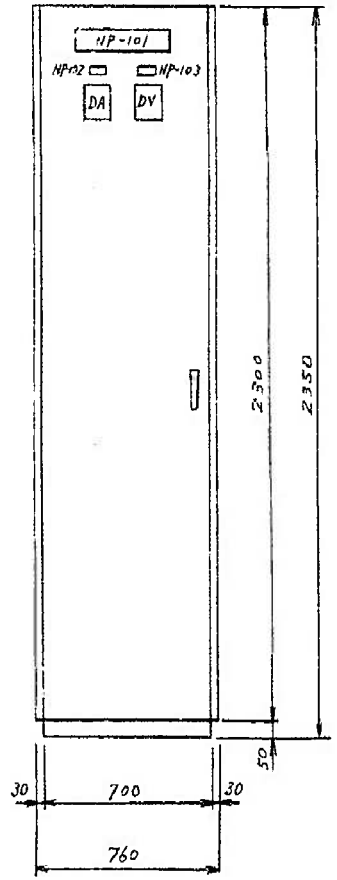

励磁装置盤

駒岡清掃工場 電気設備整備業務		
図番	21	タービン発電機絶縁診断

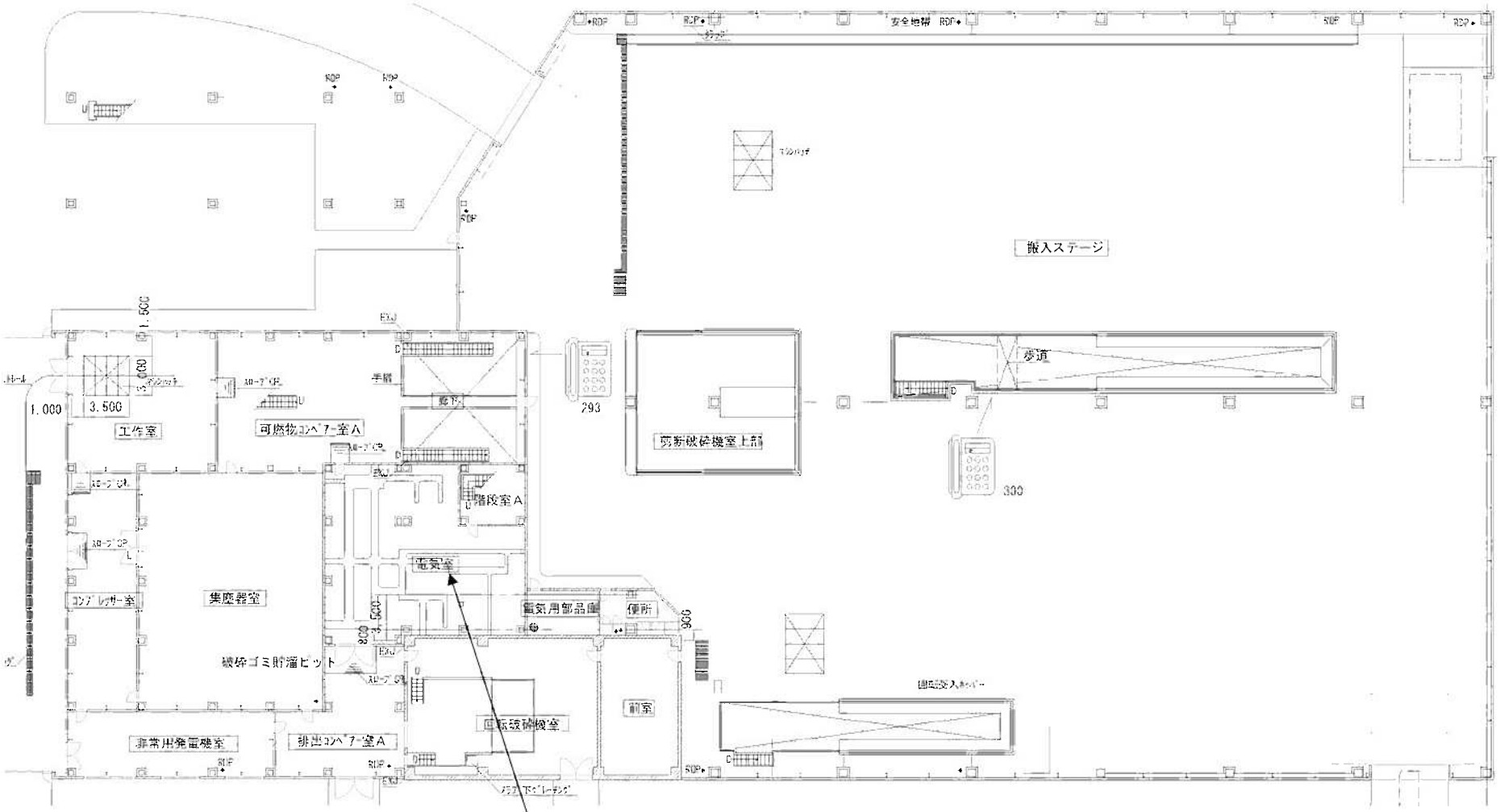

電気室詳細は別図(図番29)参照

駒岡清掃工場 電気設備整備業務		
図番	22	破砕棟平面図(1F)

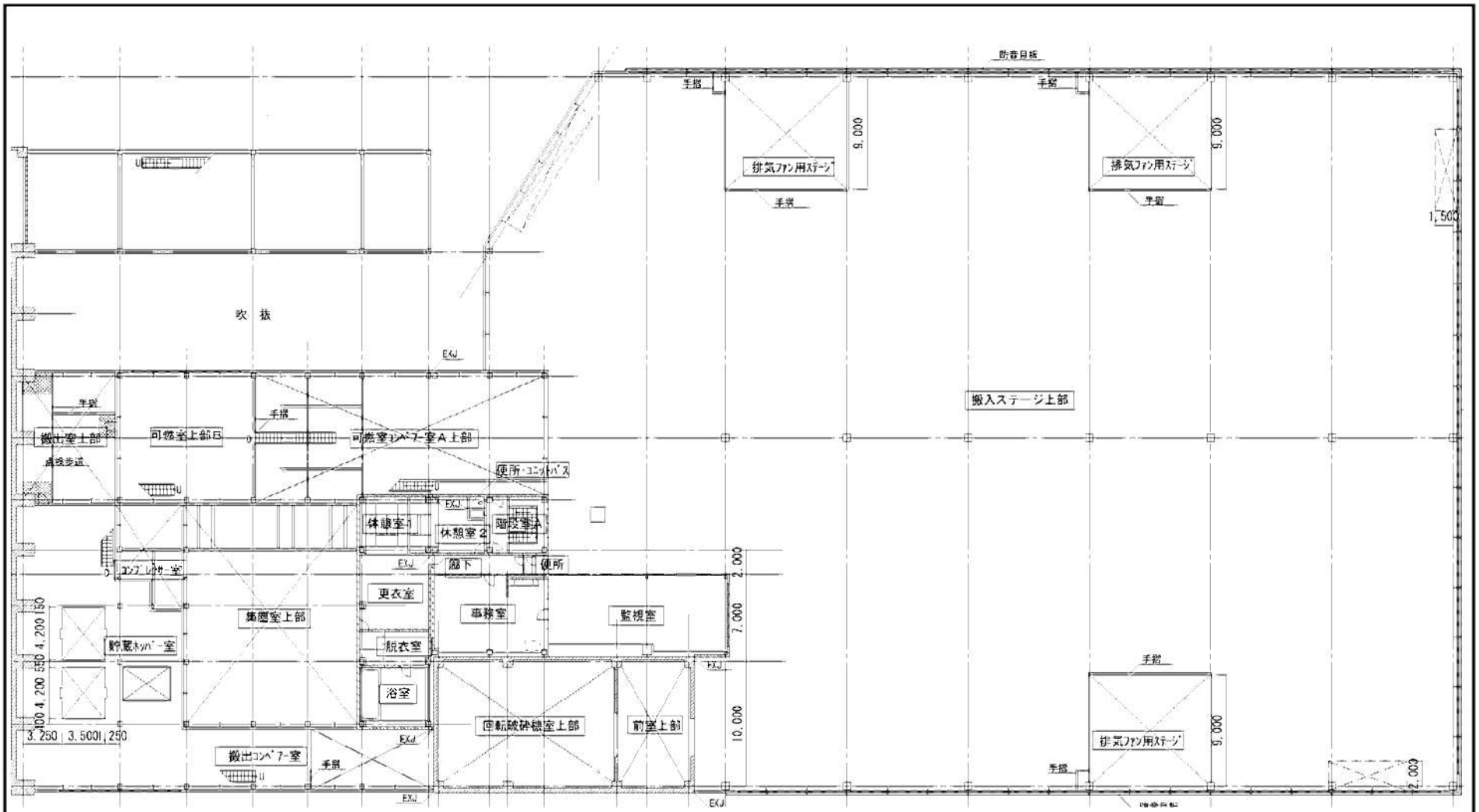

駒岡清掃工場 電気設備整備業務		
図番	23	破砕棟平面図(2F)

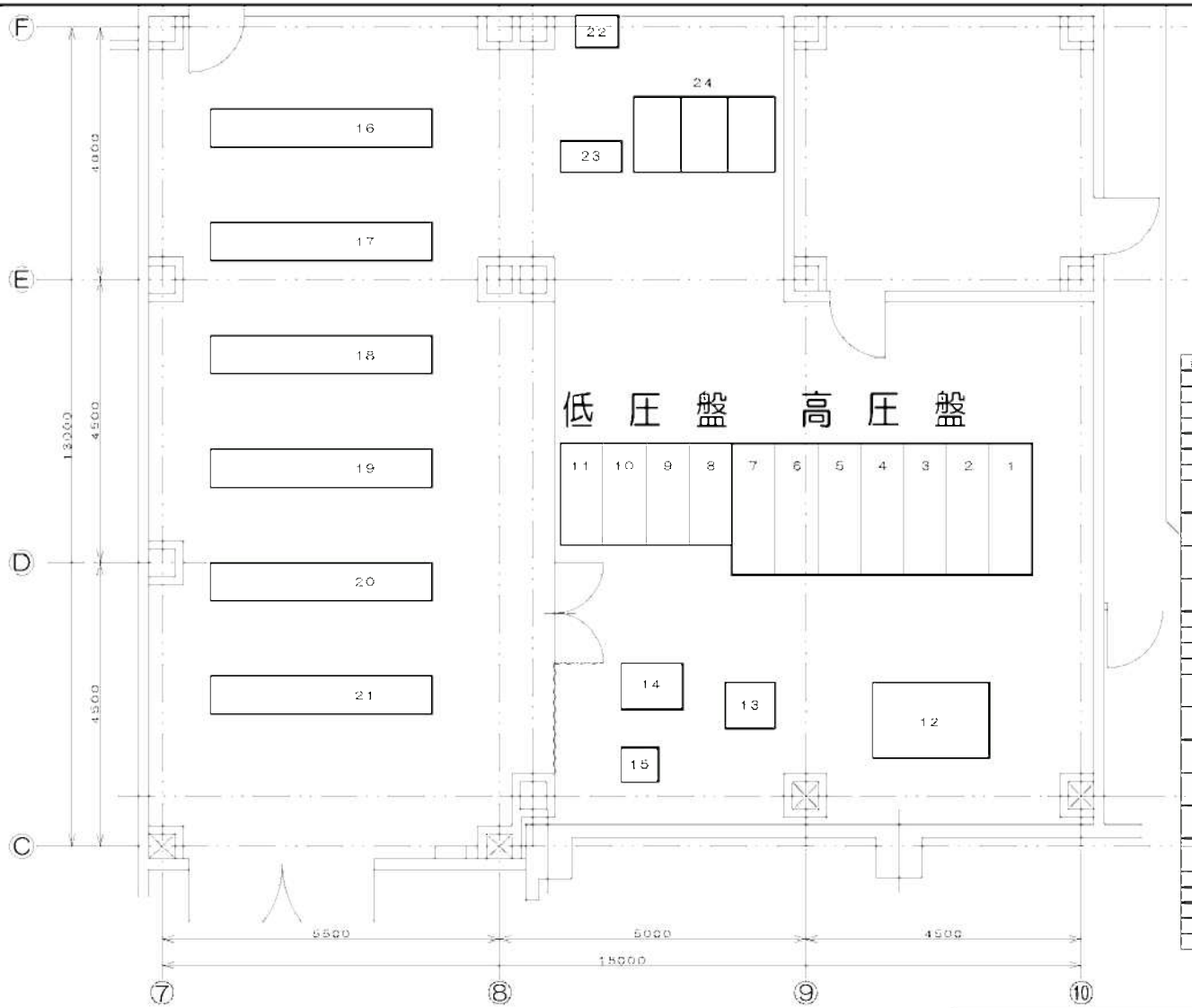

番号	盤名称	数量	備考
1	引込盤	1	
2	受電盤・消電盤	1	
3	電灯盤	1	
4	No.1進相コンデンサ盤	1	
5	No.2進相コンデンサ盤	1	
6	No.3進相コンデンサ盤	1	
7	回転破砕機盤	1	
8	ﾛｰﾄﾞｾﾝﾀｰ主幹盤 回転破砕機補助動力盤	1	
9	No.1剪断破砕機動力盤 No.2剪断破砕機動力盤	1	
10	No.1共通動力盤 No.2共通動力盤	1	
11	建築設備動力盤 電灯主幹盤	1	
12	変圧器（プラント動力用）	1	
13	変圧器（電灯用）	1	
14	変圧器（建築設備動力用）	1	
15	変圧器（計装用）	1	
16	ｺﾝﾄﾛｰﾙｾﾝﾀｰ No.1剪断破砕機動力盤	1	
17	ｺﾝﾄﾛｰﾙｾﾝﾀｰ No.2剪断破砕機動力盤	1	
18	ｺﾝﾄﾛｰﾙｾﾝﾀｰ No.1共通動力盤	1	
19	ｺﾝﾄﾛｰﾙｾﾝﾀｰ No.2共通動力盤	1	
20	ｺﾝﾄﾛｰﾙｾﾝﾀｰ 回転破砕機補助動力盤	1	
21	ｺﾝﾄﾛｰﾙｾﾝﾀｰ 建築設備動力盤	1	
22	スキャニング盤	1	
23	電灯盤	1	
24	直流電源装置盤	1	
25	接地抵抗測定備子盤	1	壁掛型

駒岡清掃工場 電気設備整備業務		
図番	24	破砕棟電気室詳細図

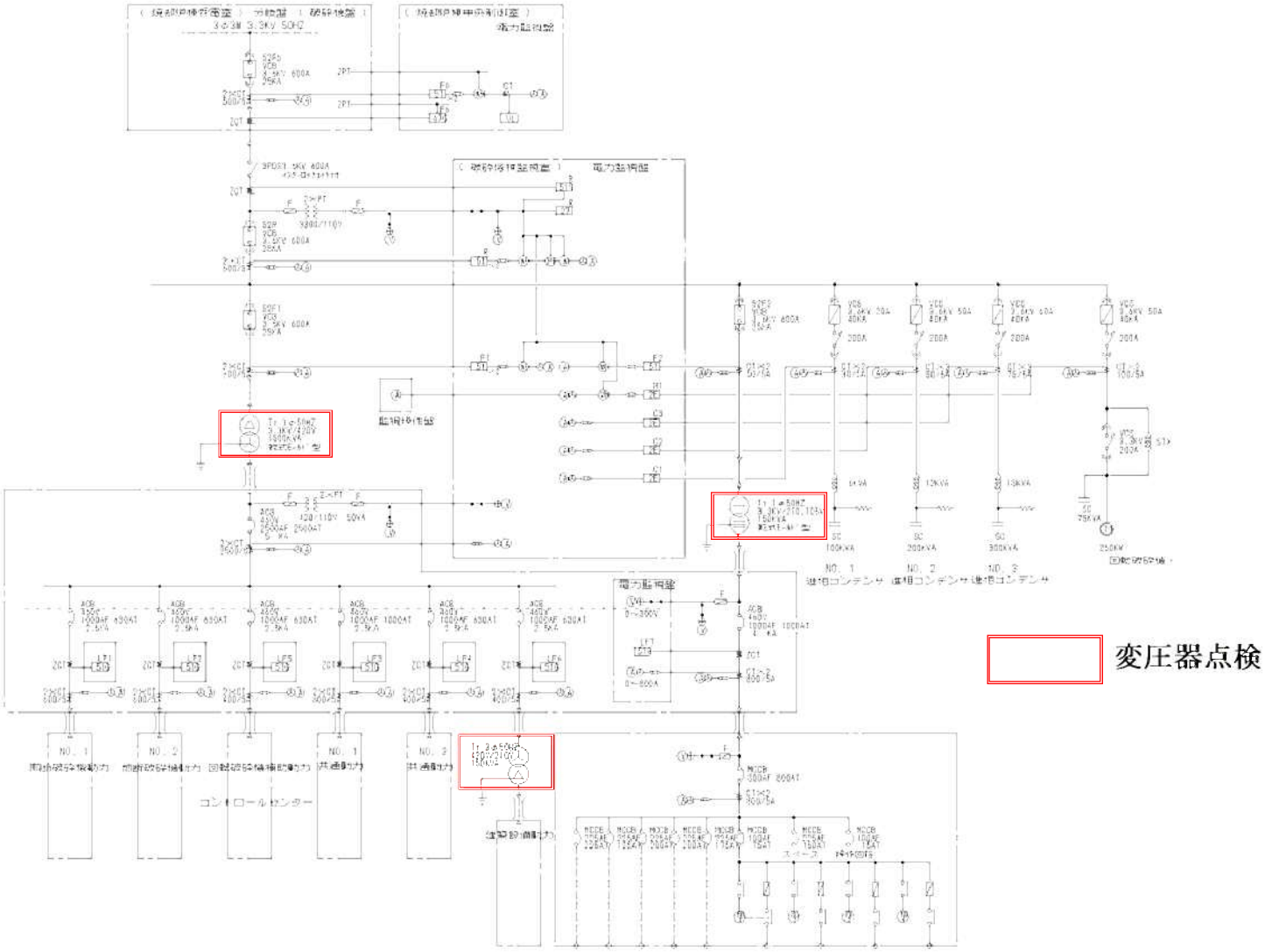

駒岡清掃工場 電気設備整備業務		
図番	25	破砕棟単線結線図(1)

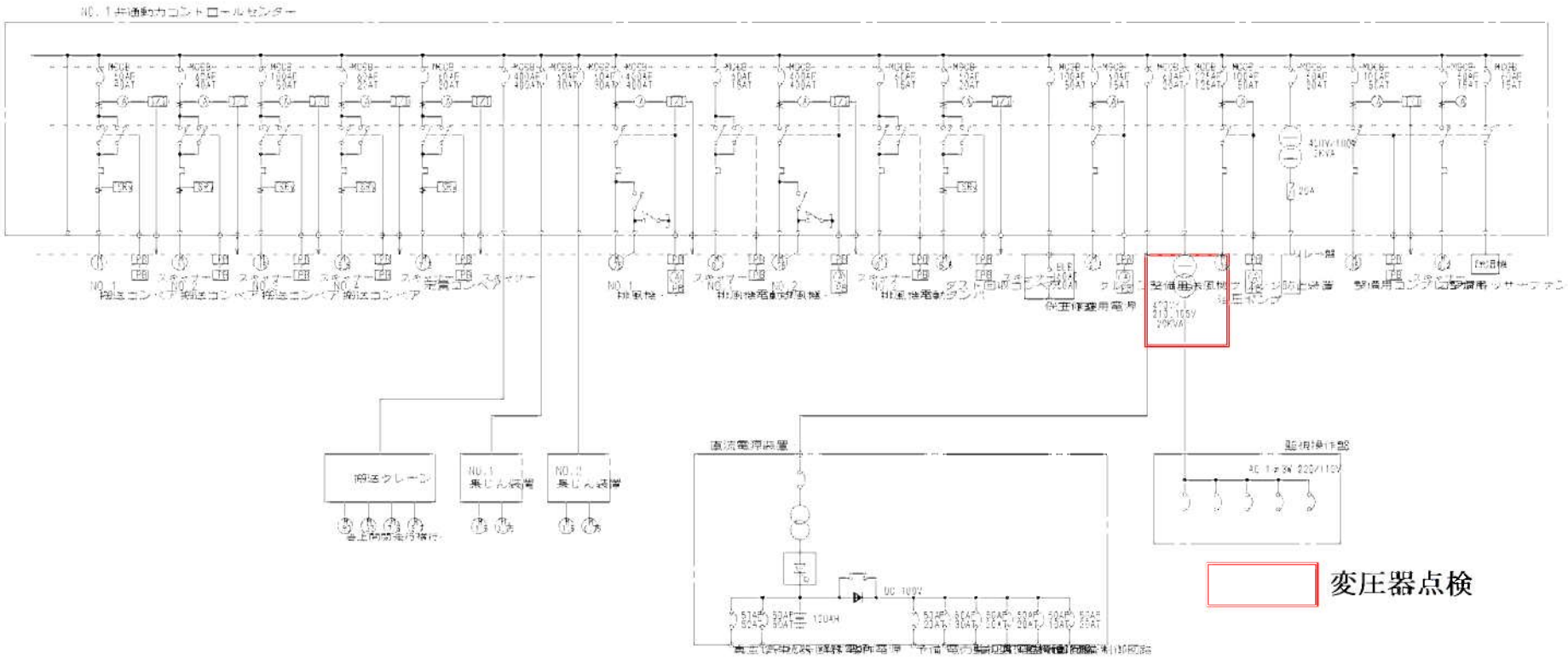

駒岡清掃工場 電気設備整備業務		
図番	26	破砕棟単線結線図(2)

No.1剪断破砕機動力ユニット(10台)

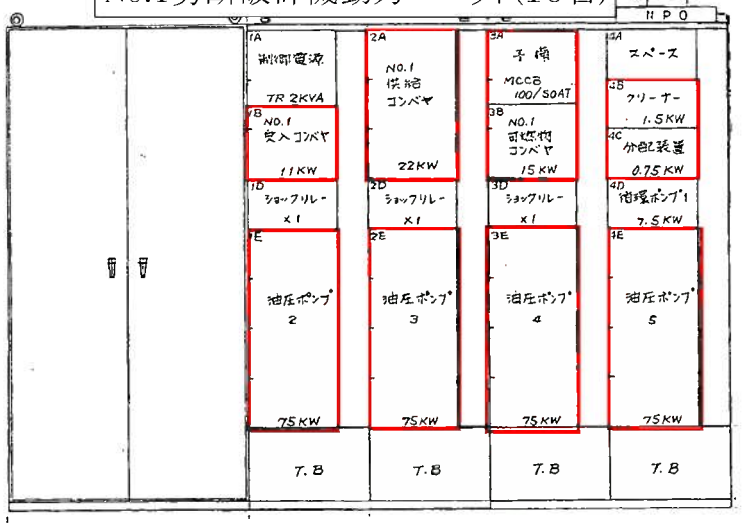

No.2剪断破砕機動力ユニット(9台)

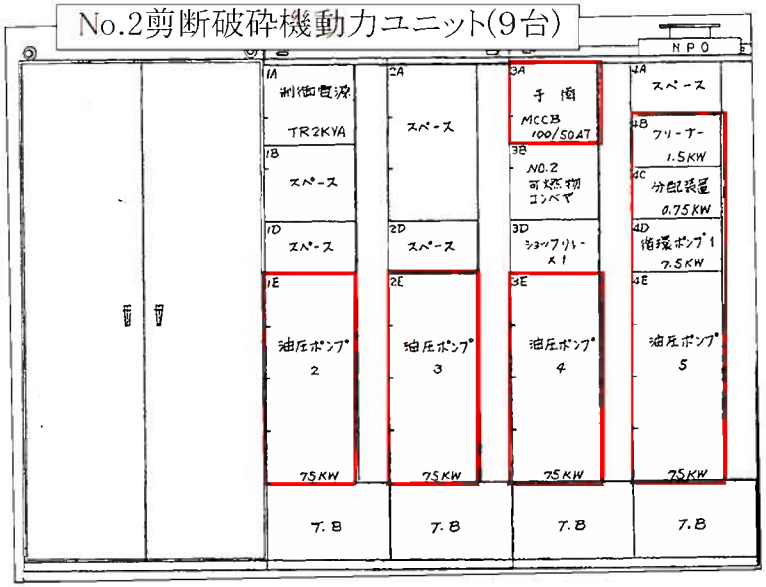

No.1共通動力ユニット(21台)

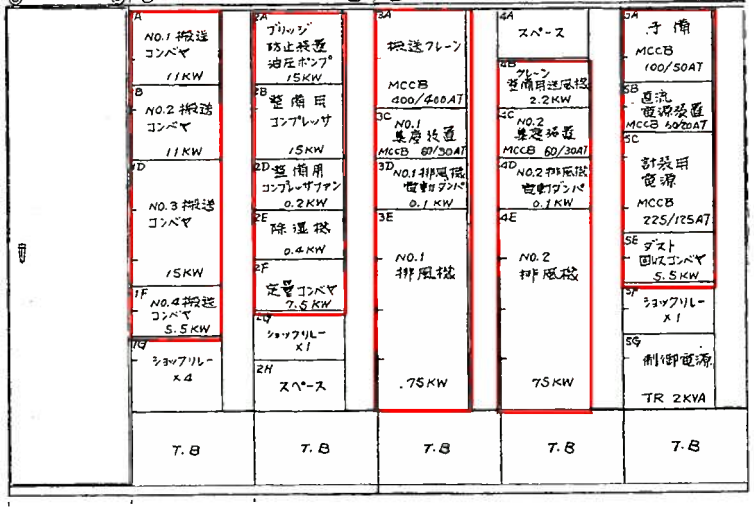

No.2共通動力ユニット(30台)

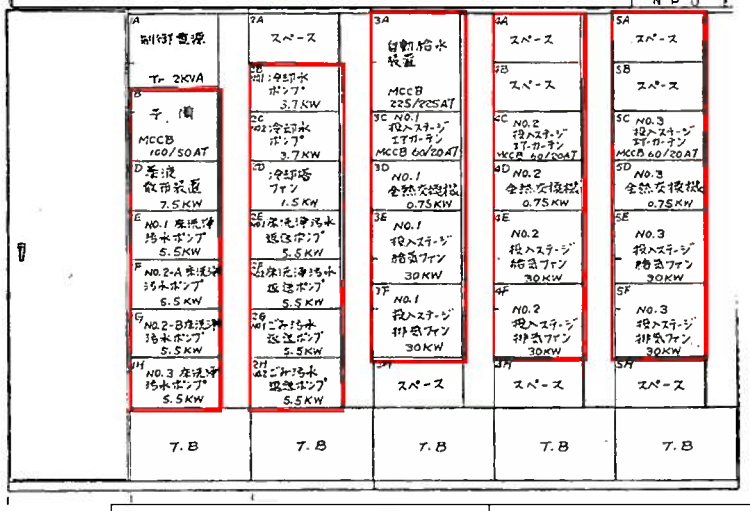

動力ユニット

点検

駒岡清掃工場 電気設備整備業務		
図番	27	破砕棟コントロールセンタ1

建築動力ユニット(200V)(20台)

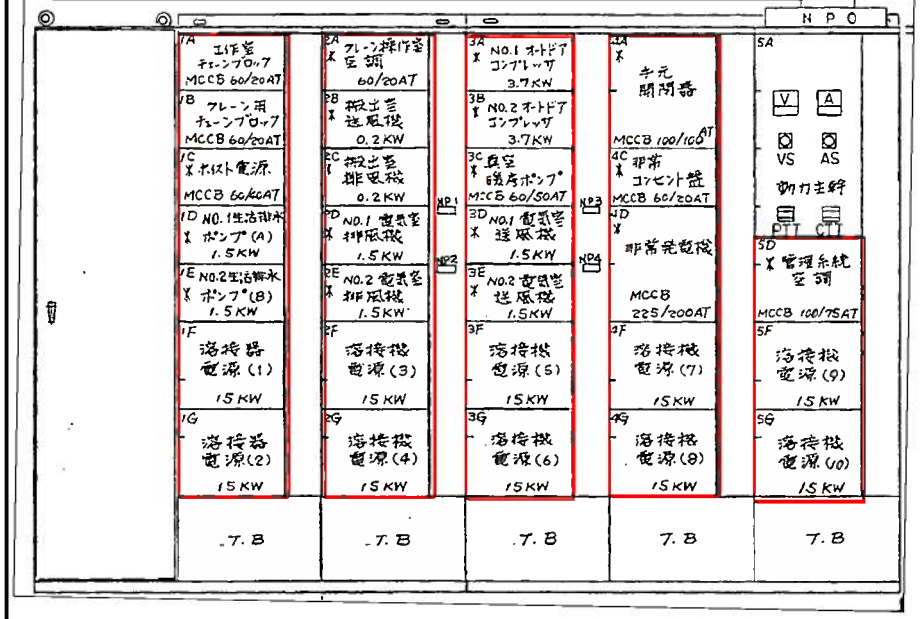

回転破砕機補機動力ユニット(15台)

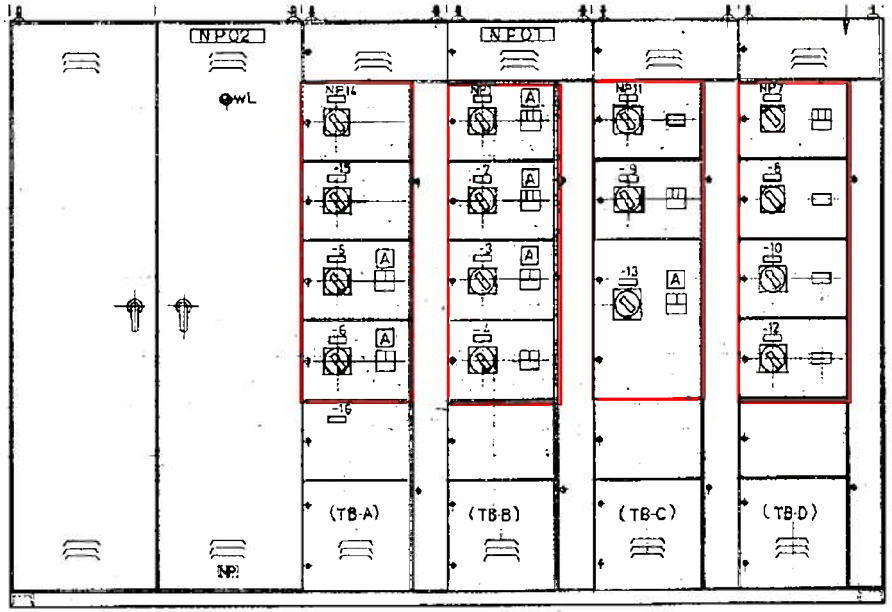

動力ユニット

点検

駒岡清掃工場 電気設備整備業務		
図番	28	破砕棟コントロールセンタ2

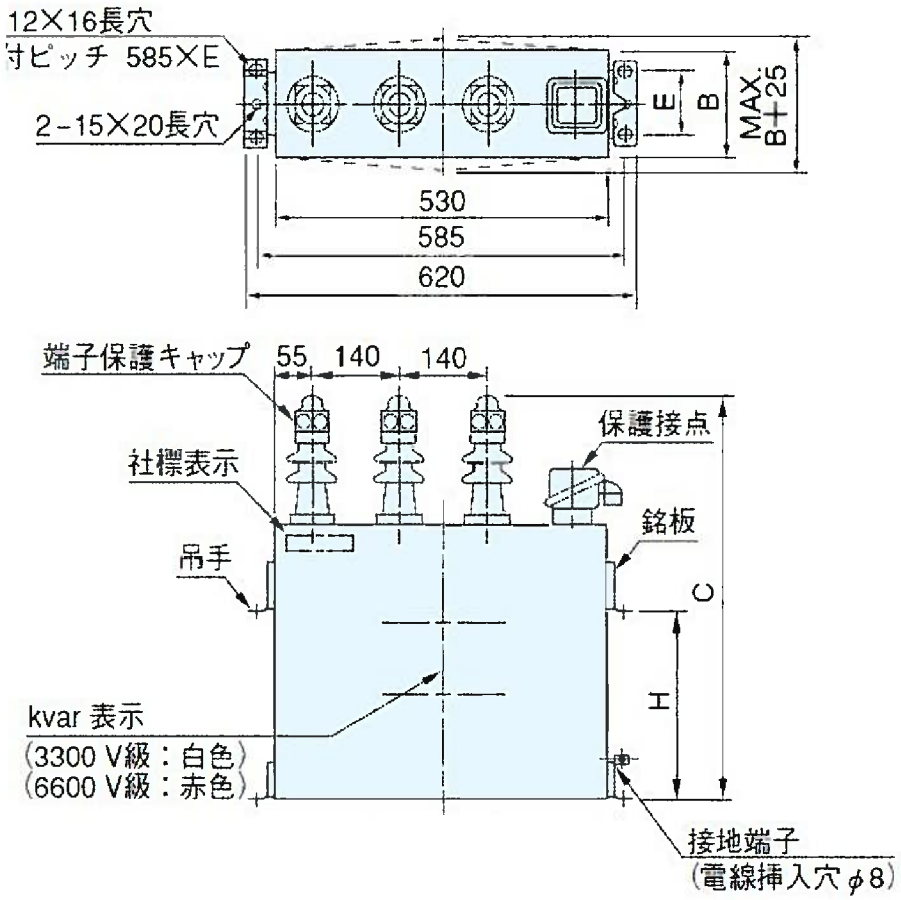

コンデンサ

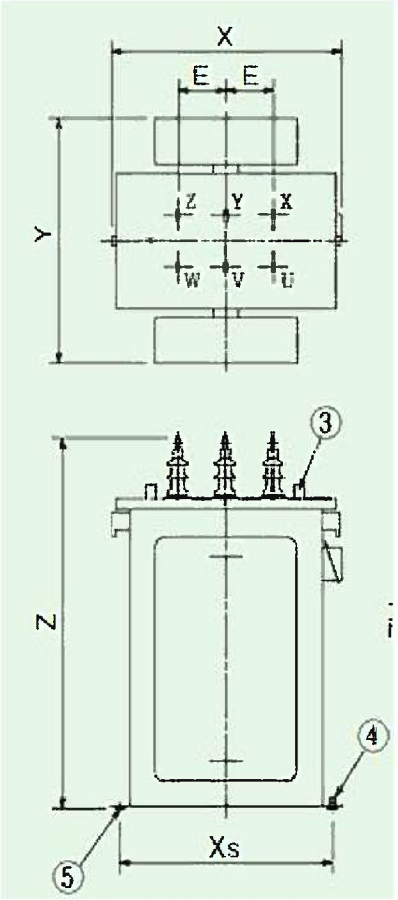

リアクトル

寸 法 (mm)							
X	Y	Z	ZH	E	F	XS	YS
630	480	880	880	150	150	570	200

駒岡清掃工場 電気設備整備業務		
図番	29	破砕棟コンデンサ ・リアクトル外観図

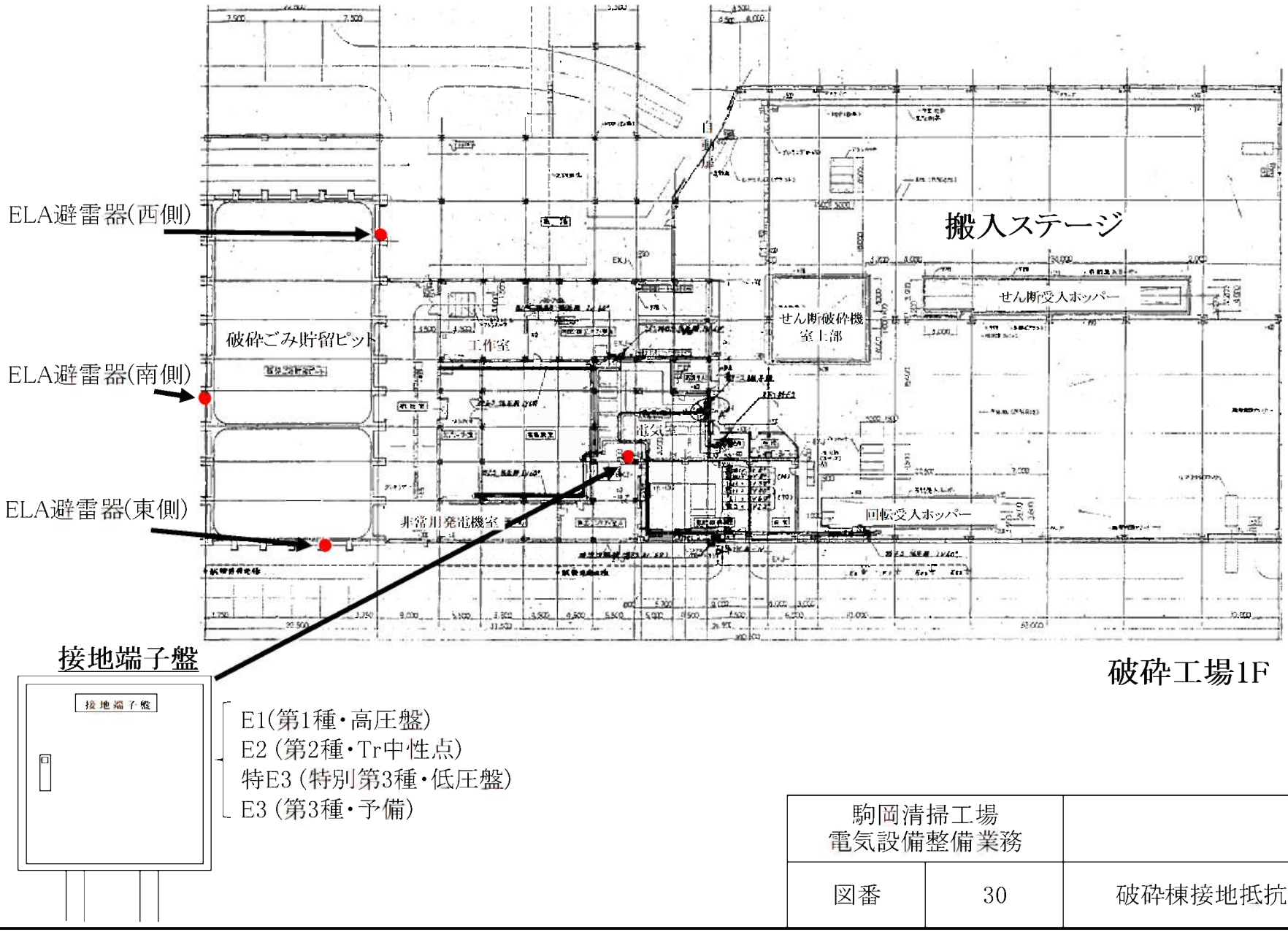

駒岡清掃工場 電気設備整備業務		
図番	30	破砕棟接地抵抗

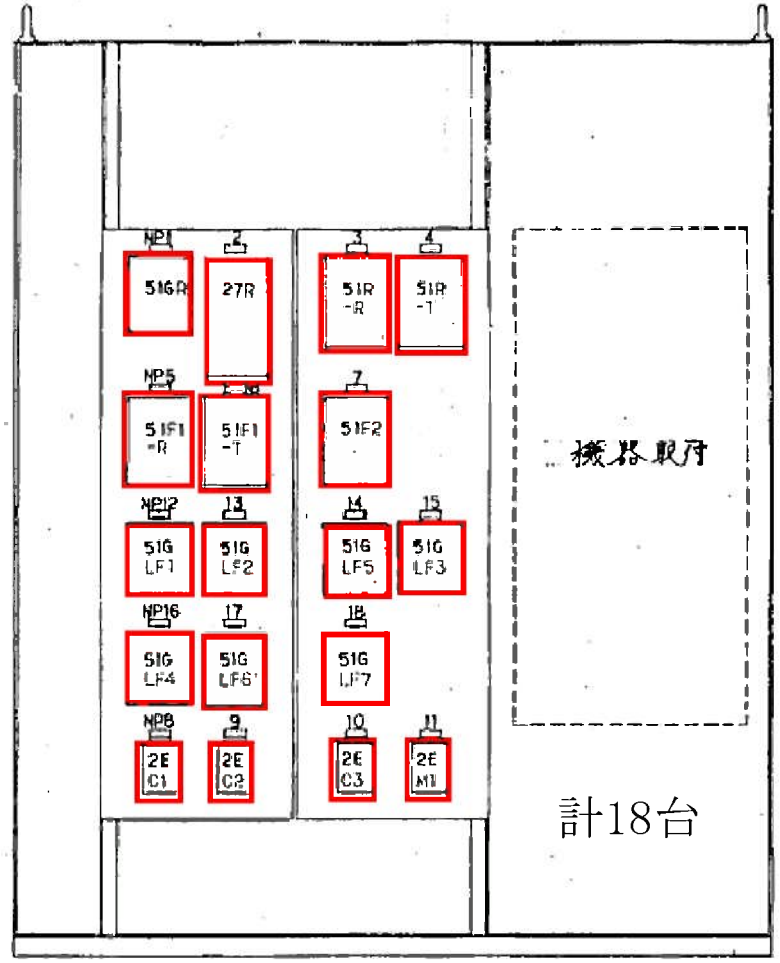

保護継電器(電力監視盤)

点検

駒岡清掃工場 電気設備整備業務		
図番	31	破砕棟保護継電器

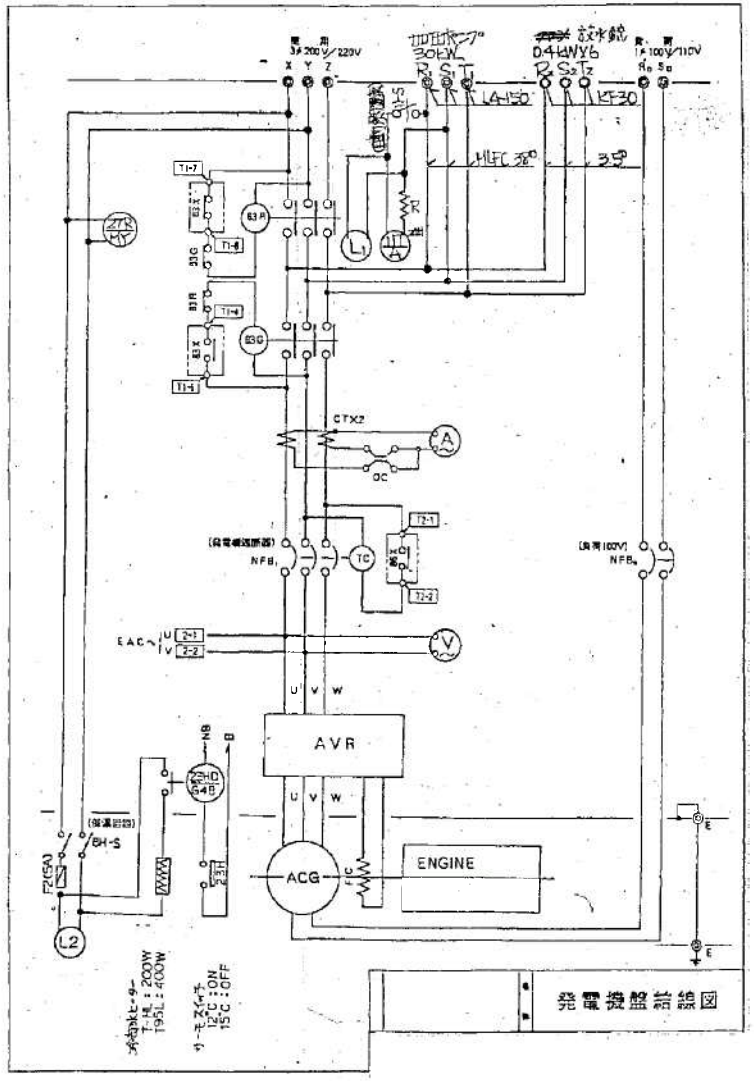

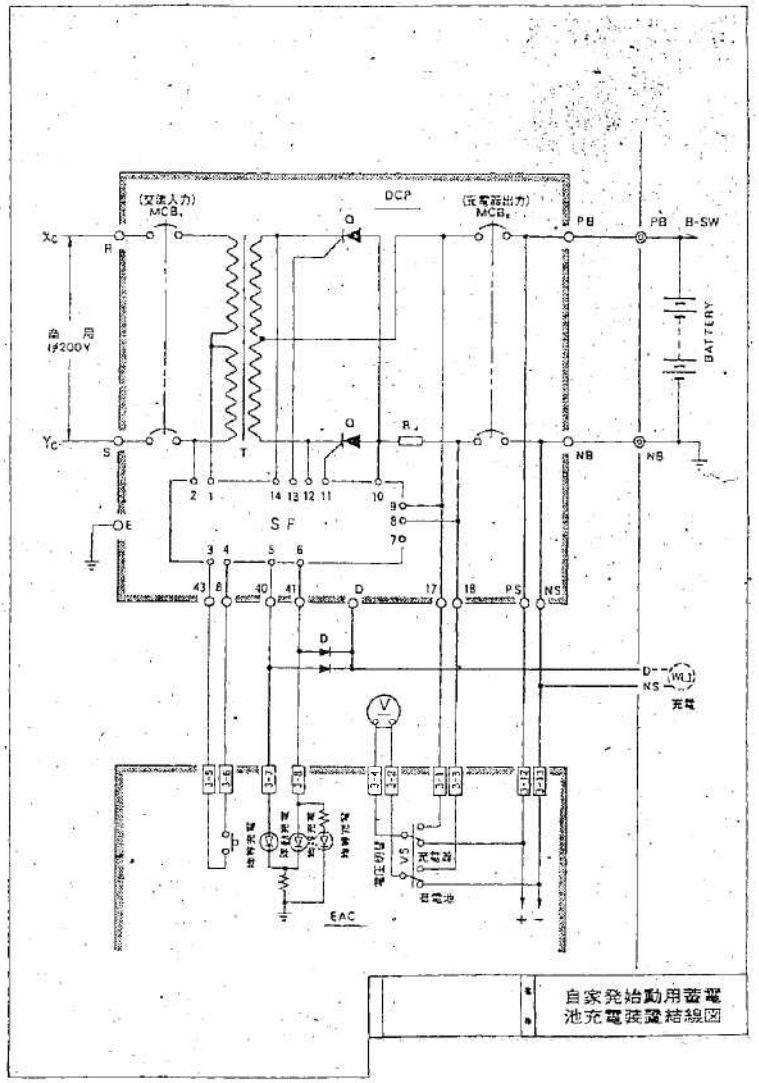

駒岡清掃工場 電気設備整備業務		
図番	32	破砕棟非常用発電機

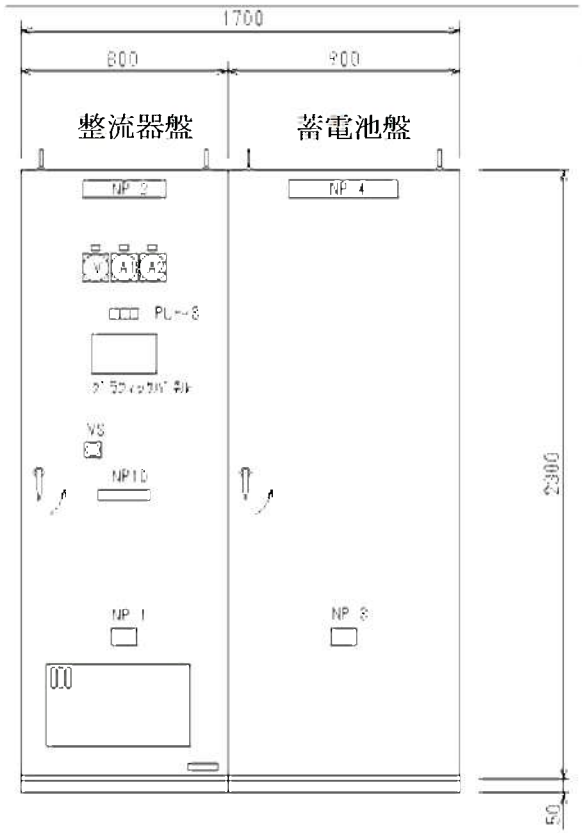

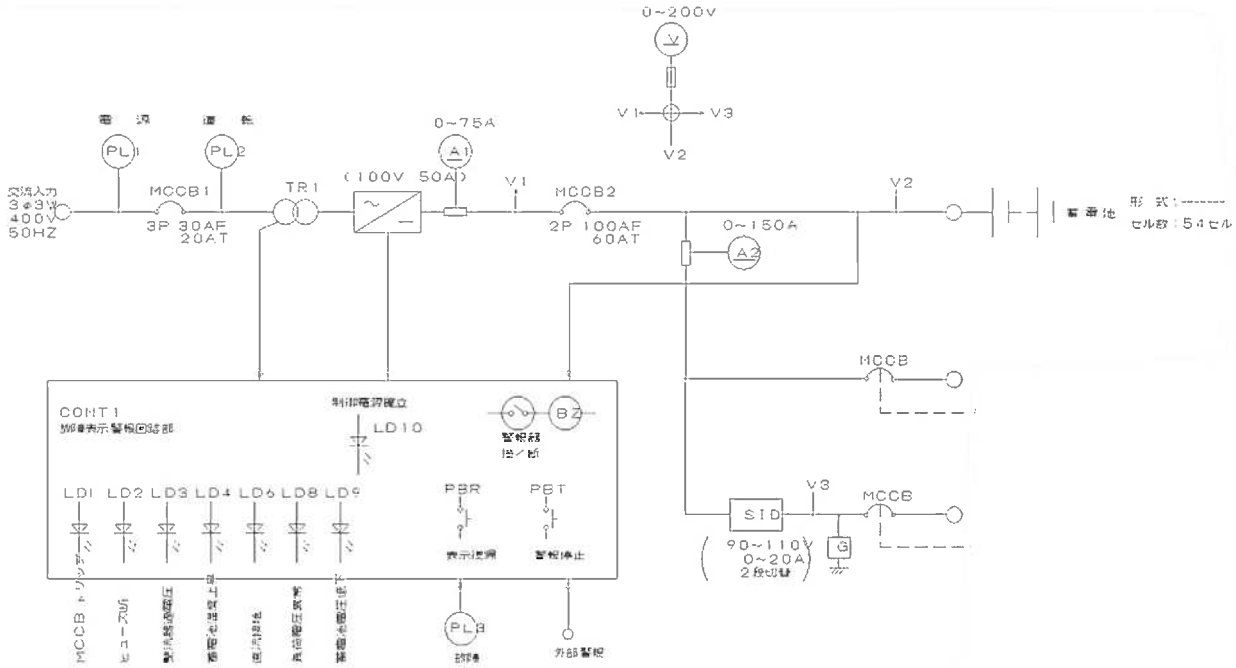

直流電源装置単線結線図

駒岡清掃工場 電気設備整備業務		
図番	33	破砕棟直流電源装置