令 和 2 年 度

設 計 図 面

業 務 名 称　ごみ資源化工場定期整備業務

1	位置図・配置図	10	成形ライン【除塵装置】 各部清掃整備	16−2	その他【梱包機】 梱包機整備
2	1階平面図	11	成形ライン【除塵装置】 加圧浮上槽整備	17	その他【コンテナ室】 照明機器整備
3	2階平面図	12	成形ライン【除塵装置】 循環ポンプ整備		
4	フロー図	13	成形ライン【除塵装置】 スクリューコンベヤ整備		
5	1ライン【供給コンベヤ】 VSモーター整備	14−1	共用ライン【1ライン】 発火監視装置整備		
6	1ライン【破砕機】 ボトムベアリング整備	14−2	共用ライン【2ライン】 発火監視装置整備		
7	成形ライン【紙サイロ排出コンベヤ】 排出コンベヤ整備	14−3	共用ライン【不適物コンベヤ2】 発火監視装置整備		
8	成形ライン【成形機】 オイル漏れ防止整備（2号機～5号機）	14−4	共用ﾗｲﾝ【1ﾗｲﾝ・2ﾗｲﾝ・不適物ｺﾝﾍﾞﾔ2】 発火監視装置整備		
9−1	成形ライン【成形機潤滑ユニット】 潤滑油等点検整備（1号機～5号機）	15	共用ライン【投入ゲート】 トラニオン整備		
9−2	成形ライン【成形機潤滑ユニット】 潤滑油等点検整備（1号機～5号機）	16−1	その他【梱包機】 梱包機整備		

札幌市環境局環境事業部白石清掃工場

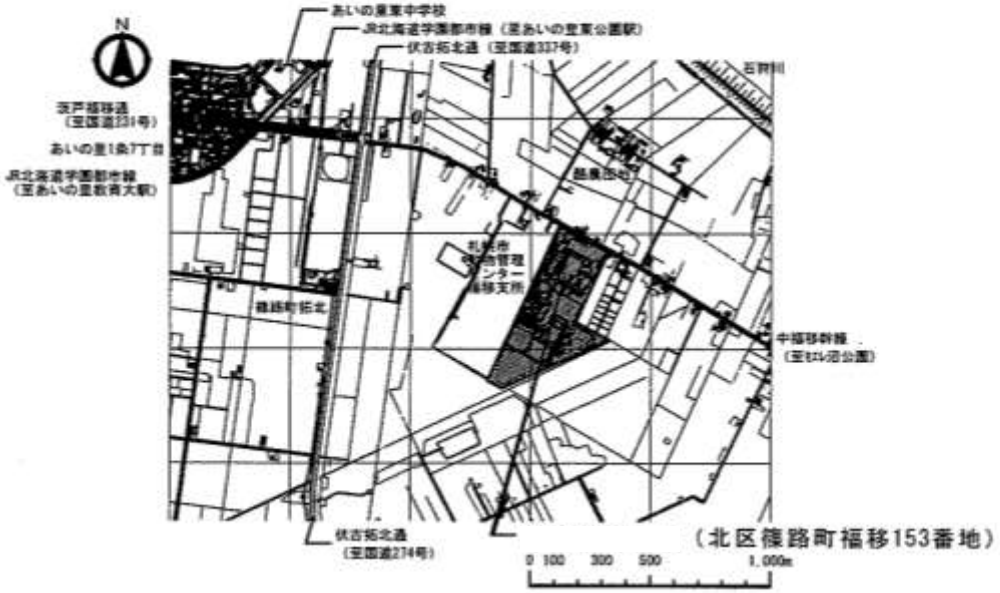

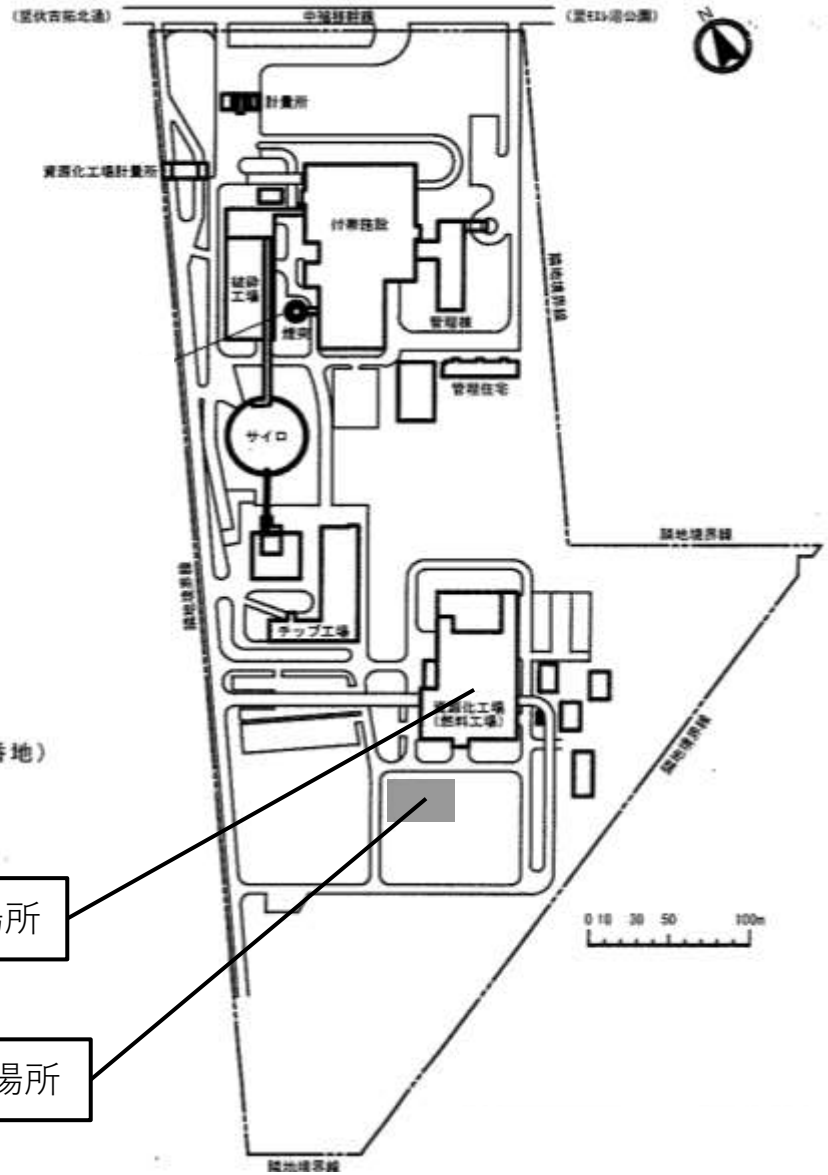

当該場所

梱包ごみの溜め置き場所

ごみ資源化工場	ー	図面　1	位置図・配置図

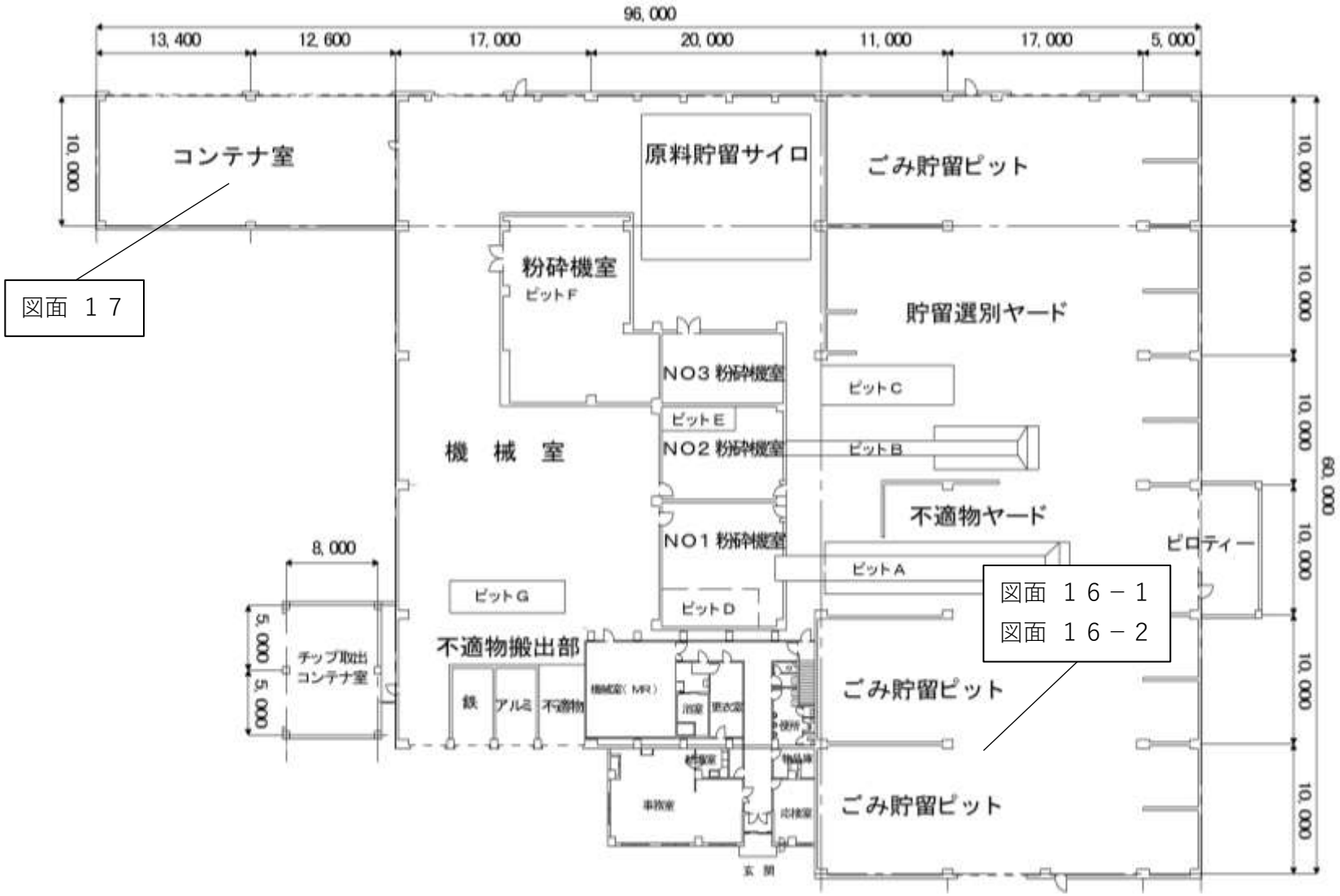

ごみ資源化工場	ー	図面　2	１階平面図

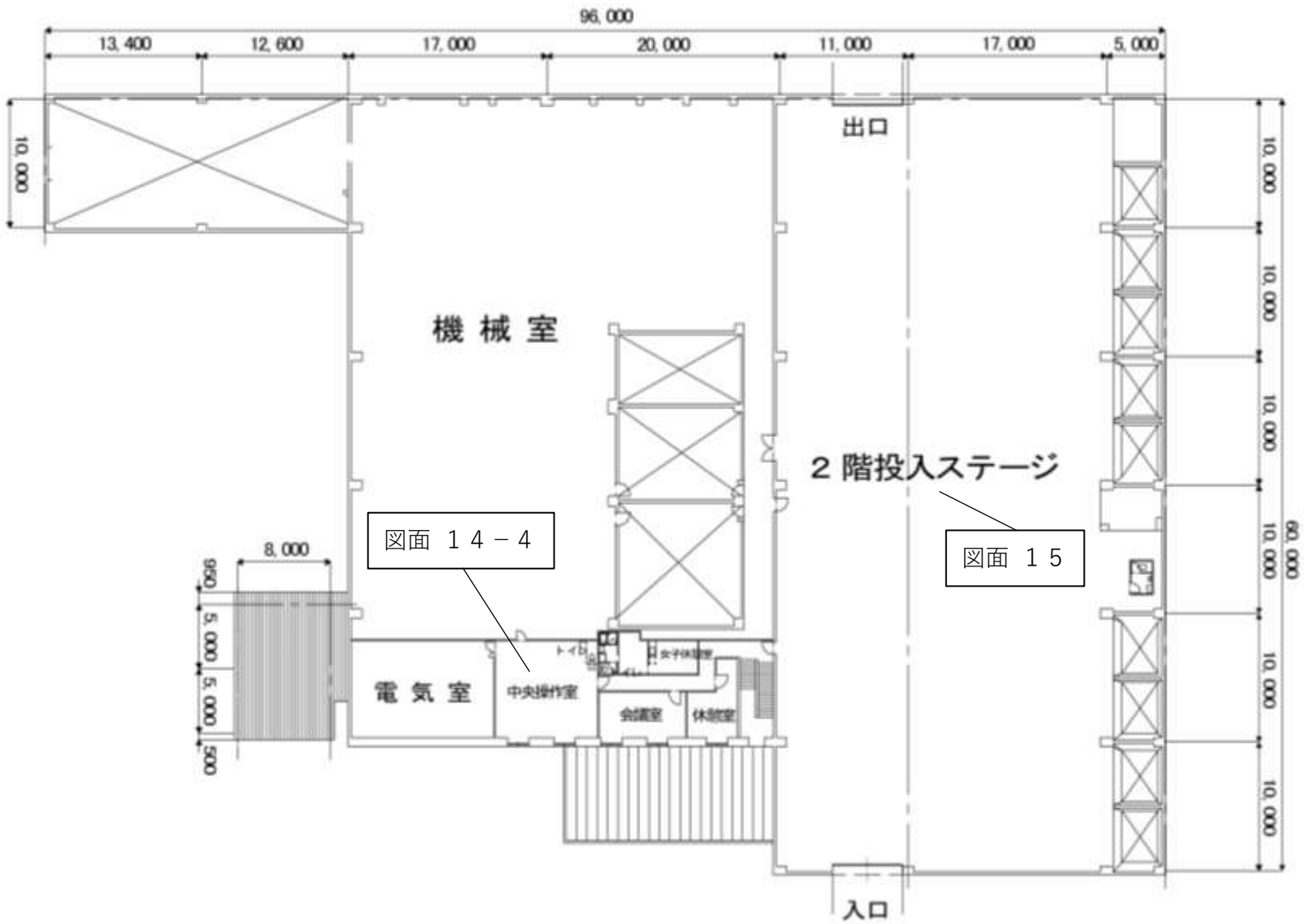

ごみ資源化工場	ー	図面　3	2階平面図

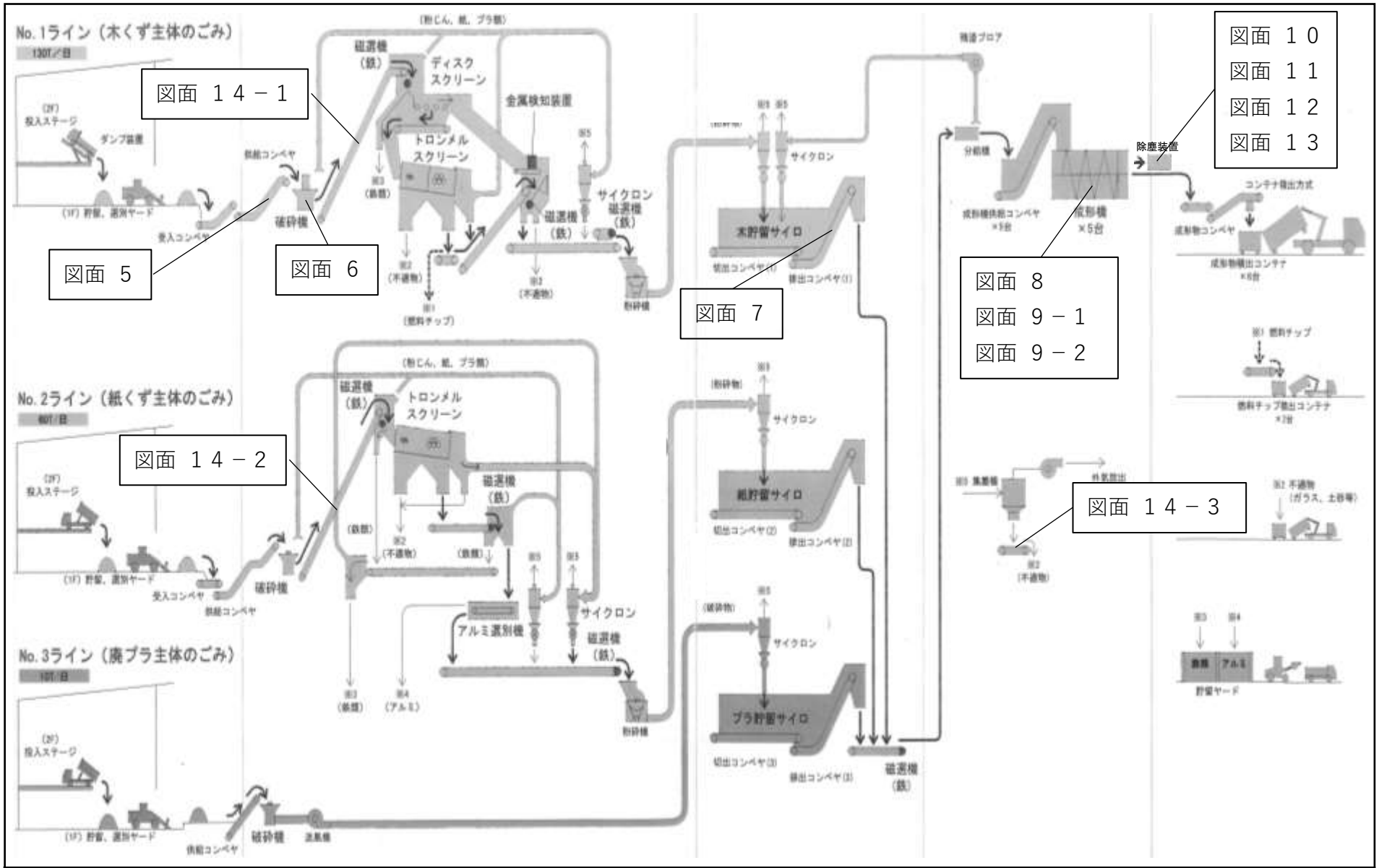

ごみ資源化工場	ー	図面　４	フロー図

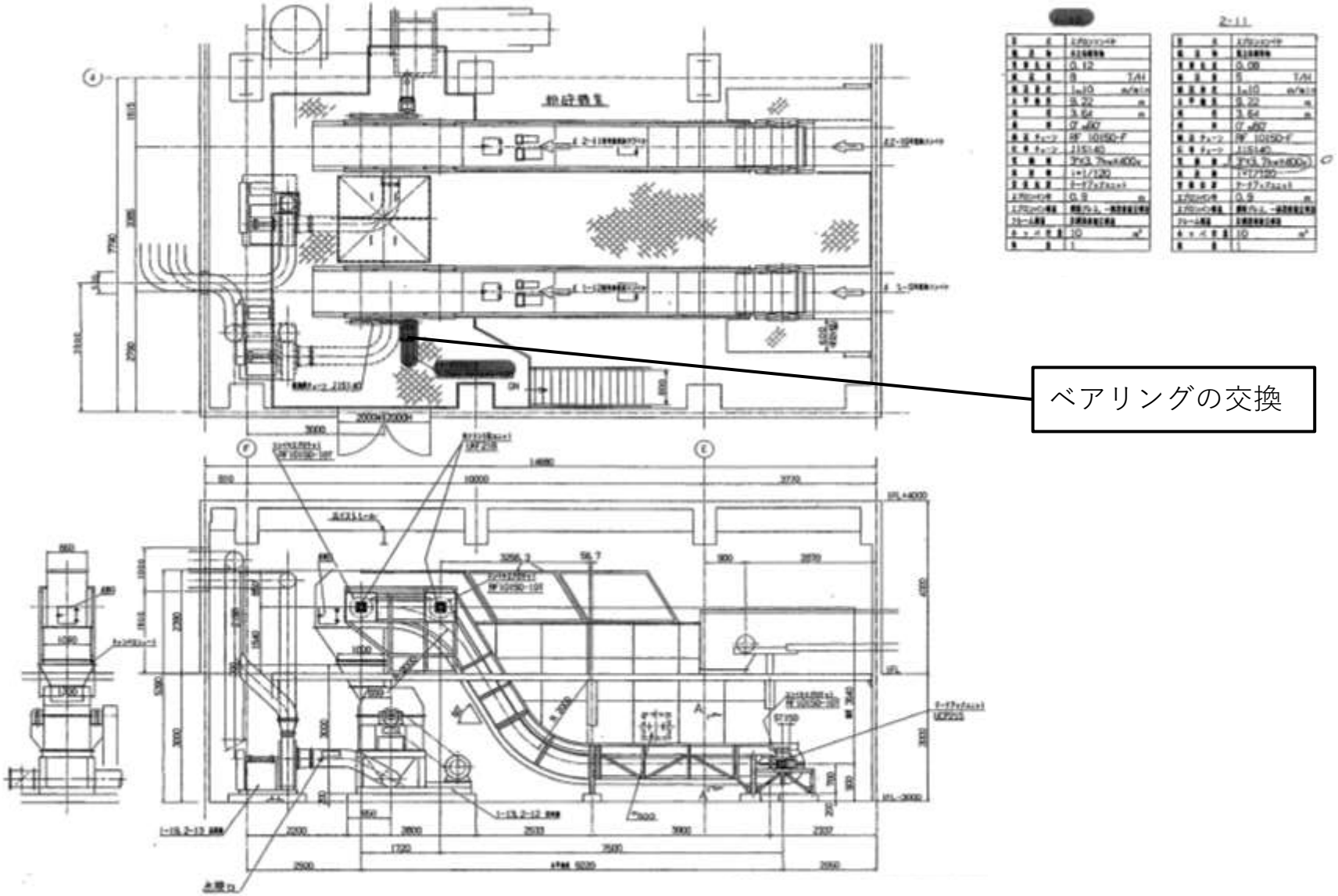

ごみ資源化工場	１ライン【供給コンベヤ】	図面　５	ＶＳモーター整備

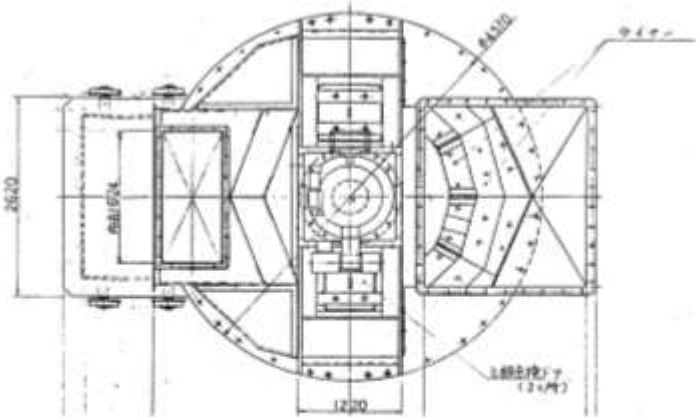

ボトムベアリングの点検

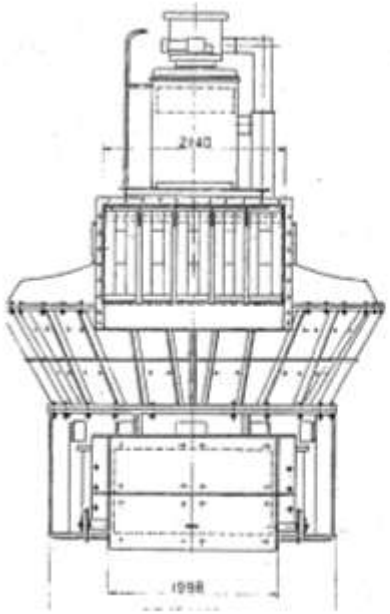

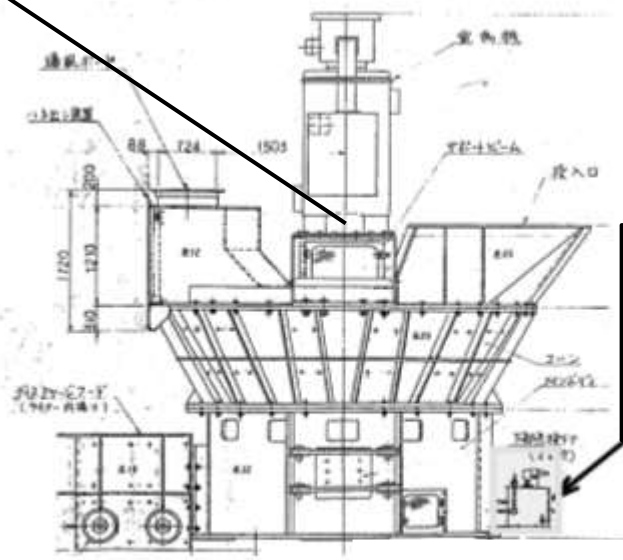

・タンク内清掃
・配管、ポンプ等の点検清掃
・潤滑油の充填

ごみ資源化工場	**1ライン【破砕機潤滑ポンプ】**	**図面　6**	**ﾎﾞﾄﾑﾍﾞｱﾘﾝｸﾞ整備**

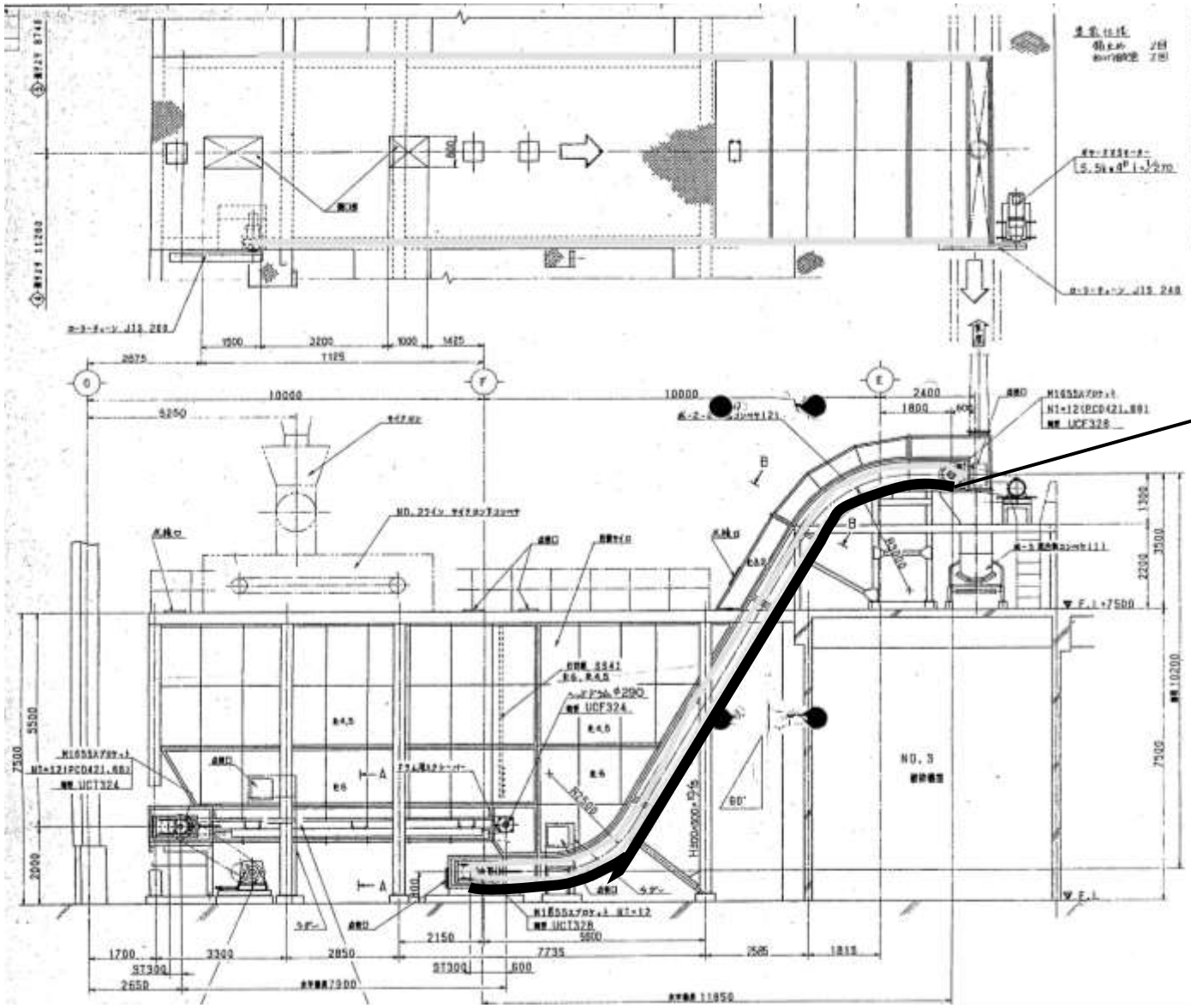

ごみ資源化工場	成形ライン【紙ｻｲﾛ排出ｺﾝﾍﾞﾔ】	図面　7	排出コンベヤ整備

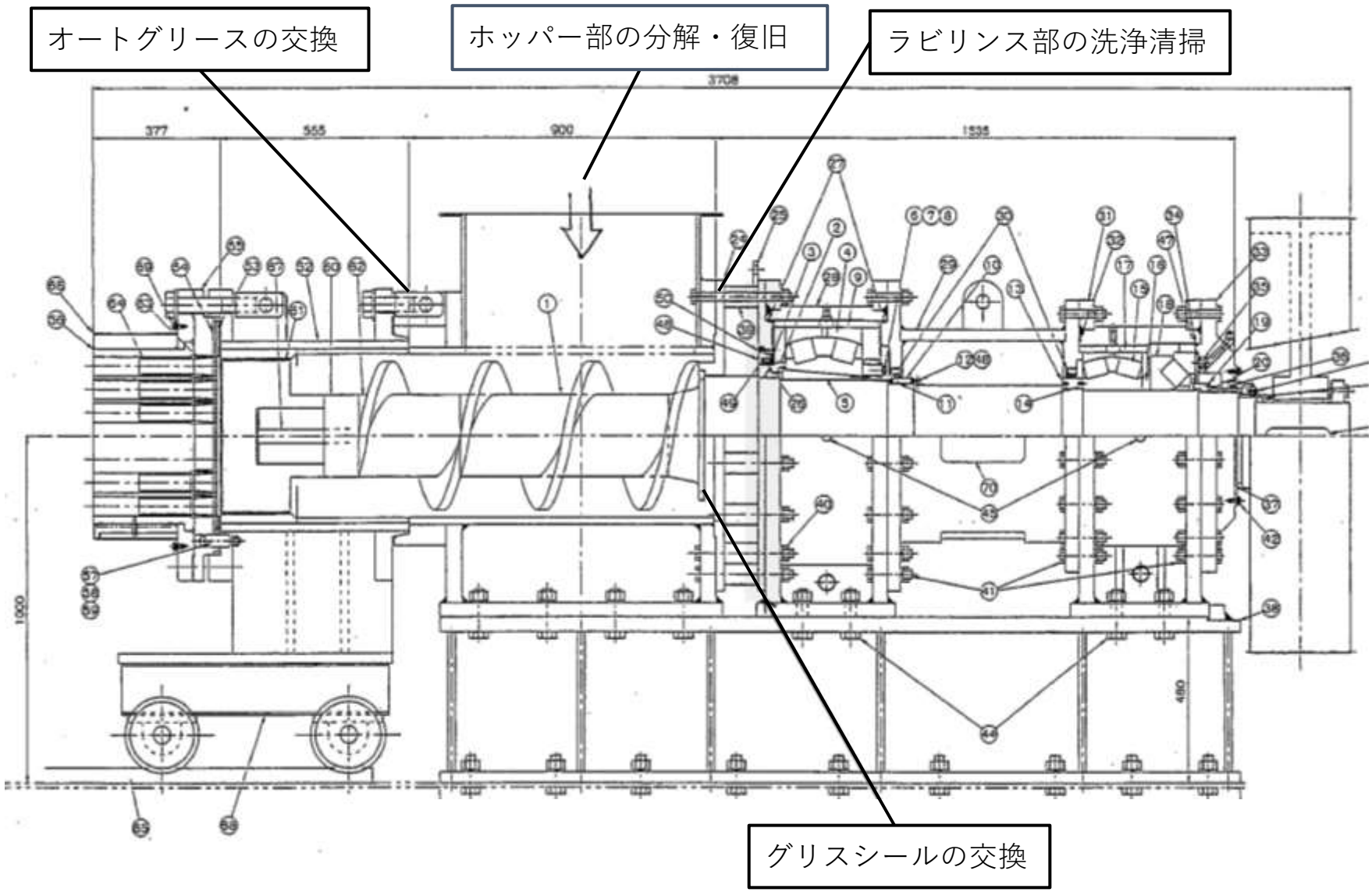

ごみ資源化工場	**成形ライン【成形機】**	**図面　8**	**オイル漏れ防止整備（2号機~5号機）**

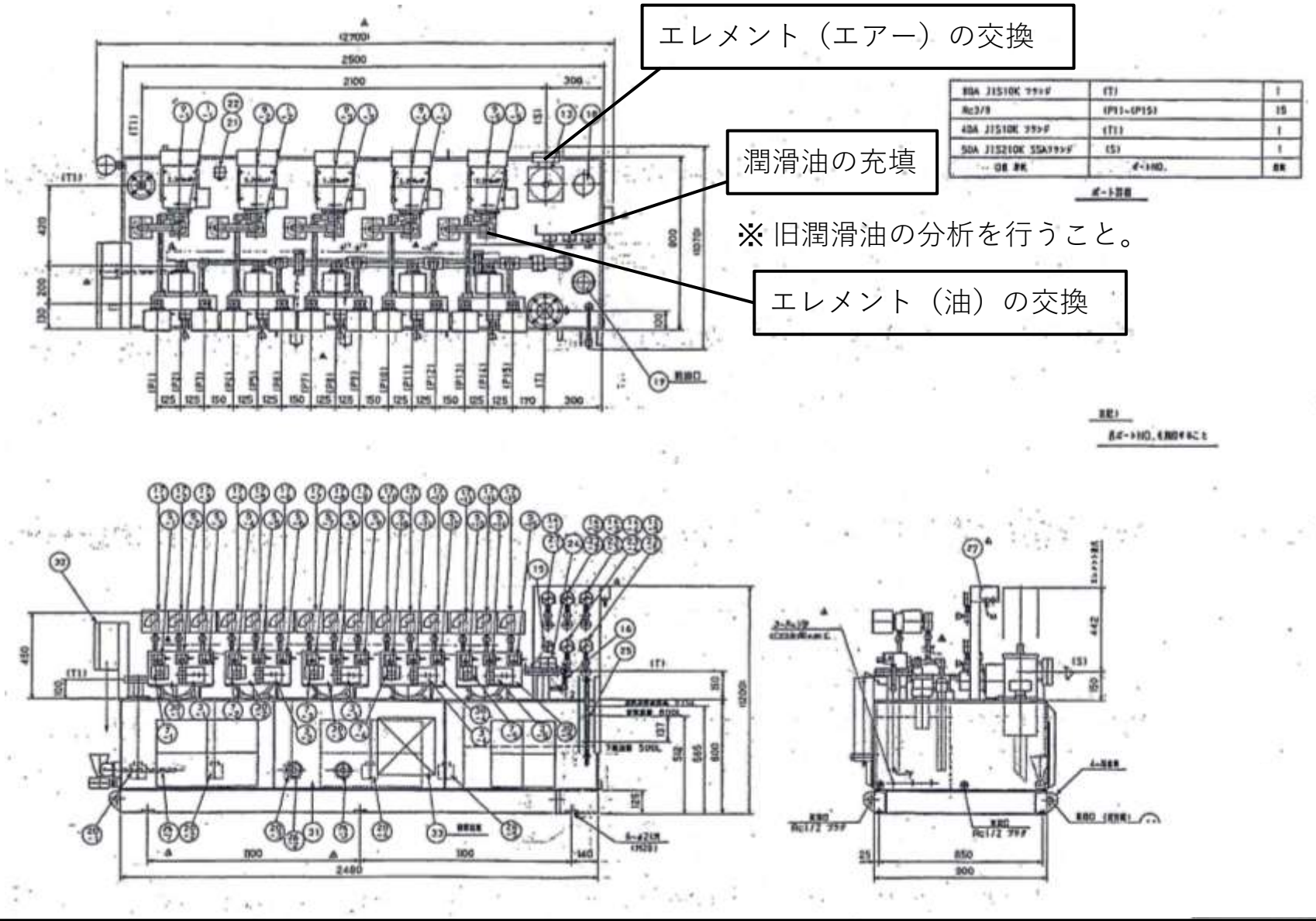

ごみ資源化工場	成形ライン【成形機潤滑ユニット】	図面　９－１	潤滑油等点検整備（1号機~5号機）

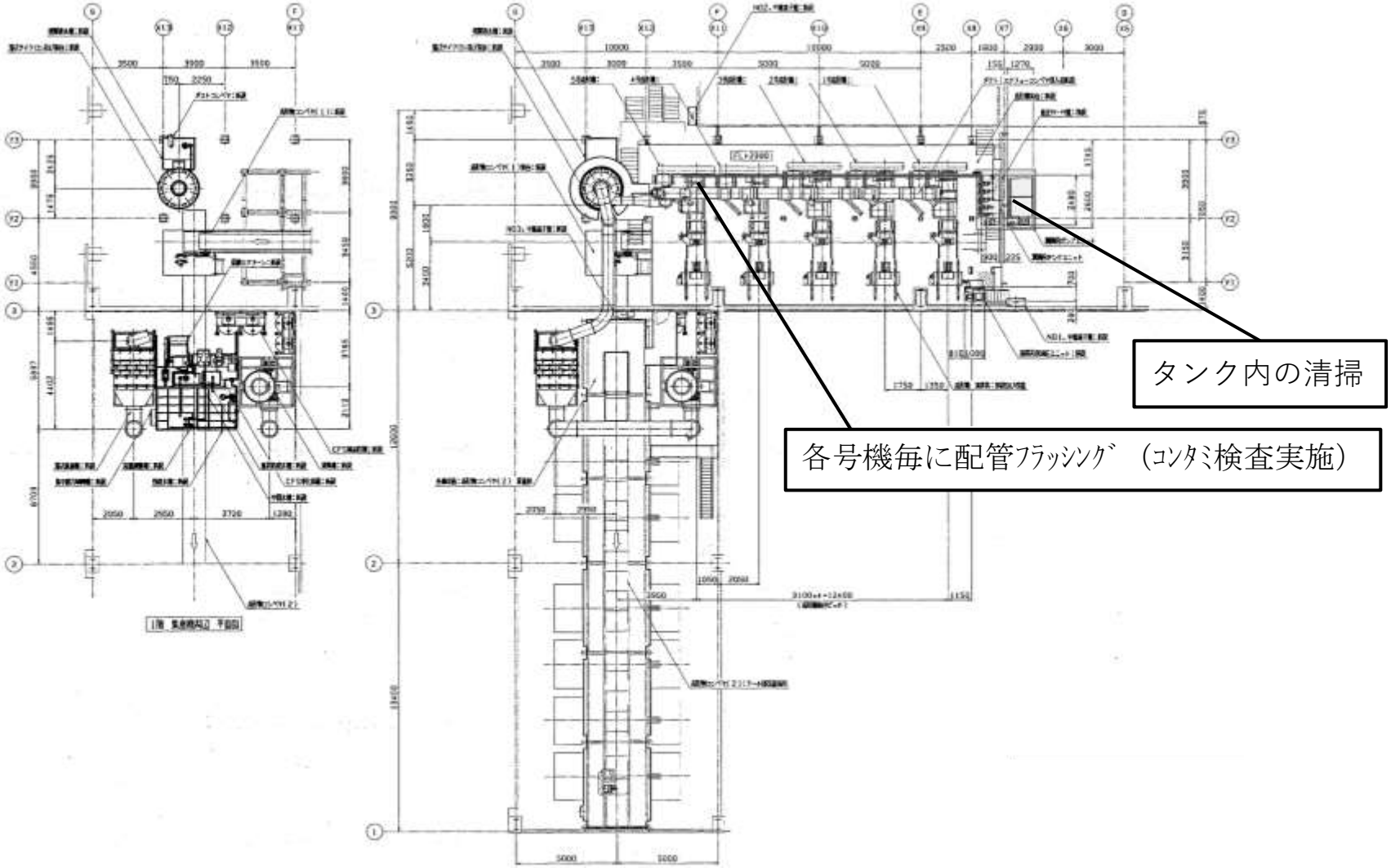

ごみ資源化工場	**成形ライン【成形機潤滑ユニット】**	**図面　９－２**	**潤滑油等点検整備（1号機~5号機）**

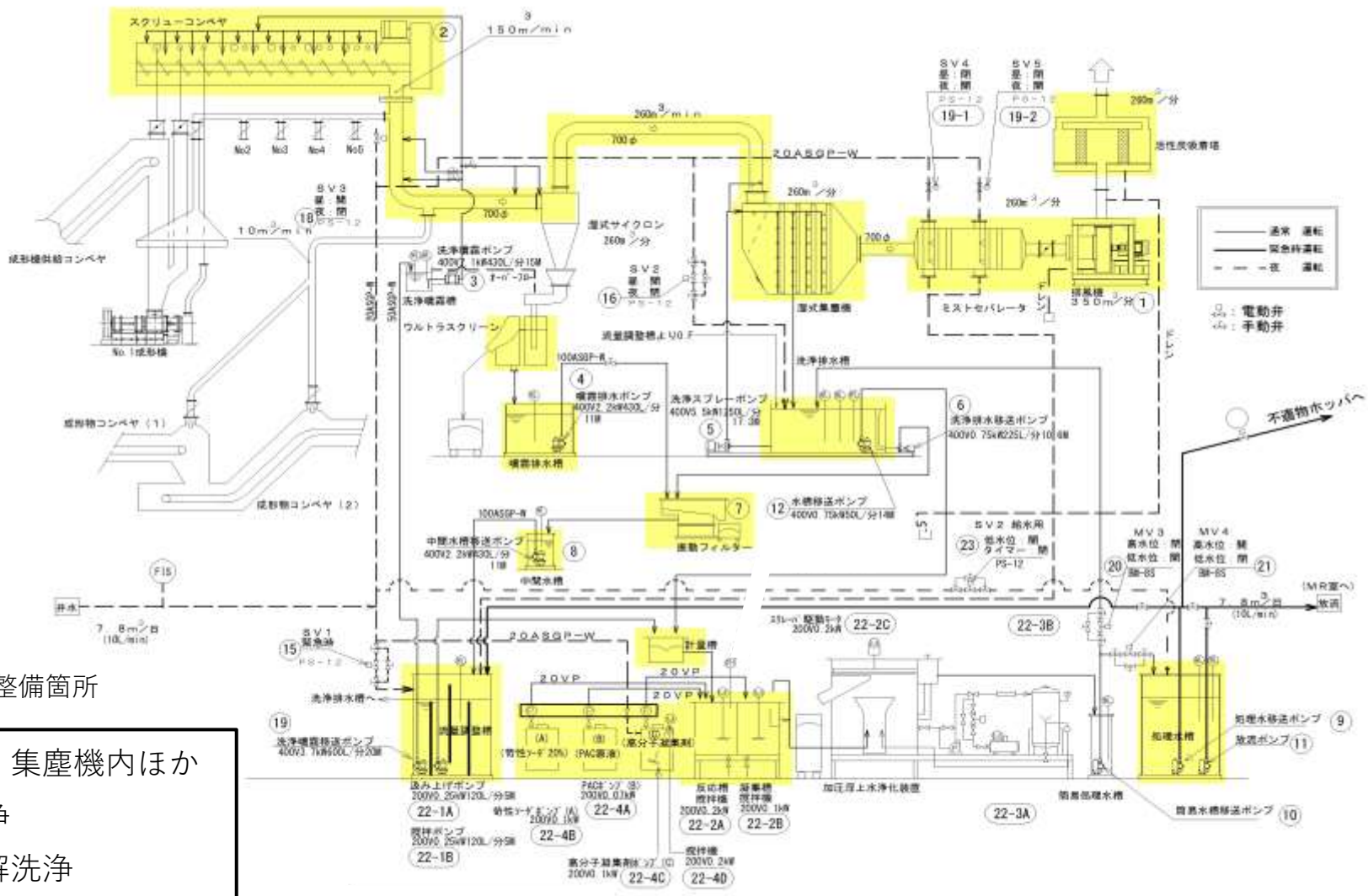

清掃整備箇所

・各水槽、集塵機内ほか
　内部洗浄
・配管分解洗浄

※ 洗浄は吸引車にて汚泥を吸引しながら行うこと。

ごみ資源化工場	成形ライン【除塵装置】	図面　１０	各部清掃整備

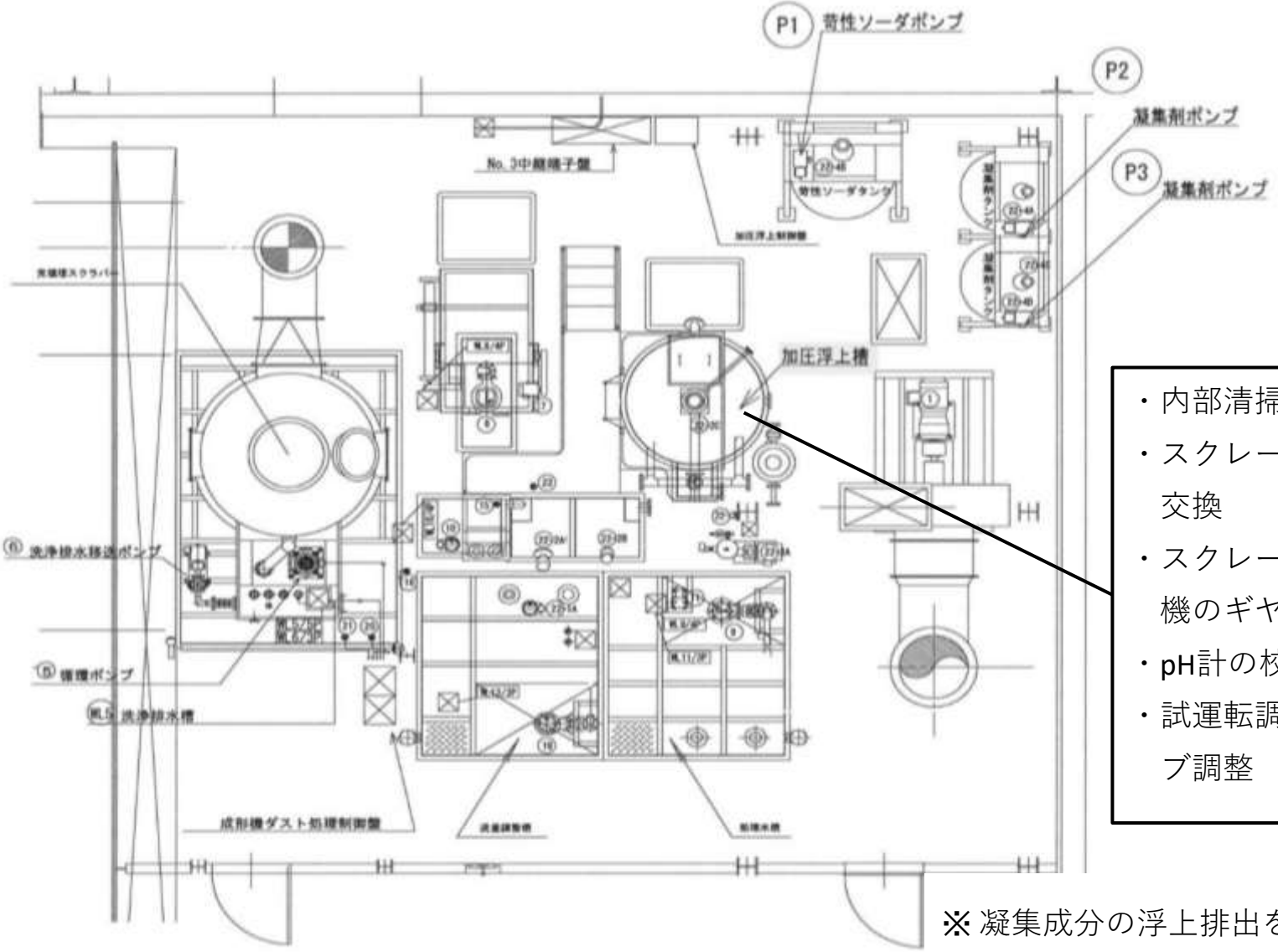

・内部清掃
・スクレーパーゴム板の交換
・スクレーパー駆動電動機のギヤオイルの交換
・pH計の校正液の交換
・試運転調整及び各バルブ調整

※凝集成分の浮上排出を確認すること。

ごみ資源化工場	成形ライン【除塵装置】	図面　１１	加圧浮上槽整備

・インペラ及びベアリングの交換
・シャフトの肉盛溶射修理

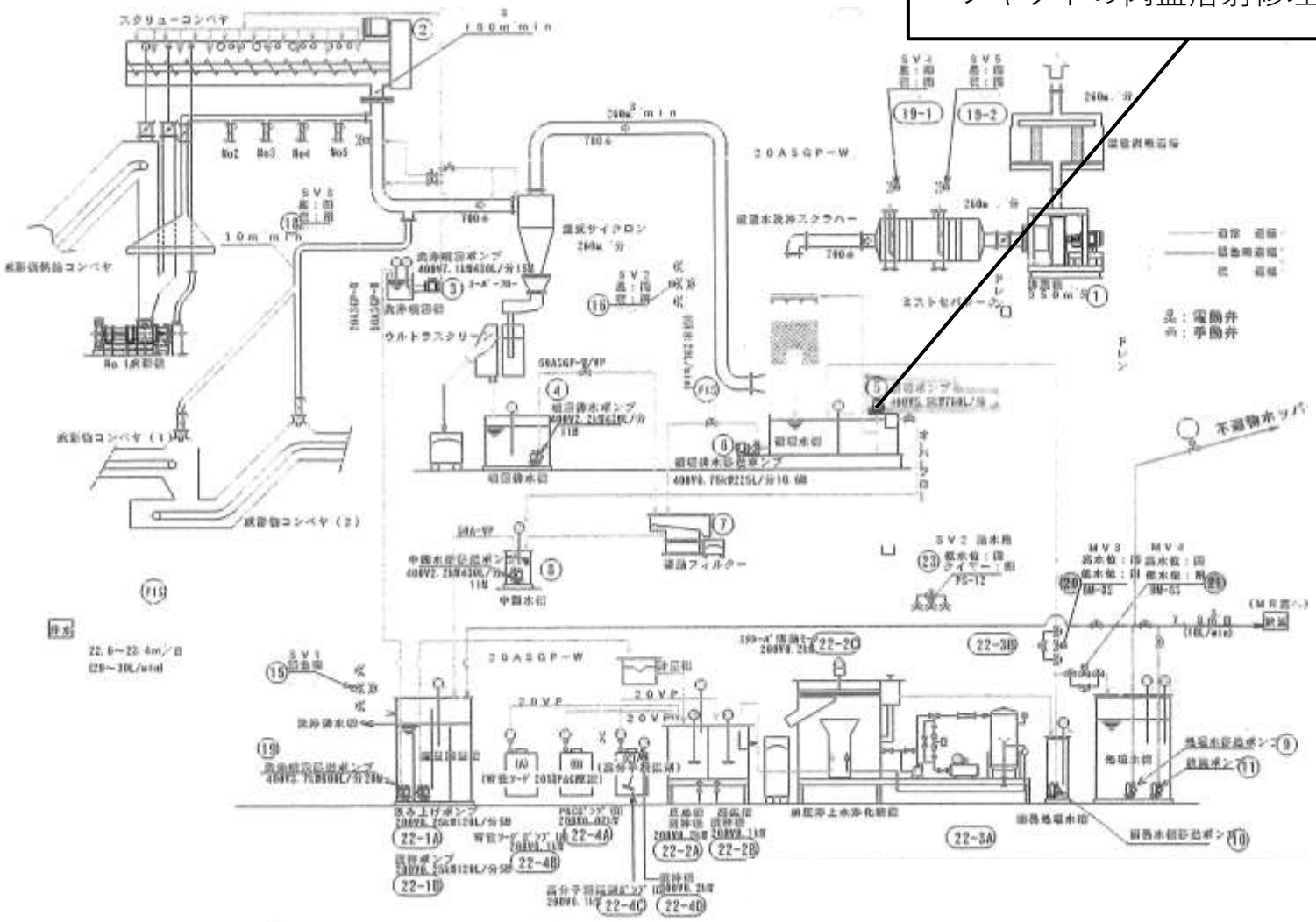

ごみ資源化工場	成形ライン【除塵装置】	図面　１２	循環ポンプ整備

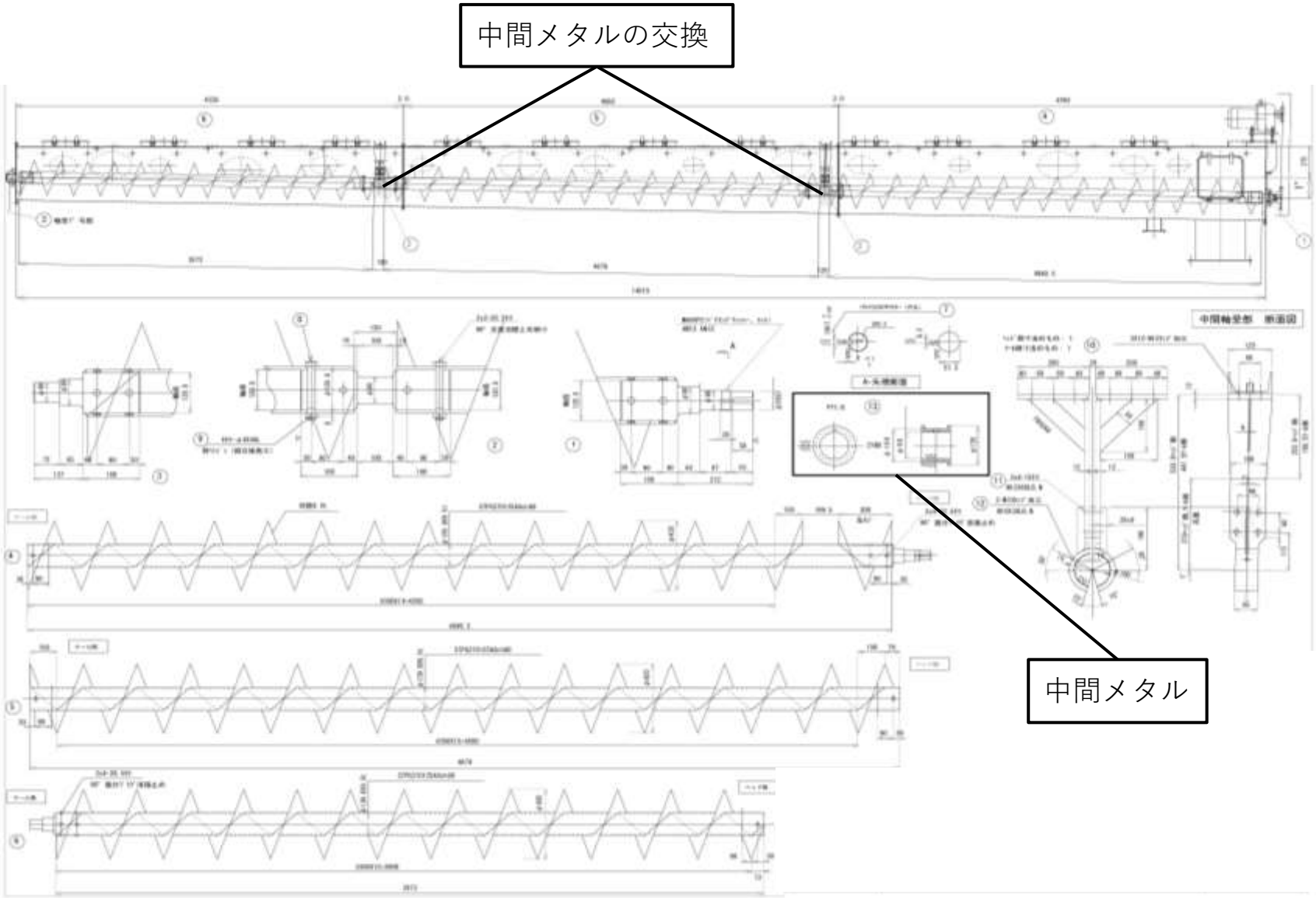

ごみ資源化工場	成形ライン【除塵装置】	図面　１３	ｽｸﾘｭｰｺﾝﾍﾞﾔ整備

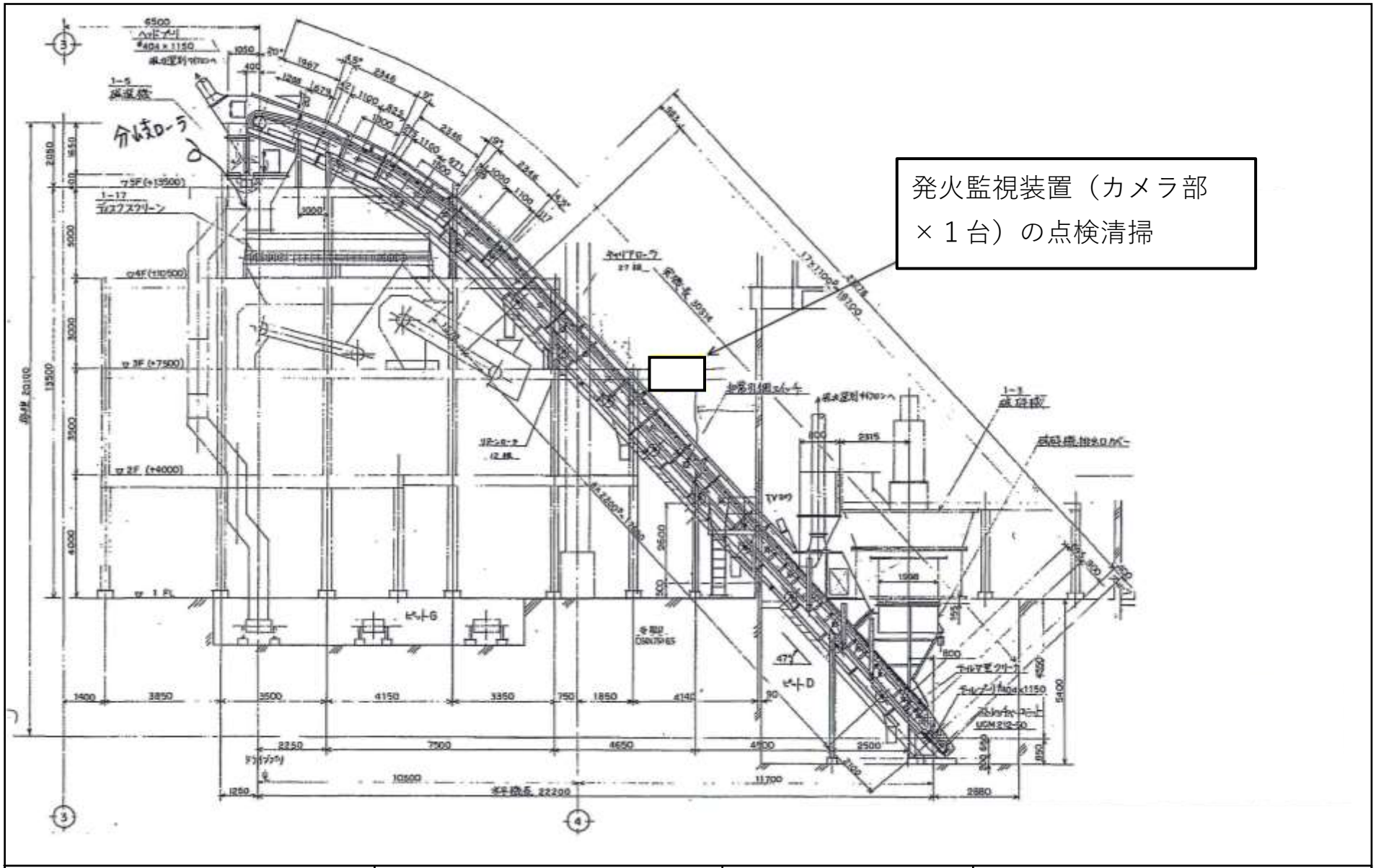

ごみ資源化工場	共用ライン【１ライン】	図面　１４－１	発火監視装置整備

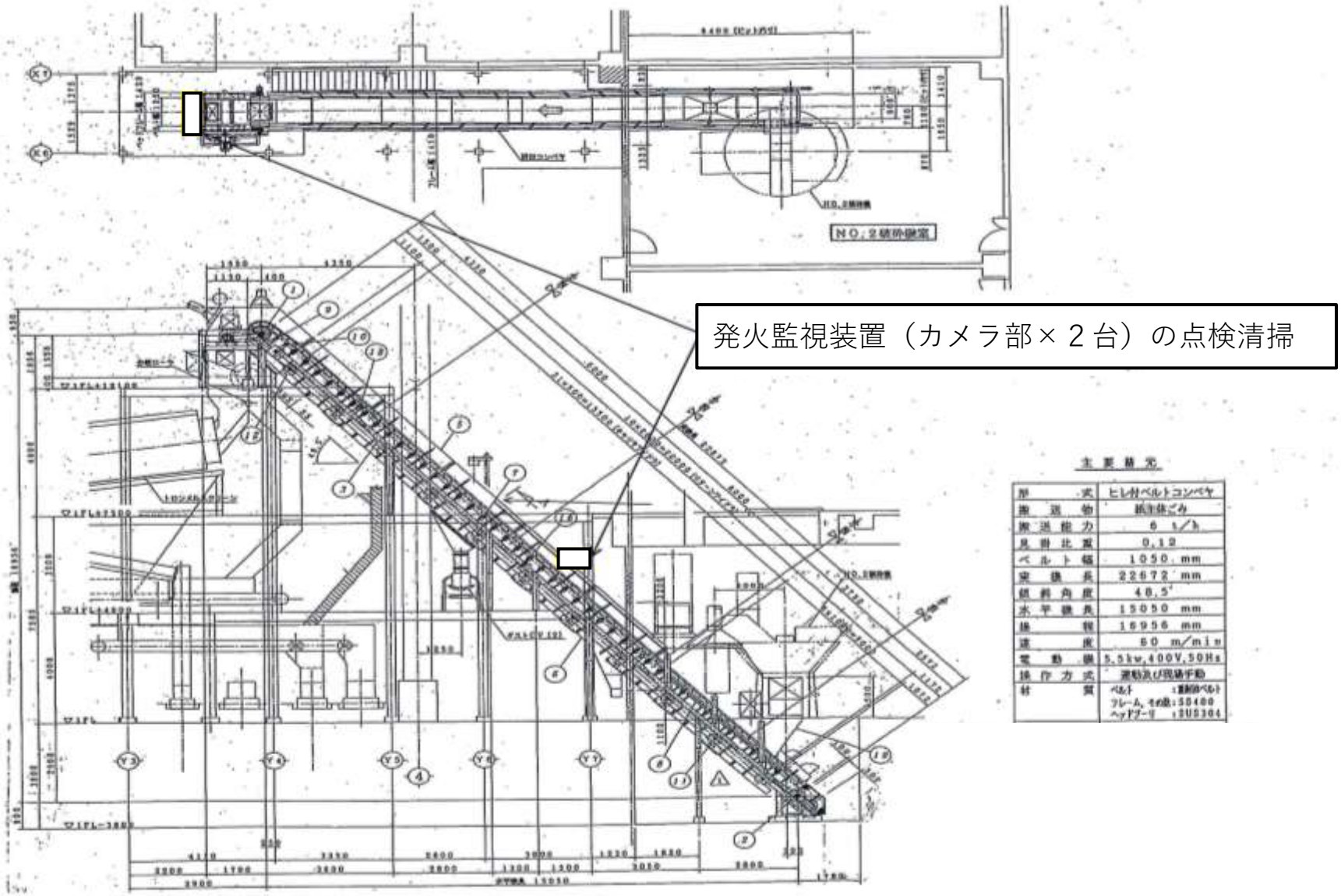

ごみ資源化工場	共用ライン【２ライン】	図面　１４－２	発火監視装置整備

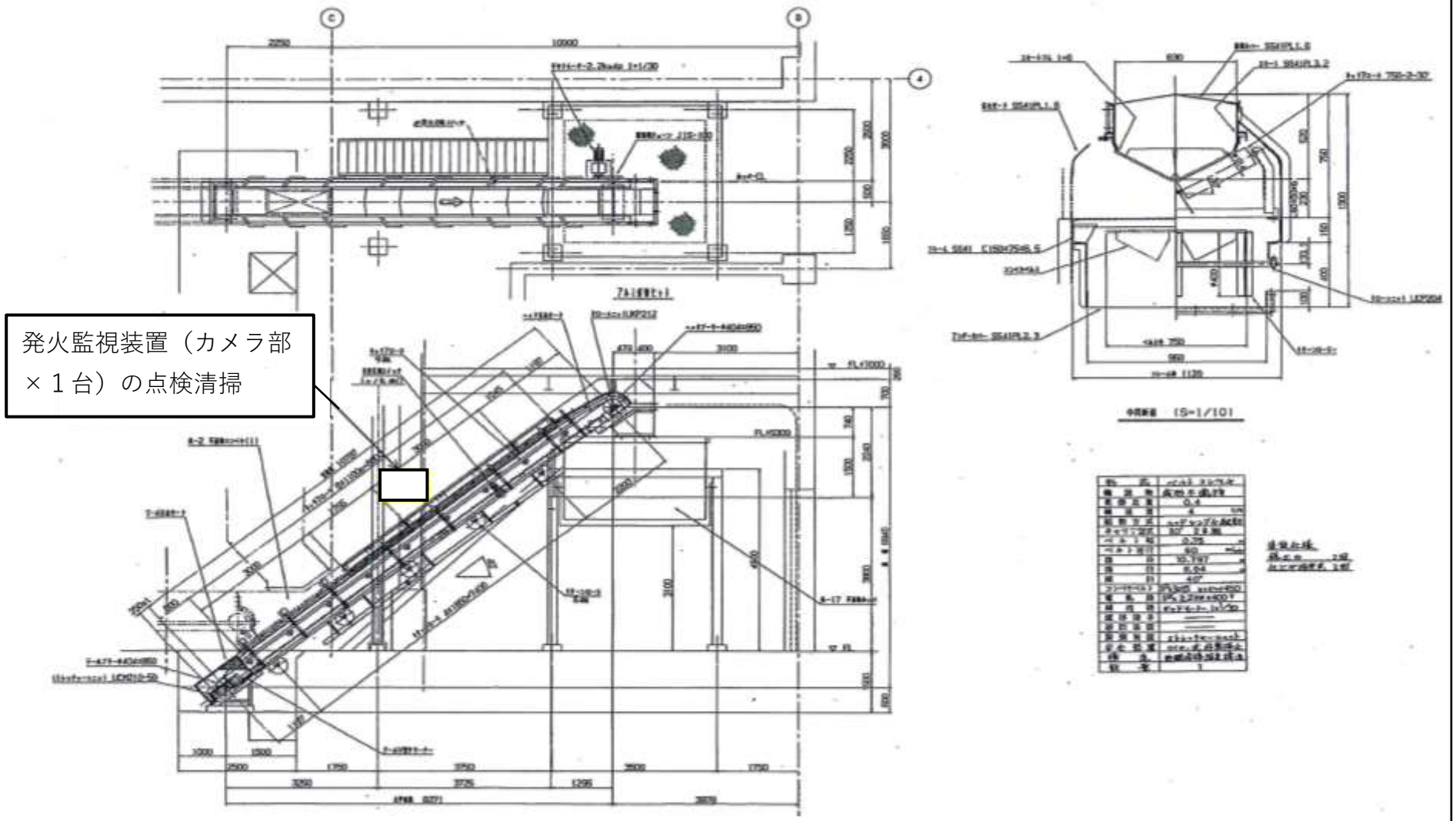

ごみ資源化工場	共用ライン【不適物コンベヤ２】	図面　１４－３	発火監視装置整備

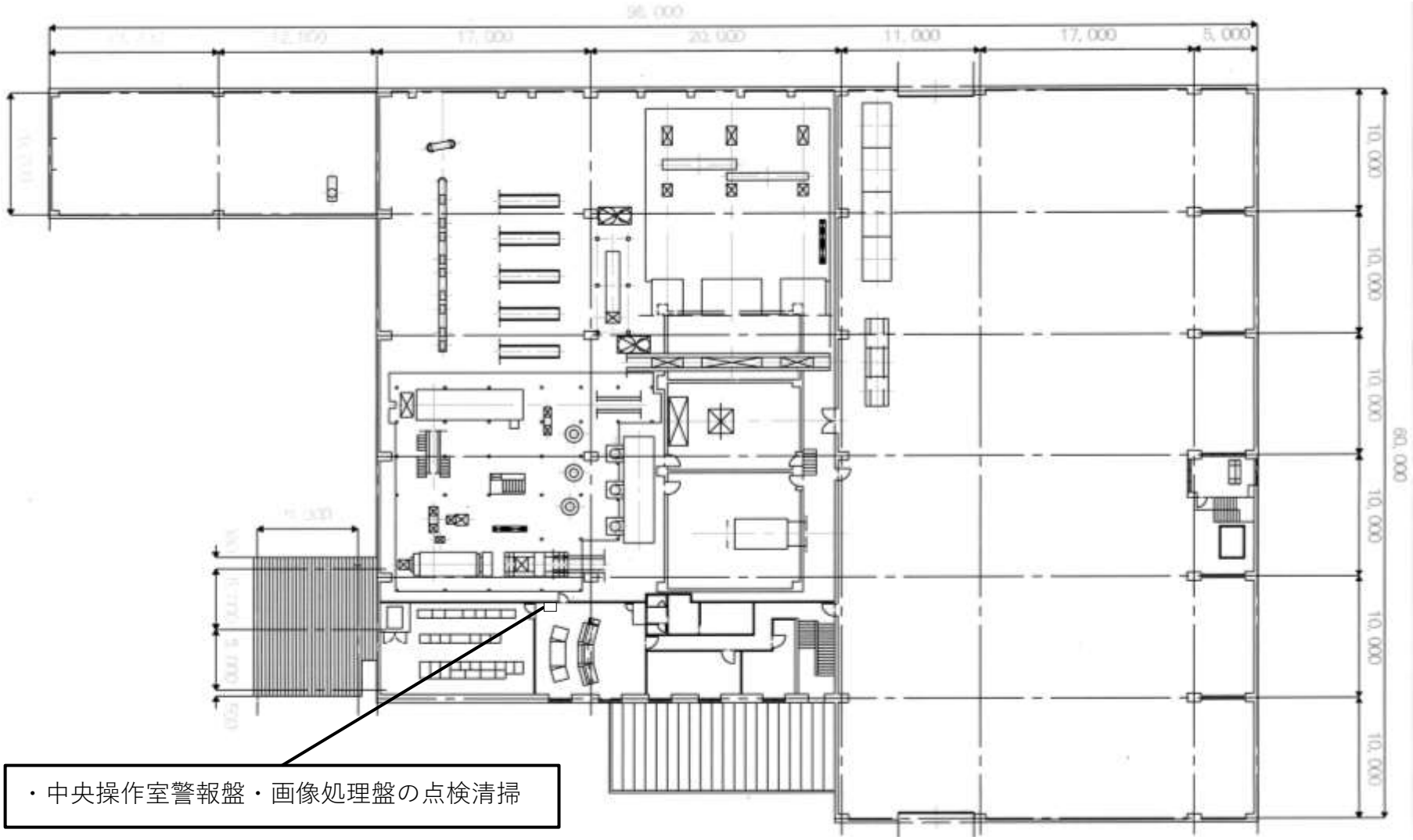

ごみ資源化工場	共用ライン 【１ライン・２ライン・不適物コンベヤ２】	図面　１４－４	発火監視装置整備

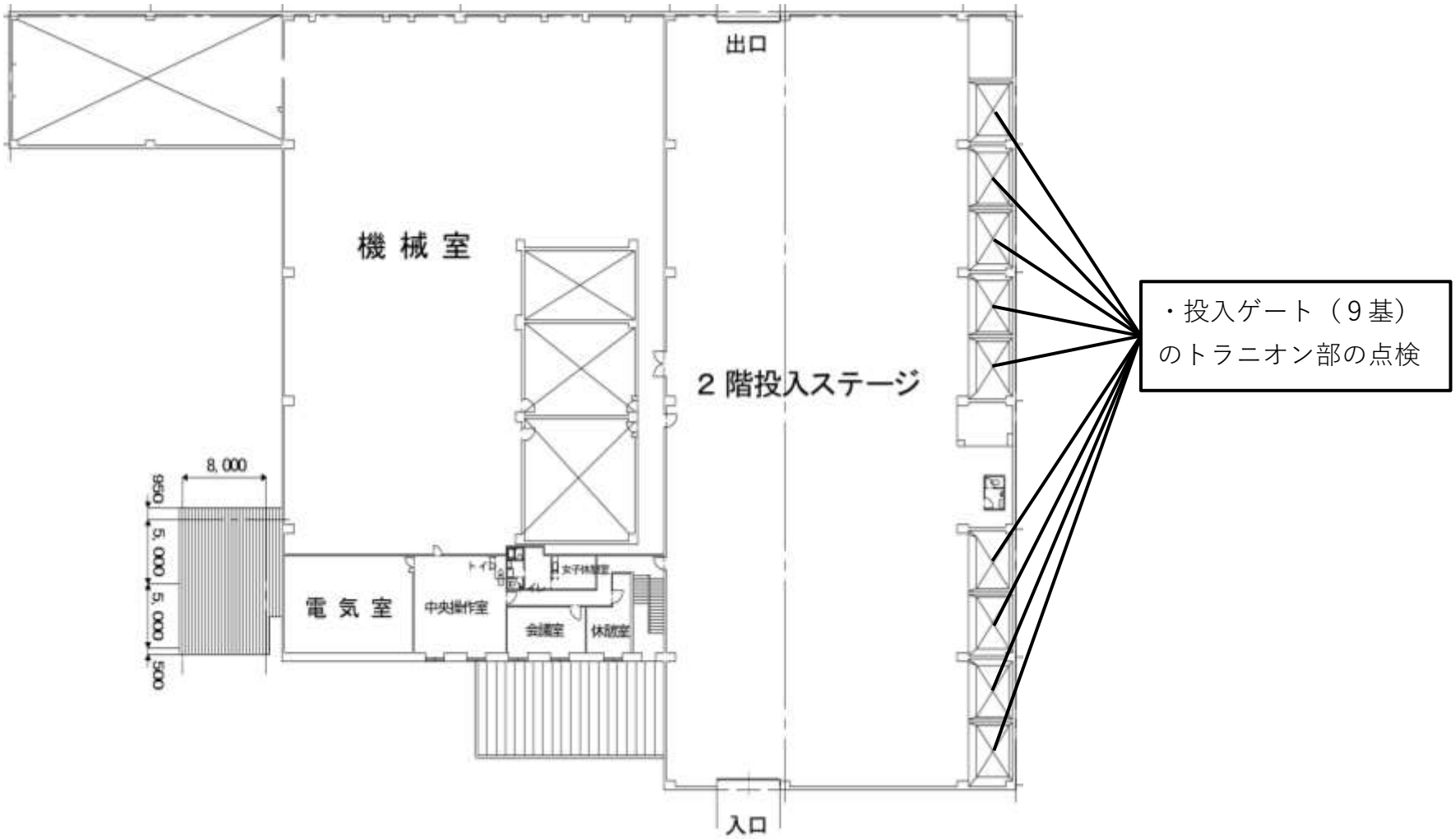

ごみ資源化工場	共用ライン【投入ゲート】	図面　１５	トラニオン整備

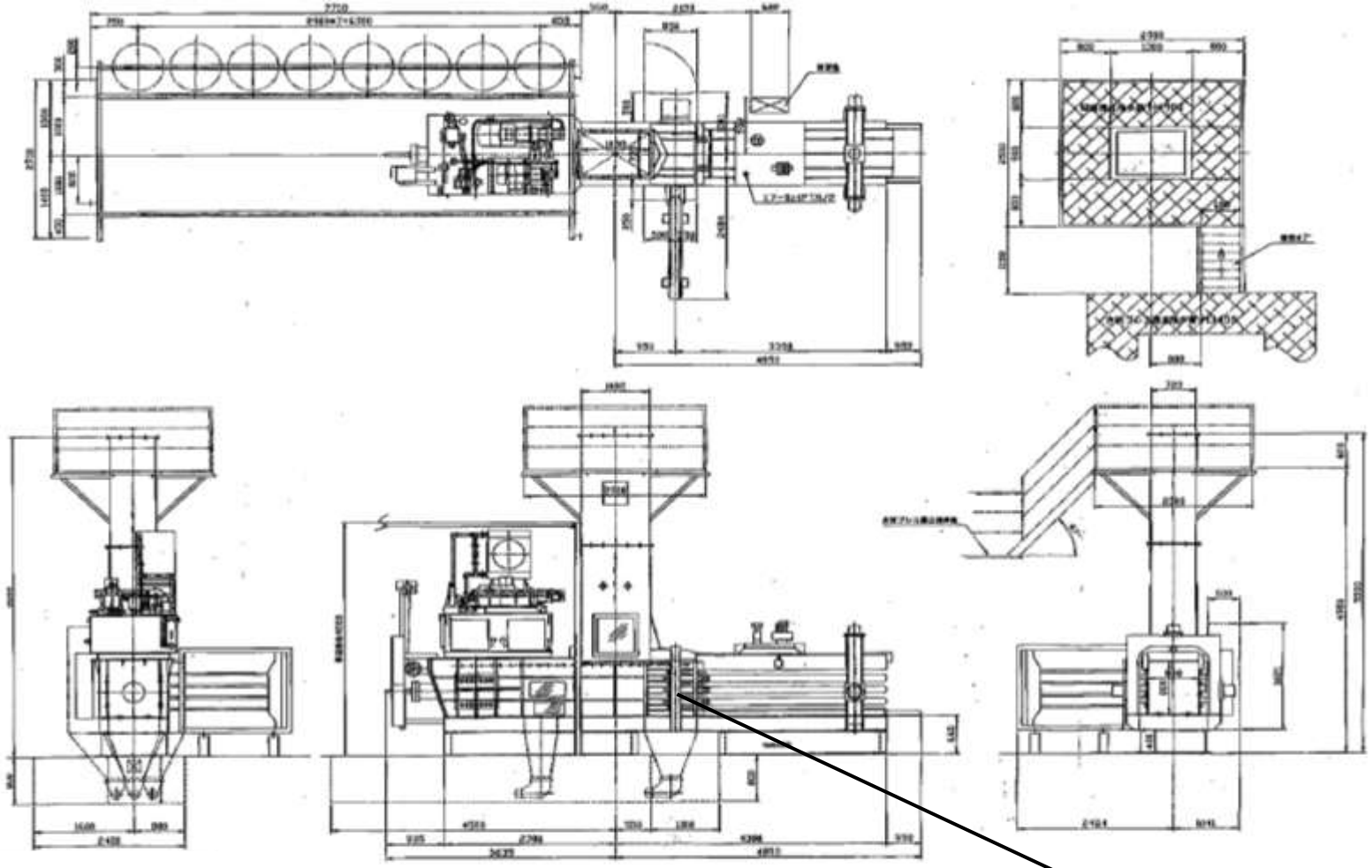

型式：SW770
梱包寸法：W1000×H1000×L（Free）
製造会社：株式会社　昭和
機械重量：約３４ton

・各ギヤ及びシャフトの交換

ごみ資源化工場	その他【梱包機】	図面　１６－１	梱包機整備

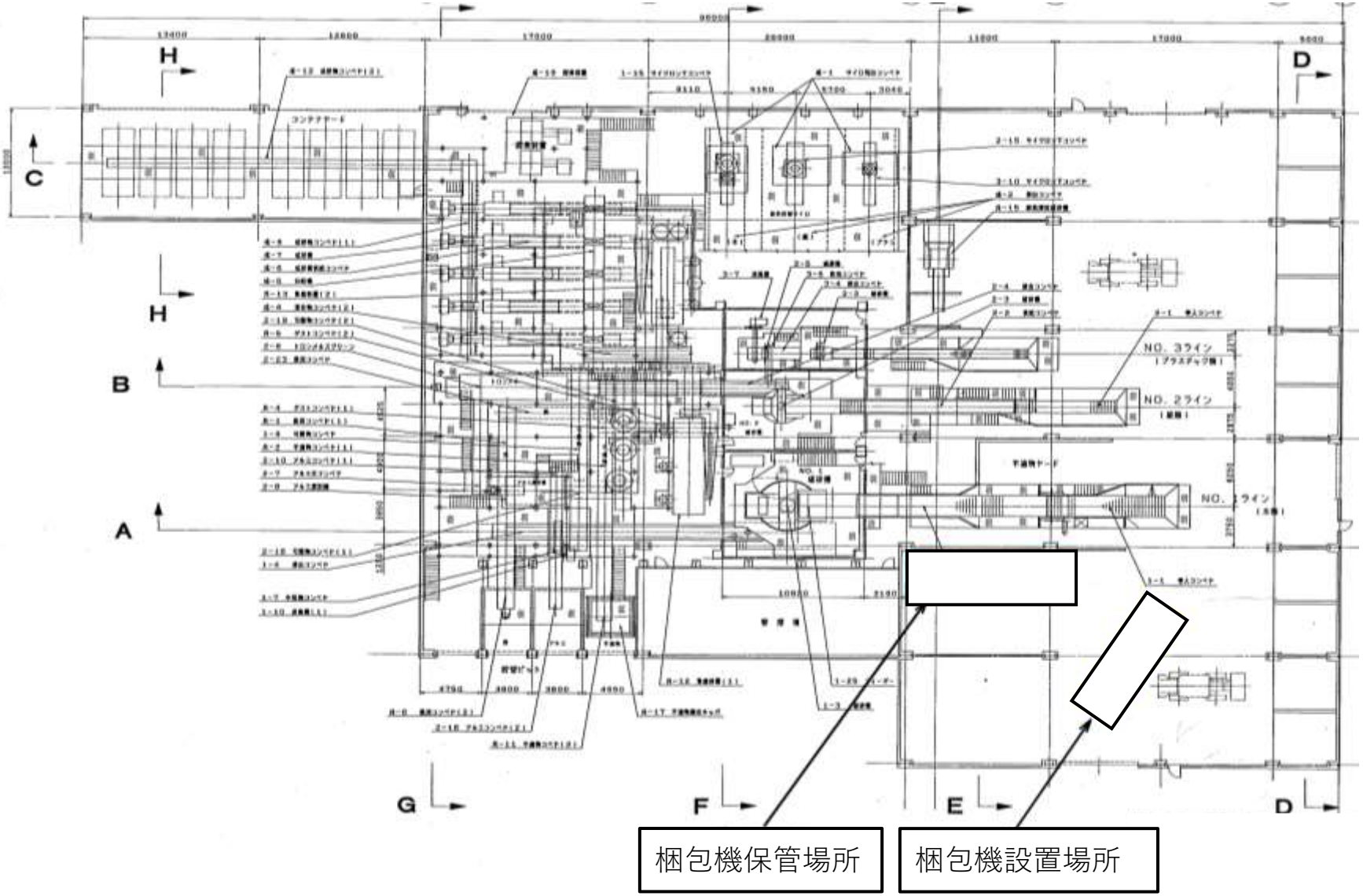

ごみ資源化工場	その他【梱包機】	図面　１６－２	梱包機整備

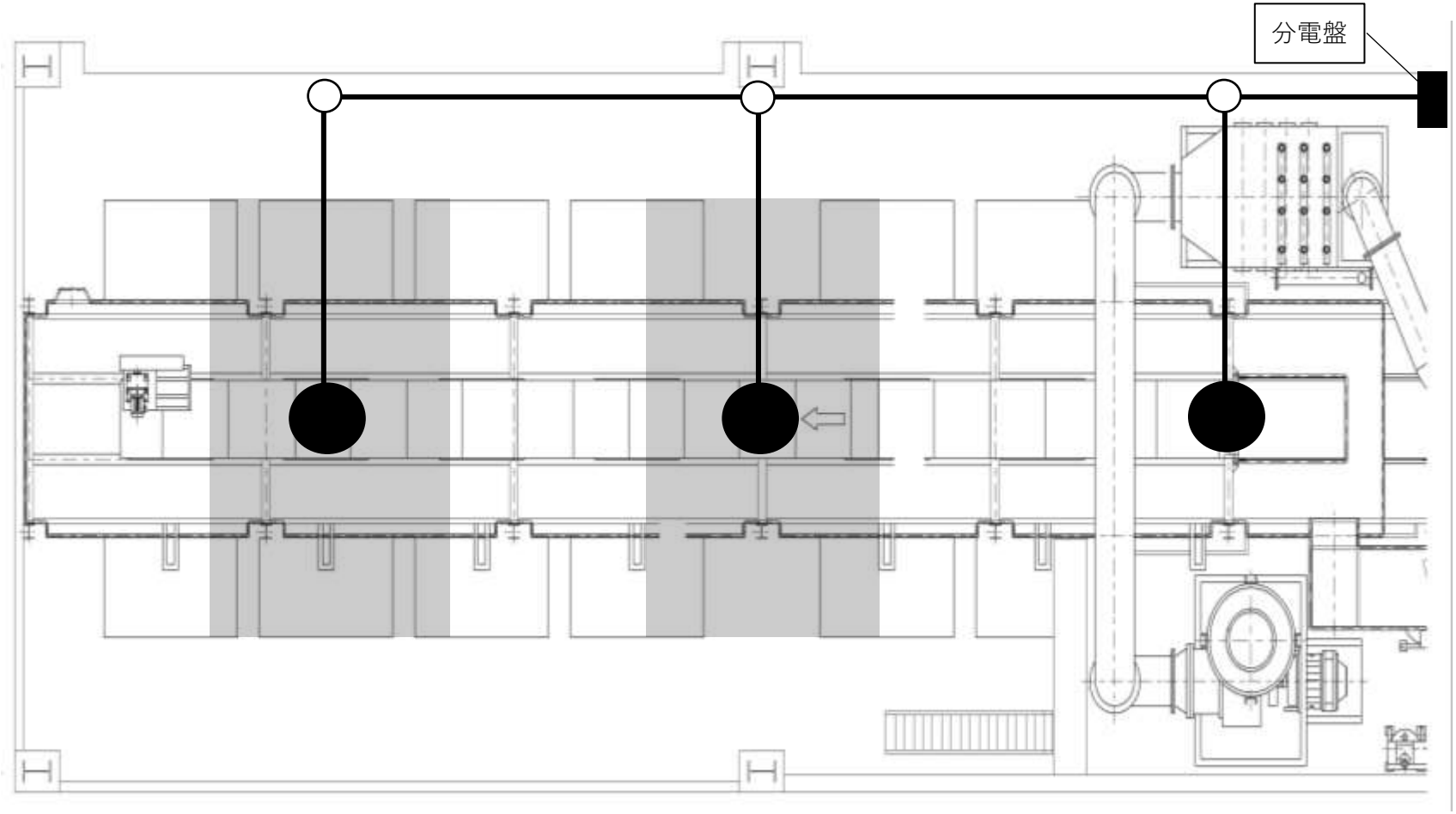

● 照明機器の交換（３台）

足場の仮設・撤去（約25㎡×２箇所）

電気配管及び配線の交換（約40m）

○ 金属製露出丸形ボックス

参考図

ごみ資源化工場	共用ライン【コンテナ室】	図面　１７	照明機器整備