令 和 2 年 度

設　計　図　面

業務名　　発寒破砕工場中間整備業務

1	全体図	21	コンテナ移動装置点検整備
2	地階機器配置図	22	集じん設備　集じんダクト清掃（選別機室）
3	１階機器配置図	23	集じん設備　ダブルダンパ駆動部交換
4	２階機器配置図	24	資源物梱包機設備
5	３・４階機器配置図	25	資源物梱包機設備　油圧ﾕﾆｯﾄ整備
6	剪断式破砕機設備　カッター整備	26	電気・計装設備　計装機器配置図（1階）
7	ﾌﾟｯｼｬｰｼﾘﾝﾀﾞ整備	27	電気・計装設備　計装機器配置図（2階）
8	ｳｲﾝｸﾞｼﾘﾝﾀﾞ整備	28	電気・計装設備　計装・警報装置整備１
9	剪断式破砕機設備　油圧ﾕﾆｯﾄ整備	29	電気・計装設備　計装・警報装置整備２
10	回転破砕機設備　ﾊﾝﾏｰ整備	30	電気・計装設備　計装・警報装置整備３
11	回転破砕機設備　ｶｯﾀｰﾊﾞｰ整備	31	電気・計装設備　計装・警報装置整備４
12	回転破砕機設備　ｺﾝﾌﾟﾚｯｼｮﾝﾌｨｰﾀﾞ整備	32	電気・計装設備　計装・警報装置整備５
13	回転破砕機設備　ｺﾝﾌﾟﾚｯｼｮﾝﾌｨｰﾀﾞ上昇下降シリンダ交換・フィードシュート交換	33	電気・計装設備　警報装置機能点検整備
14	回転破砕機設備整備	34	電気・計装設備　酸素濃度計整備
15	回転破砕機設備　油圧ﾕﾆｯﾄ整備（回転用）	35	電気・計装設備　剪断ごみコンベアスイッチ増設
16	回転破砕機設備　油圧ﾕﾆｯﾄ整備（潤滑用）	36	電気・計装設備　ＳＡＨ蒸気発信機移設
17	不燃物・可燃物選別機インバータ化	37	その他設備　可燃ｶﾞｽ濃度計整備
18	不燃物・可燃物選別機点検	38	その他設備　ｶﾞｽ検知警報機整備(共同溝)
19	貯留・搬出設備　Ｎｏ１，Ｎｏ２　コンパクタ点検整備		
20	貯留・搬出設備　コンパクタ用ｵｲﾙｸｰﾗ整備		

札幌市環境局環境事業部発寒清掃工場

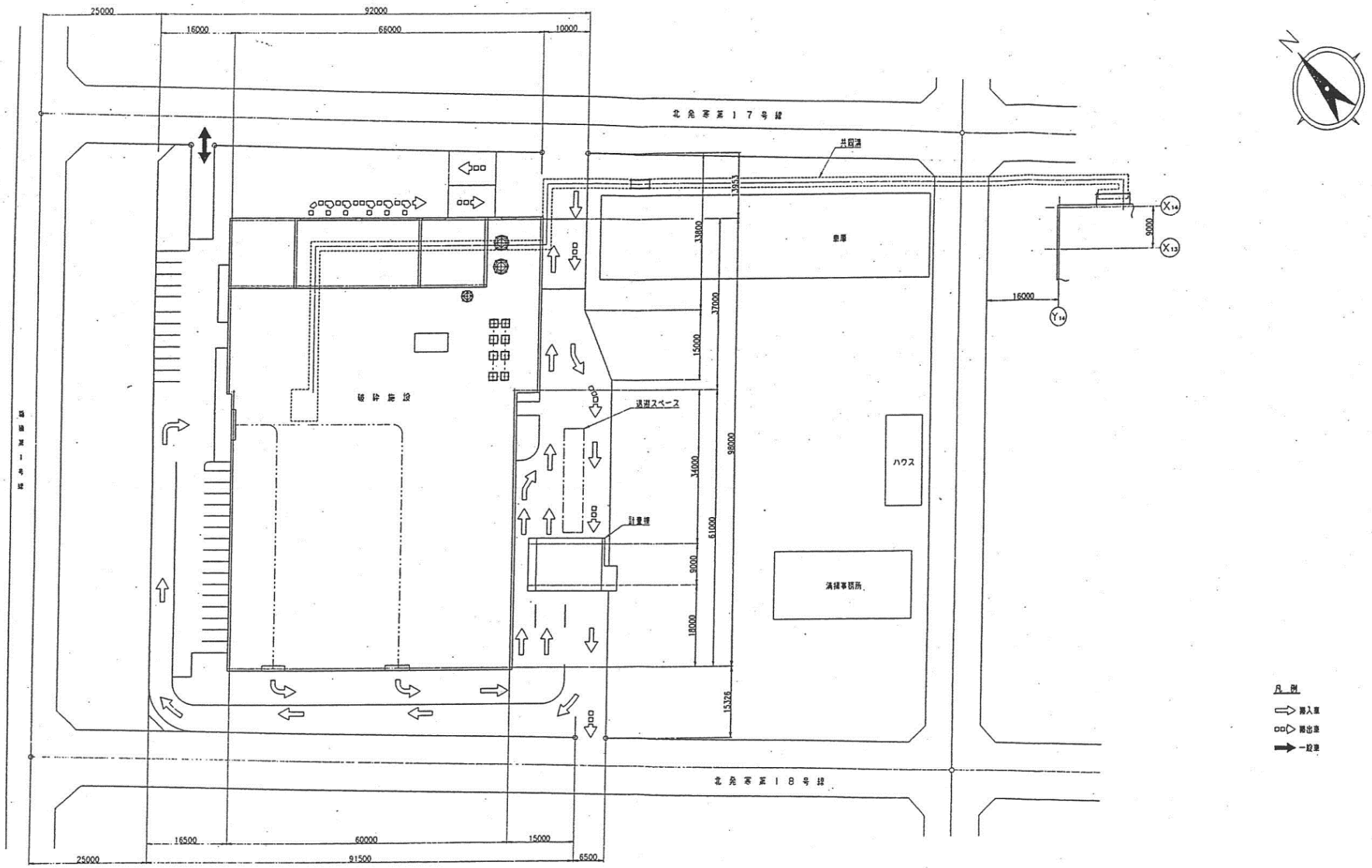
北発寒第17号線
北発寒第18号線
共同溝
豊潤
ハウス
清掃事務所
板幹施設
退避スペース
計量棟
25000
92000
16000
66000
10000
33800
37000
15000
34000
61000
9000
18000
98000
15326
9000
16000
16500
60000
15000
25000
91500
6500
X14
X13
Y14
凡例
搬入車
搬出車
一般車

図面名	図 番
全体図	1

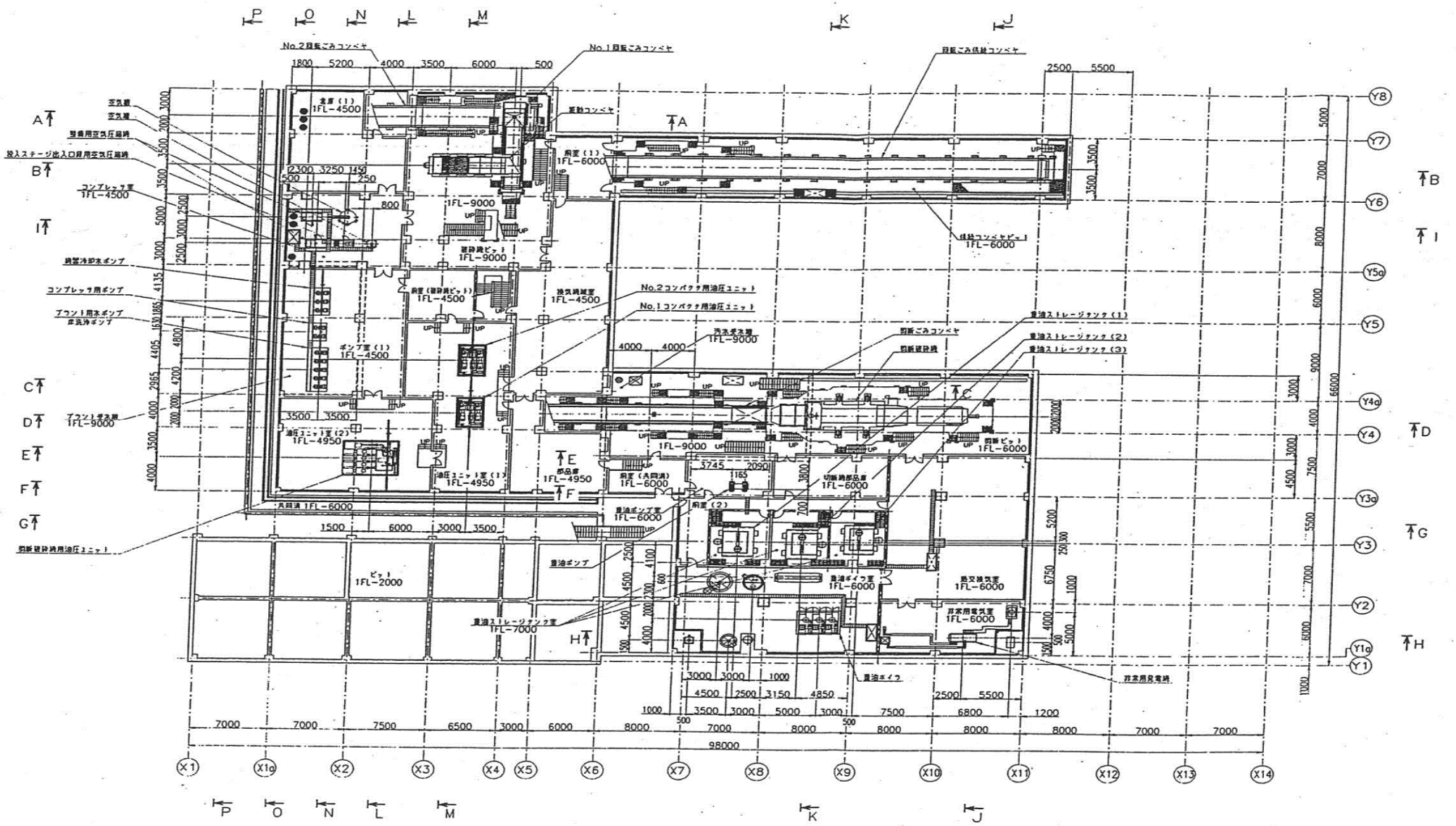

図面名	図 番
地階機器配置図	2

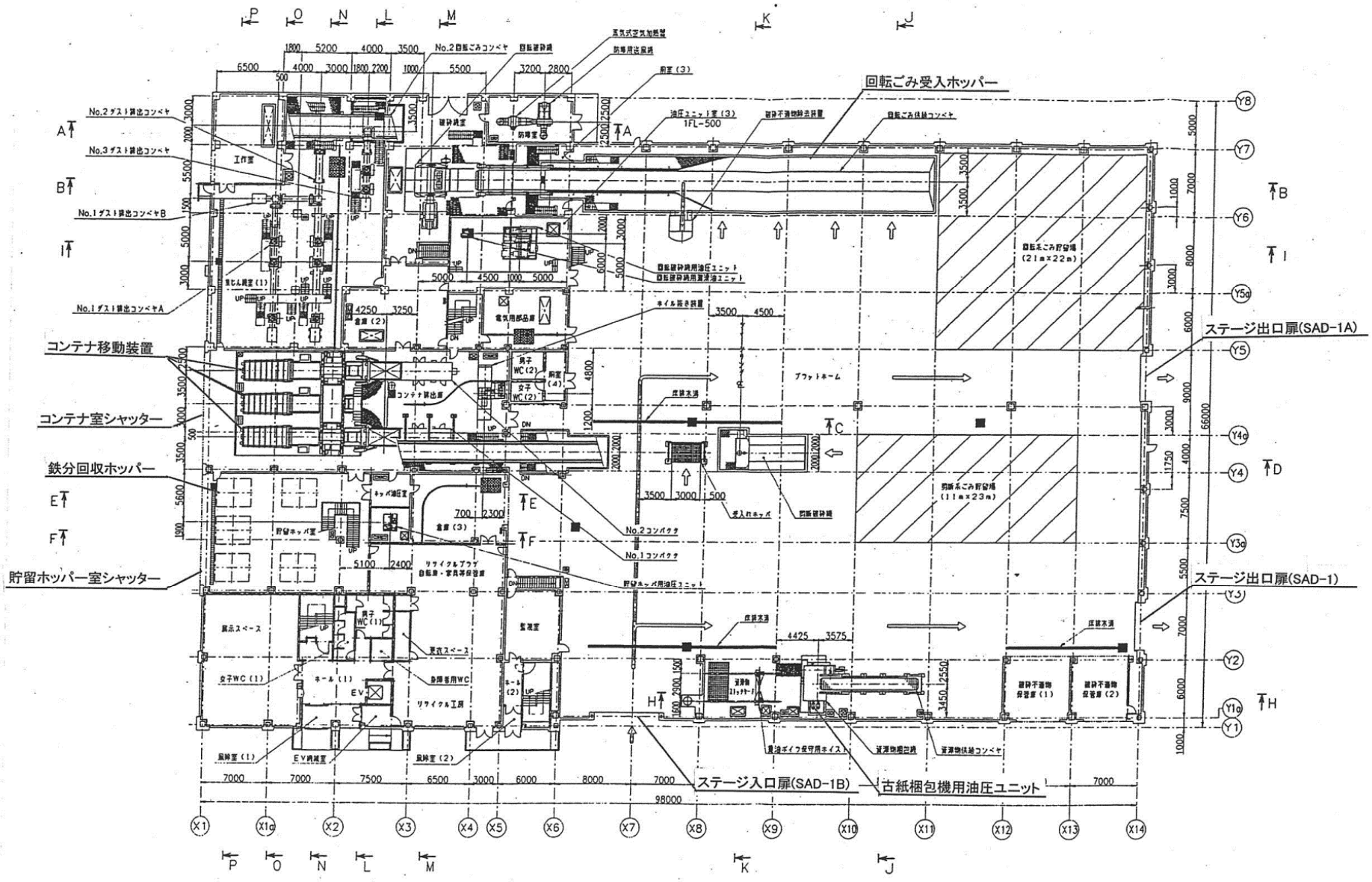

図面名	図 番
1階機器配置図	3

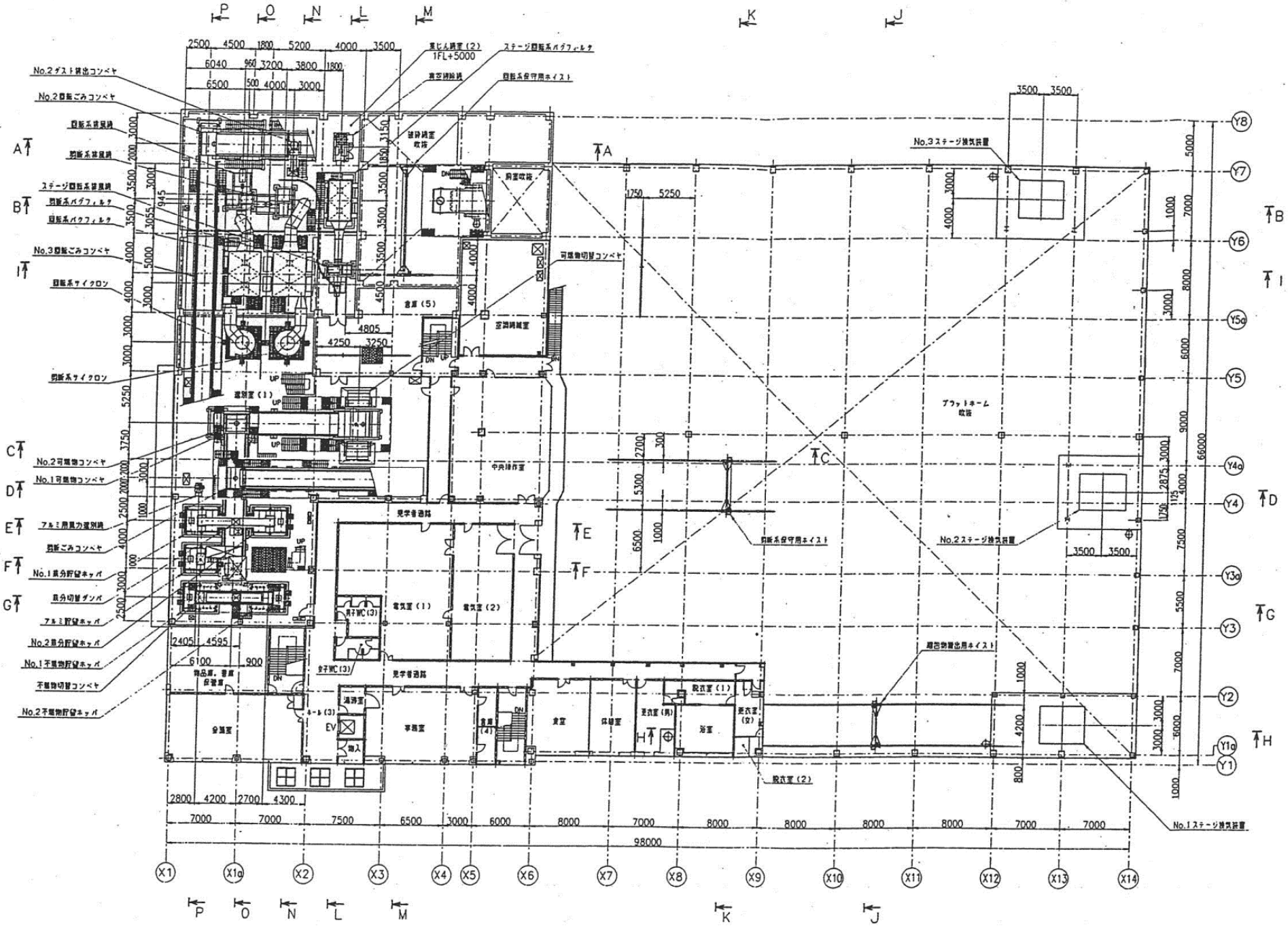

図面名	図 番
2階機器配置図	4

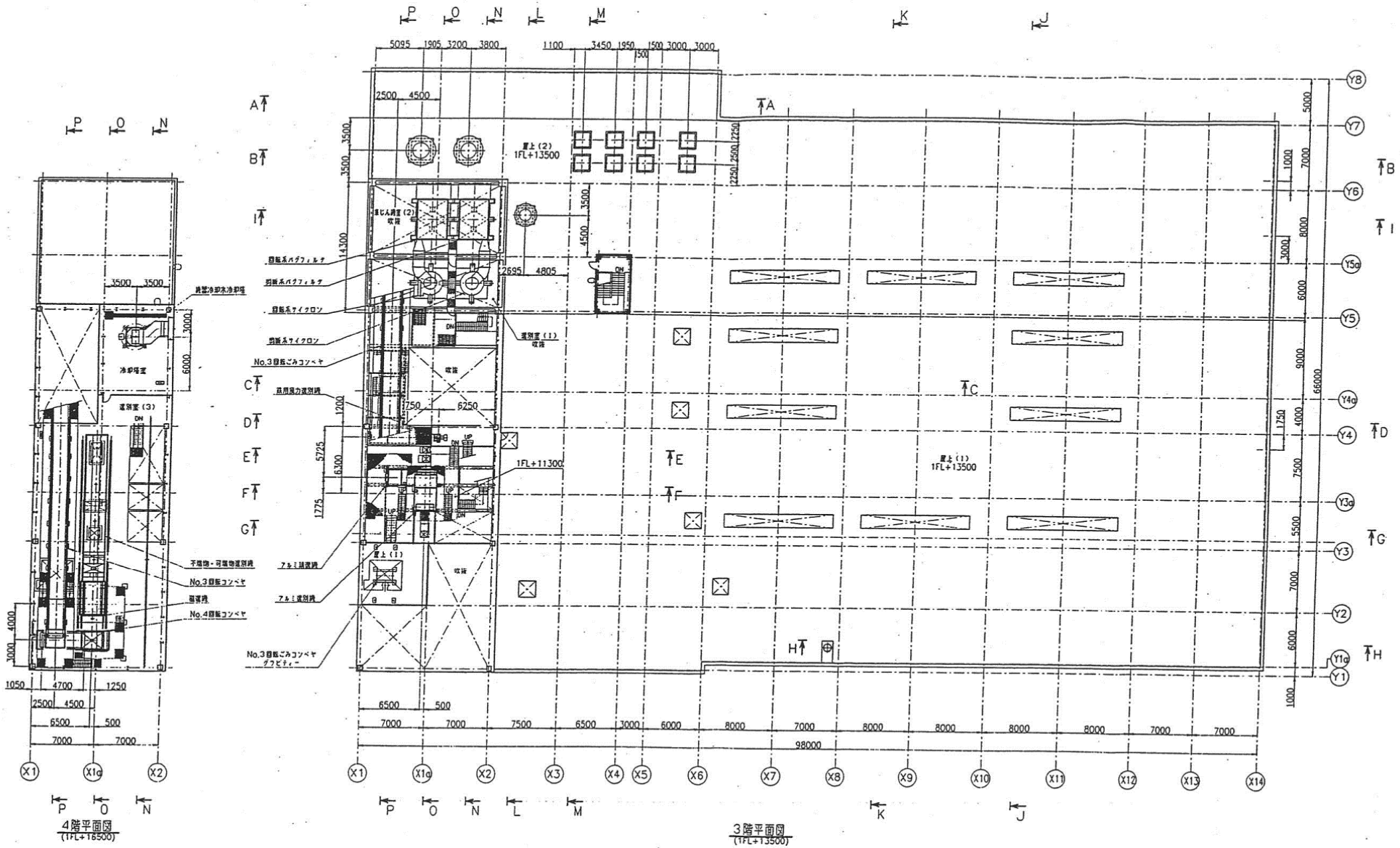

図面名	図 番
3・4階機器配置図	5

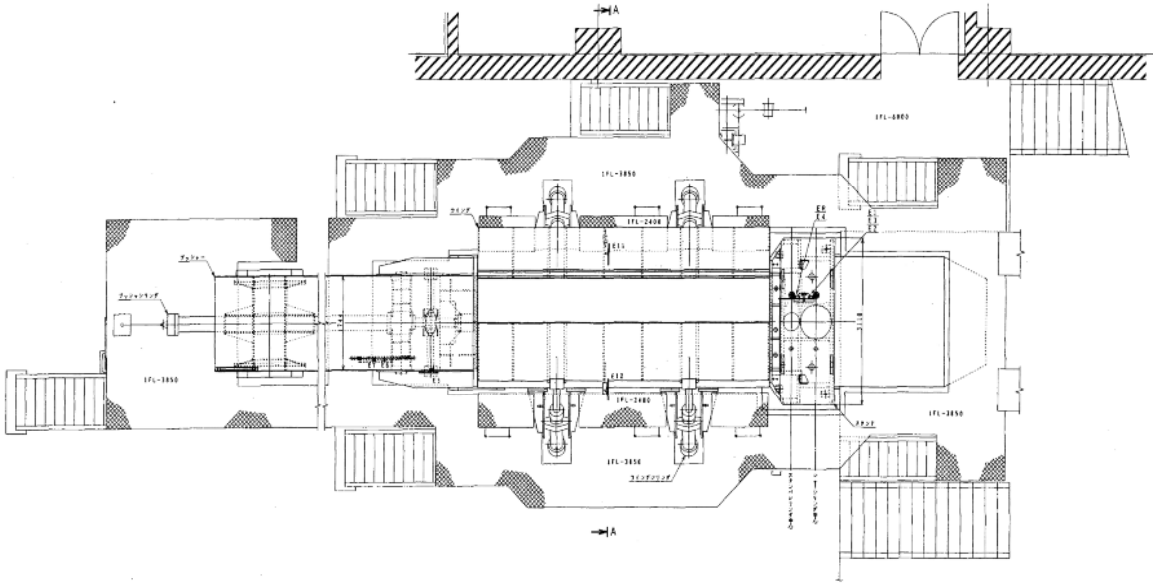

必要資材

	名　称	仕　様	数　量		備　考
1	上部主カッターボルト・Wナット	MQC-113-1108	6	組	支給品
2	上部主カッター偏心リング	MQC-113-1109	6	個	支給品
3	上部主カッター座金	MQC-113-1110	6	個	支給品
4	下部主カッターボルト・Wナット	MQC-111-1184	6	組	支給品
5	下部主カッターリング	MQC-111-1185	6	個	支給品
6	下部主カッター偏心リング	MQC-111-1186	6	個	支給品
7	下部主カッター座金	MQC-111-1187	6	個	支給品
8	上部クロスカッターボルト・Wナット	MQC-113-1113	4	組	支給品
9	上部クロスカッター偏心リング	MQC-113-1114	4	枚	支給品
10	上部クロスカッター座金	MQC-113-1115	4	枚	支給品
11	下部クロスカッターボルト・Wナット	MQC-116-1042	4	組	支給品
12	下部クロスカッター球面座金偏心リング	MQC-116-1043	4	枚	支給品
13	上部クロスカッターホルダボルト	M36×600（ナット・SW）	4	本	支給品

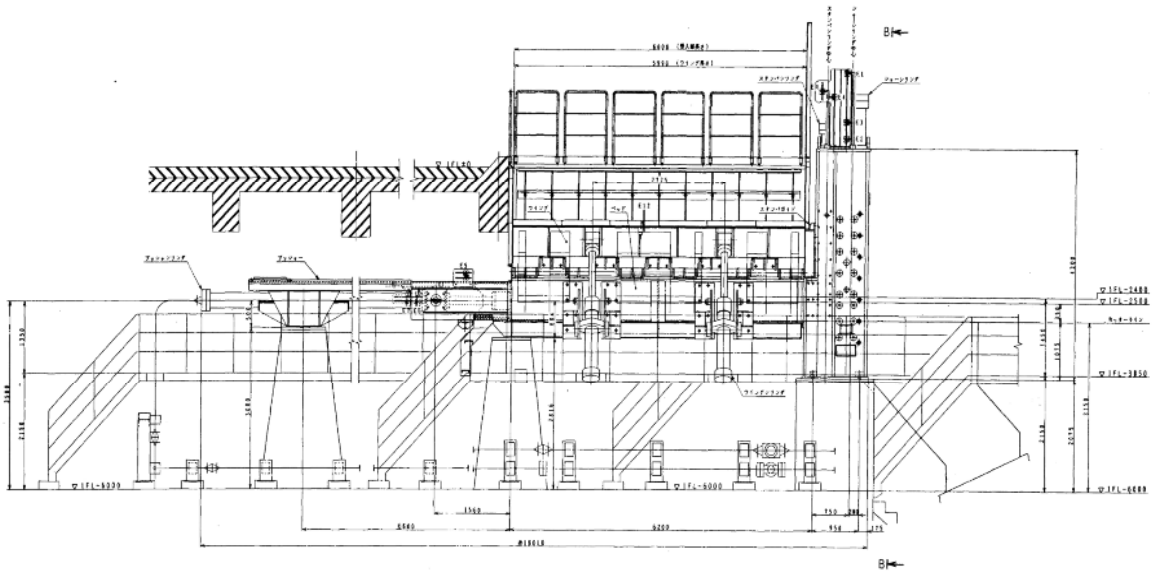

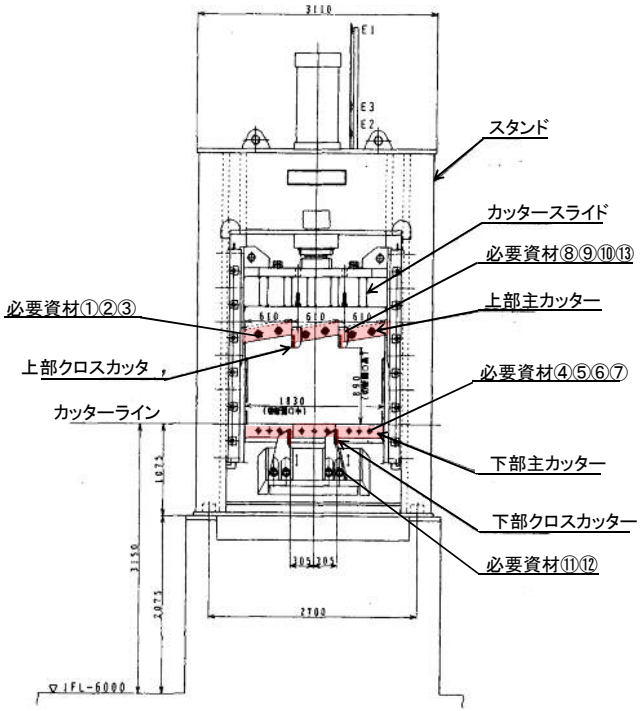

・上部主カッター反転（ボルトナット交換）
・上部クロスカッター反転（ボルトナット交換）
・下部主カッター反転（ボルトナット交換）
・下部クロスカッター反転（ボルトナット交換）

交換部品、整備内容については仕様書を参照のこと。

複写禁止

図面名	図　番
剪断式破砕機設備　カッター整備	6

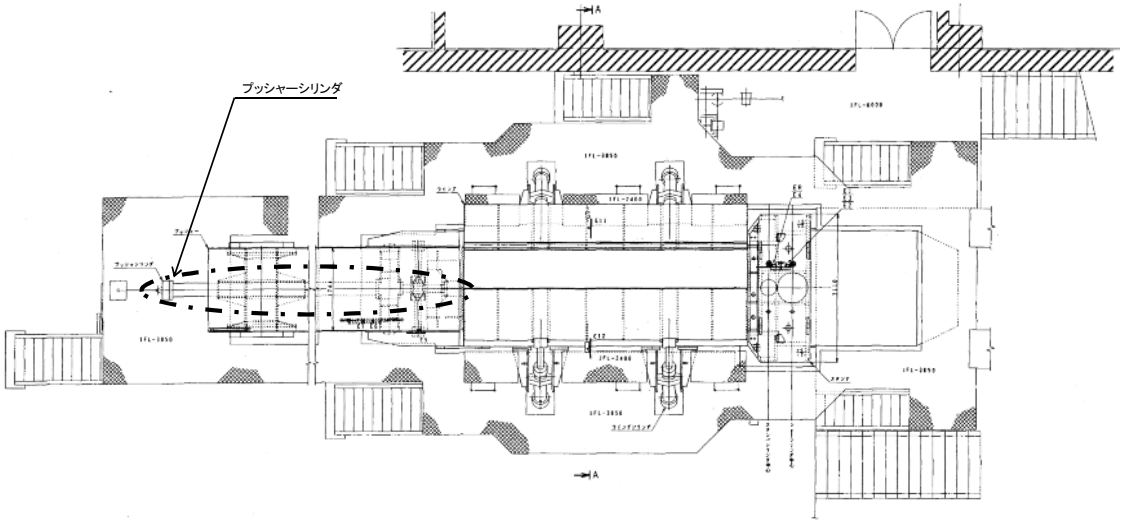

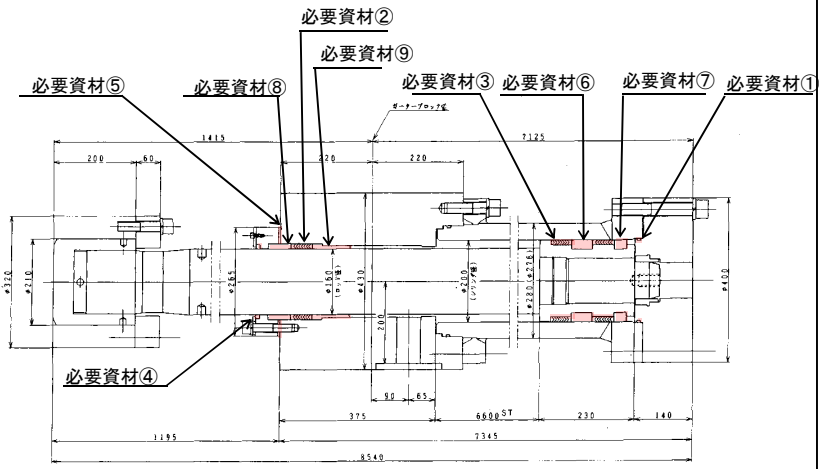

プッシャーシリンダ構造図

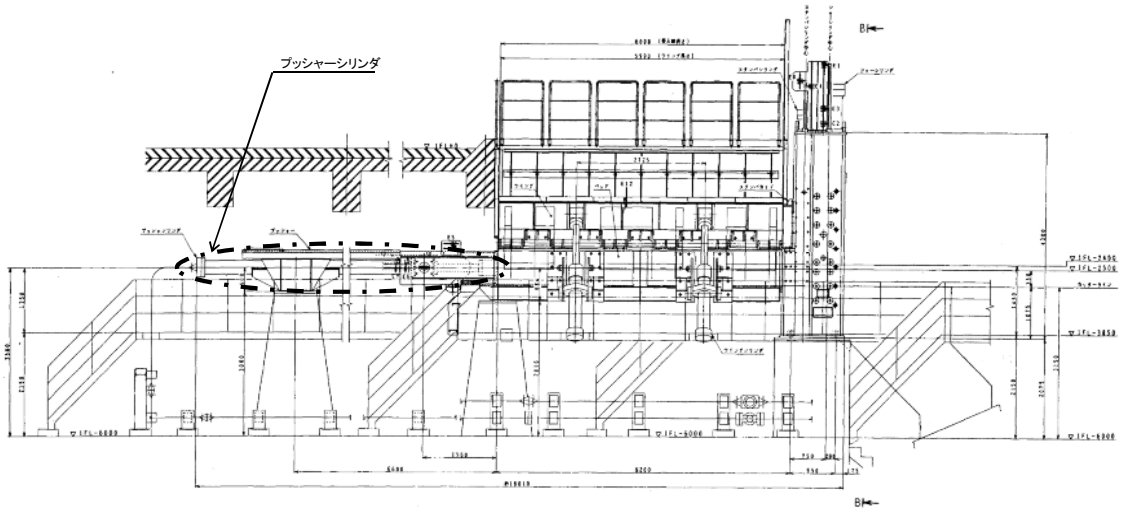

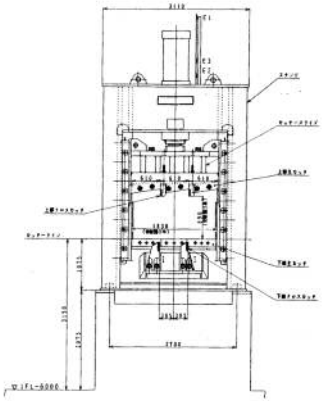

必要資材

	名称	仕様	数量	備考
1	Oリング	G195+1BUR (1B)	1 個	支給品
2	ロッド部Vパッキン (オスメスアダプタ付)	MQC-151-0322	1 組	支給品
3	ピストンパッキン部Vパッキン (オスメスアダプタ付)	MQC-151-0326	2 組	支給品
4	ダストワイパー	DKI-160	1 個	支給品
5	銅パッキン	ZLN5321 φ109×φ94×5	2 枚	支給品
6	ロッドブッシュ(Ⅰ)	MQC-151-0319	1 個	支給品
7	ロッドブッシュ(Ⅱ)油溝付き	MQC-151-0320	1 個	支給品
8	ストップリング(Ⅰ)2ツ割	MQC-151-0408	1 組	支給品
9	ストップリング(Ⅱ)2ツ割	MQC-151-0409	1 組	支給品

複写禁止

図面名	図 番
プッシャーシリンダ整備	7

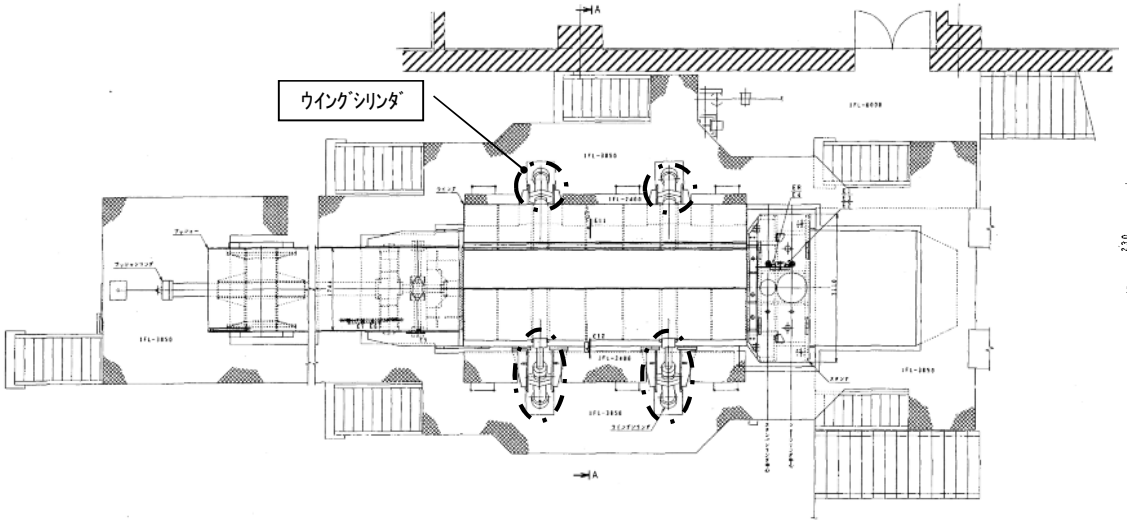

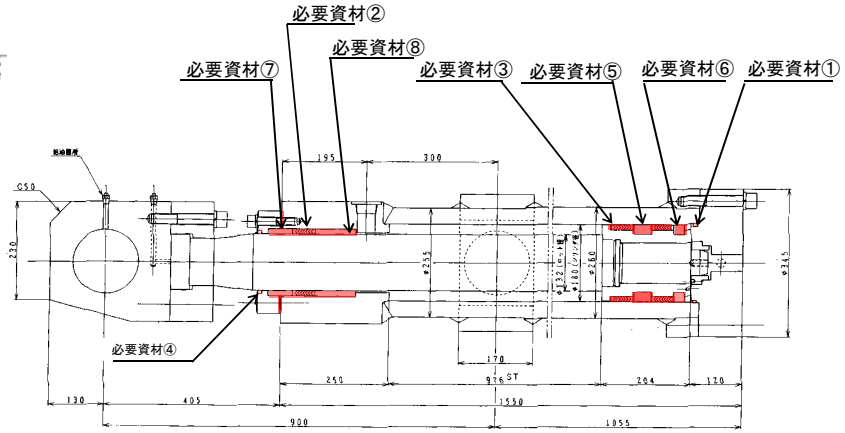

ウイングシリンダ構造図

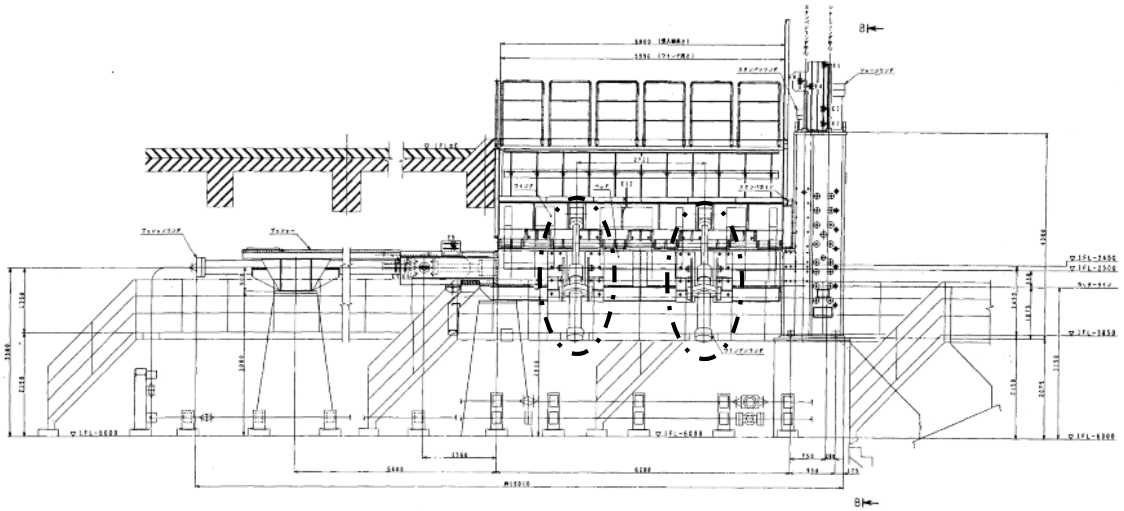

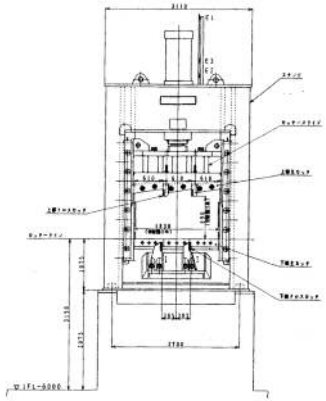

必要資材

	名称	仕様	数量	備考
1	Oリング	G175+1BUR (1B)	4 個	支給品
2	ロッド部Vパッキン	MQC-151-0378	4 組	支給品
3	ピストンパッキン部Vパッキン	MQC-151-0380	8 組	支給品
4	ダストワイパー	DKI-132	4 個	支給品
5	ロッドブッシュ(Ⅰ)	MQC-151-0391	4 個	支給品
6	ロッドブッシュ(Ⅱ)油溝付き	MQC-151-0392	4 個	支給品
7	ストップリング(Ⅰ)2ツ割	MQC-151-0416	4 組	支給品
8	ストップリング(Ⅱ)2ツ割	MQC-151-0417	4 組	支給品

複写禁止

図面名	図 番
ウイングシリンダ整備	8

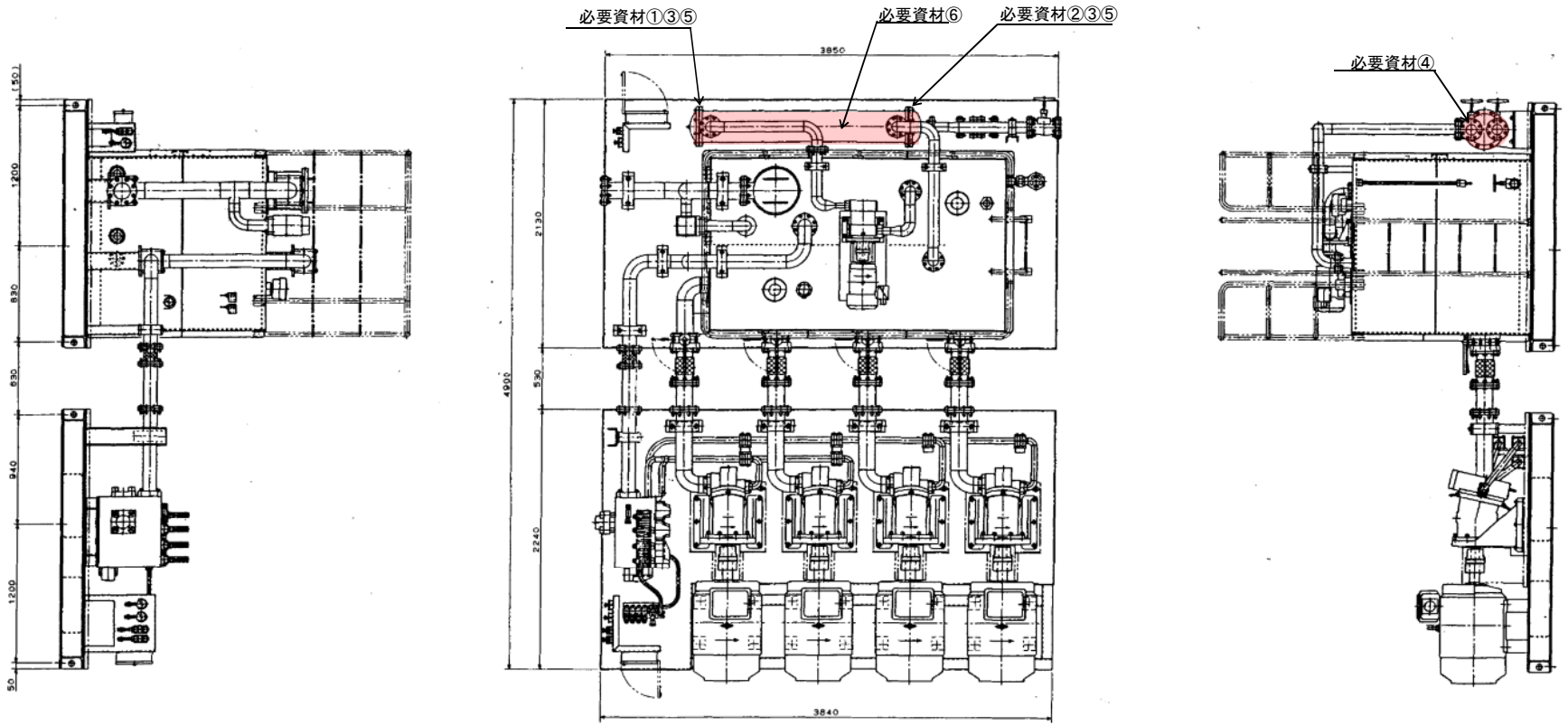

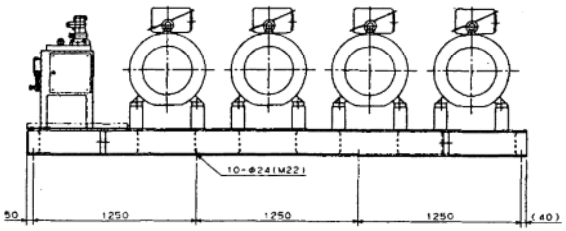

必要資材

	名称	仕様	数量	備考
1	ｶﾞｽｹｯﾄA	C-119500-15	1 枚	支給品
2	ｶﾞｽｹｯﾄB	C-119500-16	1 枚	支給品
3	Oﾘﾝｸﾞ	C-119500-10	2 個	支給品
4	ｶﾞｽｹｯﾄ(水側)	JIS10K用	2 枚	支給品
5	防食亜鉛棒	C-119500-27・28	3 個	支給品
6	掃除棒	メーカー純正品	1 本	支給品

交換部品、整備内容については仕様書を参照のこと。

複写禁止

図面名	図 番
剪断式破砕機設備　油圧ﾕﾆｯﾄ整備	9

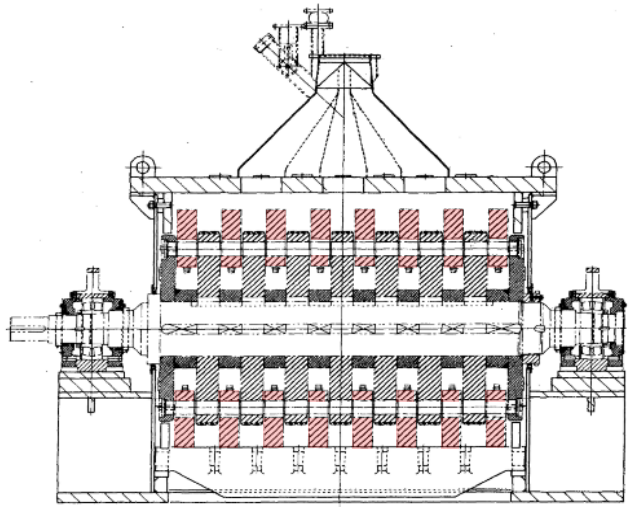

断面A－A

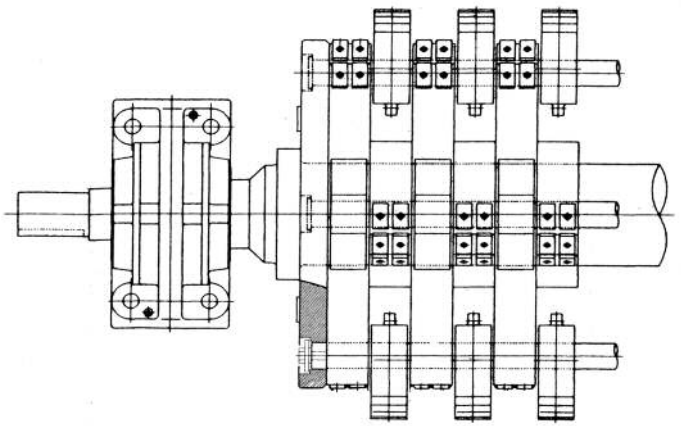

ローター組立図

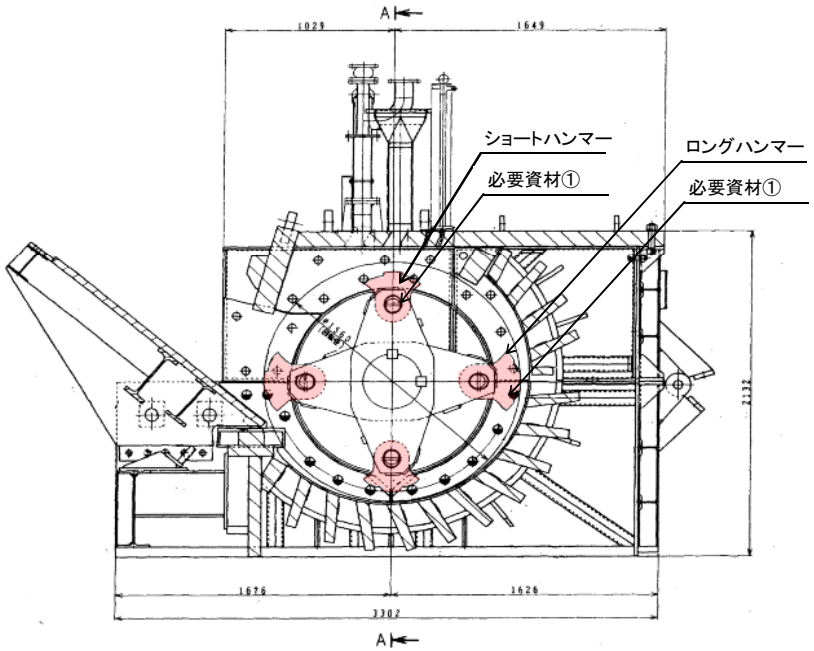

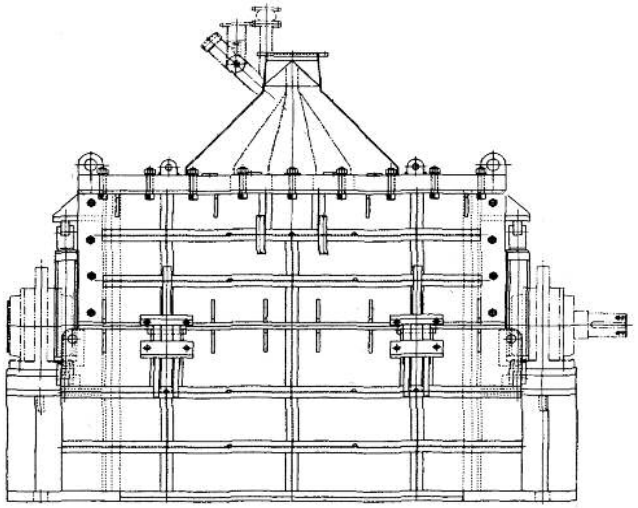

・ロングハンマー及びショートハンマー反転

複写禁止

必要資材

	名称	仕様	数量	備考
1	ハンマーボルト	MRC-102-4109	4 本	支給品

交換部品、整備内容については仕様書を参照のこと。

図面名	図 番
回転破砕機設備　ハンマー整備	10

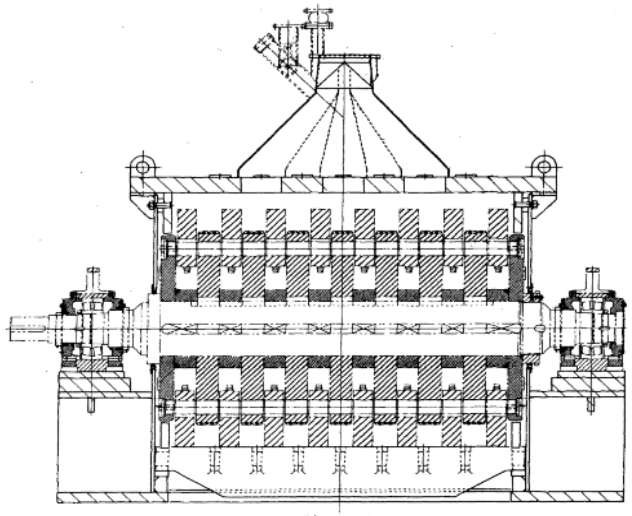

断面A－A

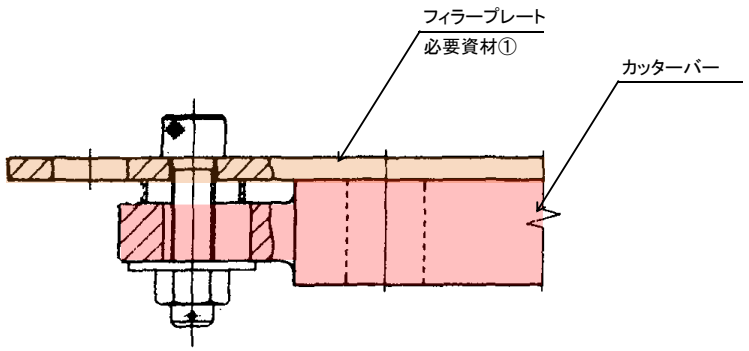

カッターバー取付図

・カッターバー反転
・フィラープレート交換

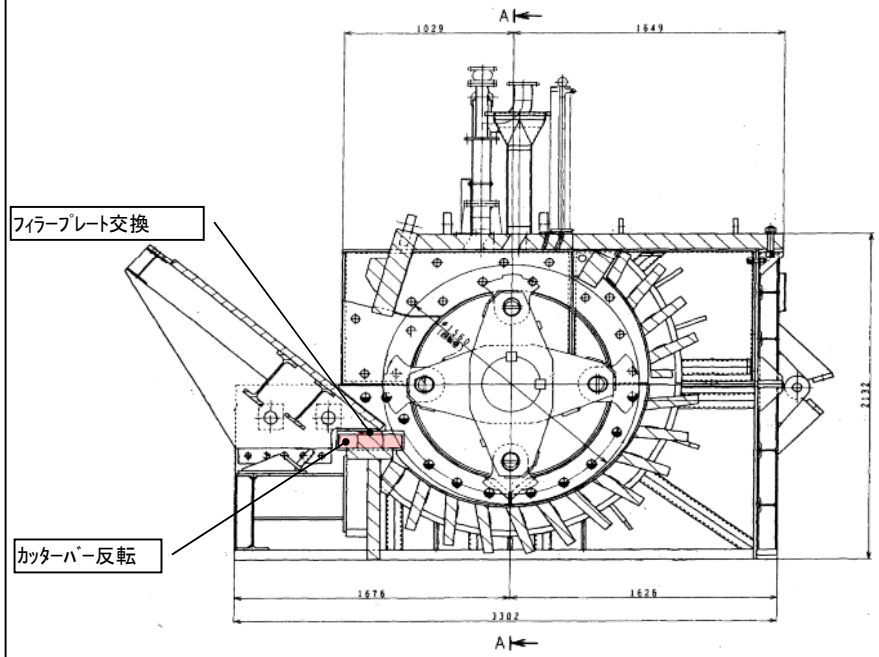

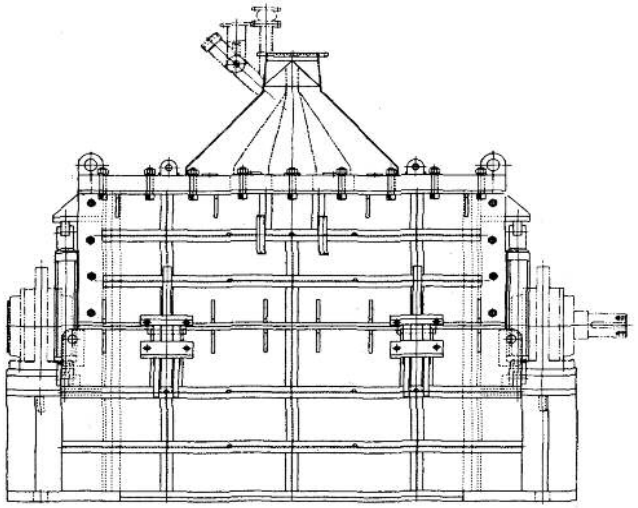

複写禁止

	名 称	仕 様	数量	備 考
1	フィラープレート	MRC-203-1037	1 枚	支給品

交換部品、整備内容については仕様書を参照のこと。

図面名	図 番
回転破砕機設備 カッターバー整備	11

① … フレーム
② … D4スプロケットホイール
③ … D4トラクションホイール
④ … フライト
⑤ … D4リンクチェーン
⑥ … サポートホイール(ヘッドシャフト側)
⑦ … サポートホイール(テールシャフト側)
⑧ … ヘッドシャフト
⑨ … テールシャフト
⑩ … 駆動部プランマブロック(固定側)
⑪ … 駆動部プランマブロック(自由側)
⑫ … 従動部プランマブロック(固定側)
⑬ … 従動部プランマブロック(自由側)
⑭ … Oリング(圧力用)
⑮ … Oリング(ドレン用)
⑯ … D4トラックローラ

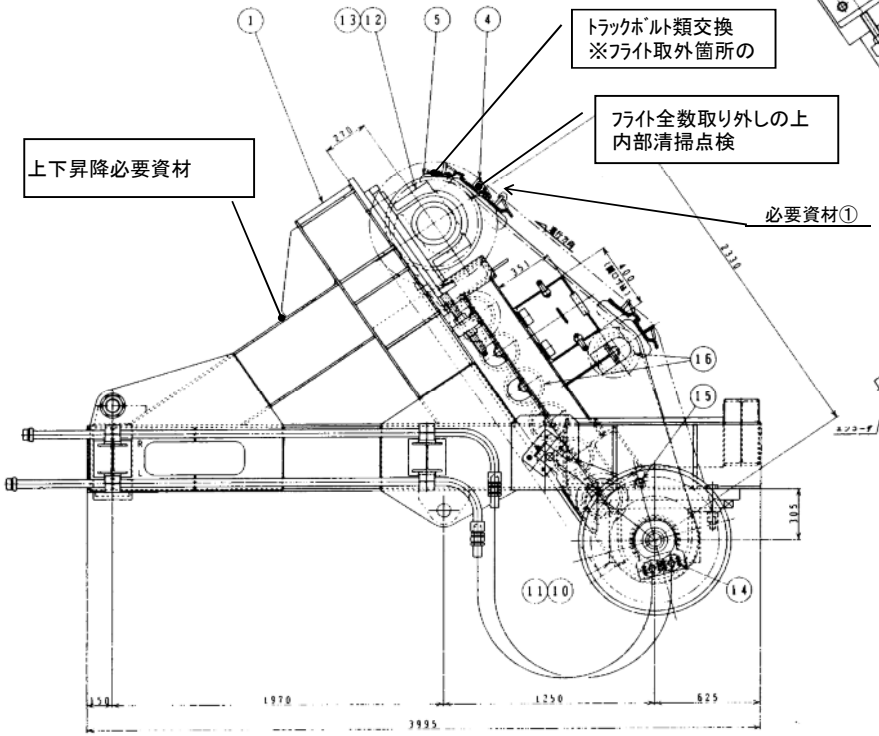

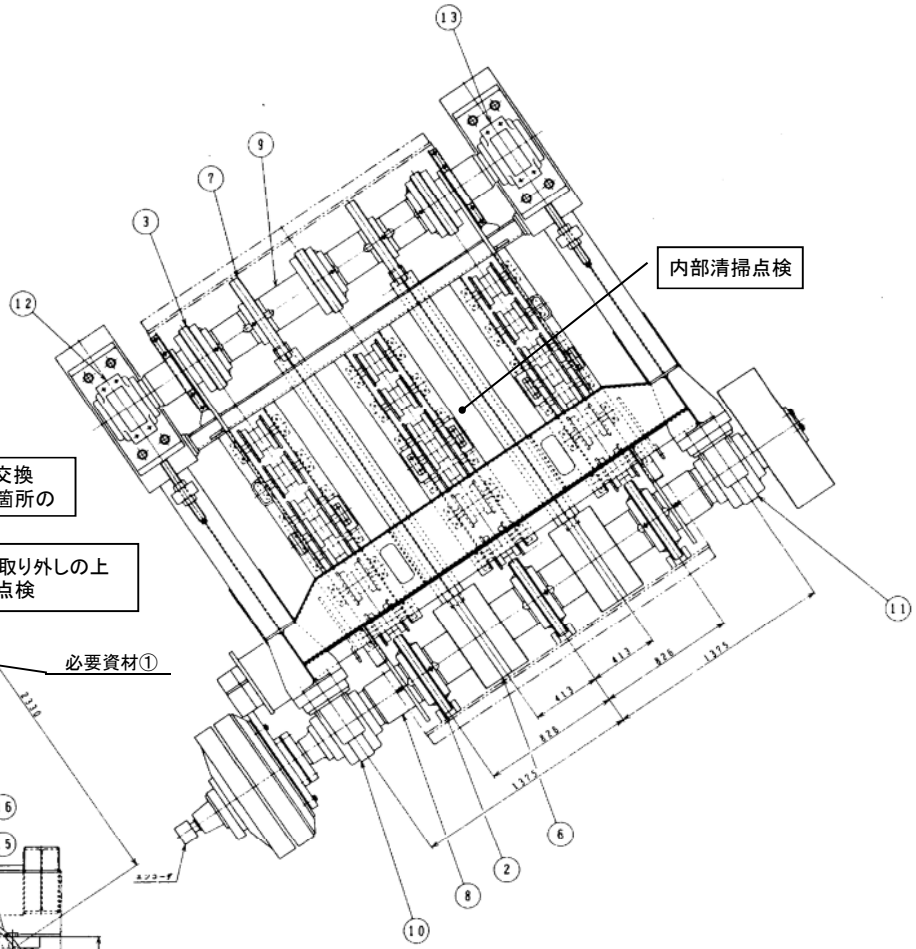

複写禁止

必要資材

	名 称	仕 様	数 量	備 考
1	トラックボルト・ナット	7H3596/7K2017	444 組	支給品

交換部品、整備内容については仕様書を参照のこと。

図面名	図 番
回転破砕機設備 コンプレッションフィーダ整備	12

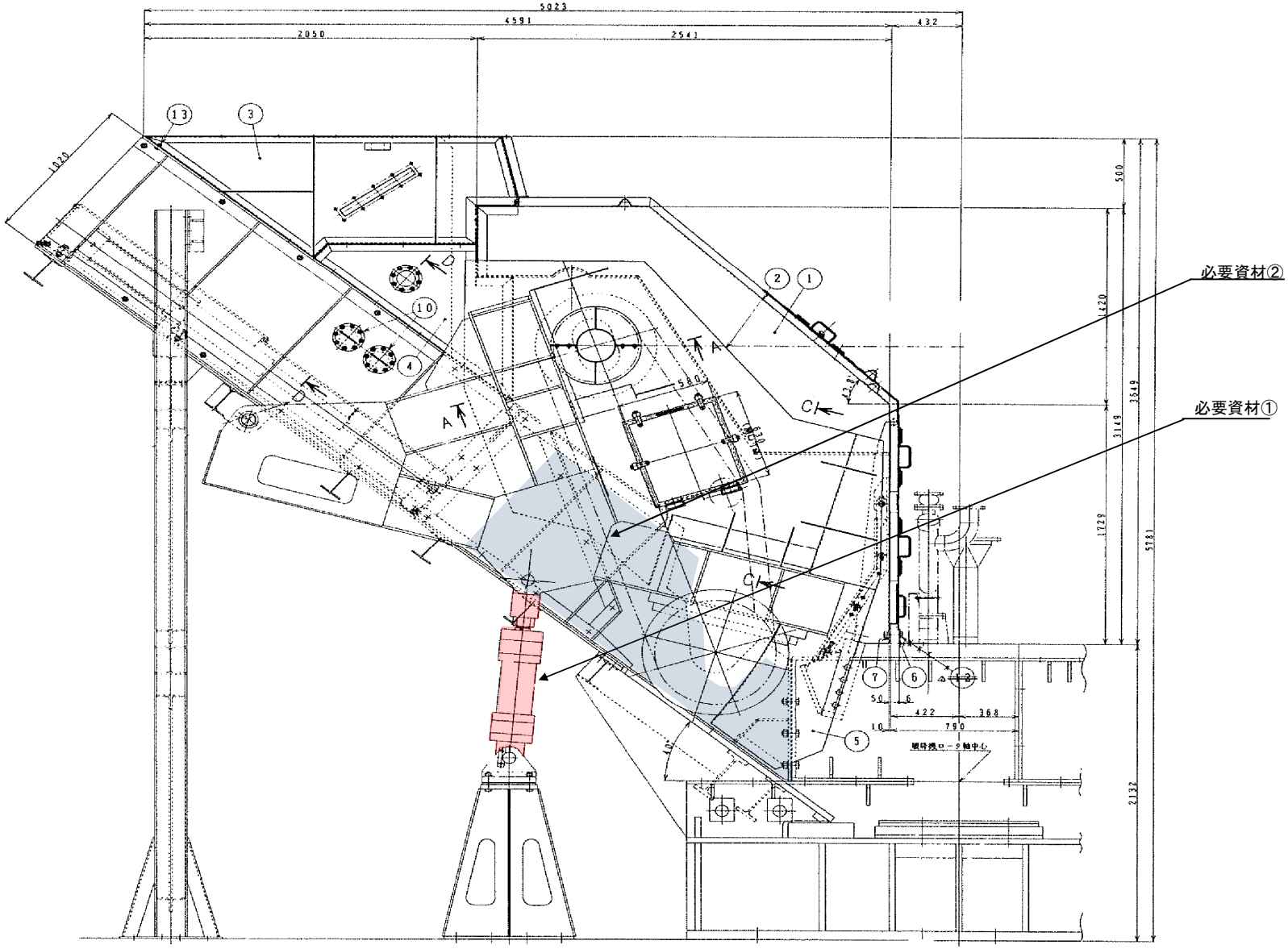

複写禁止

必要資材

	名 称	仕 様	数 量	備 考
1	上昇下降シリンダ	MRC-402-1181	2 組	支給品
2	フィードシュート	MRC-402-1169	2 組	支給品

交換部品、整備内容については仕様書を参照のこと。

図面名	図 番
回転破砕機設備 ｺﾝﾌﾟﾚｯｼｮﾝﾌｨｰﾀﾞ上昇下降シリンダ交換・フィードシュート交換	13

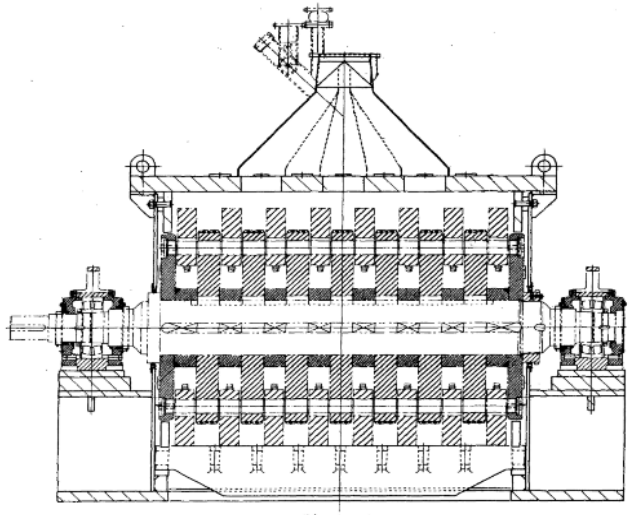

断面A－A

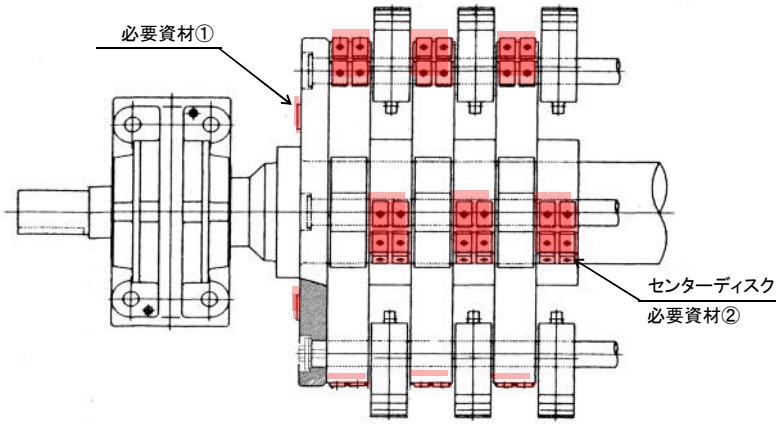

ローター組立図

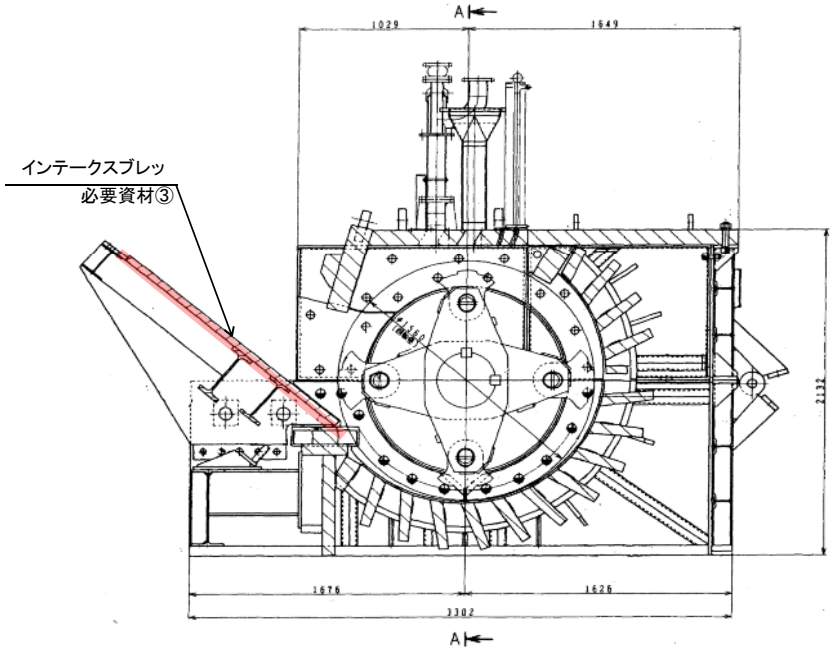

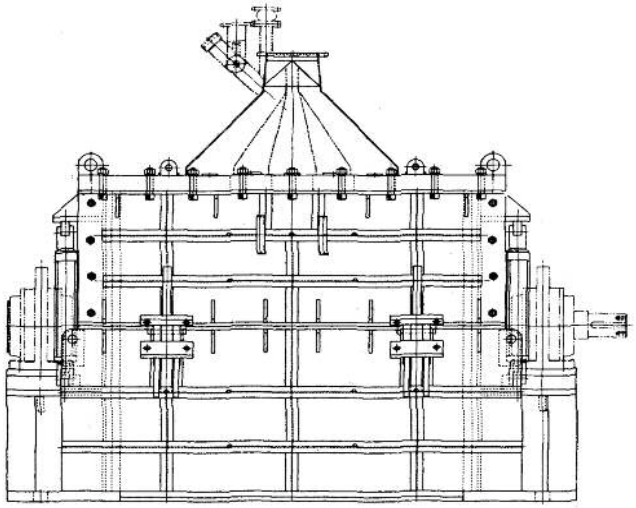

複写禁止

必要資材

	名称	仕様	数量	備考
1	ごみ掻き板	16t×20×150(高張力鋼)	8 枚	支給品
2	溶接ﾜｲﾔｰ	MG60相当品(1.2mm)	80 kg	支給品
3	溶接ﾜｲﾔｰ	MG60相当品(1.2mm)	50 kg	支給品

交換部品、整備内容については仕様書を参照のこと。

図面名	図 番
回転破砕機設備整備	14

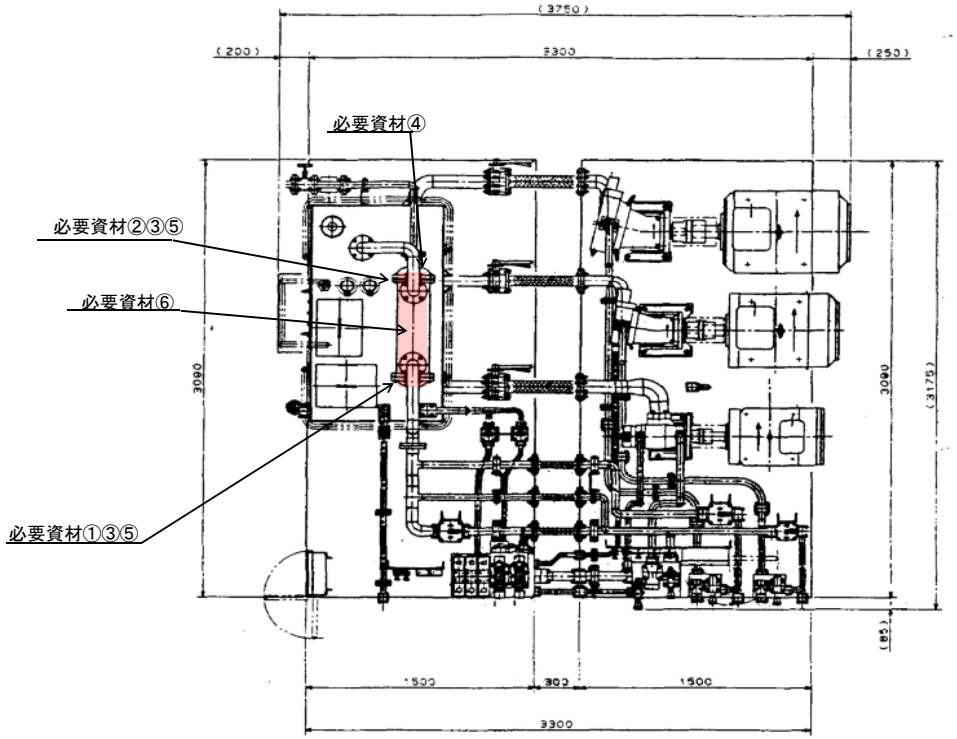

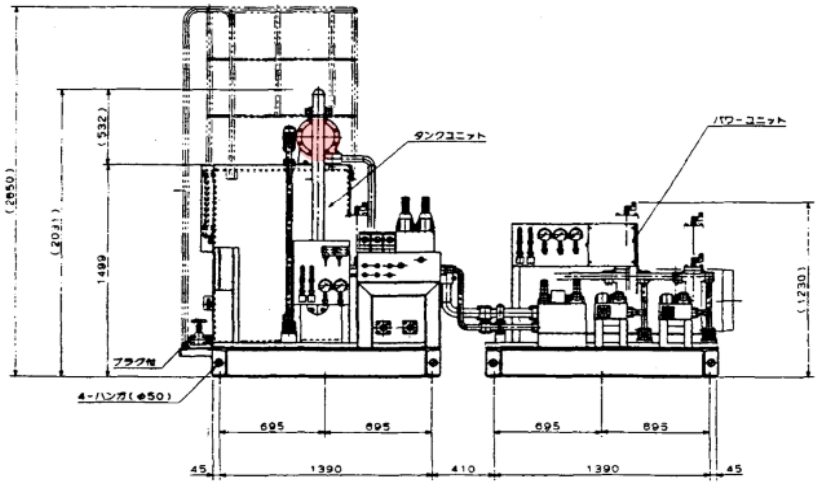

	名称	仕様	数量		備考
1	ｶﾞｽｹｯﾄA	C-119400-15	1	枚	支給品
2	ｶﾞｽｹｯﾄB	C-119400-16	1	枚	支給品
3	Oﾘﾝｸﾞ	C-119400-10	2	個	支給品
4	ｶﾞｽｹｯﾄ(水側)	JIS10K用	2	枚	支給品
5	防食亜鉛棒	C-119400-27・28	3	個	支給品
6	掃除棒	ﾒｰｶ純正品	1	本	支給品

交換部品、整備内容については仕様書を参照のこと。

複写禁止

図面名	図 番
回転破砕機設備　油圧ﾕﾆｯﾄ整備(回転用)	15

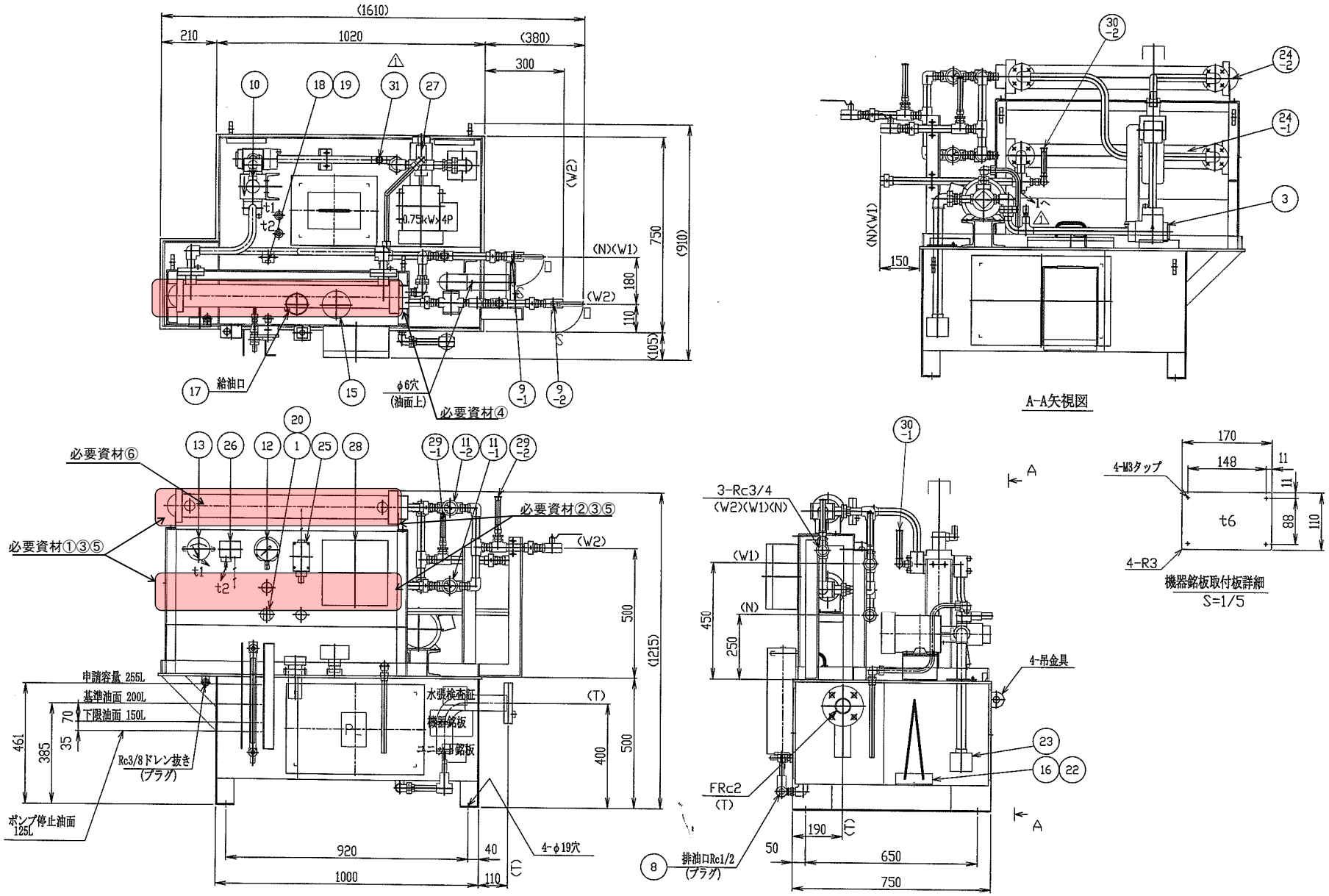

必要資材

	名称	仕様	数量	備考
1	ｶﾞｽｹｯﾄA	W-489W00-20	2 枚	支給品
2	ｶﾞｽｹｯﾄB	W-489W00-21	2 枚	支給品
3	Oﾘﾝｸﾞ	W-489W00-19	2 個	支給品
4	ガスケット（水側）	JIS10K用	4 枚	支給品
5	防食亜鉛棒	W-489W00-18	6 個	支給品
6	掃除棒	メーカー純正品	2 本	支給品

交換部品、整備内容については仕様書を参照のこと。

複写禁止

図面名	図 番
回転破砕機設備　油圧ﾕﾆｯﾄ整備（潤滑用）	16

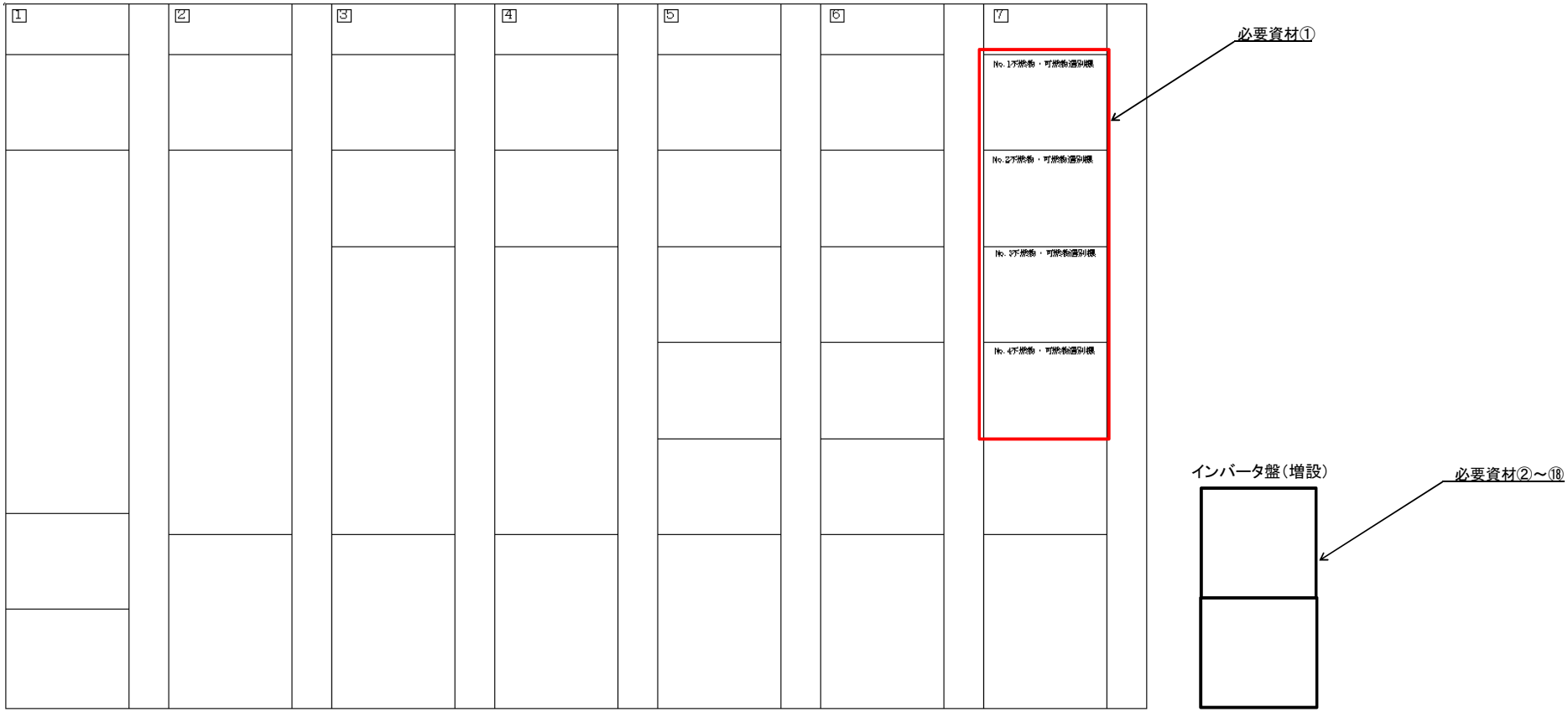

必要資材

名称		仕様	数量	備考
1	コントロールセンタ ユニット	JNE350A1B04	4 面	支給品
2	不燃物・可燃物制御盤	W800×H2100×D500(連結型)	2 面	支給品
3	インバータ本体	FR-A840-22K-1	4 台	支給品
4	ACリアクトル	FR-HAL-H15K	4 台	支給品
5	DCリアクトル	FR-HEL-H15K	4 台	支給品
6	サージ電圧抑制フィルタ	FR-ASF-H15K	4 台	支給品
7	ラインノイズフィルタ	FR-BLF	4 台	支給品
8	電磁接触器	S-T35	4 台	支給品
9	ノーフューズブレーカ	NF125-SVF 100AF/75AT	4 台	支給品
10	シーケンサ (ベース)	Q35B	1 台	支給品
11	シーケンサ (電源)	Q61P	1 台	支給品
12	シーケンサ (CPU)	Q00UCPU	1 台	支給品
13	シーケンサ (ネットワーク)	QJ71LP21-25	1 台	支給品
14	シーケンサ(入力)	QX40	1 台	支給品
15	シーケンサ(出力)	QY41P	1 台	支給品
16	シーケンサ(アナログ入力)	Q68AD	1 台	支給品
17	シーケンサ(アナログ出力)	Q68DAIN	1 台	支給品
18	速度設定器	WA2W 1kΩ	1 台	支給品

電気室:制御盤据付
回転破砕機操作盤:速度設定器取付

複写禁止

図面名	図 番
不燃物・可燃物選別機インバータ化	17

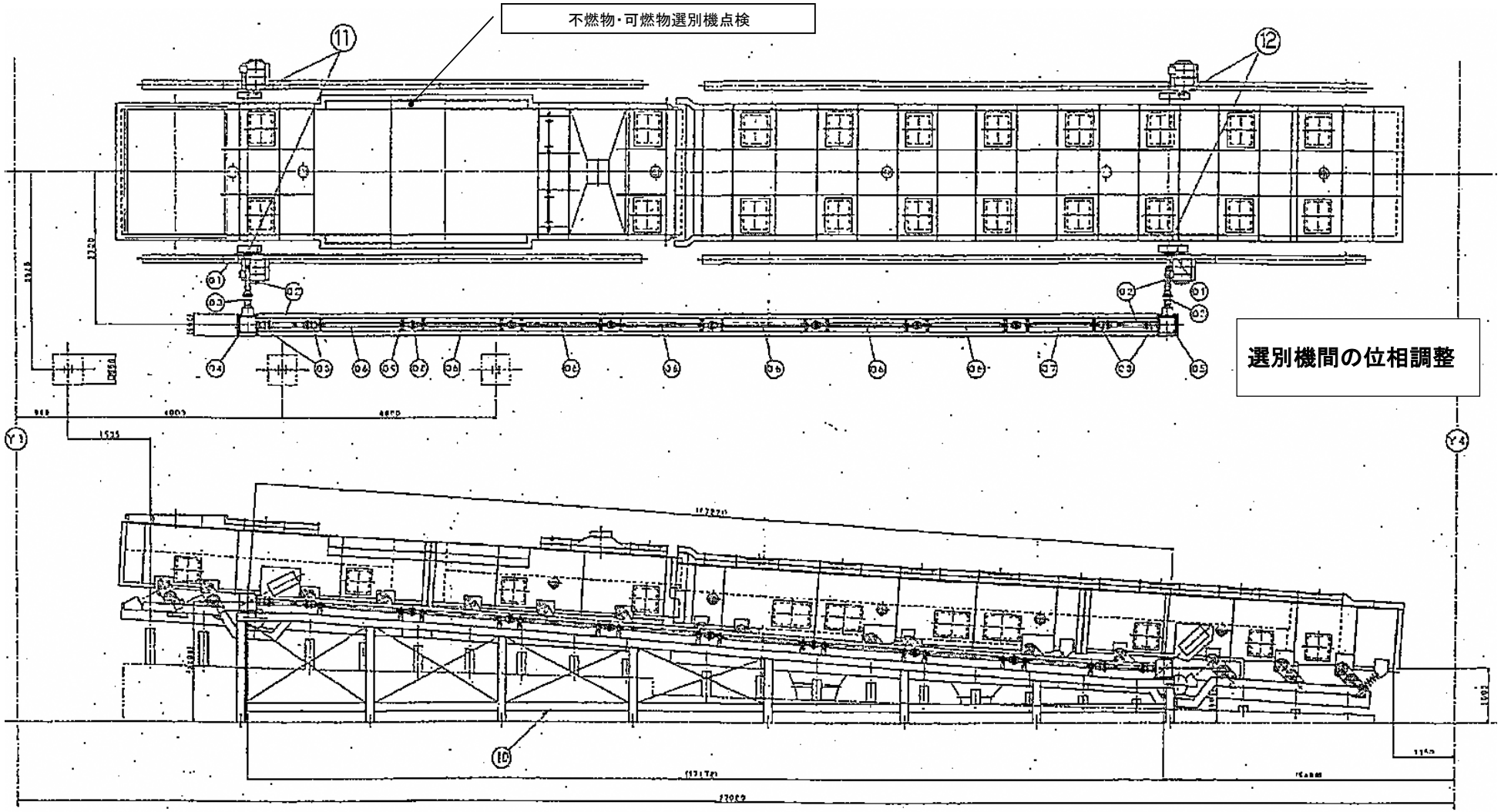

電気室：制御盤据付
回転破砕機操作盤：速度設定器取付

・振動調整及び計測

複写禁止

図面名	図 番
不燃物・可燃物選別機点検	18

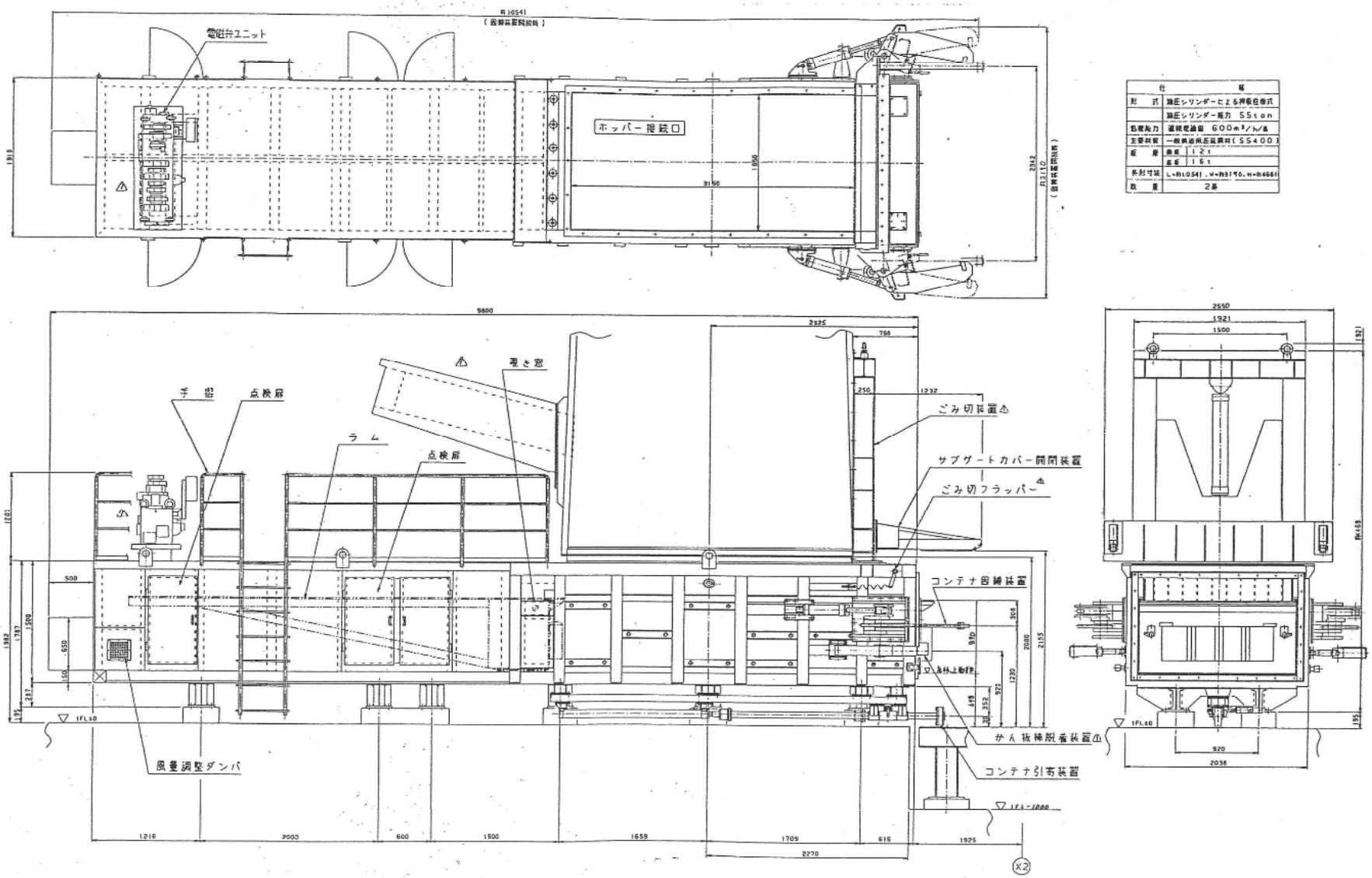

コンパクタ　外形図(参考図)

複写禁止

交換部品、整備内容については仕様書を参照のこと。

図面名	図　番
貯留・搬出設備　No1，No2　コンパクタ点検整備	19

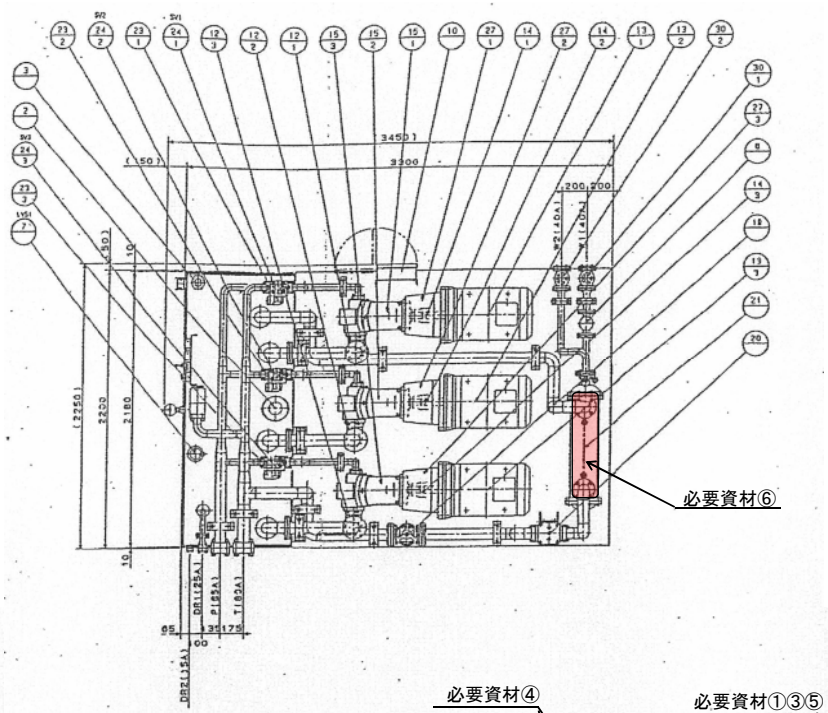

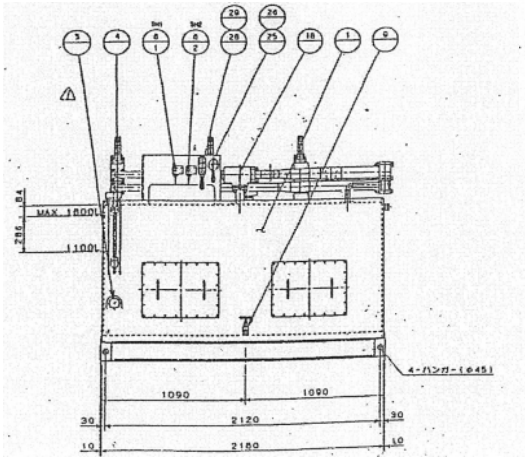

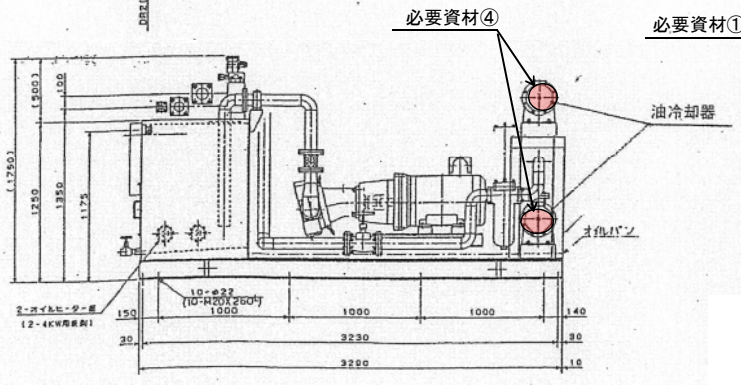

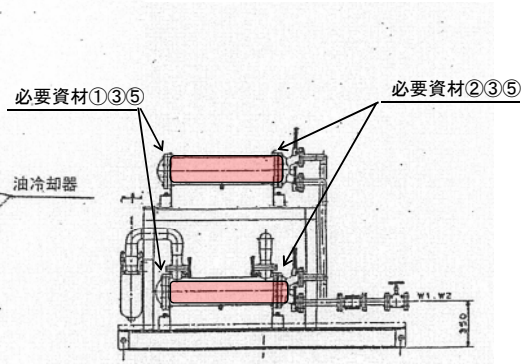

複写禁止

必要資材

	名　称	仕　様	数　量	備　考
1	ｶﾞｽｹｯﾄA	N-LCD870用　18	4 枚	支給品
2	ｶﾞｽｹｯﾄB	N-LCD870用　19	4 枚	支給品
3	Oﾘﾝｸﾞ	N-LCD870用　25	8 個	支給品
4	ｶﾞｽｹｯﾄ(水側)	JIS10K-40A	8 枚	支給品
5	防食亜鉛棒	N-LCD870用　22	12 本	支給品
6	掃除棒	N-LCD870用	4 本	支給品

交換部品、整備内容については仕様書を参照のこと。

図面名	図　番
貯留・搬出設備　コンパクタ用オイルクーラ整備	20

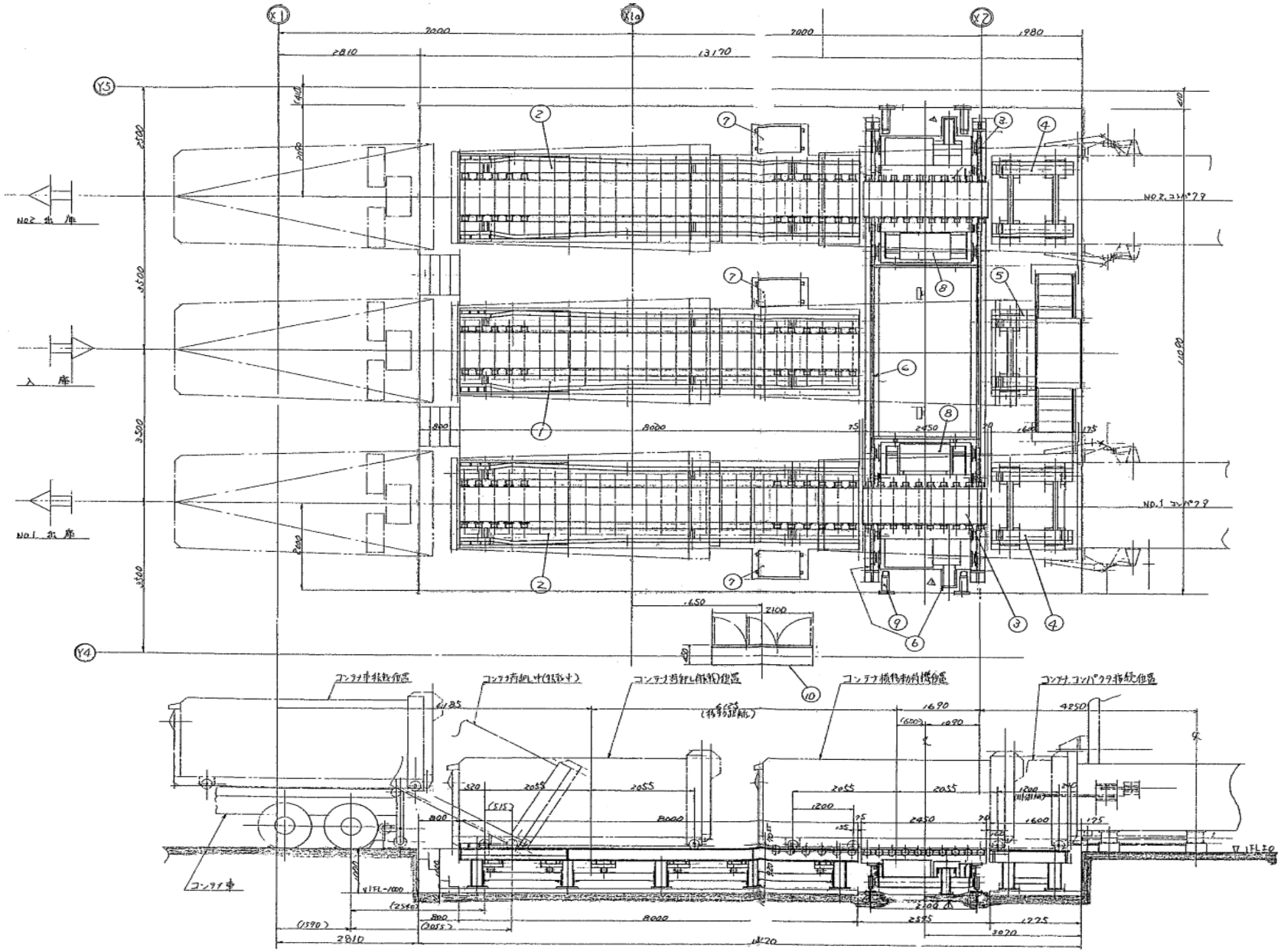

複写禁止

1. トラバーサローラーコンベヤ及びドライブチェーンの点検。
2. 各装置の近接スイッチ等の動作確認。
3. 装置各部の給油状況確認。

図面名	図 番
コンテナ移動装置点検整備	21

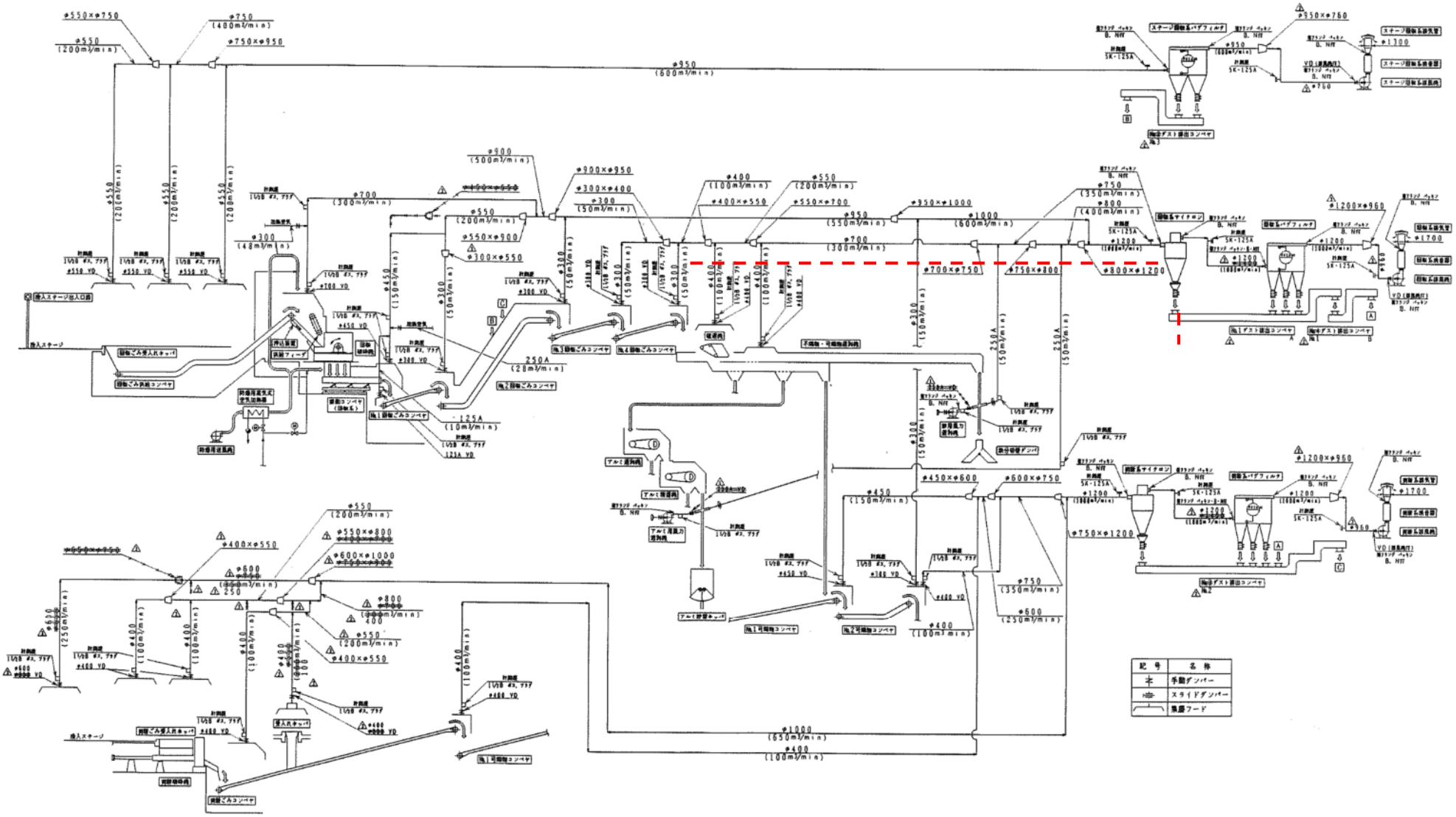

集じんダクト内部清

交換部品、整備内容については仕様書を参照のこと。

図面名	図 番
集じん設備　集じんダクト清掃（選別機室）	22

複写禁止

回転系:6箇所
剪断系:6箇所
ステージ:4個所

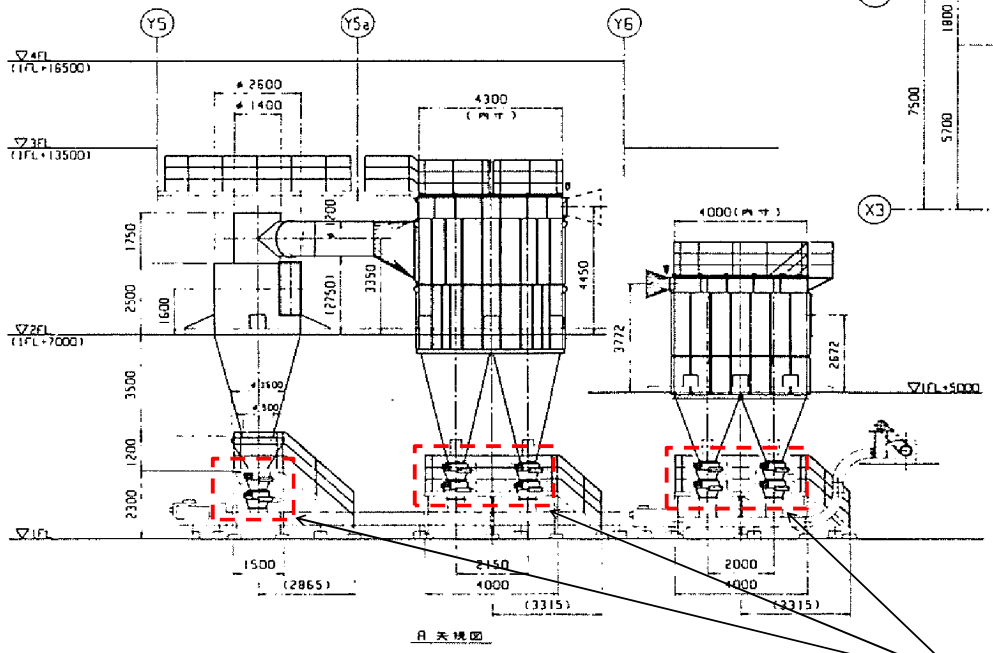

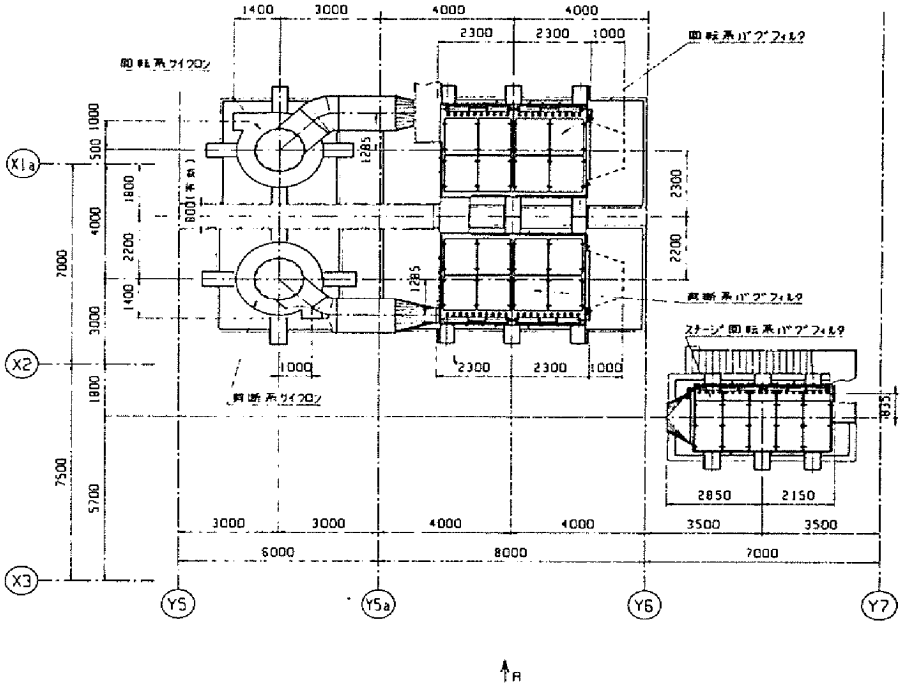

必要資材①

複写禁止

必要資材

	名称	仕 様	数量	備考
1	ダブルダンパ駆動部	MRB801-0086	16 個	御支給品

交換部品、整備内容については仕様書を参照のこと。

図面名	図 番
集じん設備 ダブルダンパ駆動部交換	23

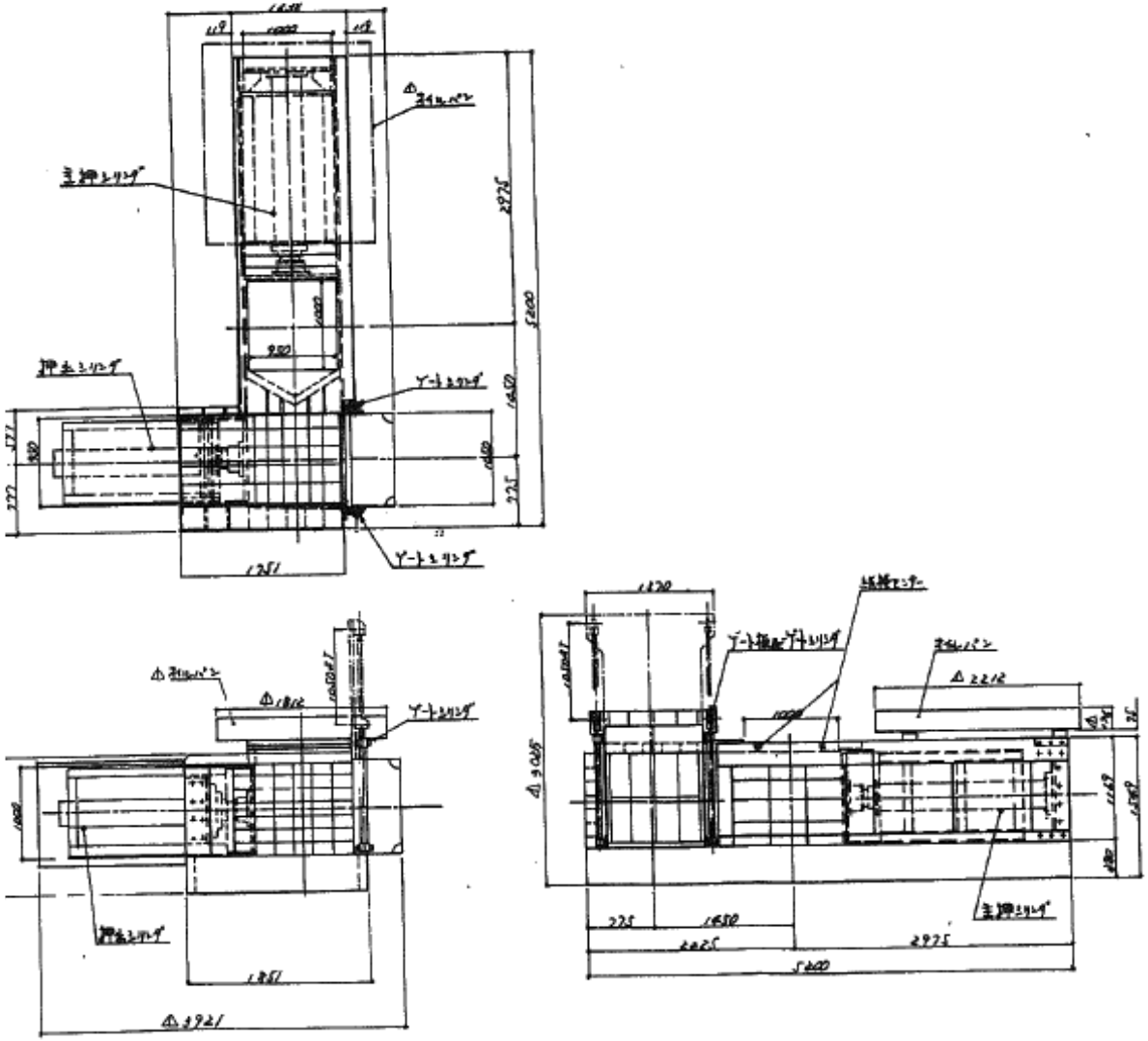

複写禁止

交換部品、整備内容については仕様書を参照のこと。

図面名	図 番
資源物梱包機設備	24

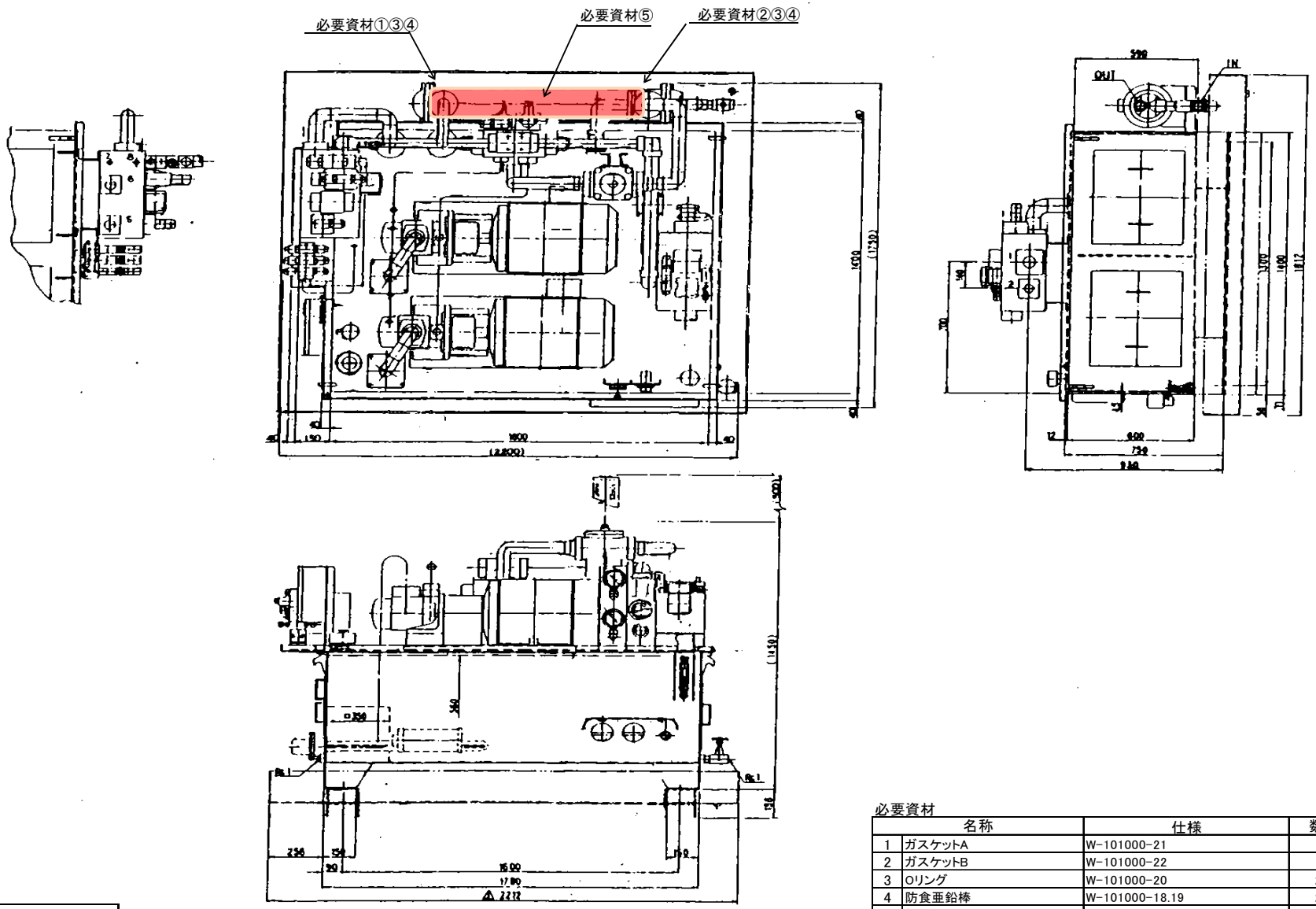

必要資材

	名称	仕様	数量		備考
1	ガスケットA	W-101000-21	1	枚	支給品
2	ガスケットB	W-101000-22	1	枚	支給品
3	Oリング	W-101000-20	2	個	支給品
4	防食亜鉛棒	W-101000-18.19	2	個	支給品
5	掃除棒	メーカ純正品	1	本	支給品

交換部品、整備内容については仕様書を参照のこと。

複写禁止

図面名	図 番
資源物梱包機設備　油圧ﾕﾆｯﾄ整備	25

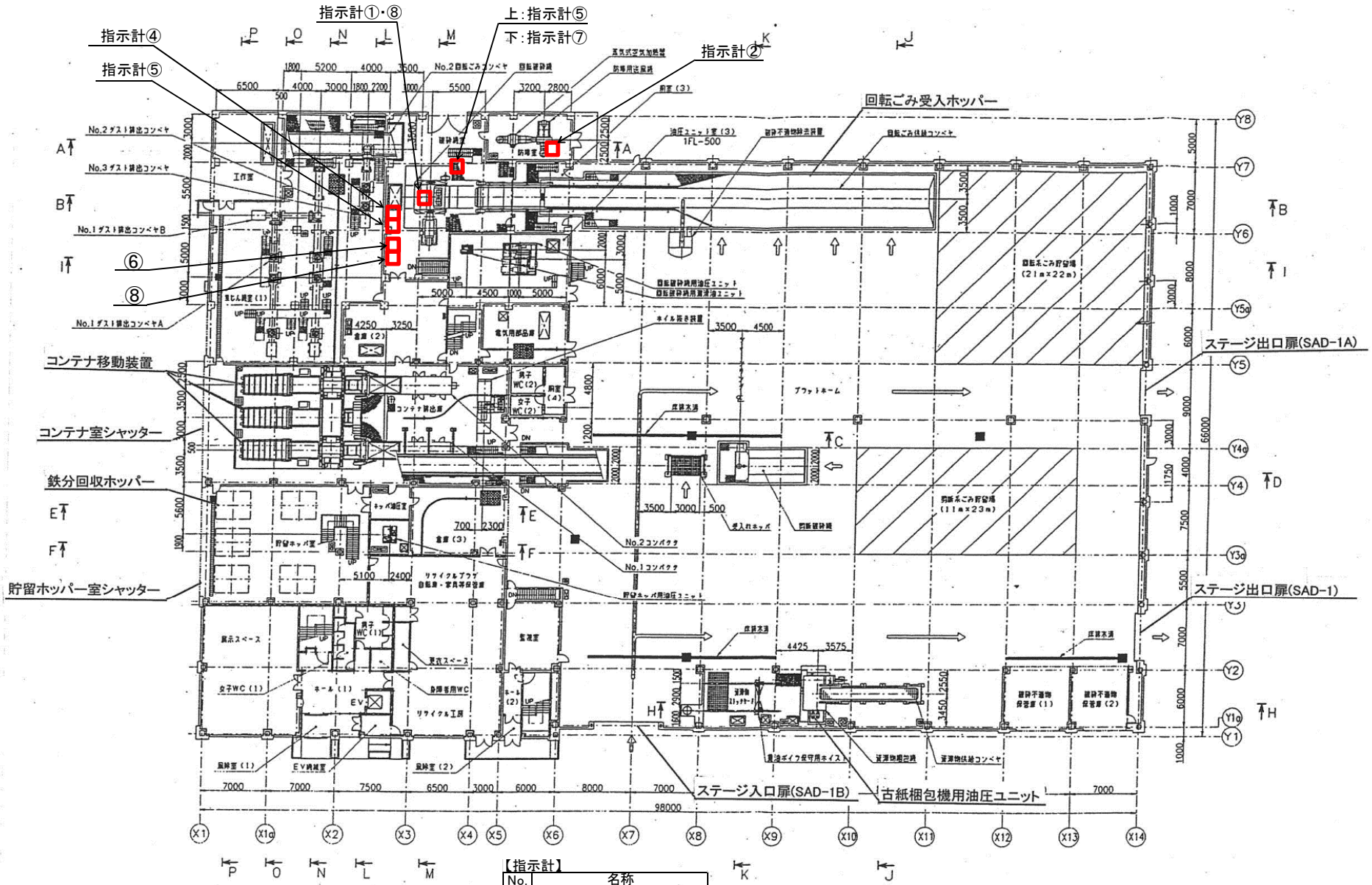

【指示計】

No.	名称
1	防爆蒸気流量計
2	SAH蒸気流量計
3	噴霧蒸気流量計
4	上部噴霧蒸気流量計
5	加熱空気流量計
6	白煙防止空気流量計
7	上部加熱空気流量計
8	下部加熱空気流量計
9	下部蒸気混合空気温度計

複写禁止

交換部品、整備内容については仕様書を参照のこと。

図面名	図 番
電気・計装設備　計装機器配置図(1階)	26

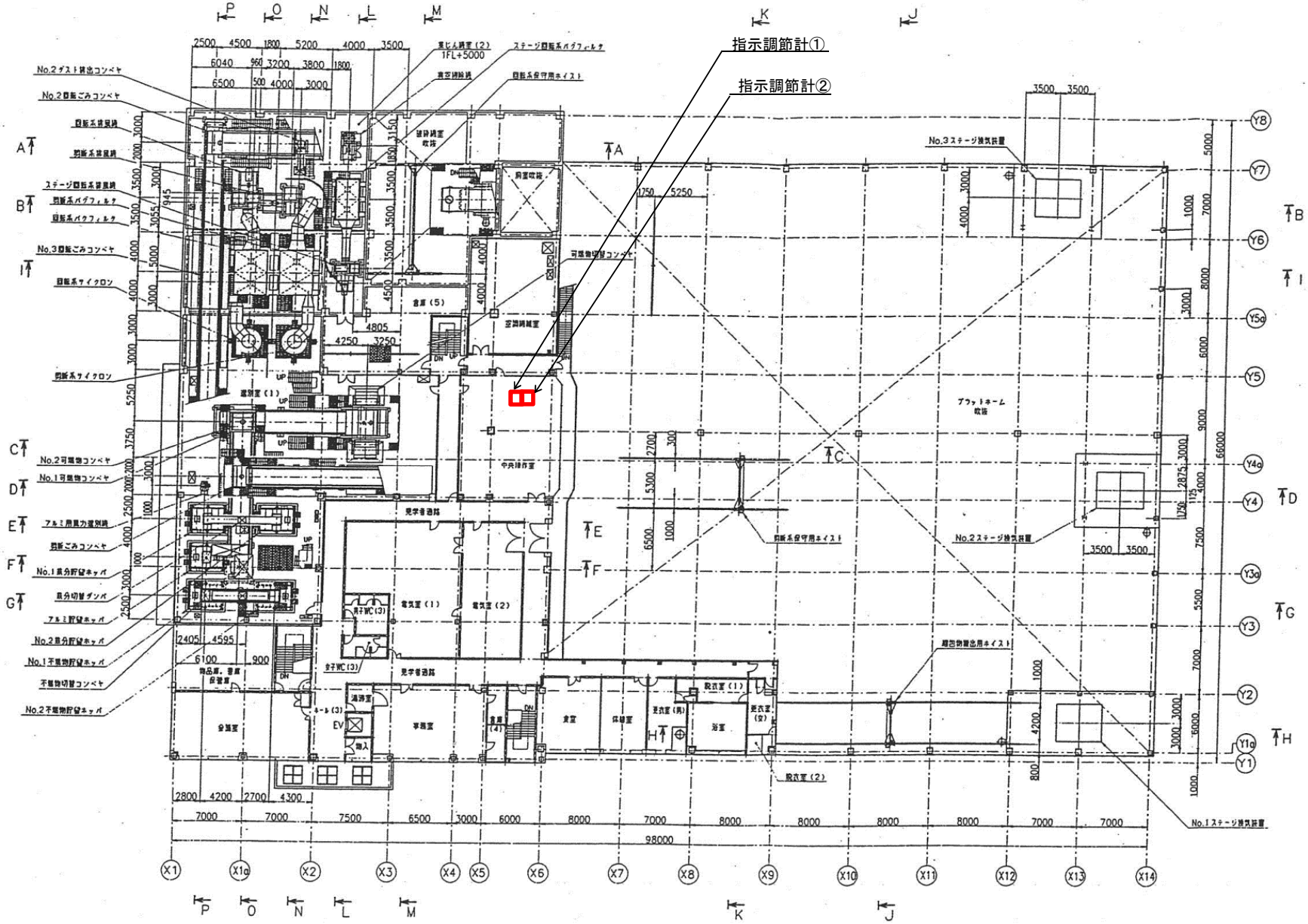

【指示調節計】

No.	名称
①	SAH蒸気制御用加熱空気温度計
②	噴霧蒸気制御用上部蒸気混合空気温度計

交換部品、整備内容については仕様書を参照のこと。

複写禁止

図面名	図 番
電気・計装設備　計装機器配置図(2階)	27

発寒破砕工場　ANN警報　配置図　警報リスト

No.	機器名称	図中No. 非常停止スイッチ	図中No. 引紐スイッチ
1	回転ごみ供給コンベヤ	EB-1	ER-1A～D
2	防爆用送風機	EB-2	-
3	回転破砕機	EB-3	-
4	振動コンベヤ	EB-4	-
5	No.1回転ごみコンベヤ	EB-5	ER-5A～B
6	No.2回転ごみコンベヤ	EB-6	ER-6A～D
7	No.3回転ごみコンベヤ	EB-7	ER-7A～B
8	No.4回転ごみコンベヤ		ER-8A～B
9	磁選機	EB-9	-
10	不燃物・可燃物選別機	EB-10	-
11	可燃切替ダンパー	EB-11	-
12	不燃物切替コンベヤ1	EB-12	ER-12A～B
13	不燃物切替コンベヤ2	EB-13	
14	不燃物コンベヤ	EB-14	ER-14
15	貯留ホッパ操作盤非常停止 No.1不燃物貯留ホッパ No.2不燃物貯留ホッパ No.1鉄分貯留ホッパ No.2鉄分貯留ホッパ アルミ貯留ホッパ	EB-15	-
16	アルミ選別機1　(精選機)	EB-16	-
17	アルミ選別機2		-
18	アルミ風力選別機	EB-18	-
19	No.1可燃物コンベヤ	EB-19	ER-19A～B
20	No.2可燃物コンベヤ	EB-20	ER-20A～B
21	可燃物切替コンベヤ	EB-21	ER-21A～B
22	No.1コンパクタ	EB-22	-
23	No.2コンパクタ	EB-23	-
24	鉄用風力選別機	EB-24	-
25	鉄分切替ダンパー	EB-25	-
26	ステージ回転系バグフィルタ	EB-26	-
27	ステージ回転系排風機	EB-27	-
28	回転系バグフィルタ	EB-28	-
29	回転系排風機	EB-29	-
30	せん断系排風機		-
31	せん断系バグフィルタ	EB-31	-
32	せん断ごみコンベヤ	EB-32	ER-32A～E
33	資源物供給コンベヤ	-	-
34	資源物梱包機	-	-
35	回転破砕機用油圧ユニット	EB-35	-
36	回転破砕機用潤滑油ユニット		-
37	貯留ホッパ用油圧ユニット	EB-37	-
38	せん断破砕機用油圧ユニット	EB-38	-
39	No.1コンパクタ用油圧ユニット	EB-39	-
40	No.2コンパクタ用油圧ユニット	EB-40	-
41	真空掃除機	EB-41	-
42	No.1、3ダストコンベヤ操作盤	EB-42	-
43	No.2ダストコンベヤ操作盤	EB-43	-
44	コンテナ移動装置	EB-44	-
45	ホイル抜き装置	-	-
46	貯留ホッパ散水操作盤	EB-46	-
47	回転系中央操作盤(DP-1)	EB-47	-
48	せん断系中央操作盤(DP-2)	EB-48	-

段	No.	色	ANN名称	数量	検出器	図中No.
①	1	RL	非常停止	1	非常停止スイッチ、引紐スイッチ	左表参照
	2	RL	回転ごみ貯留場火災	1	熱感知火災検出器	1-2
	3	RL	剪断ごみ貯留場火災	1	熱感知火災検出器	1-3
	4	RL	No.2回転ごみコンベア火災(1)(2)	2	熱感知火災検出器	1-4
	5	RL	剪断ごみコンベア火災(1)(2)	2	熱感知火災検出器	1-5
	6	RL	No.2可燃物コンベア火災(1)(2)	2	熱感知火災検出器	1-6
	7	OL	回転ごみ供給コンベアガス検知	1	理研ガス検知器 XIA-216	1-7
	8	OL	回転破砕機フード開	1	リミットスイッチ	1-8
	9	OL	破砕機室扉開(11箇所あり・・(1)～(11))	1	リミットスイッチ	1-9A～K
②	10	OL	回転破砕機内部温度高	1	測温抵抗体　TIA343	2-10
	11	OL	回転破砕機内部酸素濃度高	1	酸素濃度計	2-11
	12	OL	回転破砕機内部ガス濃度高	1	理研ガス検知器	2-12
	13	OL	回転破砕機潤滑油圧力低	1	圧力スイッチ	2-13
	14	OL	回転破砕機　電動機軸受温度高 潤滑油温度高	1 1	電動機内コイル温度測温抵抗体 接点付温度計(2個有り)	2-14A～C
	15	OL	回転破砕機油圧ユニットタンク油温高	1	サーモスイッチ(2個有り)H.HH	2-15
	16	OL	回転破砕機油圧ユニットタンクレベル低	1	電極(フリクト)(2個有り)	2-16
	17	OL	コンプレッションフィーダー油圧モータドレン圧力高	1	圧力スイッチ(供給フィーダ横)	2-17
	18	OL	コンベヤ油圧モータドレン圧力高	1	圧力スイッチ(供給コンベヤ横)	2-18
③	19	OL	回転破砕機潤滑油ユニットタンクレベル低	1	電極(フリクト)	3-19
	20	OL	回転破砕機潤滑油ユニットタンク油温高	1	サーモスイッチ	3-20
	21	OL	SAH蒸気流量高	1	差圧伝送器-DCS設定	3-21
	22	OL	SAH蒸気流量低	1	差圧伝送器-DCS設定	3-22
	23	OL	噴霧蒸気流量高	1	差圧伝送器-DCS設定	3-23
	24	OL	噴霧蒸気流量低	1	差圧伝送器-DCS設定	3-24
	25	OL	加熱空気温度低	1	測温抵抗体	3-25
	26	OL	加熱空気流量高	1	差圧伝送器-DCS設定	3-26
	27	OL	加熱空気流量低	1	差圧伝送器-DCS設定	3-27
④	28	OL	上部蒸気混合空気温度低	1	測温抵抗体・DCS設定	4-28
	29	OL	下部蒸気混合空気温度低	1	測温抵抗体	4-29
	30	OL	振動コンベヤごみレベル高	1	マイクロ波又は光電スイッチ	4-30
	31	RL	振動コンベヤ爆発検知	1	リミットスイッチ	4-31
	32	OL	No.1回転ごみコンベヤガス検知	1	理研ガス検知器 XIA-403	4-32
	33	OL	No.2回転ごみコンベヤトルクオーバー	1	トルクスイッチ・・・機器無し	4-33
	34	OL	鉄分切替ダンパートルクオーバー	1	トルクスイッチ(詰まり検知)	4-34
	35	OL	No.2可燃物コンベヤトルクオーバー	1	トルクスイッチ	4-35
	36	WL	潤滑油圧力低	1	圧力スイッチ	2-13
⑤	37	OL	貯留ホッパー油圧ユニットタンク油温高	1	サーモスイッチ(2個有り)	5-37
	38	OL	貯留ホッパー油圧ユニットタンクレベル低	1	電極(フリクト)	5-38
	39	OL	回転破砕機軸受温度モータ側温度高	1	測温抵抗体	5-39
	40	OL	回転破砕機軸受温度反モータ側温度高	1	測温抵抗体	5-40
	41	OL	No.1コンパクタ油圧ユニット油圧圧力低	1	圧力スイッチ	5-41
	42	OL	No.1コンパクタ油圧ユニット油温高	1	サーモスイッチ(HH)	5-42
	43	OL	No.1コンパクタ油圧ユニットタンクレベル低	1	電極	5-43
	44	OL	No.1コンパクタホッパーごみ高	1	マイクロ波スイッチ	5-44
	45	OL	No.1コンパクタホッパーごみ高高	1	マイクロ波スイッチ	5-45

段	No.	色	ANN名称	数量	検出器	図中No.
⑥	46	OL	予備			-
	47	OL	No.3回転ごみC/Rベルトクリーナ異常	1	コントロールセンター過負荷,MCB	6-47
	48	OL	コンテナ移動装置故障	1	オーバーランリミット	6-48
	49	OL	予備			-
	50	OL	No.2コンパクタ油圧ユニット油圧圧力低	1	圧力スイッチ	6-50
	51	OL	No.2コンパクタ油圧ユニット油温高	1	サーモスイッチ	6-51
	52	OL	No.2コンパクタ油圧ユニットタンクレベル低	1	電極	6-52
	53	OL	No.2コンパクタホッパーごみ高	1	マイクロ波スイッチ	6-53
	54	OL	No.2コンパクタホッパーごみ高高	1	マイクロ波スイッチ	6-54
⑦	55	OL	ステージ回転系バグフィルター差圧高pdIA803	1	現場盤内差圧スイッチ出力ON	7-55
	56	OL	回転系バグフィルター差圧高　pdIA801	1	現場盤内差圧スイッチ出力ON	7-56
	57	OL	剪断系バグフィルター差圧高　pdIA802	1	現場盤内差圧スイッチ出力ON	7-57
	58	OL	プラント用水受水槽レベル高　(HH)	1	フリクト(HH以上ON:ANN)	7-58
	59	OL	プラント用水受水槽レベル低(L)	1	フリクト(L以上OFF:ANN)	7-59
	60	OL	汚水槽レベル高　(H)	1	フリクト(TB　COM-H)	7-60
	61	OL	汚水槽レベル低	1	フリクト(中継TB　LL;OFF　)	7-61
	62	OL	予備			-
	63	OL	資源物梱包機一括故障	1	投入ステージ現場盤, TH, ES	7-63
⑧	64	OL	No.1排水ピットレベル高　(HH)	1	電極LCA1003 E,E4	8-64
	65	OL	No.2排水ピットレベル高　(HH)	1	電極LCA1004 E,E4	8-65
	66	OL	No.3排水ピットレベル高　(HH)	1	電極LCA1005 E,E4	8-66
	67	OL	No.4排水ピットレベル高　(HH)	1	電極LCA1006 E,E4	8-67
	68	OL	No.5排水ピットレベル高　(HH)	1	電極LCA1007 E,E4	8-68
	69	OL	No.6排水ピットレベル高　(HH)	1	電極LCA1008 E,E4	8-69
	70	OL	建築設備盤一括故障	1	各建築盤MCCBトリップ過負荷	8-70
	71	OL	ボイラ設備一括故障	1	補助B盤過負荷1点,ボイラー異常3点	8-71
	72	OL	ロードヒーティング温度低　(TE-14)	1	熱交温度→CP-1指示警報→DCS	8-72
⑨	73	OL	コントロールセンター(1)一括故障	1	CC盤電源送過負荷,CC1 MCCB	9-73
	74	OL	コントロールセンター(2)一括故障	1	CC盤電源送過負荷,CC2 MCCB	9-74
	75	OL	コントロールセンター(3)一括故障	1	CC盤電源送過負荷,CC3 MCCB	9-75
	76	OL	高圧モーター起動装置異常	1	高圧電動機盤過負荷	9-76
	77	OL	可燃物切替ダンパー異常	1	CC　MCCB AL	9-77
	78	OL	不燃物C/R異常	1	CC　MCCB AL又はインバータ盤	9-78
	79	OL	不燃物切替C/R異常	1	CC　MCCB AL又はインバータ盤	9-79
	80	OL	不燃物C/R系一括非常停止	1	非常停止スイッチ、引紐スイッチ	9-80
	81	OL	清掃工場膨張タンク水位異常	1	電極(清掃工場5台有り)	清掃工場より

交換部品、整備内容については仕様書を参照のこと。

複写禁止

図面名	図番
電気・計装設備　計装・警報装置整備1	28

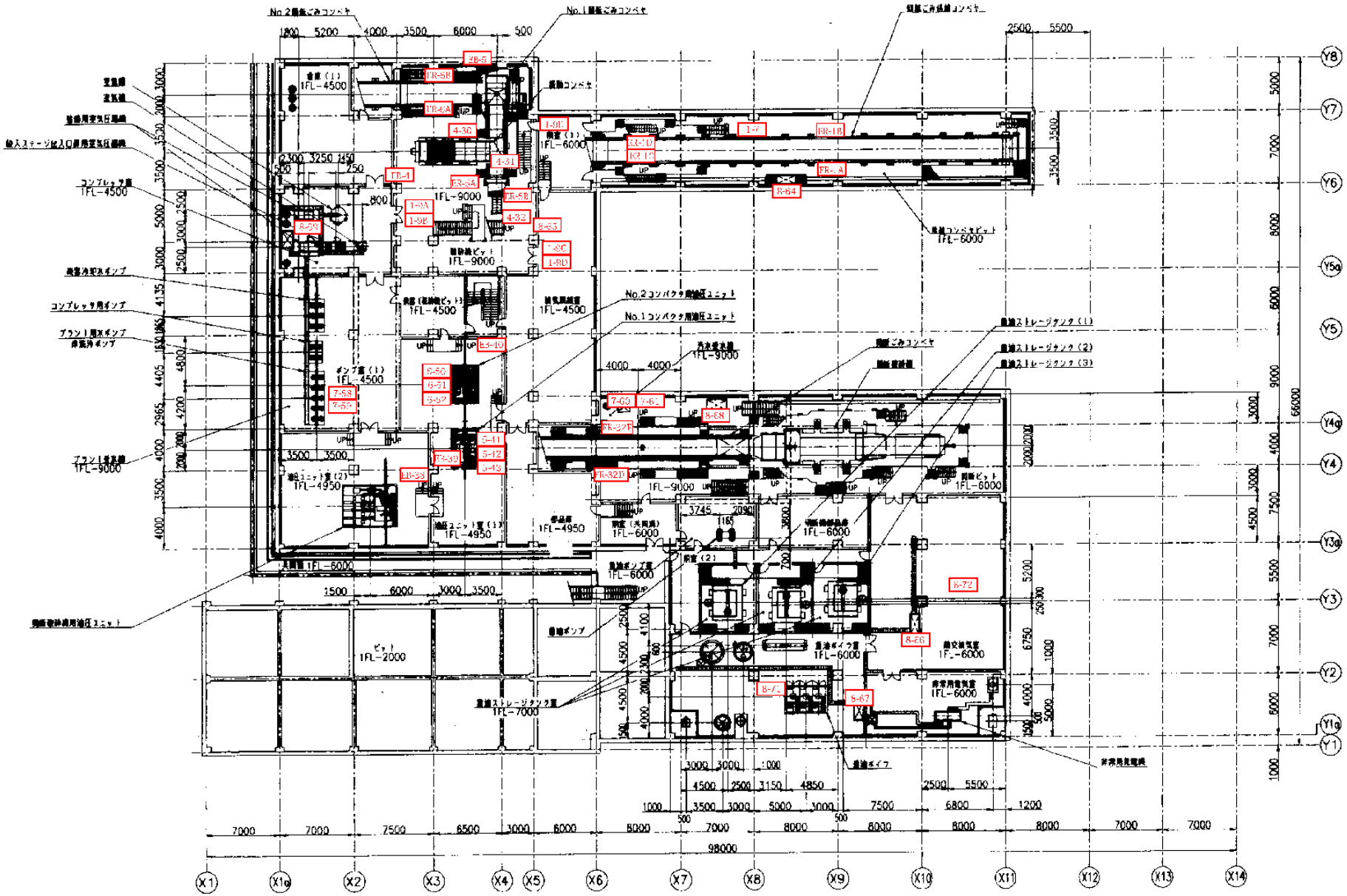

交換部品、整備内容については仕様書を参照のこと。

複写禁止

図面名	図 番
電気・計装設備　計装・警報装置整備2	29

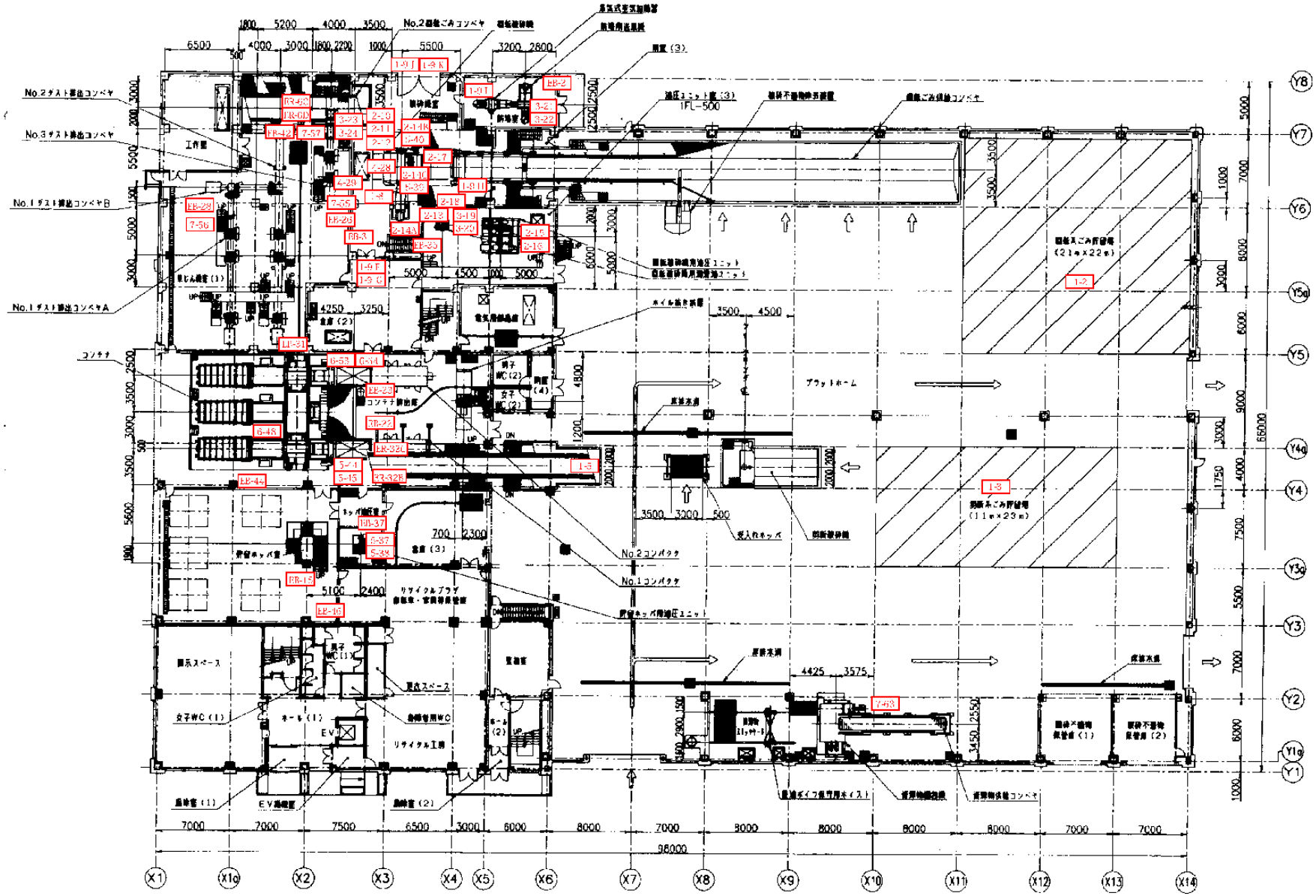

交換部品、整備内容については仕様書を参照のこと。

複写禁止

図面名	図 番
電気・計装設備　計装・警報装置整備3	30

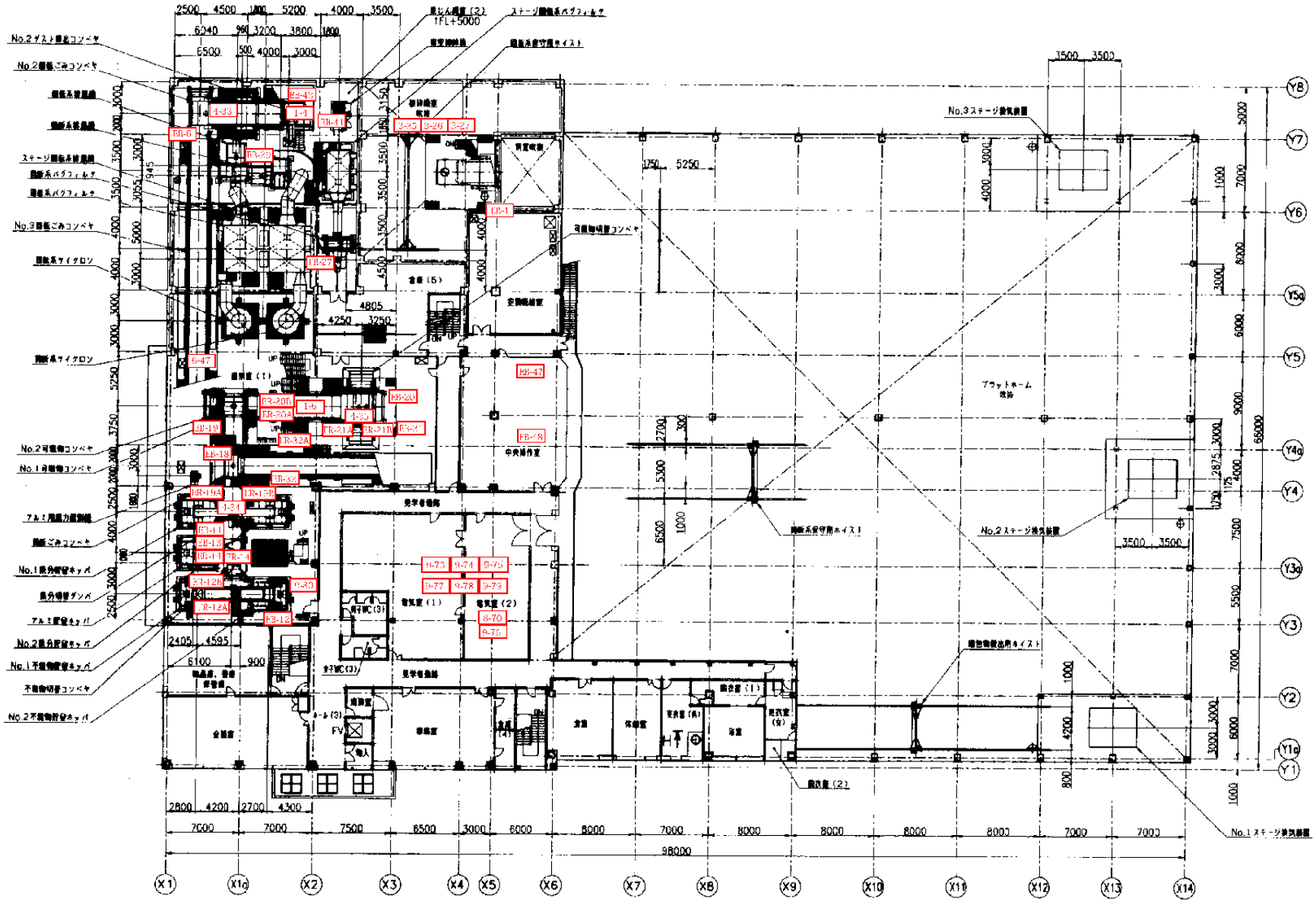

複写禁止

交換部品、整備内容については仕様書を参照のこと。

図面名	図 番
電気・計装設備　計装・警報装置整備4	31

交換部品、整備内容については仕様書を参照のこと。

複写禁止

図面名	図 番
電気・計装設備　計装・警報装置整備5	32

非常停止	回転ごみ貯留場 火災	剪断ごみ貯留場 火災	No.2回転ごみｺﾝﾍﾞｱ 火災	剪断ごみｺﾝﾍﾞｱ 火災	No.2可燃物ｺﾝﾍﾞｱ 火災	回転ごみｺﾝﾍﾞｱ ｶﾞｽ検知	回転破砕機 ﾌｰﾄﾞ開	破砕機室 扉開
回転破砕機 内部温度高	回転破砕機 内部酸素濃度高	回転破砕機 内部ｶﾞｽ濃度高	回転破砕機 潤滑油圧力低	回転破砕機電動機 軸受温度高 潤滑油温度高	回転破砕機 油圧ﾕﾆｯﾄﾀﾝｸ油温高	回転破砕機 油圧ﾕﾆｯﾄﾀﾝｸﾚﾍﾞﾙ低	ｺﾝﾌﾟﾚｯｼｮﾝﾌｨｰﾀﾞｰ 油圧ﾓｰﾀﾄﾞﾚﾝ圧力高	ｺﾝﾍﾞﾔ 油圧ﾓｰﾀﾄﾞﾚﾝ圧力高
回転破砕機 潤滑油ﾕﾆｯﾄ ﾀﾝｸﾚﾍﾞﾙ低	回転破砕機 潤滑油ﾕﾆｯﾄ ﾀﾝｸ油温高	SAH蒸気流量高	SAH蒸気流量低	噴霧蒸気流量高	噴霧蒸気流量低	加熱空気温度低	加熱空気温度高	加熱空気流量低
上部蒸気混合空気 温度低	下部蒸気混合空気 温度低	振動ｺﾝﾍﾞﾔ ごみﾚﾍﾞﾙ高	振動ｺﾝﾍﾞﾔ 爆発検知	No.1回転ごみｺﾝﾍﾞﾔ ｶﾞｽ検知	No.2回転ごみｺﾝﾍﾞﾔ ﾄﾙｸｵｰﾊﾞｰ	鉄分切替ﾀﾞﾝﾊﾟｰ ﾄﾙｸｵｰﾊﾞｰ	No.2可燃物ｺﾝﾍﾞﾔ ﾄﾙｸｵｰﾊﾞｰ	潤滑油圧力低
貯留ﾎｯﾊﾟｰ 油圧ﾕﾆｯﾄ ﾀﾝｸ油温高	貯留ﾎｯﾊﾟｰ 油圧ﾕﾆｯﾄ ﾀﾝｸﾚﾍﾞﾙ低	回転破砕機 軸受温度ﾓｰﾀ側 温度高	回転破砕機 軸受温度反ﾓｰﾀ側 温度高	No.1ｺﾝﾊﾟｸﾀ 油圧ﾕﾆｯﾄ油圧圧力低	No.1ｺﾝﾊﾟｸﾀ 油圧ﾕﾆｯﾄ油温高	No.1ｺﾝﾊﾟｸﾀ 油圧ﾕﾆｯﾄﾀﾝｸﾚﾍﾞﾙ低	No.1ｺﾝﾊﾟｸﾀ ﾎｯﾊﾟｰごみ高	No.1ｺﾝﾊﾟｸﾀ ﾎｯﾊﾟｰごみ高高
	No.3回転ごみC/R ﾍﾞﾙﾄｸﾘｰﾅ異常	ｺﾝﾃﾅ移動装置故障		No.2ｺﾝﾊﾟｸﾀ 油圧ﾕﾆｯﾄ油圧圧力低	No.2ｺﾝﾊﾟｸﾀ 油圧ﾕﾆｯﾄ油温高	No.2ｺﾝﾊﾟｸﾀ 油圧ﾕﾆｯﾄﾀﾝｸﾚﾍﾞﾙ低	No.2ｺﾝﾊﾟｸﾀ ﾎｯﾊﾟｰごみ高	No.2ｺﾝﾊﾟｸﾀ ﾎｯﾊﾟｰごみ高高
ｽﾃｰｼﾞ回転系ﾊﾞｸﾞﾌｨﾙﾀｰ 差圧高	回転系ﾊﾞｸﾞﾌｨﾙﾀｰ 差圧高	剪断系ﾊﾞｸﾞﾌｨﾙﾀｰ 差圧高	ﾌﾟﾗﾝﾄ用水受水槽 ﾚﾍﾞﾙ高	ﾌﾟﾗﾝﾄ用水受水槽 ﾚﾍﾞﾙ低	汚水槽 ﾚﾍﾞﾙ高	汚水槽 ﾚﾍﾞﾙ低		資源物梱包機 一括故障
No.1排水ﾋﾟｯﾄ ﾚﾍﾞﾙ高	No.2排水ﾋﾟｯﾄ ﾚﾍﾞﾙ高	No.3排水ﾋﾟｯﾄ ﾚﾍﾞﾙ高	No.4排水ﾋﾟｯﾄ ﾚﾍﾞﾙ高	No.5排水ﾋﾟｯﾄ ﾚﾍﾞﾙ高	No.6排水ﾋﾟｯﾄ ﾚﾍﾞﾙ高	建築設備盤 一括故障	ﾎﾞｲﾗ設備 一括故障	ﾛｰﾄﾞﾋｰﾃｨﾝｸﾞ 温度低
ｺﾝﾄﾛｰﾙｾﾝﾀｰ(1) 一括故障	ｺﾝﾄﾛｰﾙｾﾝﾀｰ(2) 一括故障	ｺﾝﾄﾛｰﾙｾﾝﾀｰ(3) 一括故障	高圧ﾓｰﾀｰ 起動装置異常	可燃物切替ﾀﾞﾝﾊﾟｰ 異常	不燃物C/R 異常	不燃物切替C/R 異常	不燃物C/R系 一括非常停止	清掃工場膨張ﾀﾝｸ 水位異常

複写禁止

図面名	図 番
電気・計装設備　警報装置機能点検整備	33

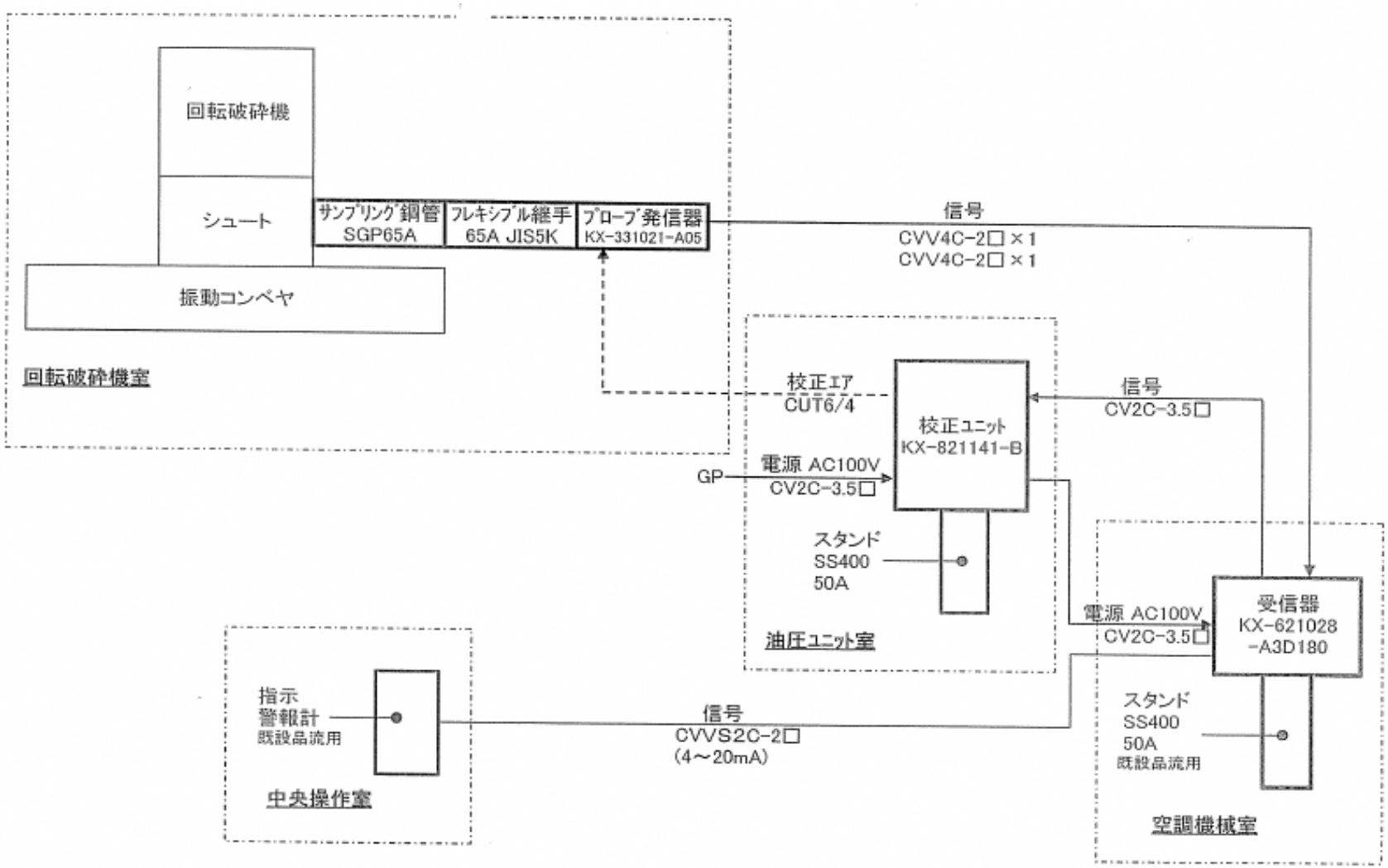

複写禁止

交換部品、整備内容については仕様書を参照のこと。

図面名	図 番
電気・計装設備　酸素濃度計整備	34

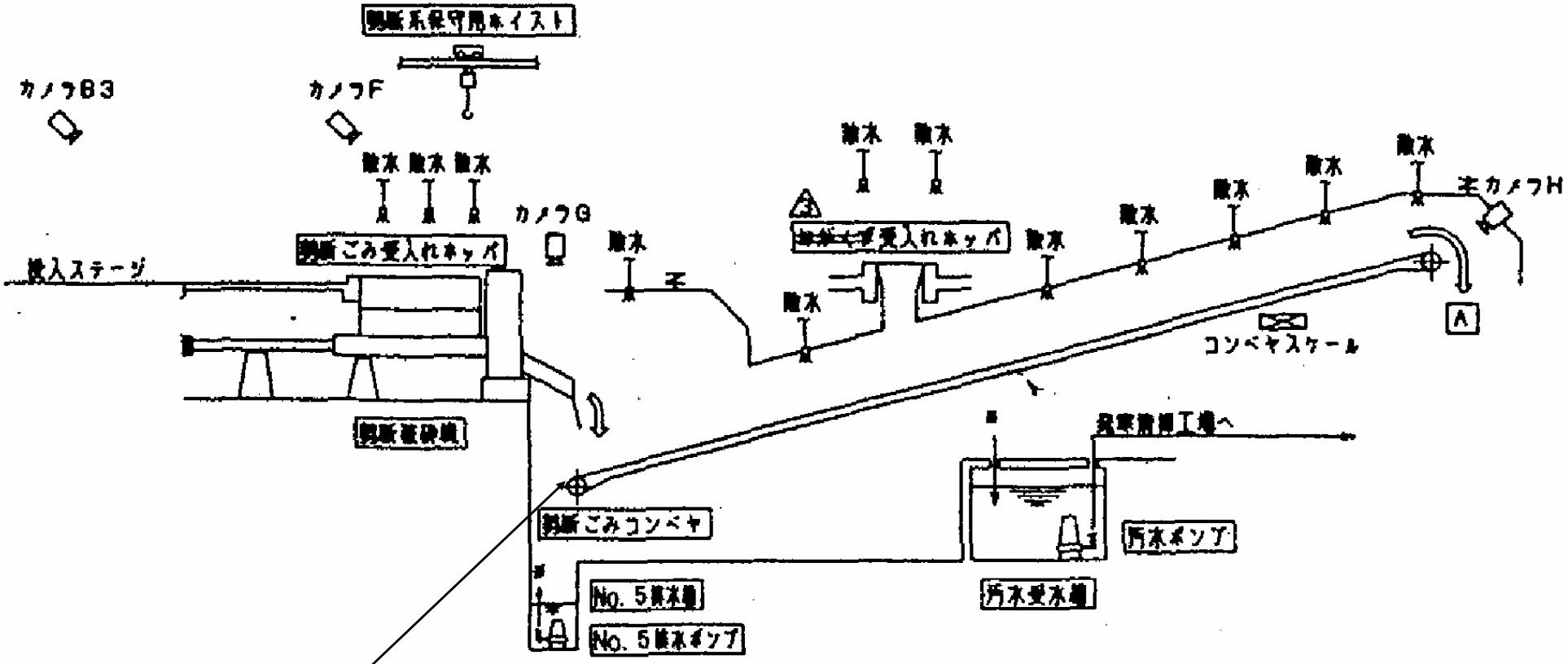

必要資材①

中央 剪断機操作盤に停止操作スイッチ追

複写禁止

必要資材

	名称	仕 様	数量	備考
1	押釦スイッチ	切断ごみコンベア用	1 個	御支給品

交換部品、整備内容については仕様書を参照のこと。

図面名	図 番
電気・計装設備　剪断ごみコンベアスイッチ増設	35

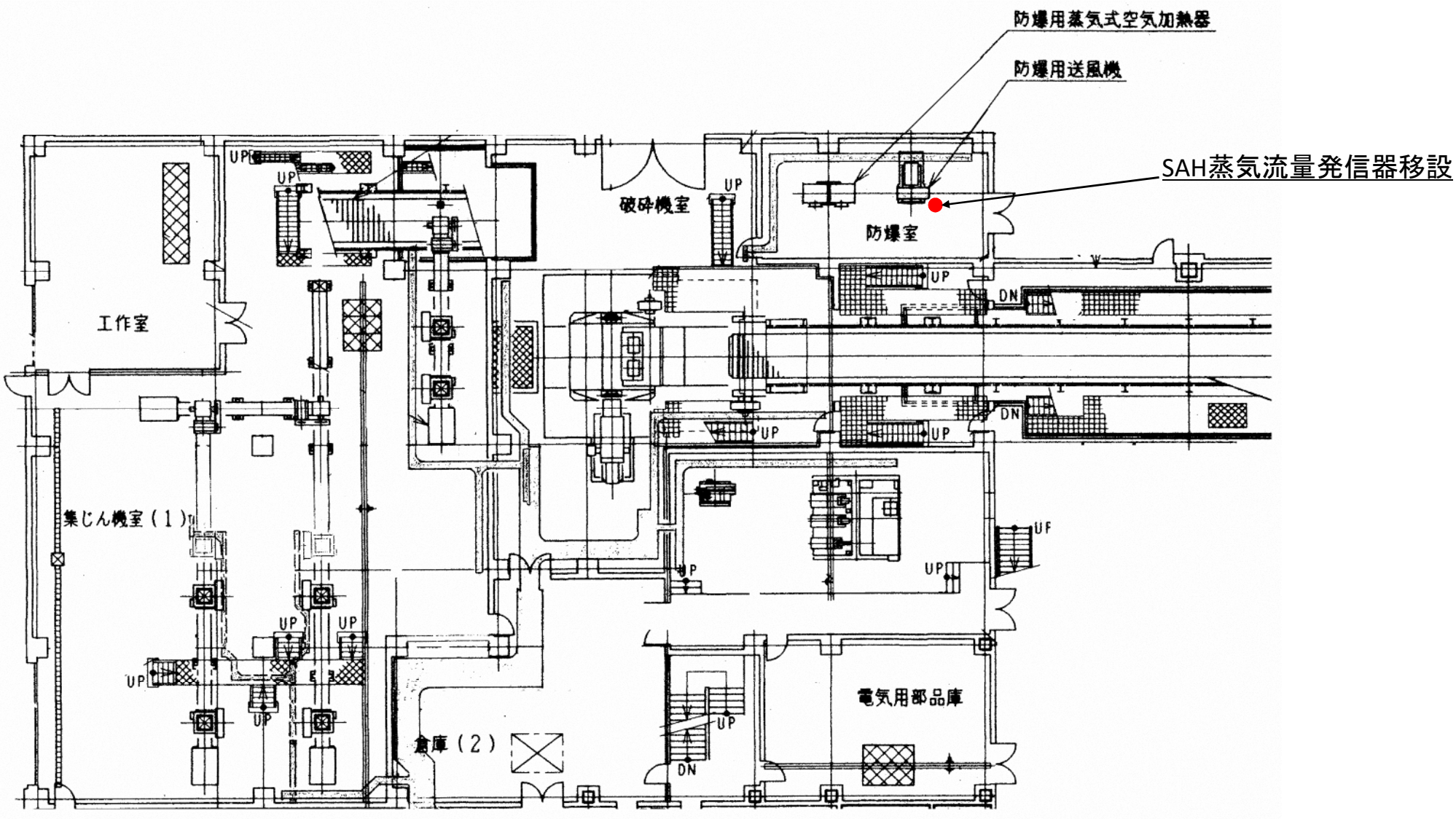

複写禁止

交換部品、整備内容については仕様書を参照のこと。

図面名	図 番
電気・計装設備　SAH蒸気発信機移設	36

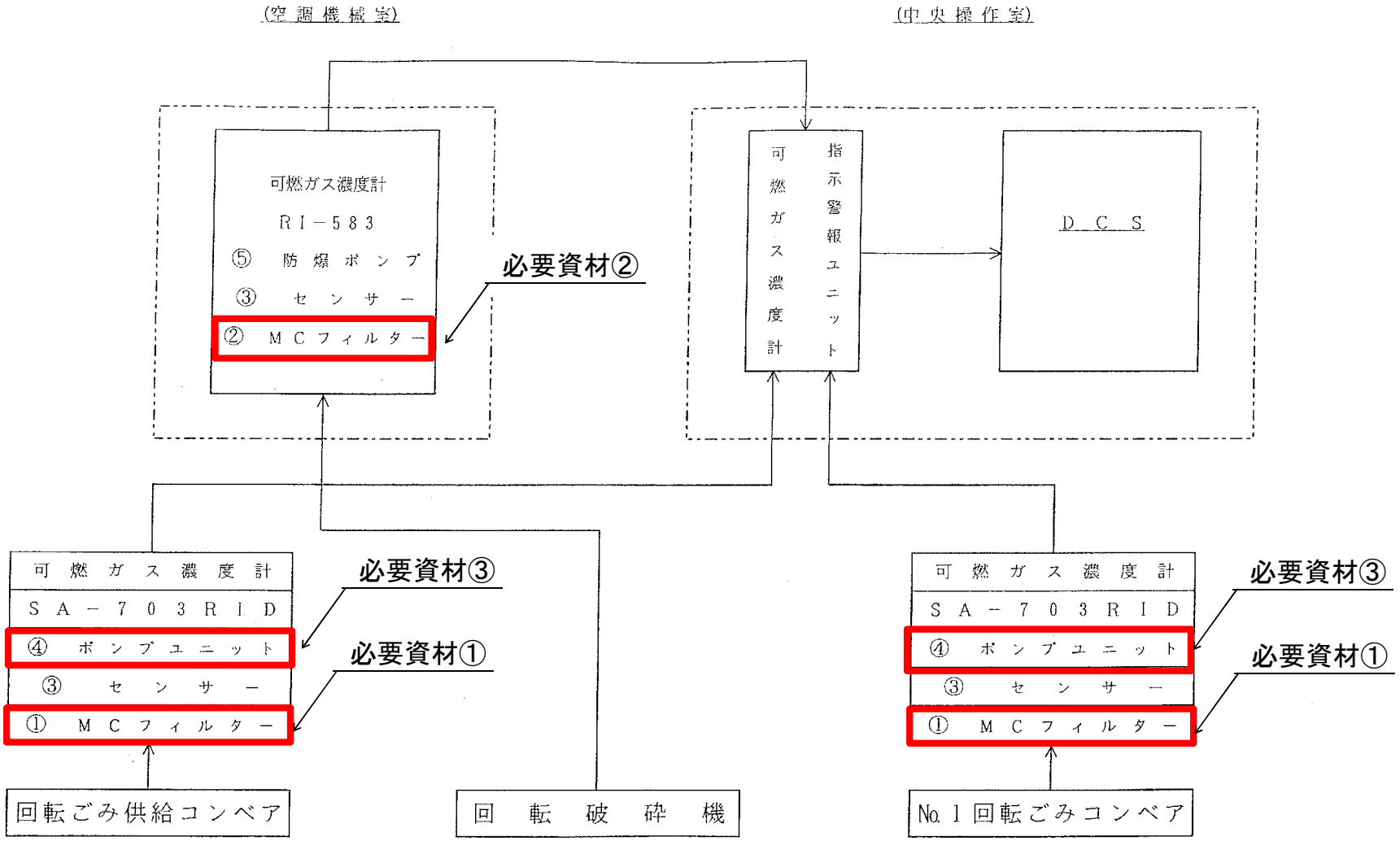

複写禁止

必要資材

	名称	仕様	数量	備考
1	フィルタエレメント	GD-D8用	2 個	御支給品
2	フィルタエレメント	GD-D5用	1 個	御支給品
3	ポンプ	SD-703RID	2 台	御支給品

交換部品、整備内容については仕様書を参照のこと。

図面名	図番
その他設備　可燃ｶﾞｽ濃度計整備	37

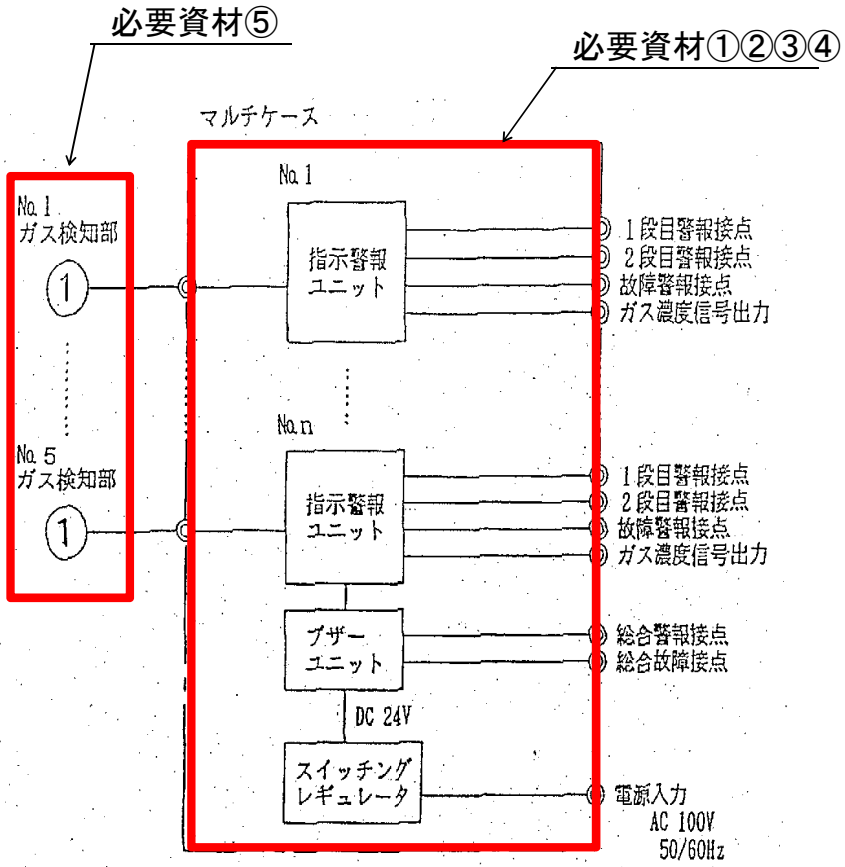

既設

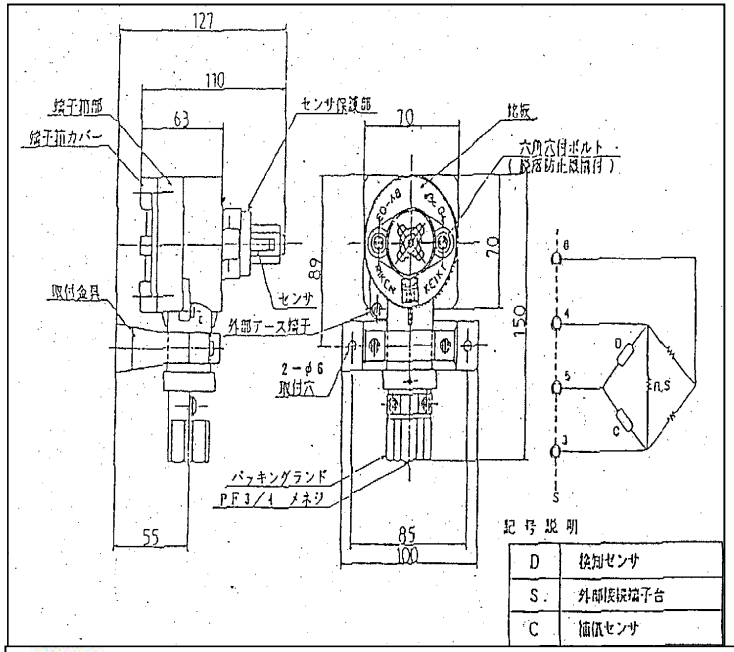

支給

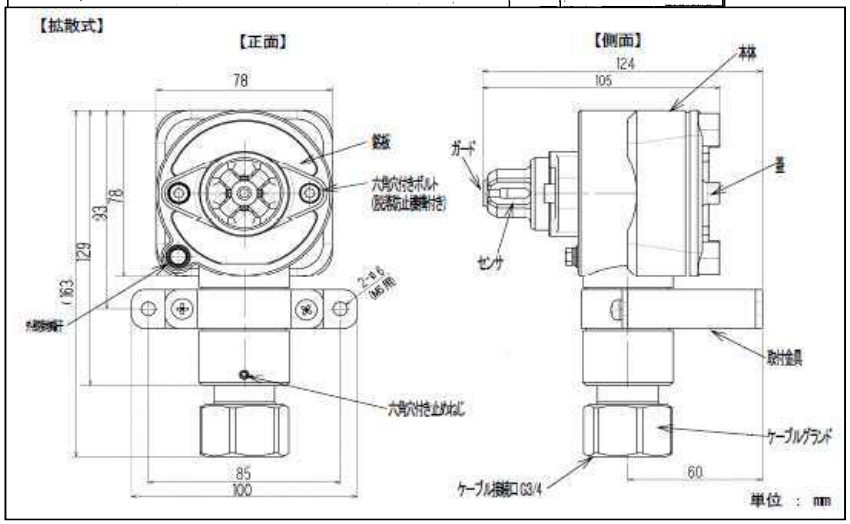

必要資材

	名称	仕様	数量	備考
1	6点マルチケース	5000-06W	1 台	支給品
2	ブザーユニット	TAN-5000	1 台	支給品
3	ブラインドパネル	メタンガス検知器用	1 網	支給品
4	指示警報ユニット	GP-5001	5 台	支給品
5	拡散型ガス検知器	GD-A80	5 台	支給品

複写禁止

交換部品、整備内容については仕様書を参照のこと。

図面名	図 番
その他設備 ガス検知警報機整備(共同溝)	38