令和元年度

設計図面

業務名称　白石清掃工場計量器定期整備業務

1	工場位置図・配置図	11	デジタル指示計外形図
2	計量器組み立て図	12	排水ポンプ図（フロートスイッチ位置）
3	計量器基礎図	13	2号計量器塗装部分図1
4	機能図1（主回路用）	14	2号計量器塗装部分図2
5	機能図2（シーズヒータ用）	15	
6	機能図3（シーズヒータ用）	16	
7	機能図4（テープヒータ用）	17	
8	機能図5（ヒータトリップ用）	18	
9	本体配線図（ヒータ用）	19	
10	機能図（ロードセル用）	20	

札幌市環境局環境事業部白石清掃工場

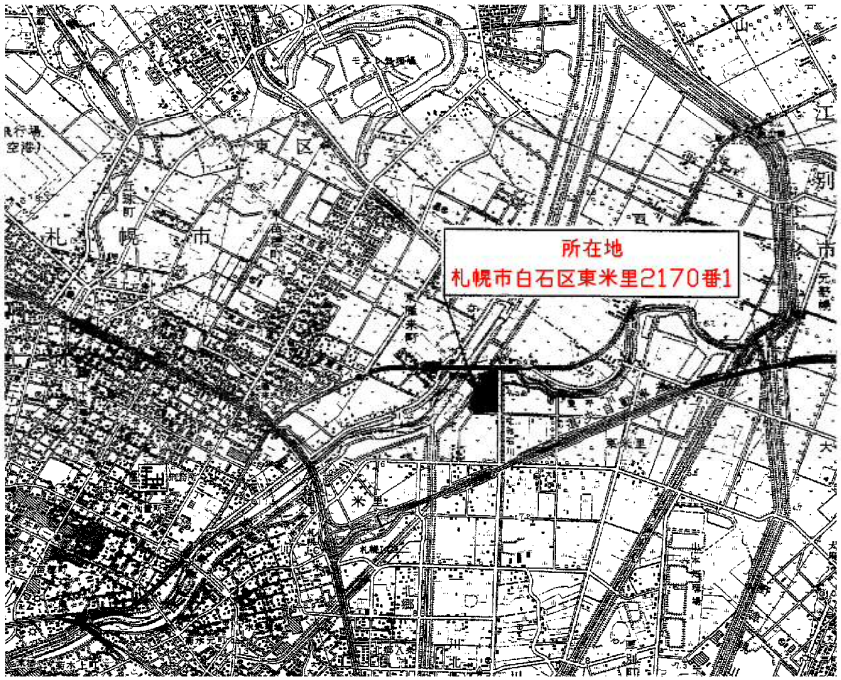

白石清掃工場位置図

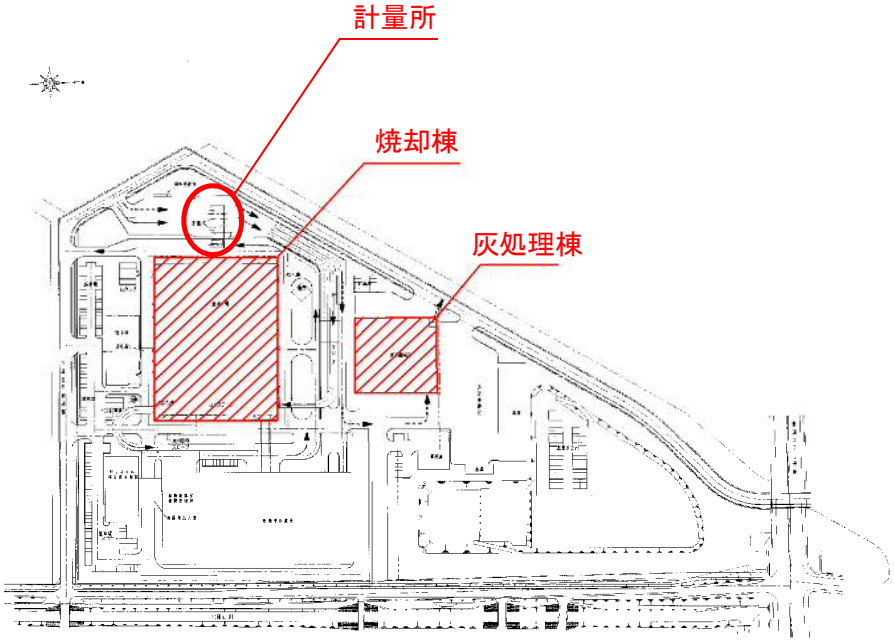

白石清掃工場配置図

複写厳禁

環境局環境事業部	件名	白石清掃工場計量器定期整備業務	課長	係長	審査	設計	製図	図番
	図面名	工場位置図・配置図						1

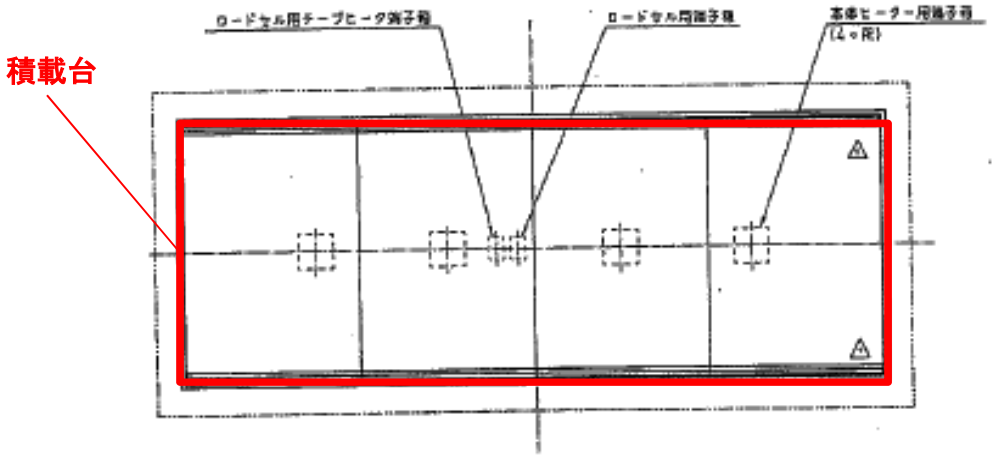

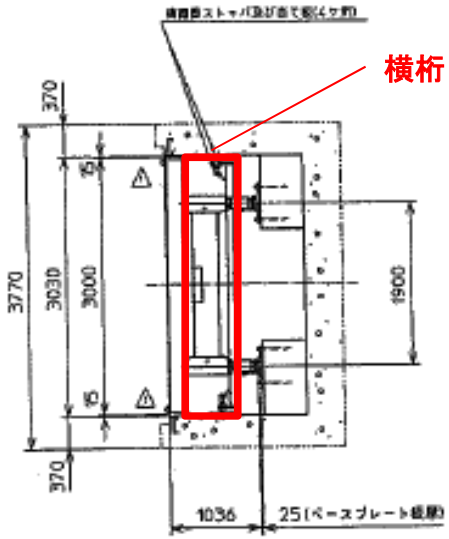

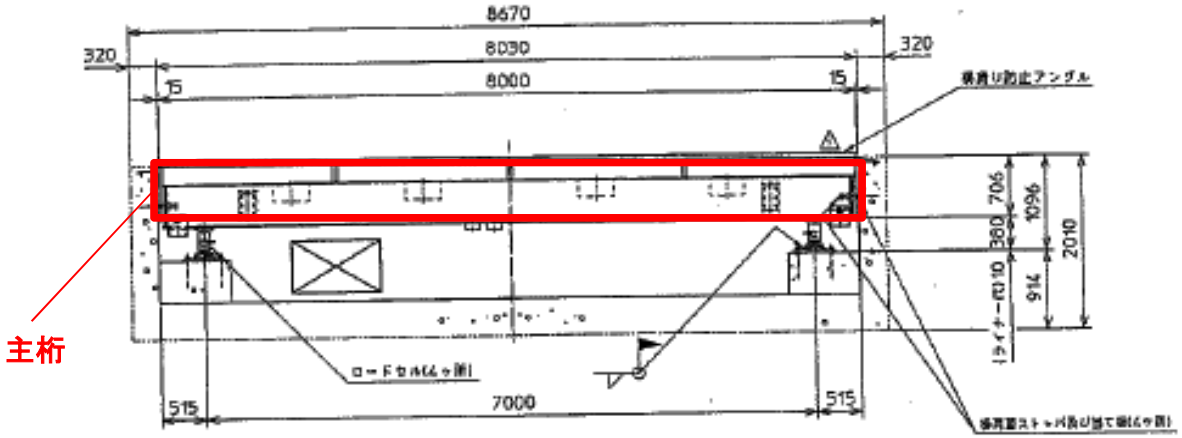

錆落とし及び錆止め塗装
・積載台（裏面） 3m×8m＝24㎡
・主桁・横桁等 約16㎡
⇒合計200㎡（40㎡/台×5台）

複写厳禁

環境局環境事業部	件名	白石清掃工場計量器定期整備業務	課長	係長	審査	設計	製図	図番
	図面名	計量器組み立て図						2

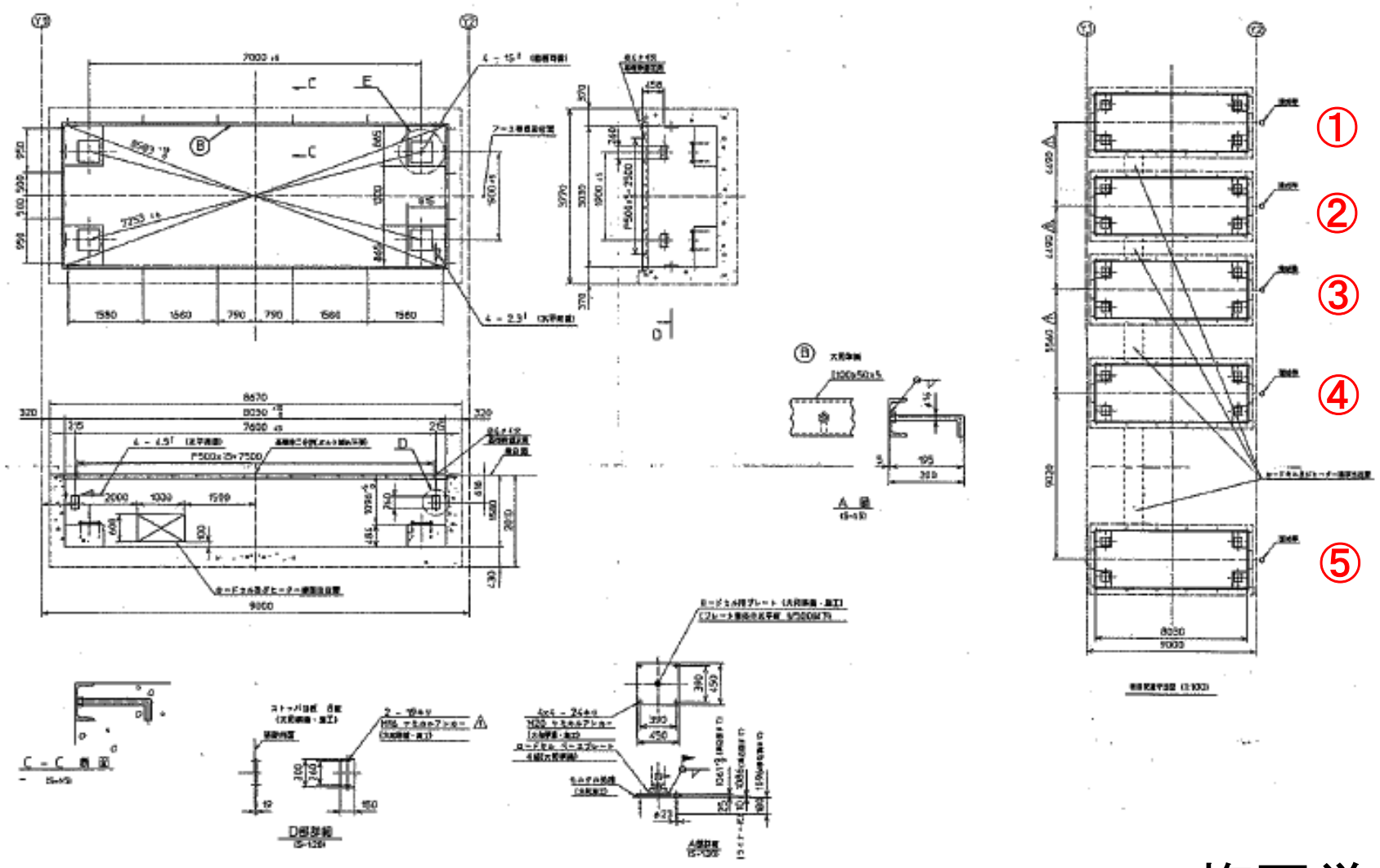

複写厳禁

環 境 局 環 境 事 業 部	件 名	白石清掃工場計量器定期整備業務	課 長	係 長	審 査	設 計	製 図	図 番
	図面名	計量器基礎図						3

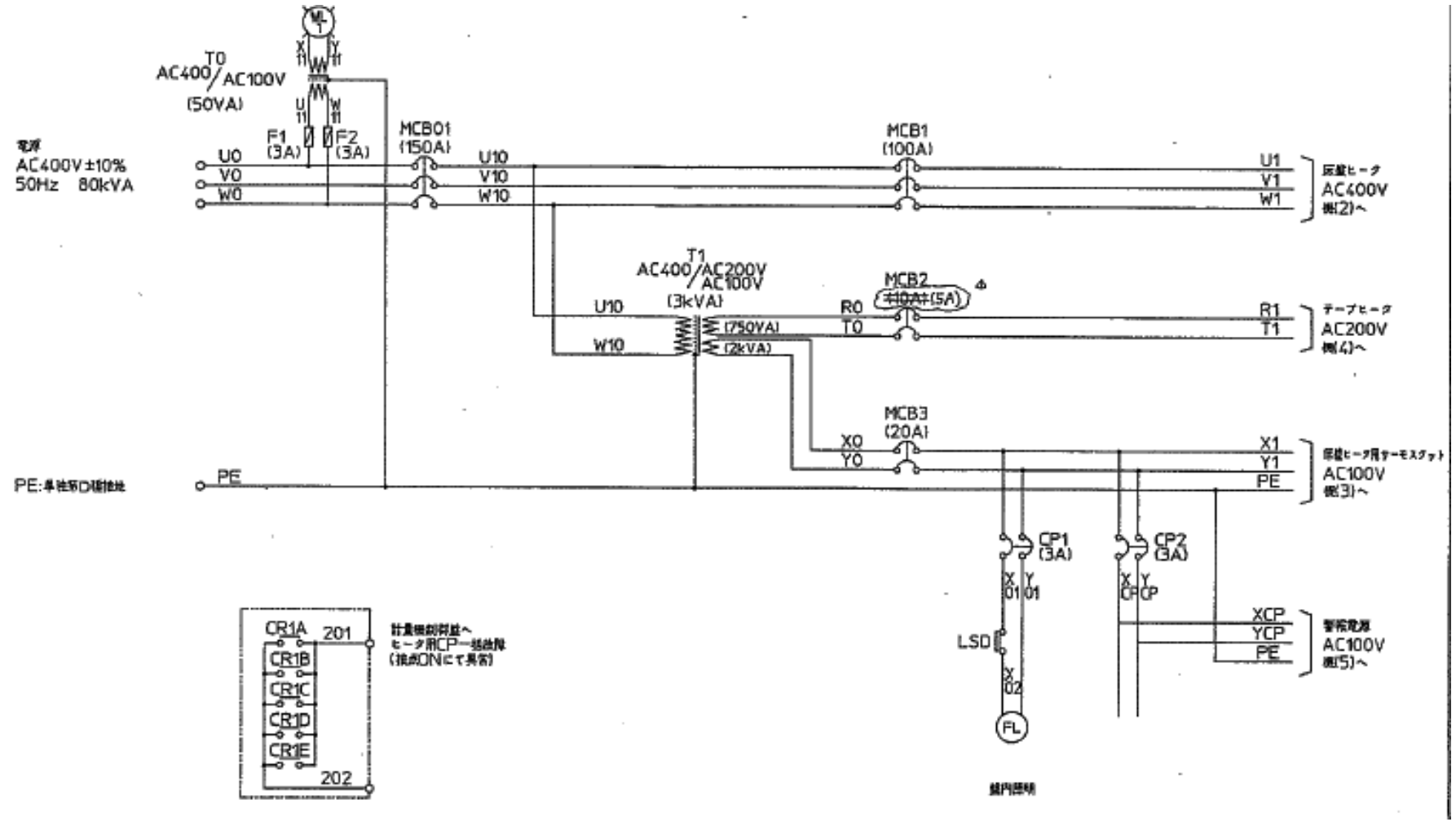

複写厳禁

環境局環境事業部	件名 白石清掃工場計量器定期整備業務	課長	係長	審査	設計	製図	図番
	図面名 機能図1(主回路用)						4

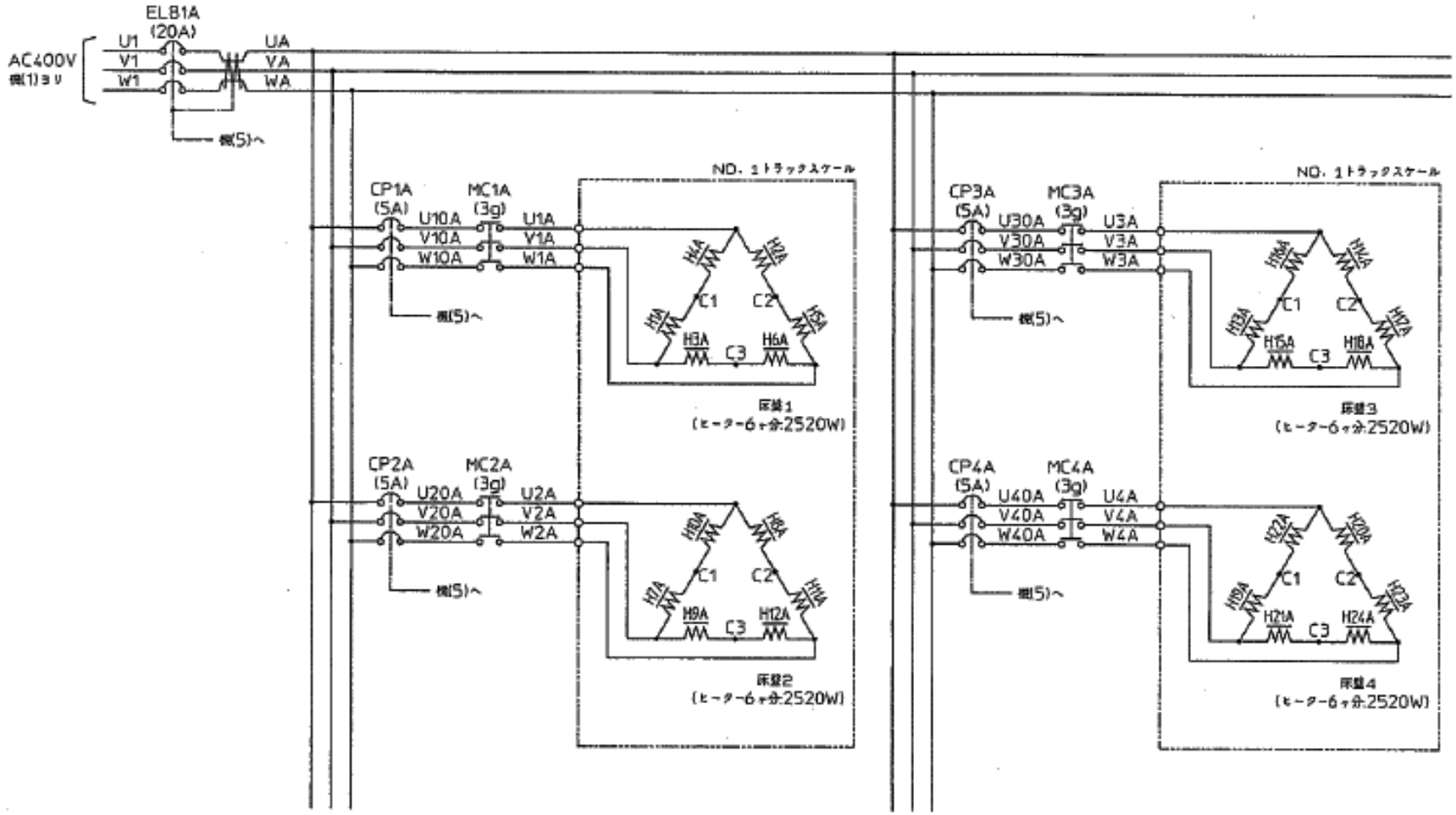

複写厳禁

環境局環境事業部	件名 白石清掃工場計量器定期整備業務	課長	係長	審査	設計	製図	図番
	図面名 機能図2（シーズヒータ用）						5

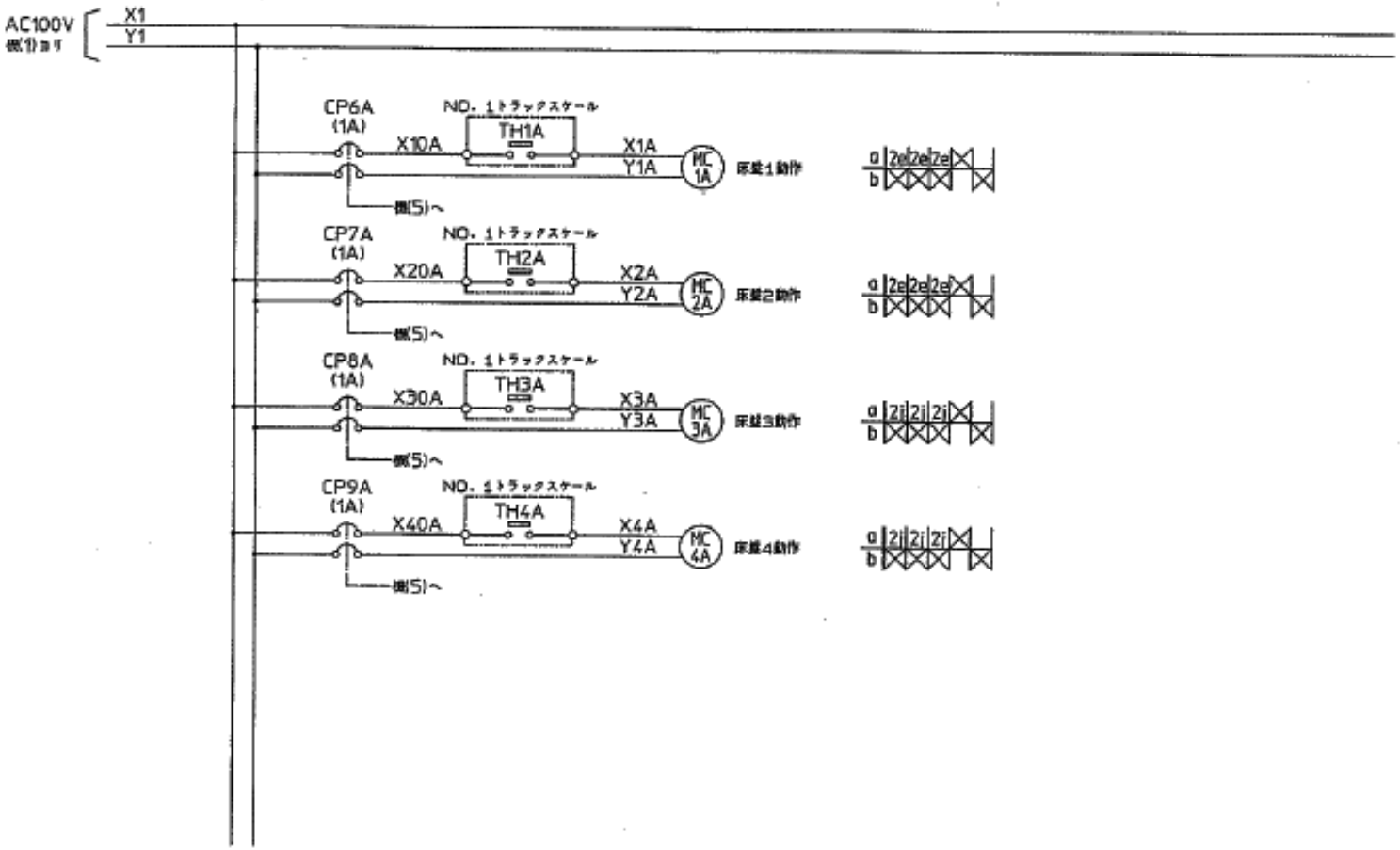

複写厳禁

環境局環境事業部	件名 白石清掃工場計量器定期整備業務	課長	係長	審査	設計	製図	図番
	図面名 機能図3（シーズヒータ用）						6

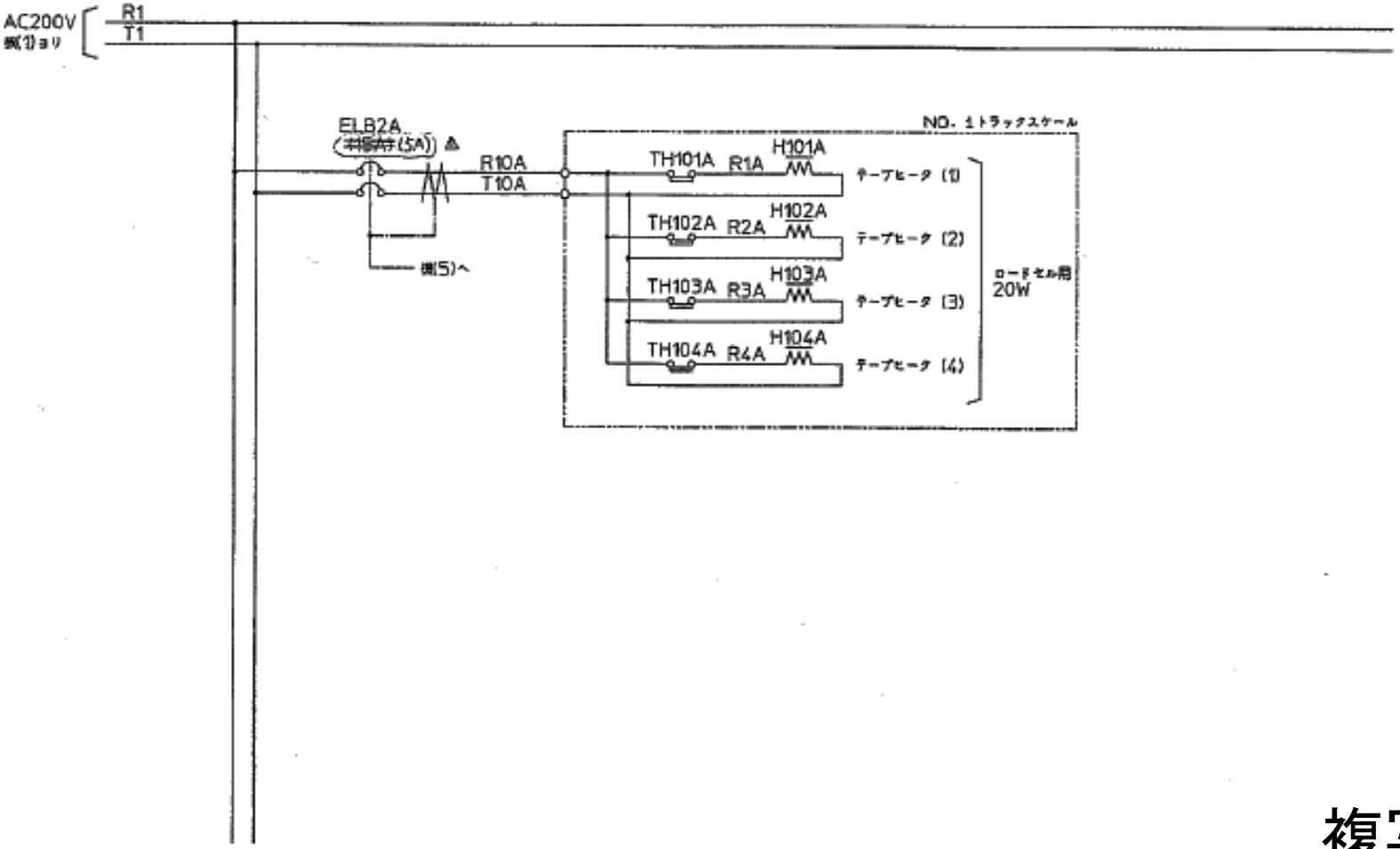

複写厳禁

環境局環境事業部	件名	白石清掃工場計量器定期整備業務	課長	係長	審査	設計	製図	図番
	図面名	機能図4（テープヒータ用）						7

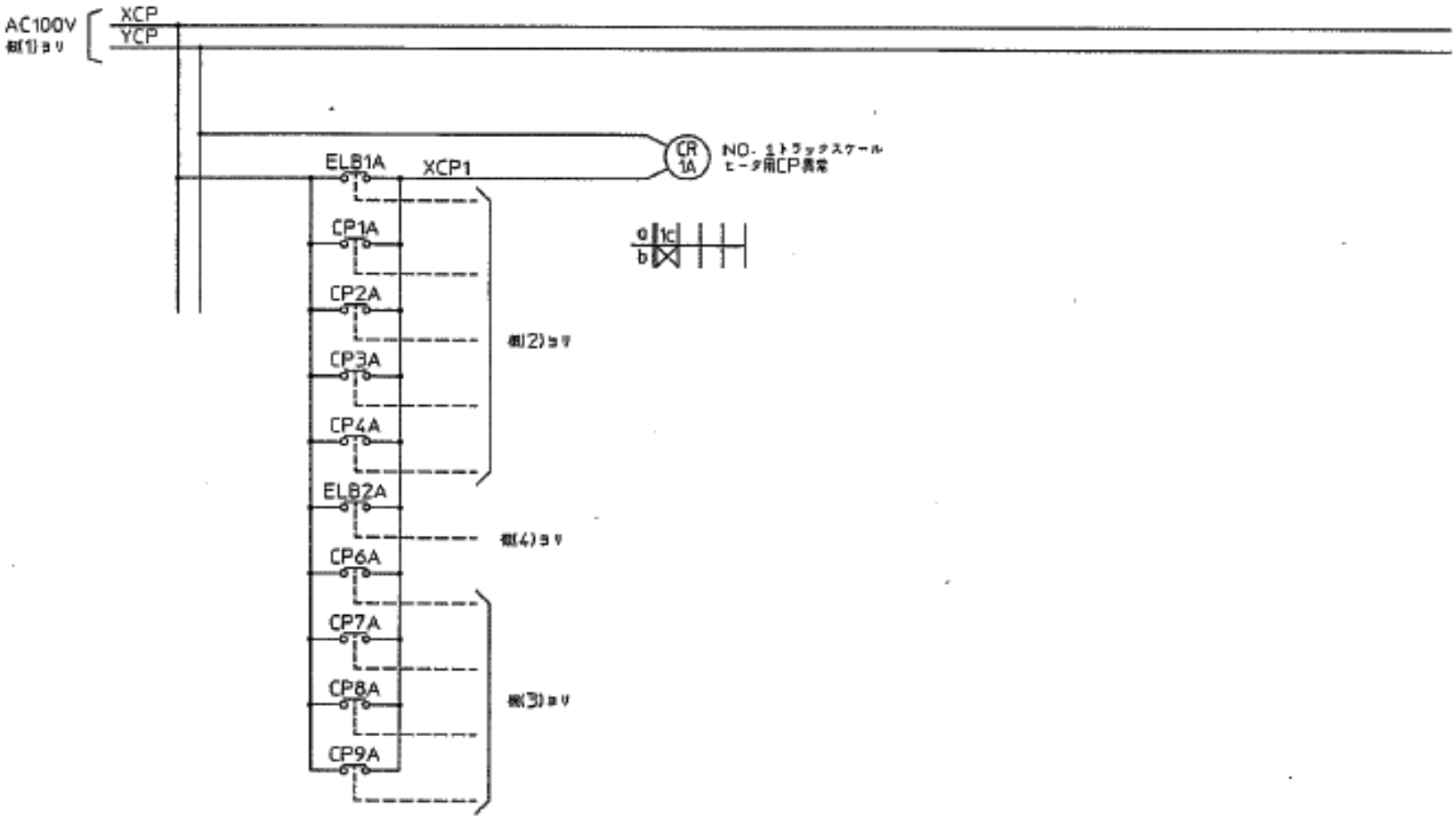

複写厳禁

環境局環境事業部	件名	白石清掃工場計量器定期整備業務	課長	係長	審査	設計	製図	図番
	図面名	機能図5（ヒータトリップ用）						8

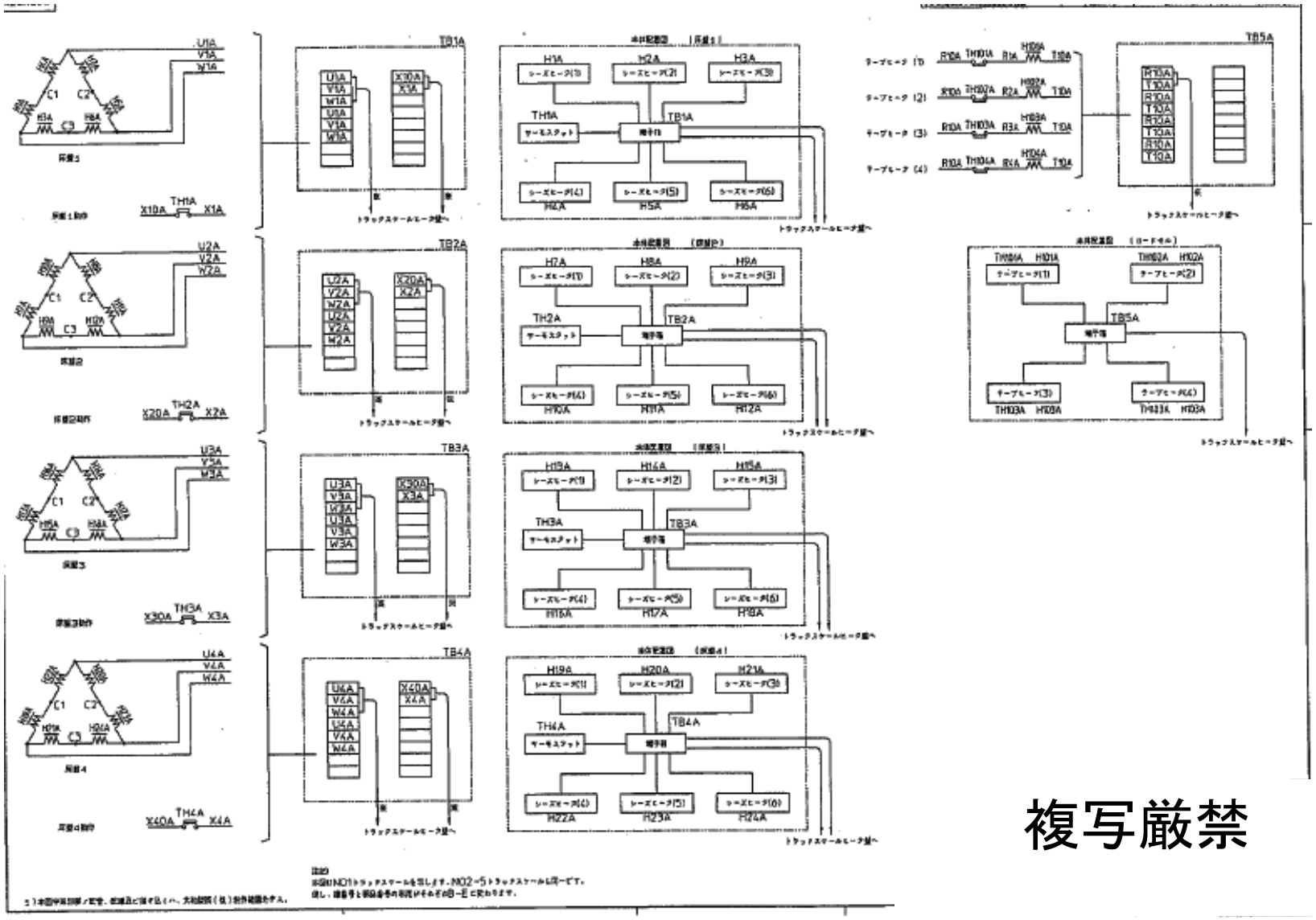

複写厳禁

環境局環境事業部	件名	白石清掃工場計量器定期整備業務	課長	係長	審査	設計	製図	図番
	図面名	本体配線図(ヒータ用)						9

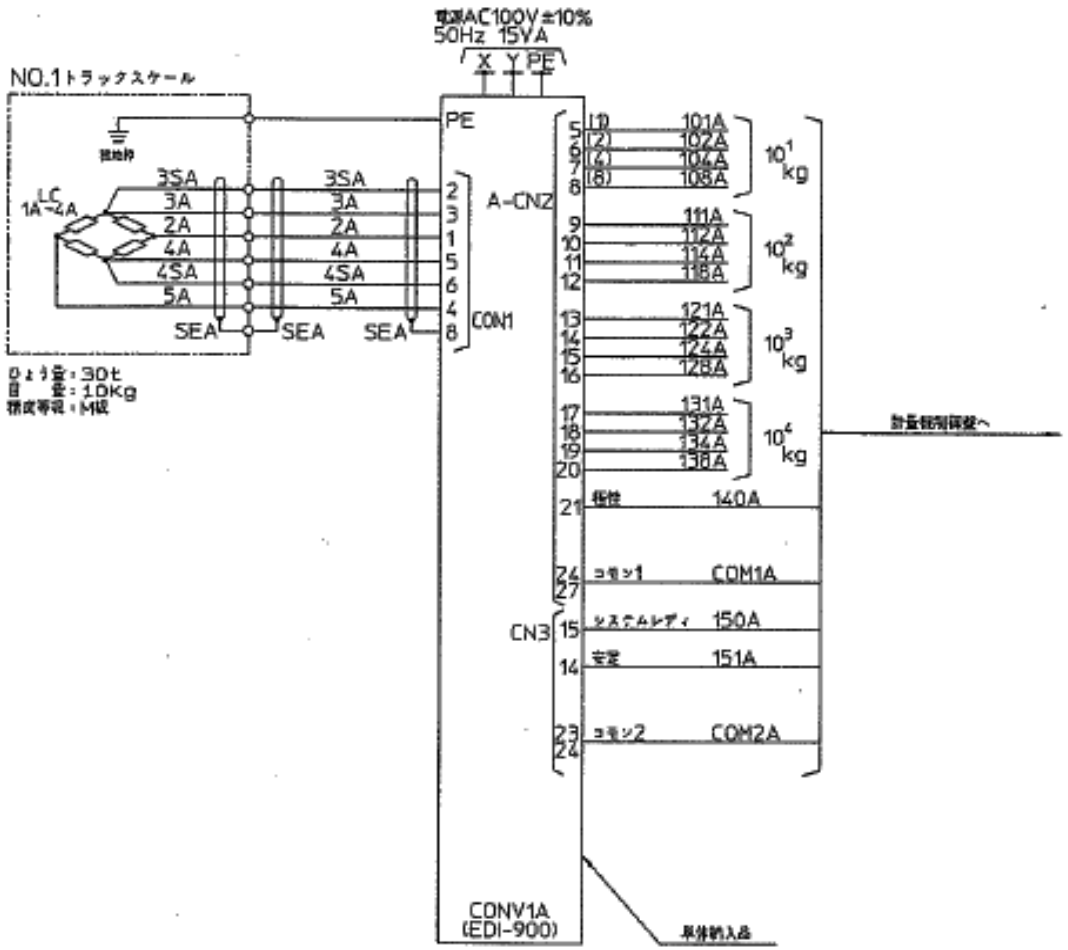

複写厳禁

環境局環境事業部	件名	白石清掃工場計量器定期整備業務	課長	係長	審査	設計	製図	図番
	図面名	機能図（ロードセル用）						10

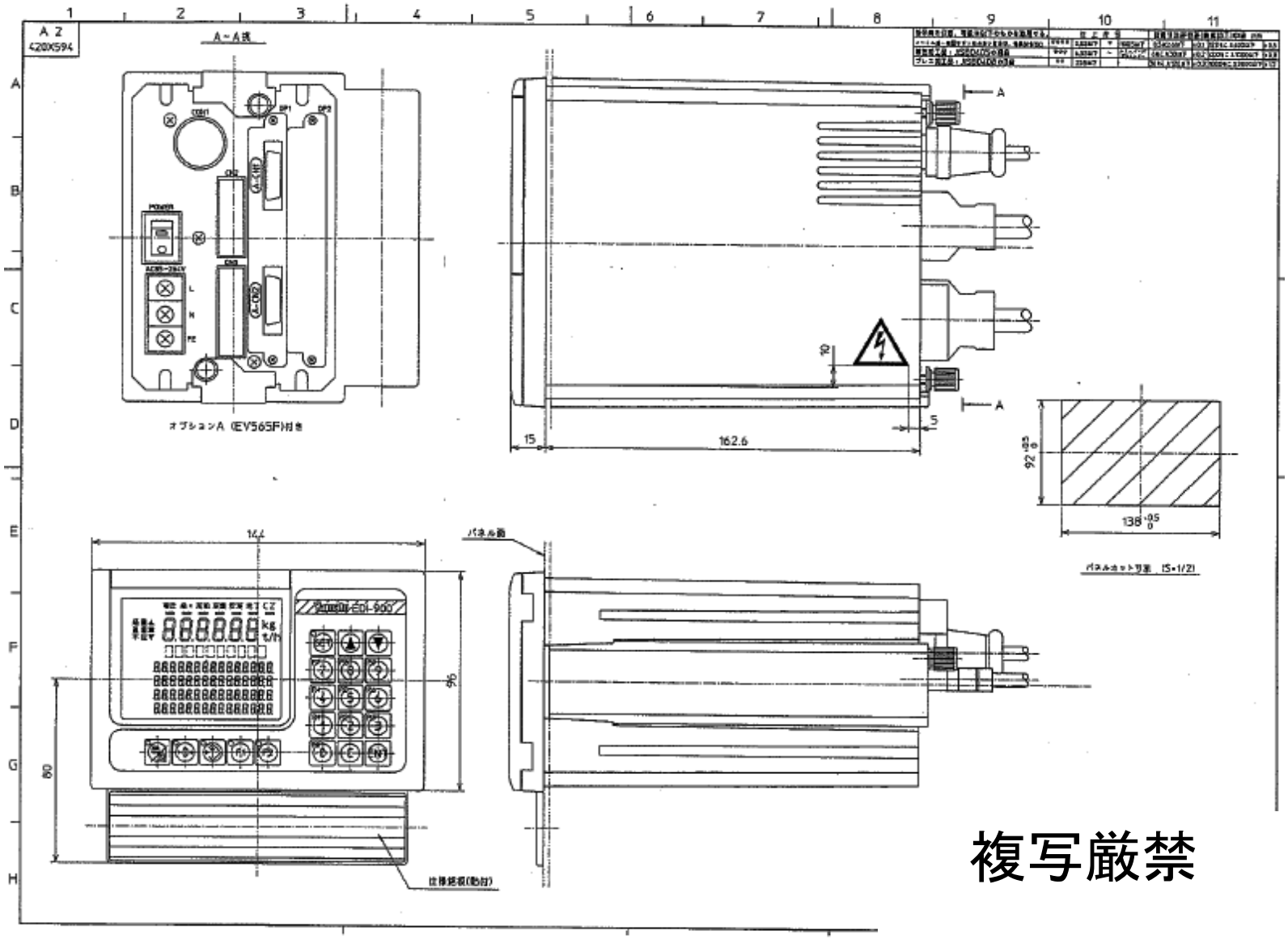

複写厳禁

環境局環境事業部	件名	白石清掃工場計量器定期整備業務	課長	係長	審査	設計	製図	図番
	図面名	デジタル指示計外形図						11

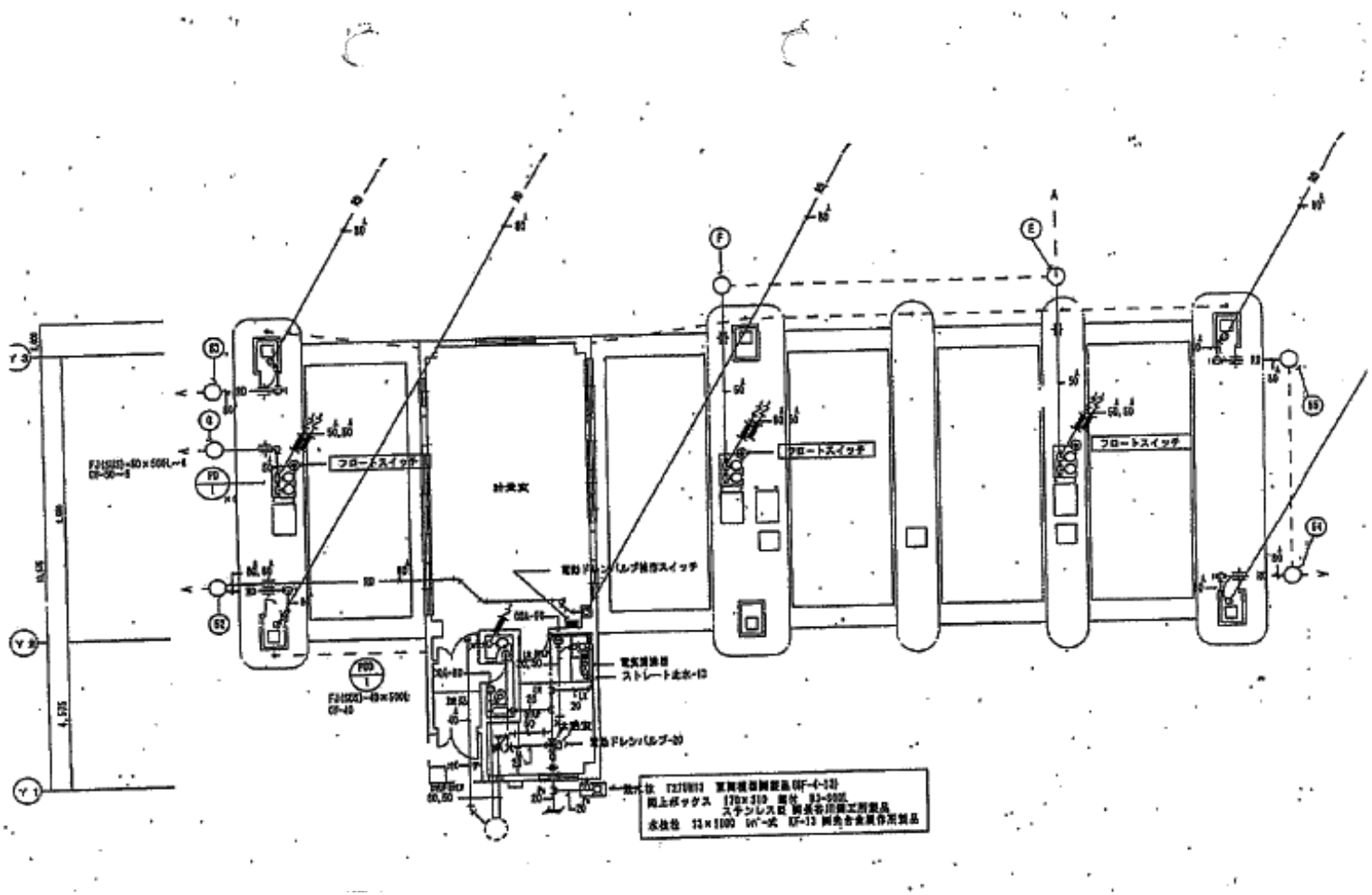

複写厳禁

環境局環境事業部	件名	白石清掃工場計量器定期整備業務	課長	係長	審査	設計	製図	図番
	図面名	排水ポンプ図（フロートスイッチ位置）						12

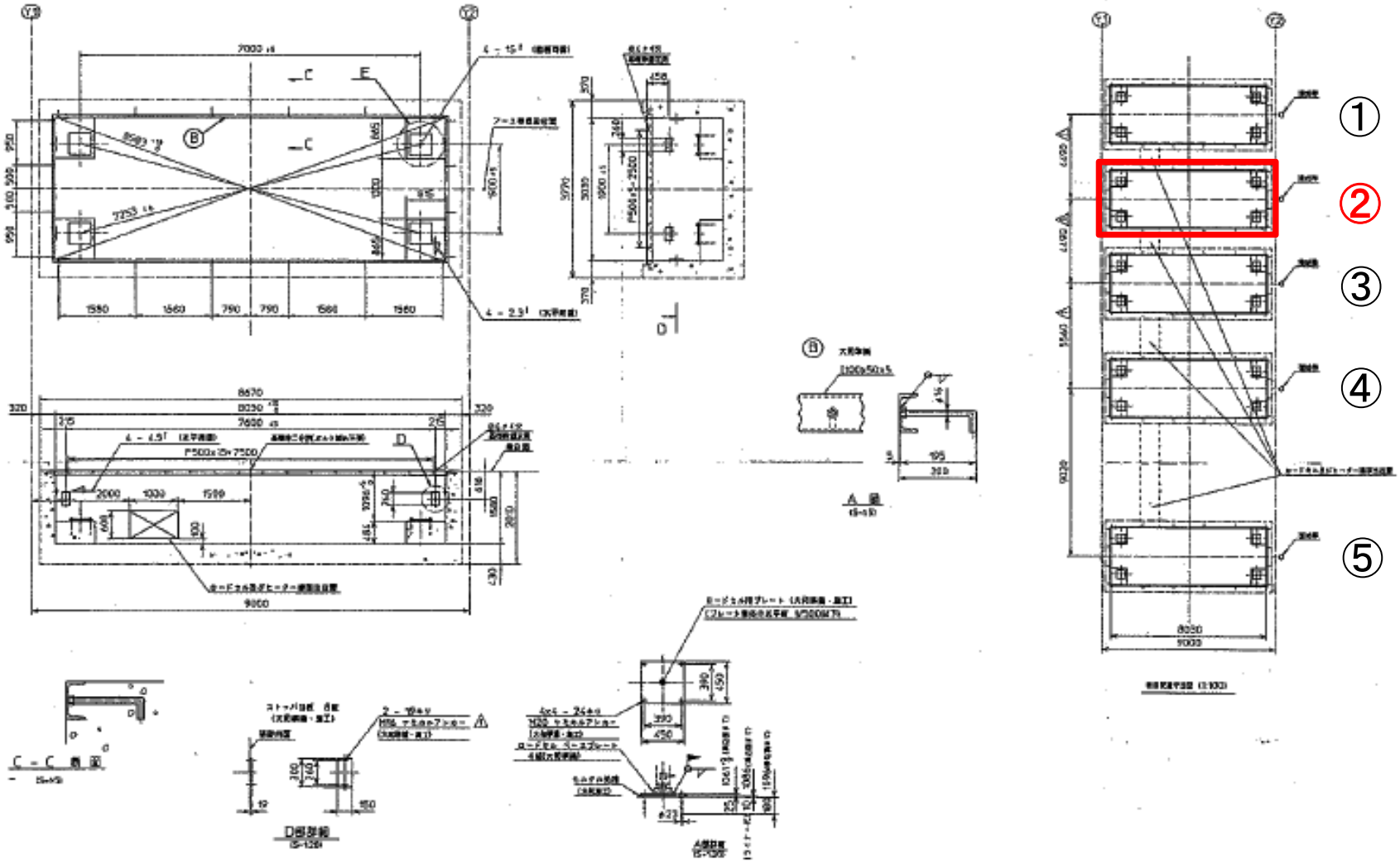

複写厳禁

環境局環境事業部	件名	白石清掃工場計量器定期整備業務	課長	係長	審査	設計	製図	図番
	図面名	2号計量器塗装部分図1						13

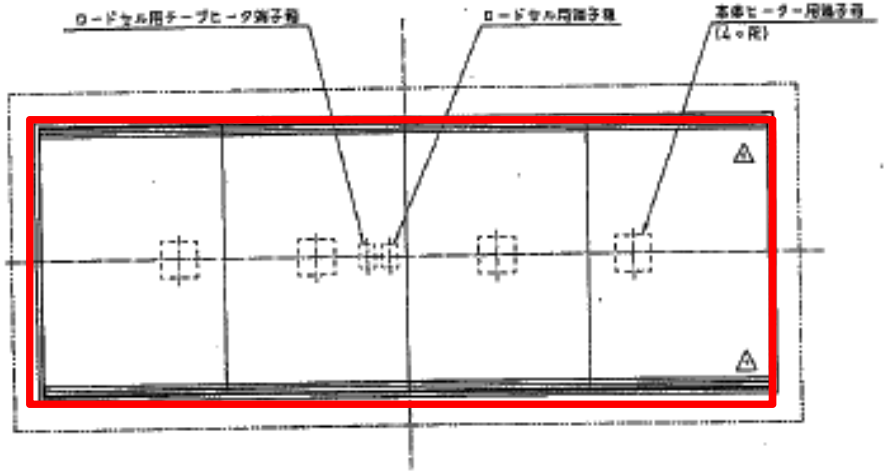

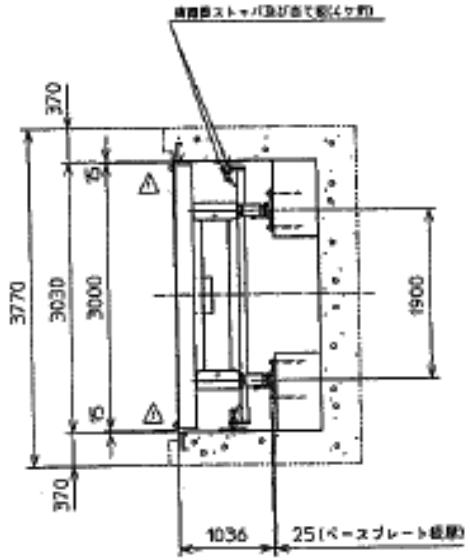

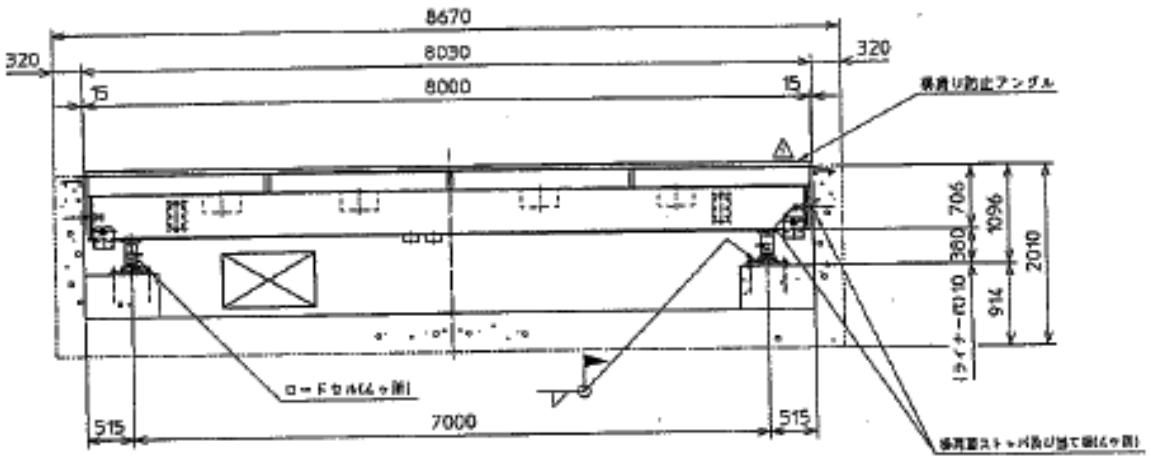

仕様	
形式	圧縮形ひずみ計量台式
数量	5 基
ひょう量	30 t
最小目盛	10kg
精度等級	M級
載台寸法	巾3000x長さ8000mm

塗り替え面積（表面）
3m×8m＝24m²

複写厳禁

環境局環境事業部	件名 白石清掃工場計量器定期整備業務	課長	係長	審査	設計	製図	図番
	図面名 2号計量器塗装部分図2						14