平 成 31 年 度 (2019 年 度)

図 面

業 務 名　発寒清掃工場焼却設備中間整備業務

1	発寒清掃工場配置図	21	2,3次下ホッパ点検整備 目地交換箇所	41	2階飛散防止養生
2	1階機器配置図	22	減温塔点検整備	42	3階飛散防止養生
3	2階機器配置図	23	灰固型化処理フロー図	43	4階飛散防止養生
4	3階機器配置図	24	バグフィルタ点検整備	44	5階飛散防止養生
5	4階機器配置図	25	排ガスダクト点検清掃		
6	5階機器配置図	26	煙突保護作業		
7	6階機器配置図	27	灰押出装置点検整備		
8	焼却炉断面図	28	純水装置点検整備　イオン交換塔		
9	炉内点検清掃	29	純水装置点検整備　薬品ユニット		
10	耐火物点検整備 点検範囲	30	純水装置点検整備　電気盤機器配置図		
11	耐火物点検整備 目地交換箇所	31	純水装置点検整備　電気盤内部配置図		
12	供給フィーダ点検整備	32	ボイラ給水配管肉厚測定		
13	供給フィーダ点検整備 割付参考図	33	水冷コンデンサ点検整備		
14	ストーカ点検整備	34	水冷コンデンサ空気抽出器点検整備		
15	ストーカ点検整備 1号火格子点検箇所	35	1階場内清掃		
16	ストーカ点検整備 2号火格子点検箇所	36	2階場内清掃		
17	ボイラ水管・節炭器外部点検清掃	37	3階場内清掃		
18	高圧蒸気溜点検整備	38	4階場内清掃		
19	抽気蒸気溜点検整備	39	6階場内清掃		
20	2,3次下ホッパ点検整備(縦断面図)	40	1階飛散防止養生		

札幌市環境局環境事業部発寒清掃工場

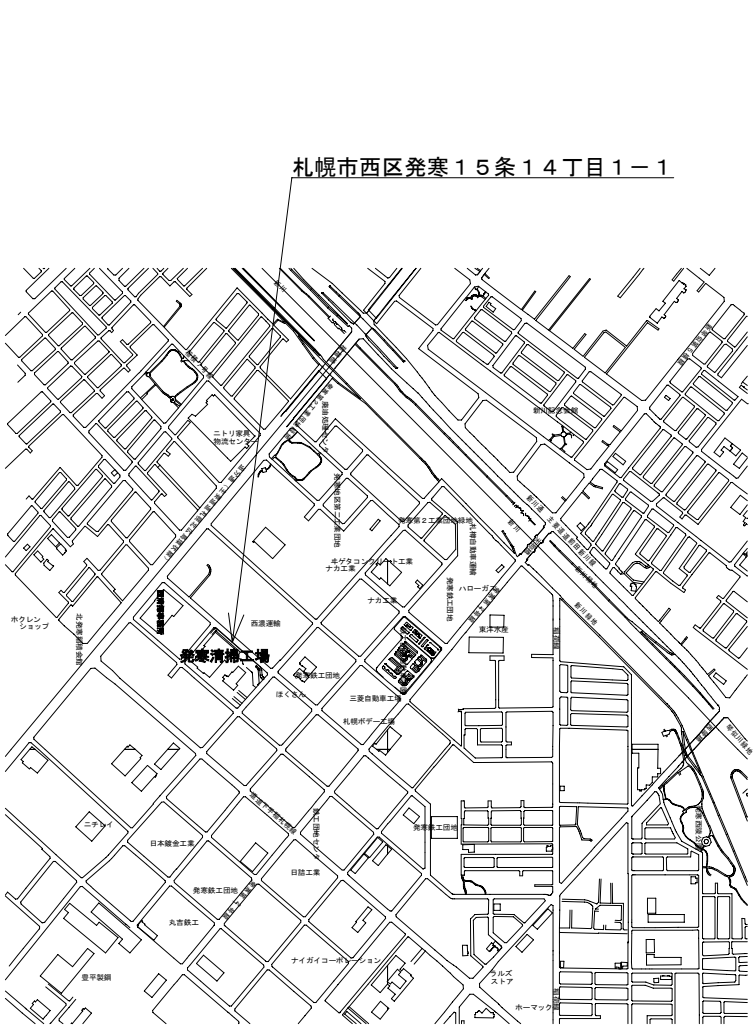

発寒清掃工場位置図　１：２００００

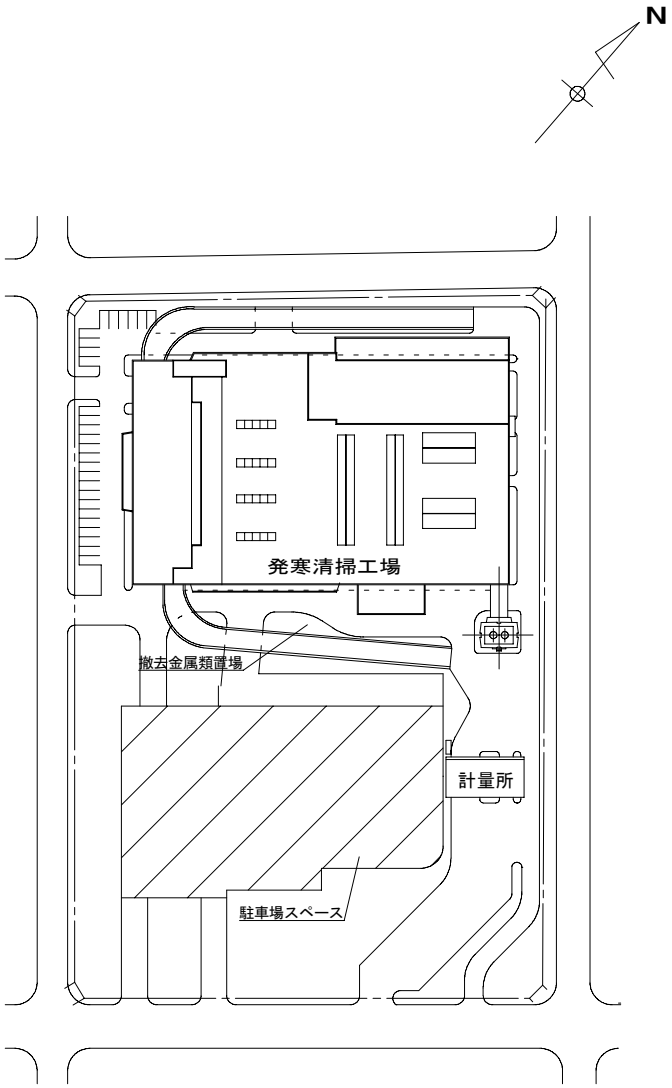

発寒清掃工場配置図　１：２０００

複写禁止

業務名	発寒清掃工場焼却設備中間整備業務	図番
図面名	発寒清掃工場配置図	1

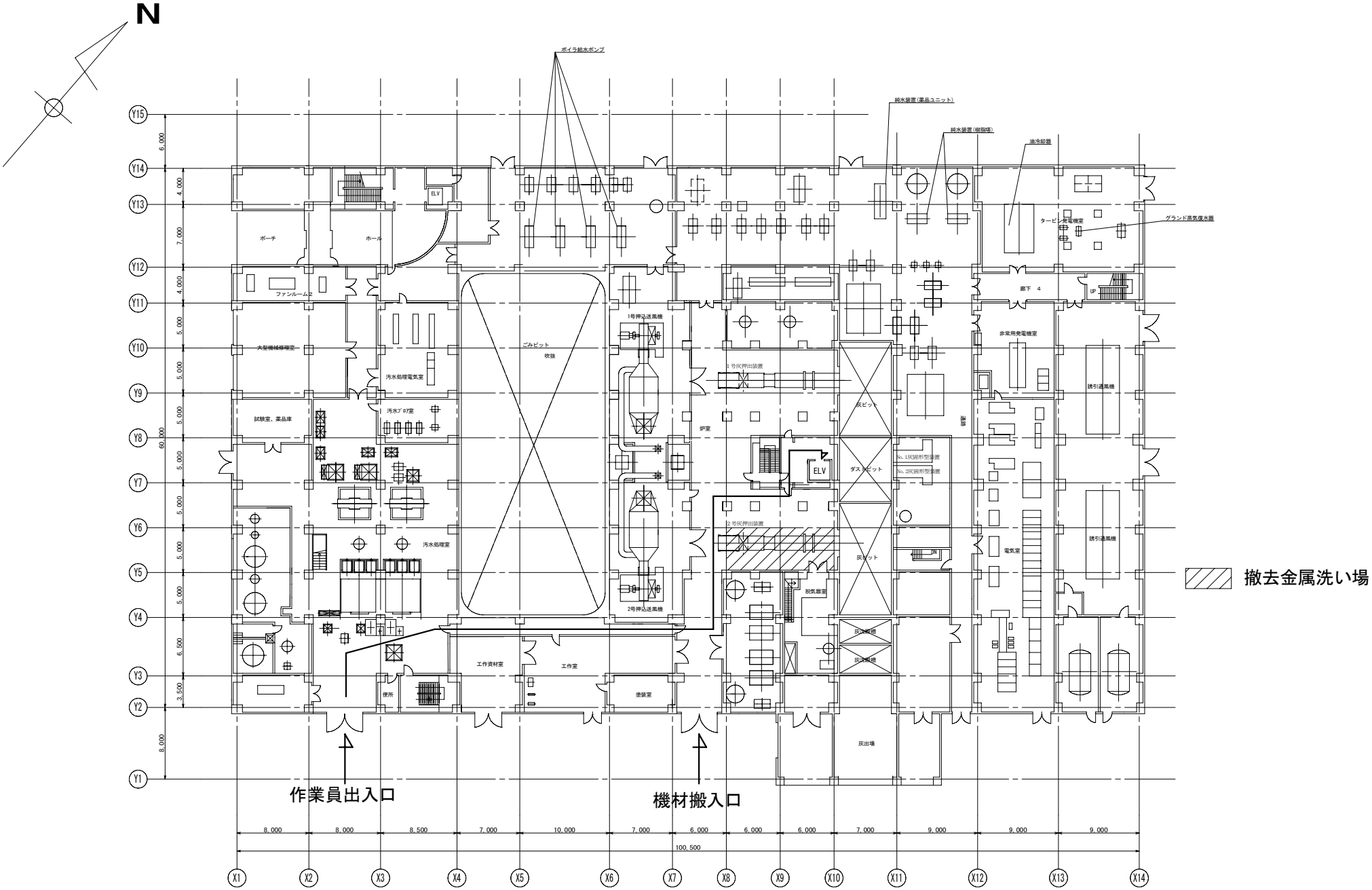

複写禁止

業務名	発寒清掃工場焼却設備中間整備業務	図番
図面名	1階機器配置図	2

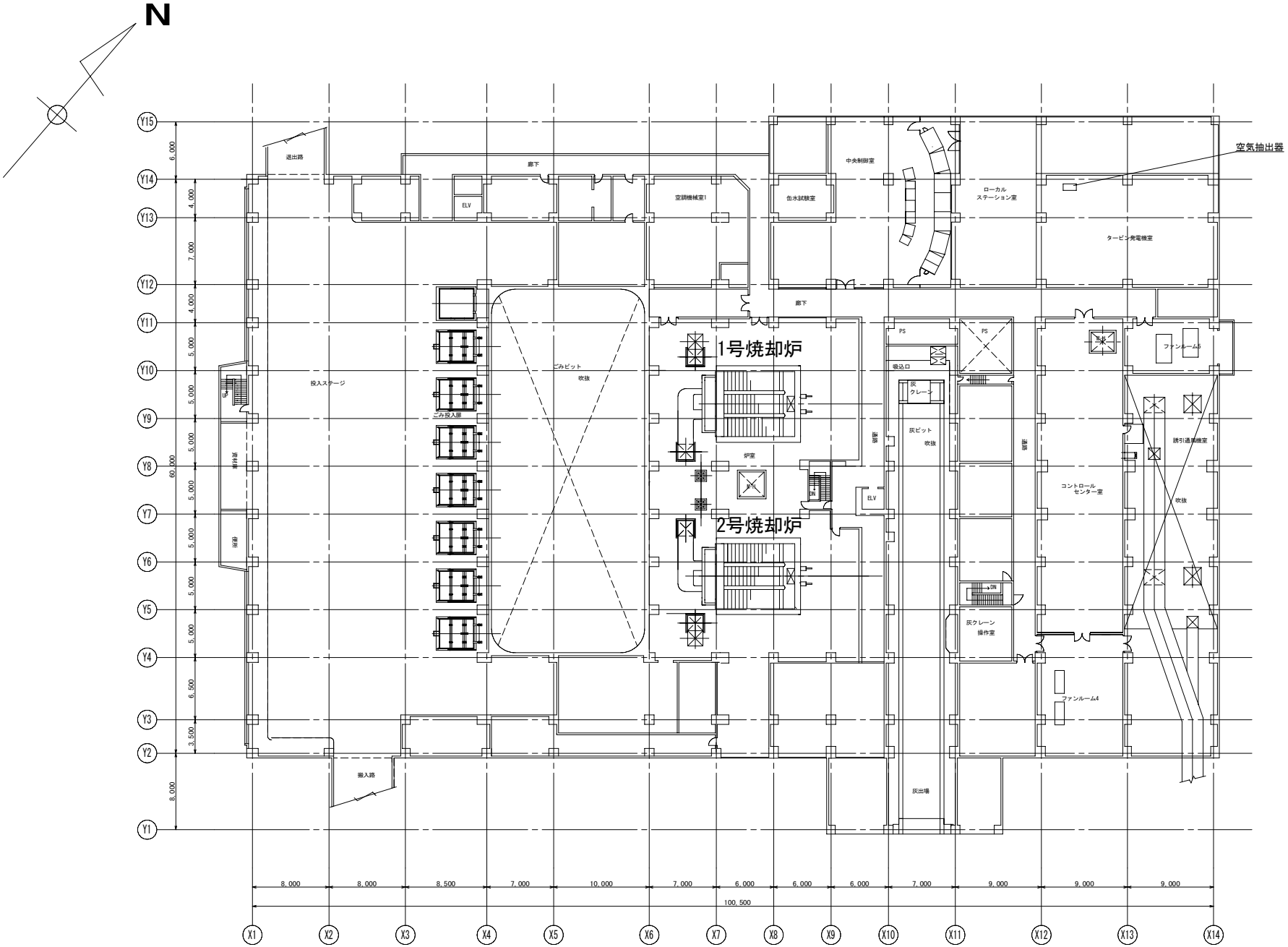

複写禁止

業務名	発寒清掃工場焼却設備中間整備業務	図番
図面名	２階機器配置図	3

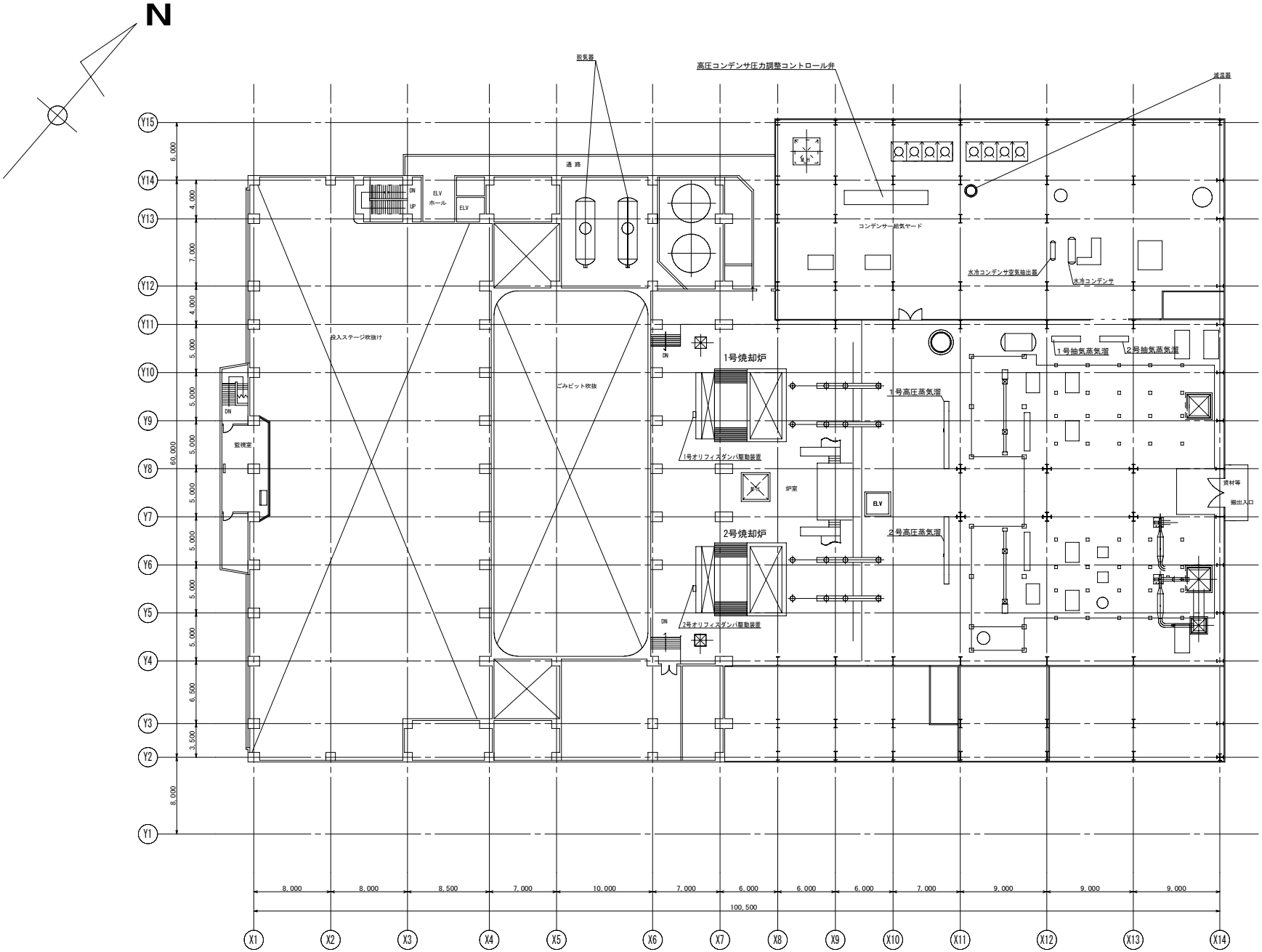

複写禁止

業務名	発寒清掃工場焼却設備中間整備業務	図 番
図面名	３階機器配置図	4

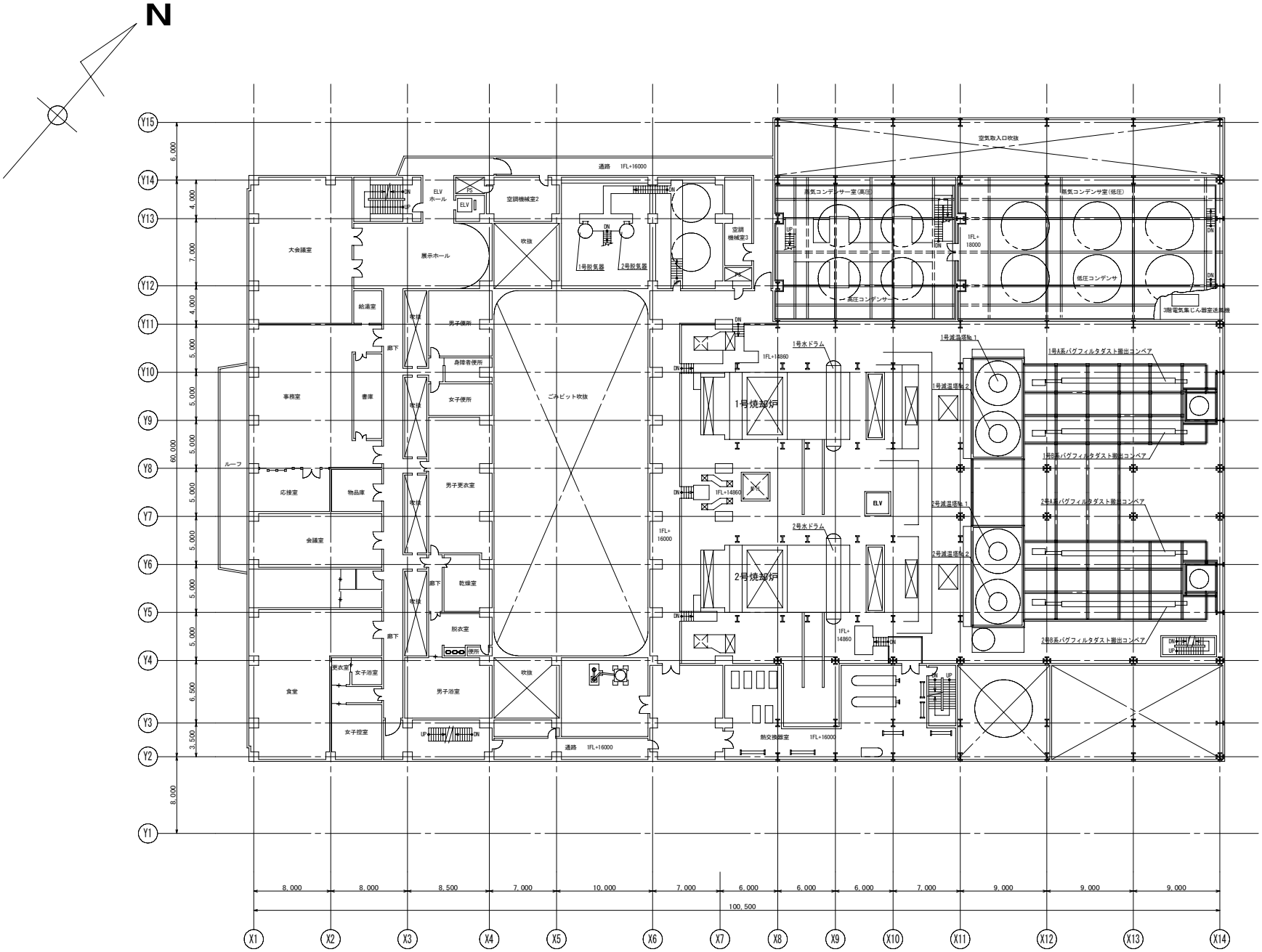

複写禁止

業務名	発寒清掃工場焼却設備中間整備業務	図番
図面名	４階機器配置図	5

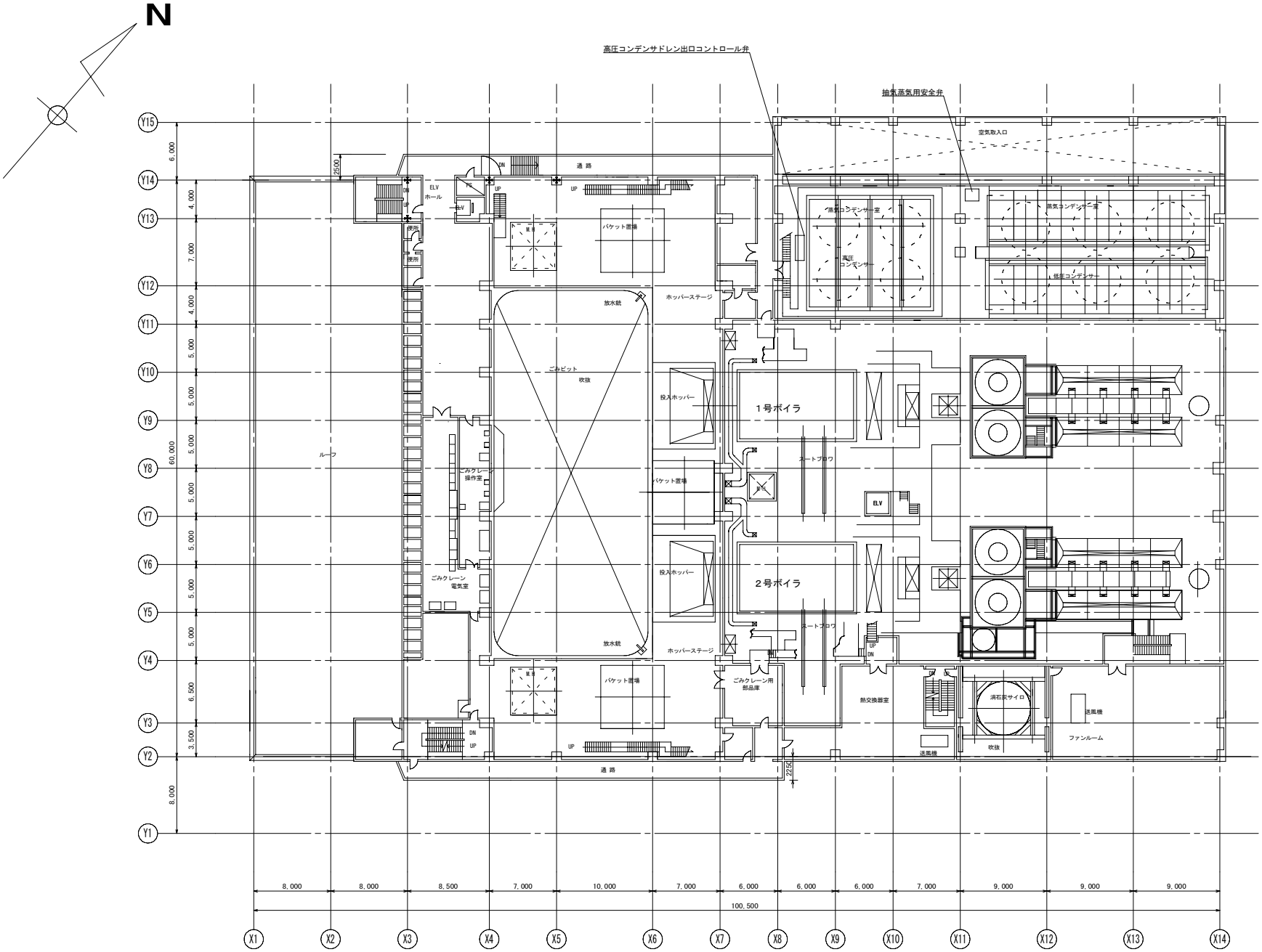

複写禁止

業務名	発寒清掃工場焼却設備中間整備業務	図番
図面名	５階機器配置図	6

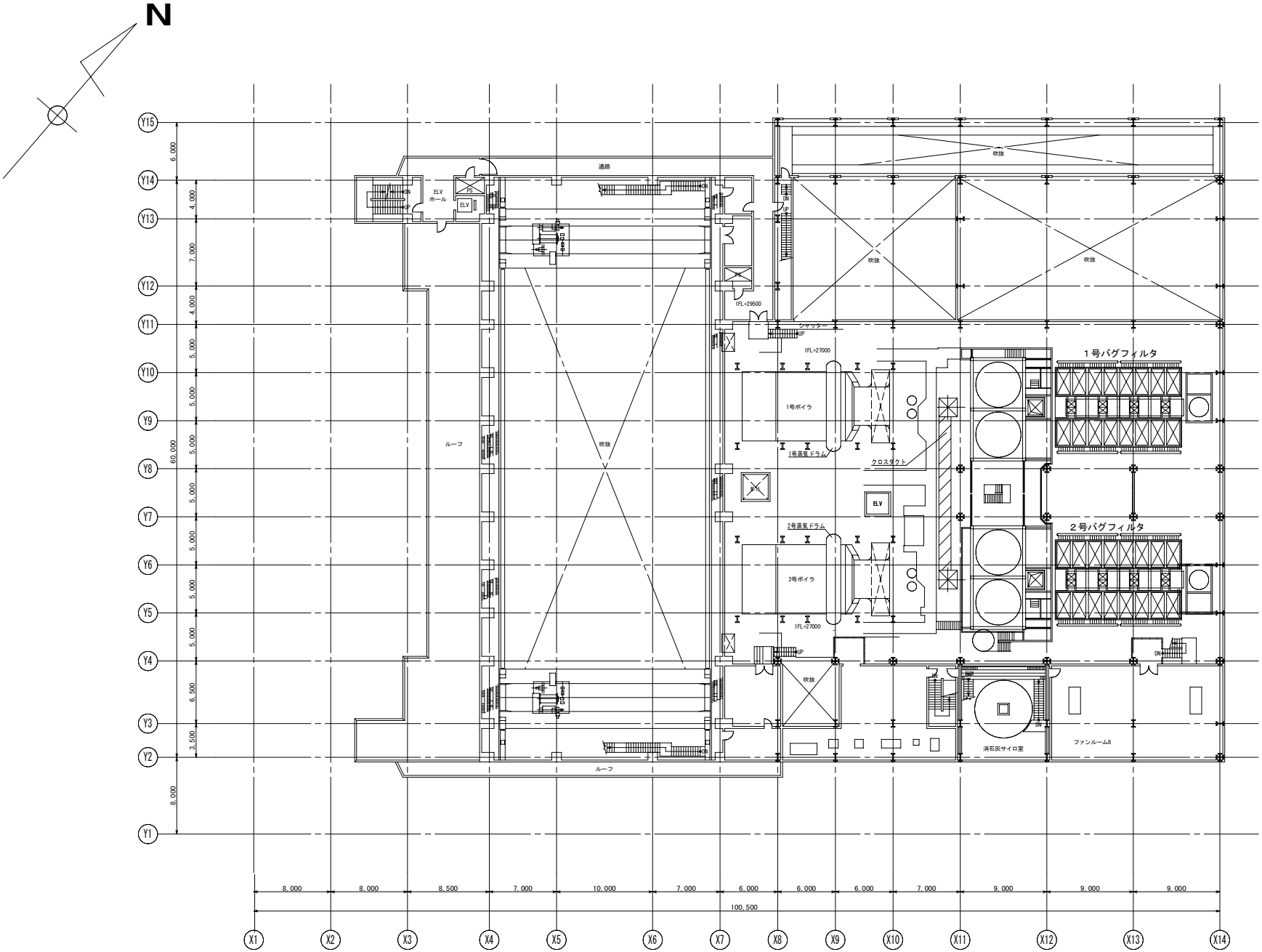

複写禁止

業務名	発寒清掃工場焼却設備中間整備業務	図番
図面名	６階機器配置図	7

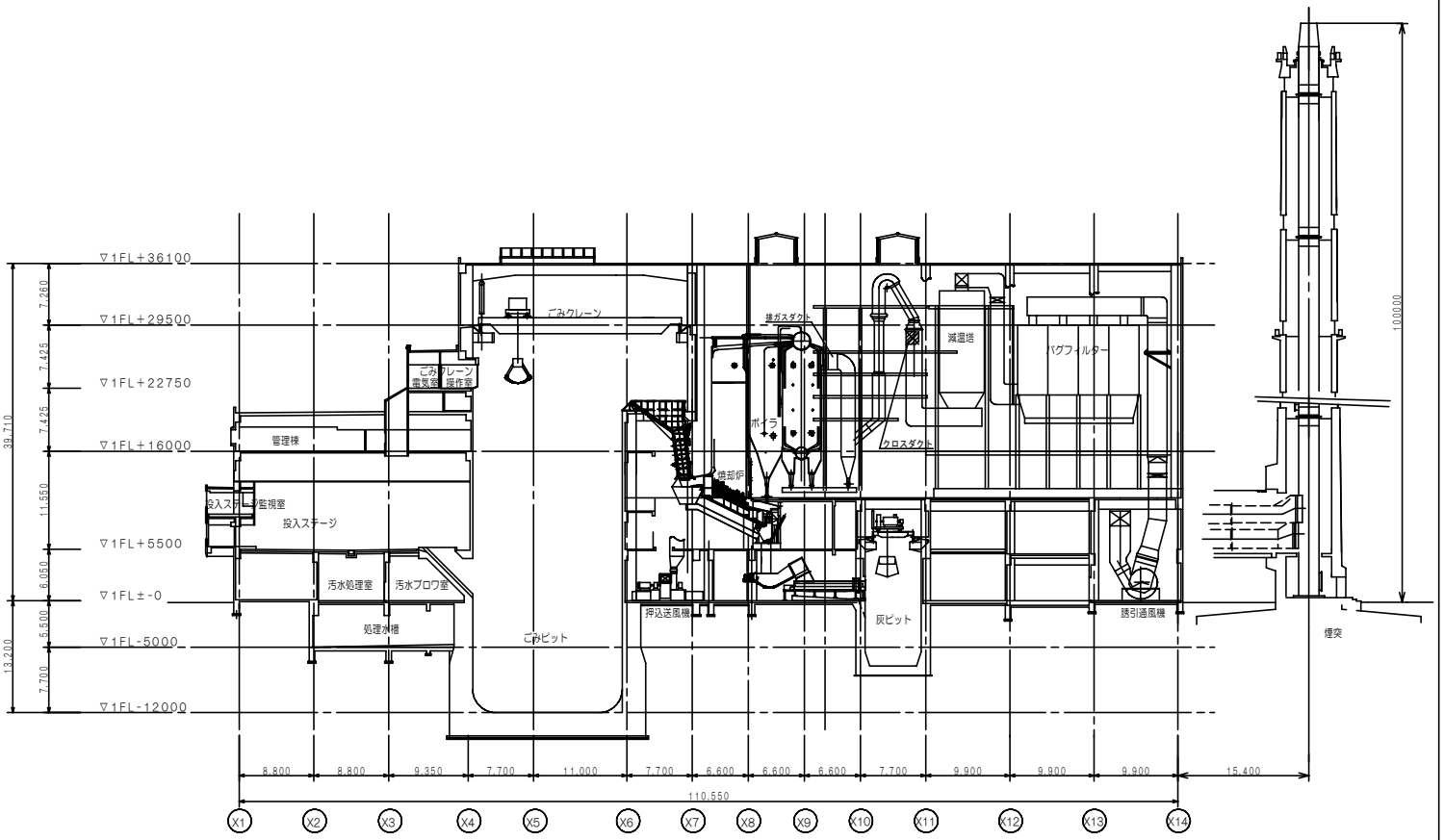

複写禁止

業務名	発寒清掃工場焼却設備中間整備業務	図番
図面名	焼却炉断面図	8

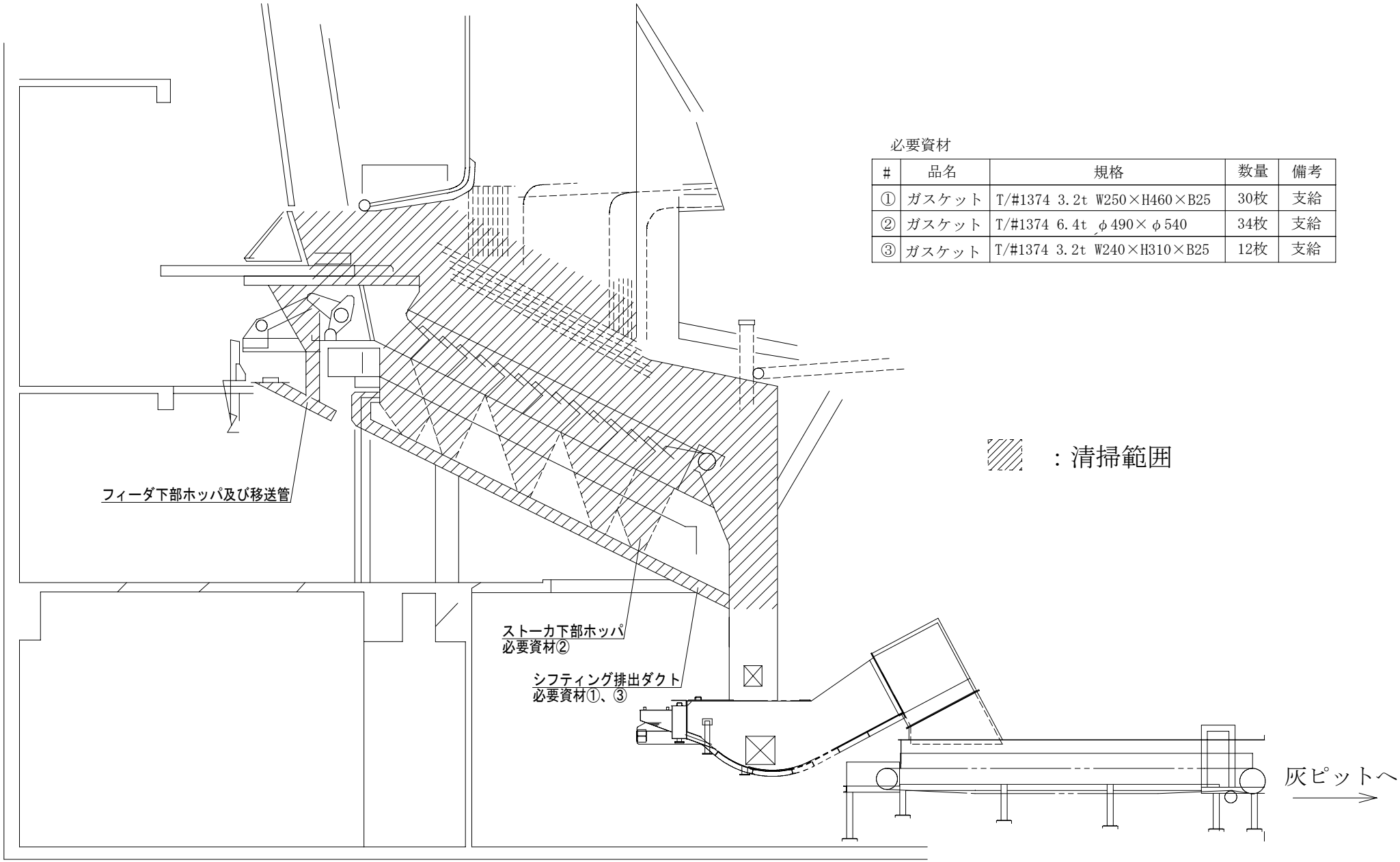

必要資材

#	品名	規格	数量	備考
①	ガスケット	T/#1374 3.2t W250×H460×B25	30枚	支給
②	ガスケット	T/#1374 6.4t φ490×φ540	34枚	支給
③	ガスケット	T/#1374 3.2t W240×H310×B25	12枚	支給

複写禁止

業務名	発寒清掃工場焼却設備中間整備業務	図番
図面名	炉内点検清掃	9

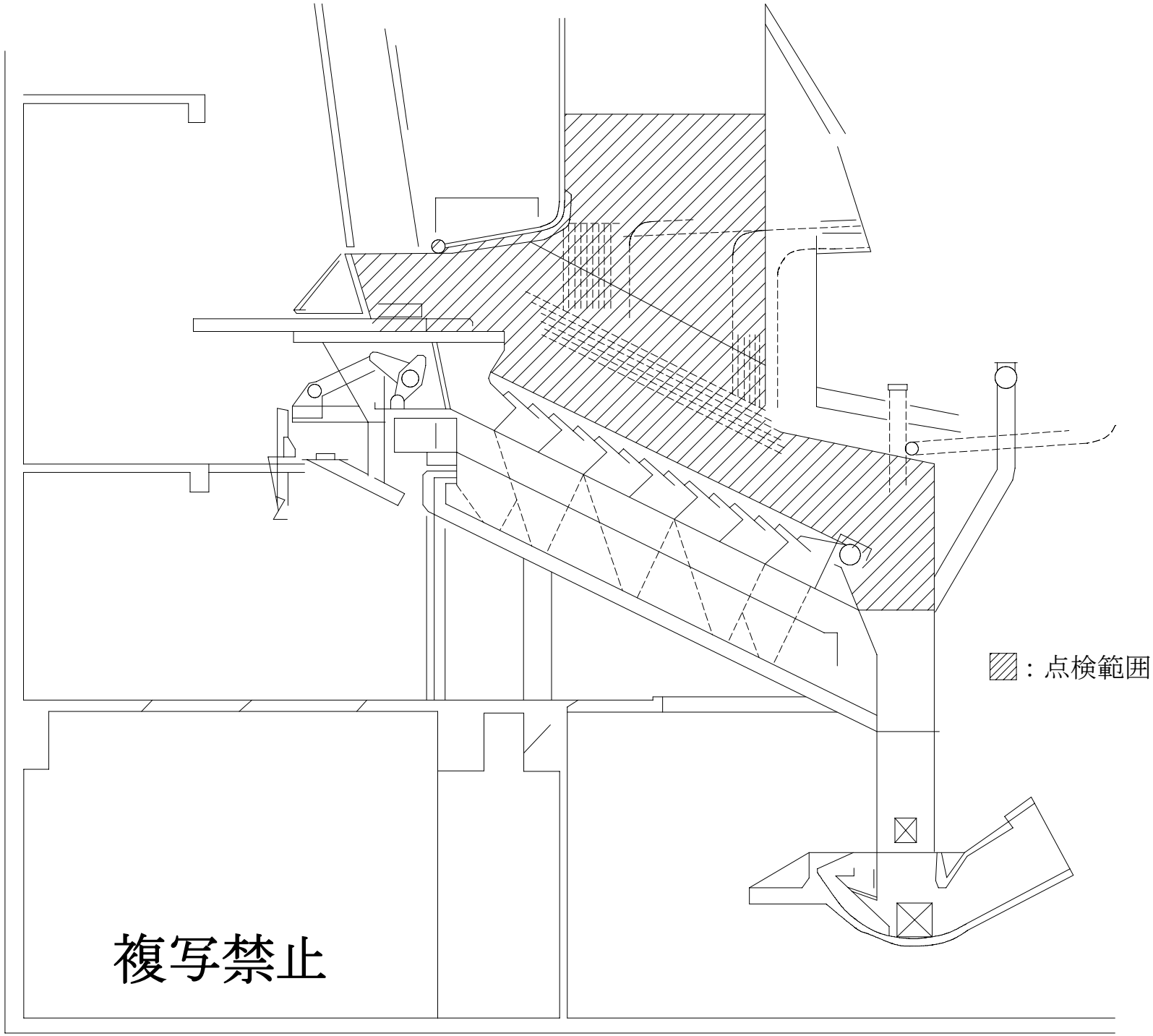

業務名	発寒清掃工場焼却設備中間整備業務	図番
図面名	耐火物点検整備点検範囲	10

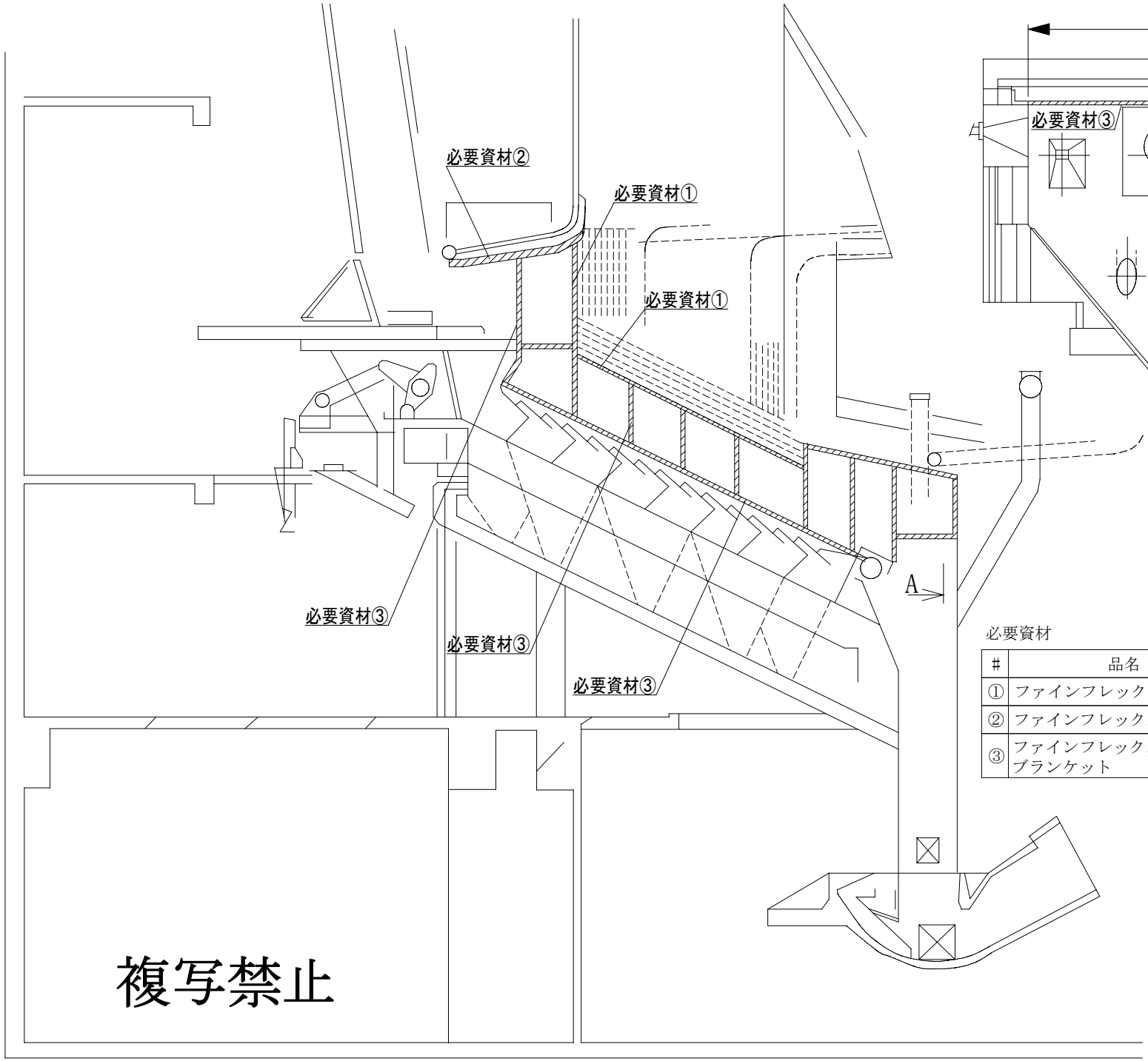

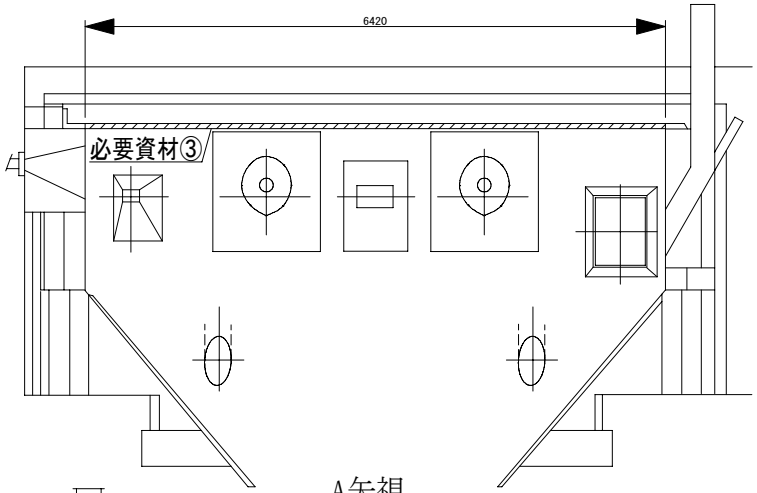

A矢視

必要資材

#	品名	規格	数量	備考
①	ファインフレックスBIOロープ	T/#5685-EG φ80	40m	支給
②	ファインフレックスBIOロープ	T/#5685-EG φ100	10m	支給
③	ファインフレックスBIO ブランケット	T/#5120-130 50×1200×t25	600枚	支給

複写禁止

：目地交換箇所

業務名	発寒清掃工場焼却設備中間整備業務	図番
図面名	耐火物点検整備目地交換箇所	11

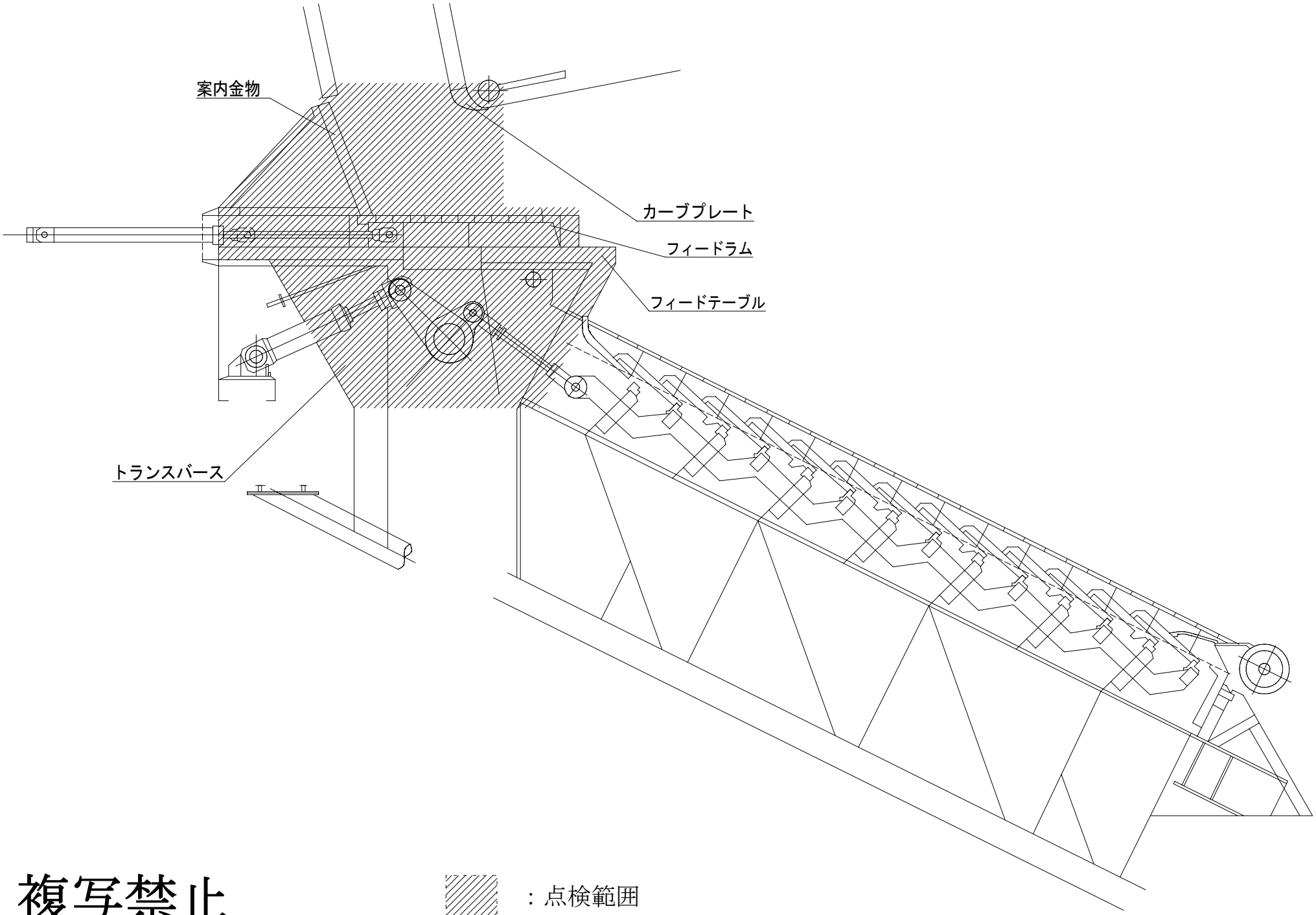

複写禁止

：点検範囲

業務名	発寒清掃工場焼却設備中間整備業務	図番
図面名	供給フィーダ点検整備	12

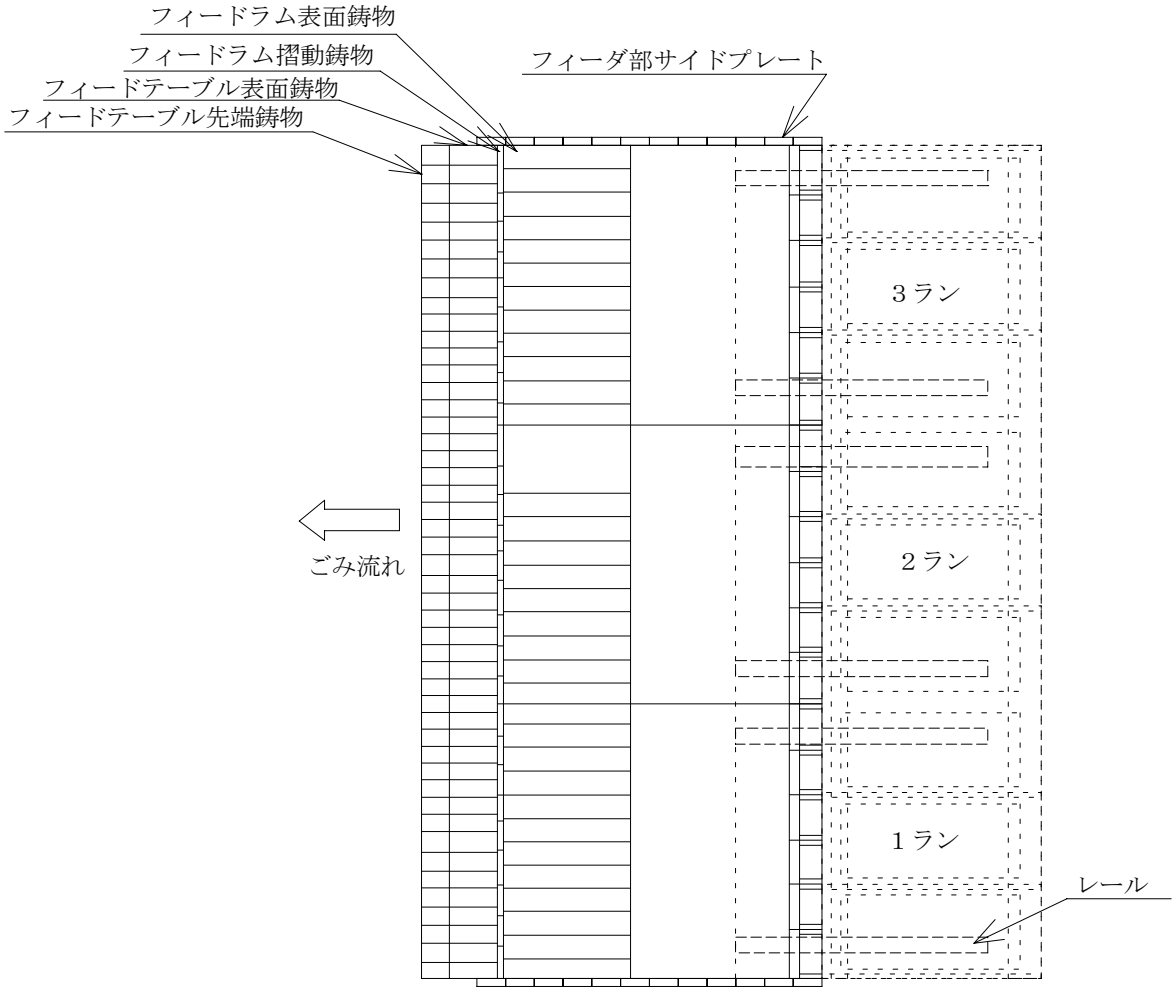

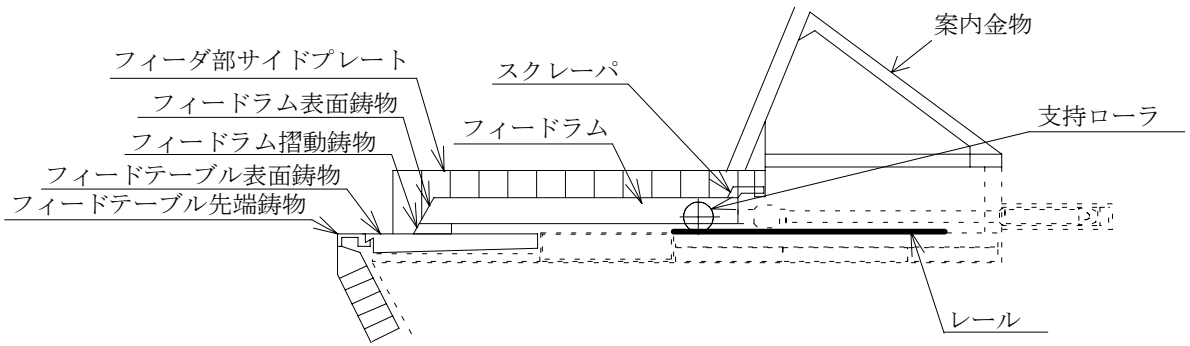

複写禁止

フィーダー割付参考図

業務名	発寒清掃工場焼却設備中間整備業務	図番
図面名	供給フィーダ点検整備 割付参考図	13

必要資材

#	品名	規格	数量	備考
①	ダフニーエポネクスSR	No.2	200g	支給
②	ダフニースーパーギヤオイル	#100	1L	支給
③	減速機電動機(カップリング含む)	GMS-4P-0.75K-1/10*PG	2台	支給
④	ポテンションメータ	-	2個	支給
⑤	リミットスイッチ	ZC-Q2255	6個	支給

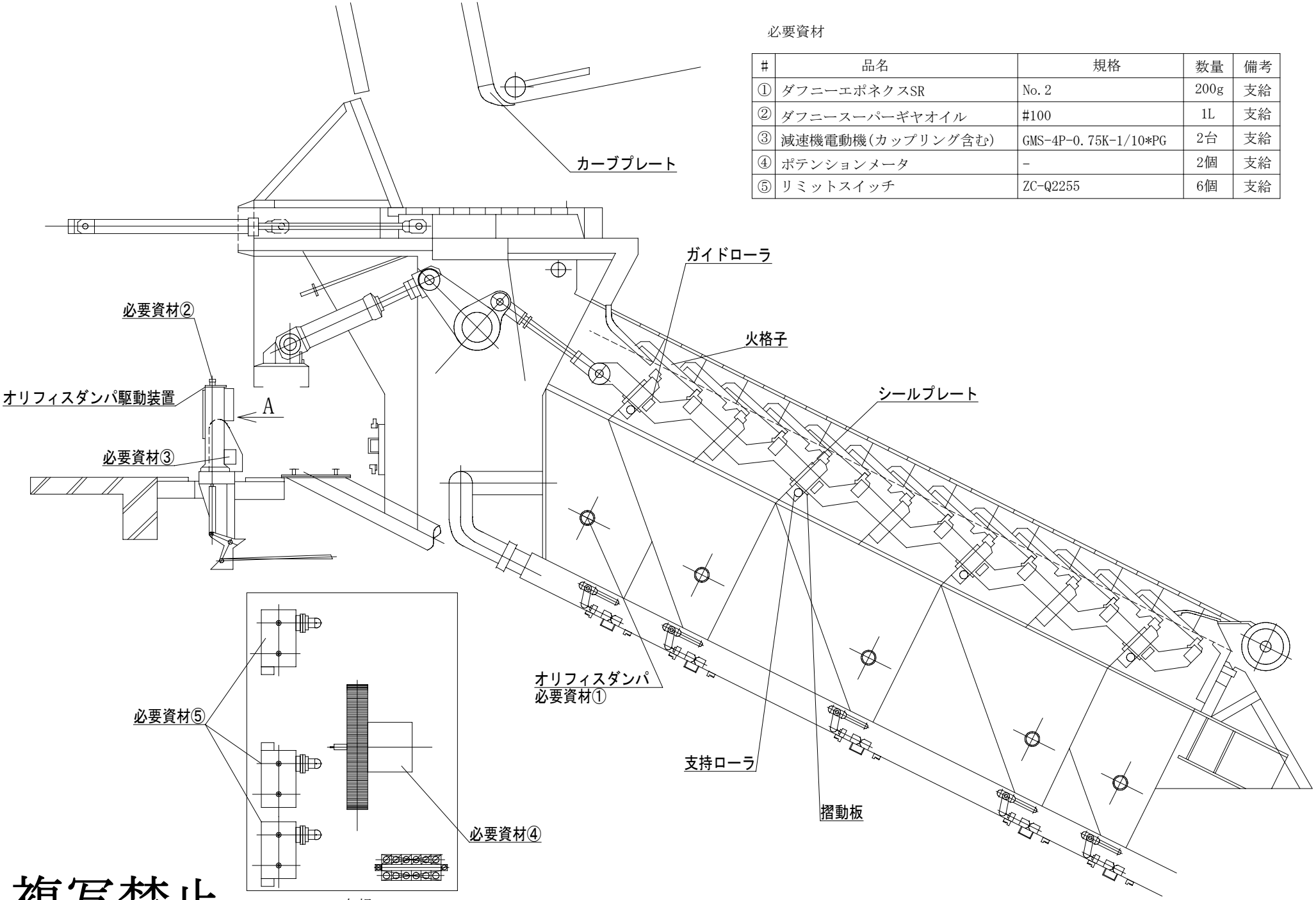

A矢視
(駆動装置裏側)

複写禁止

業務名	発寒清掃工場焼却設備中間整備業務	図番
図面名	ストーカ点検整備	14

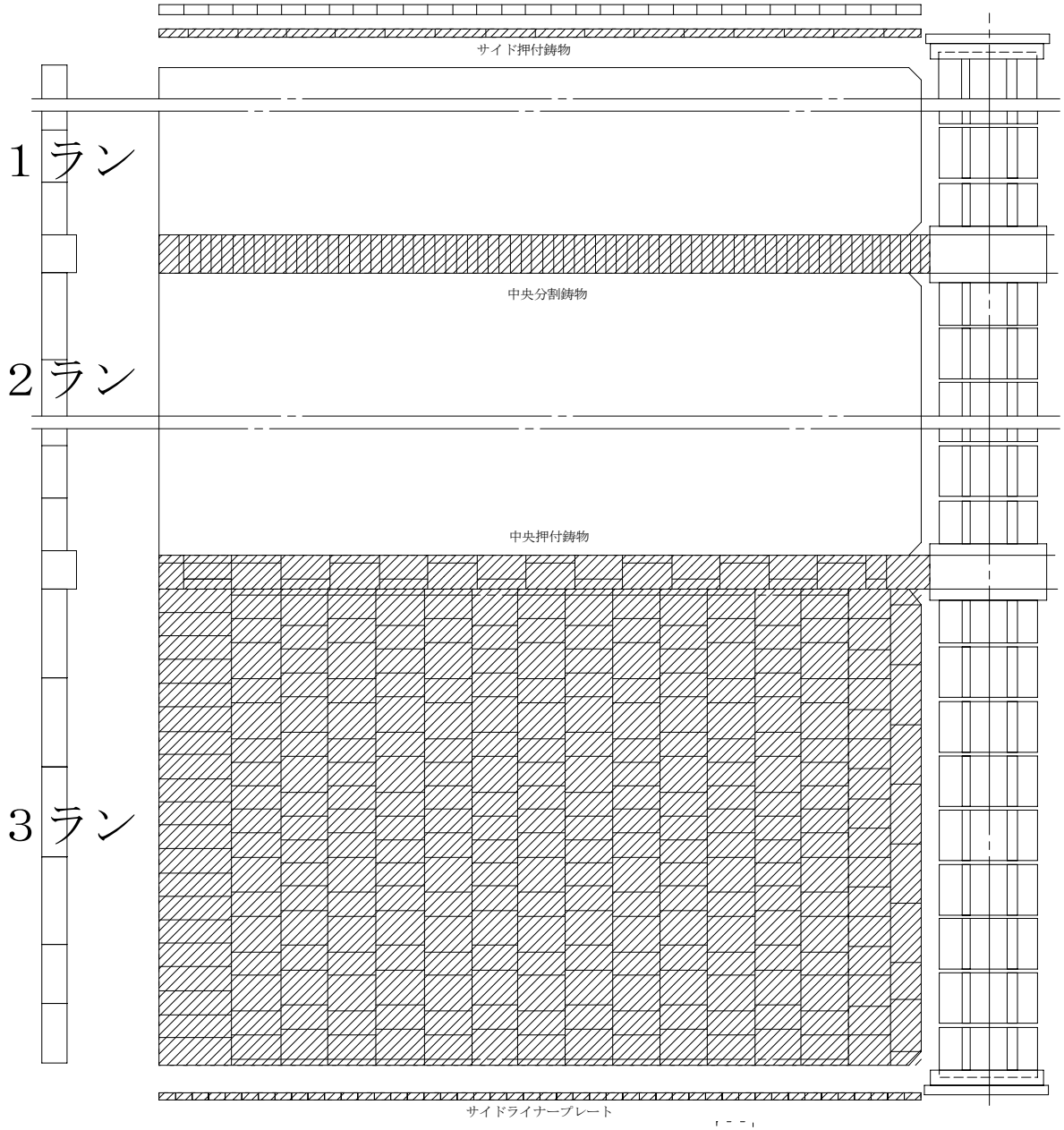

必要資材

#	品名	規格	数量	備考
①	火格子	F4681XR	5本	支給
②	火格子	F4681XL	5本	支給

：点検範囲
（火格子については
2ラン、3ランも同様）

複写禁止

ストーカ割付参考図

業務名	発寒清掃工場焼却設備中間整備業務	図番 15
図面名	ストーカ点検整備　1号火格子点検箇所	

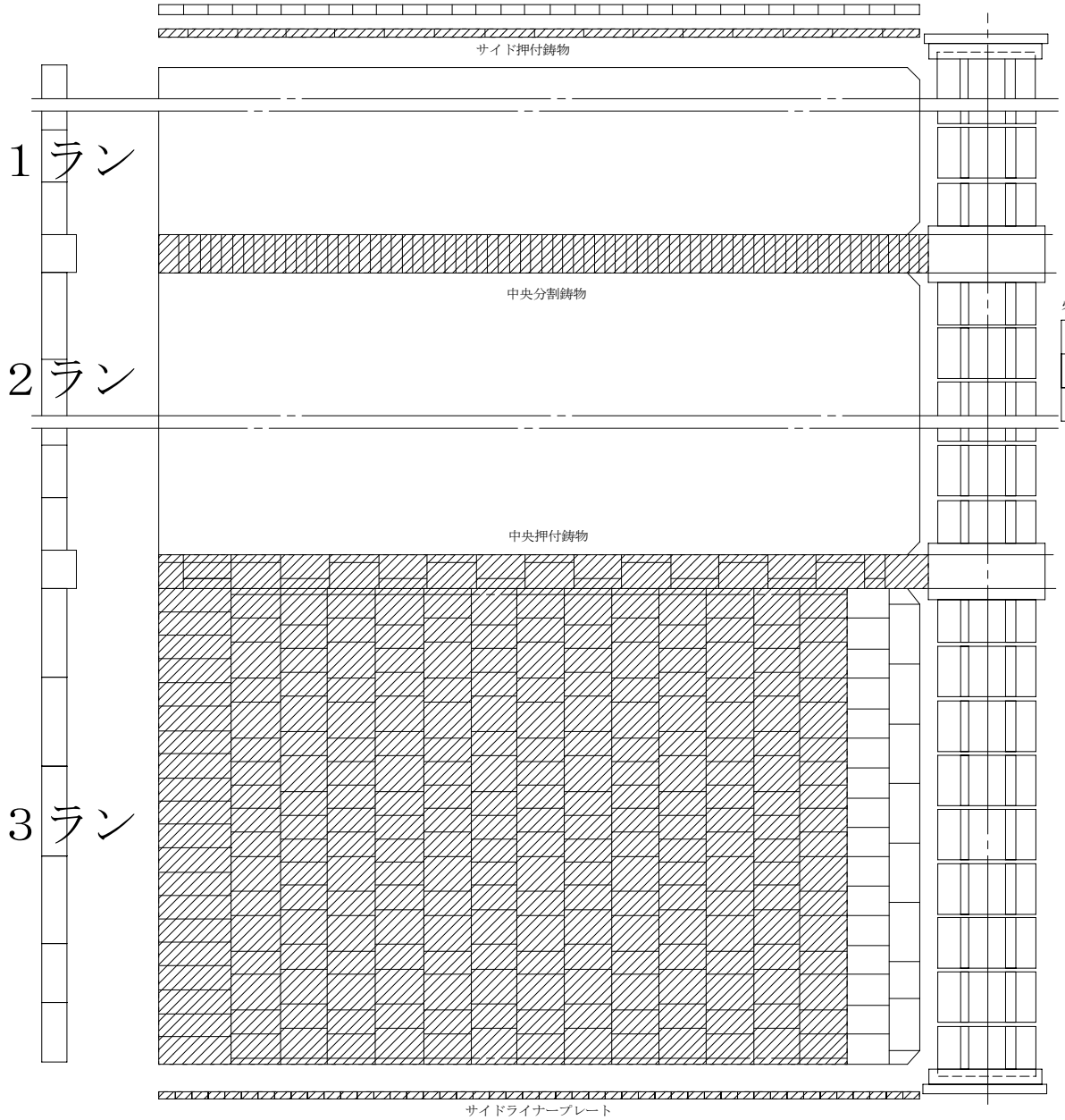

必要資材

#	品名	規格	数量	備考
①	火格子	F4681XR	5本	支給
②	火格子	F4681XL	5本	支給

：点検範囲
（火格子については
2ラン、3ランも同様）

複写禁止

ストーカ割付参考図

業務名	発寒清掃工場焼却設備中間整備業務	図番
図面名	ストーカ点検整備　2号火格子点検箇所	16

必要資材

#	品名	規格	数量	備考
①	土嚢袋	－	3000枚	

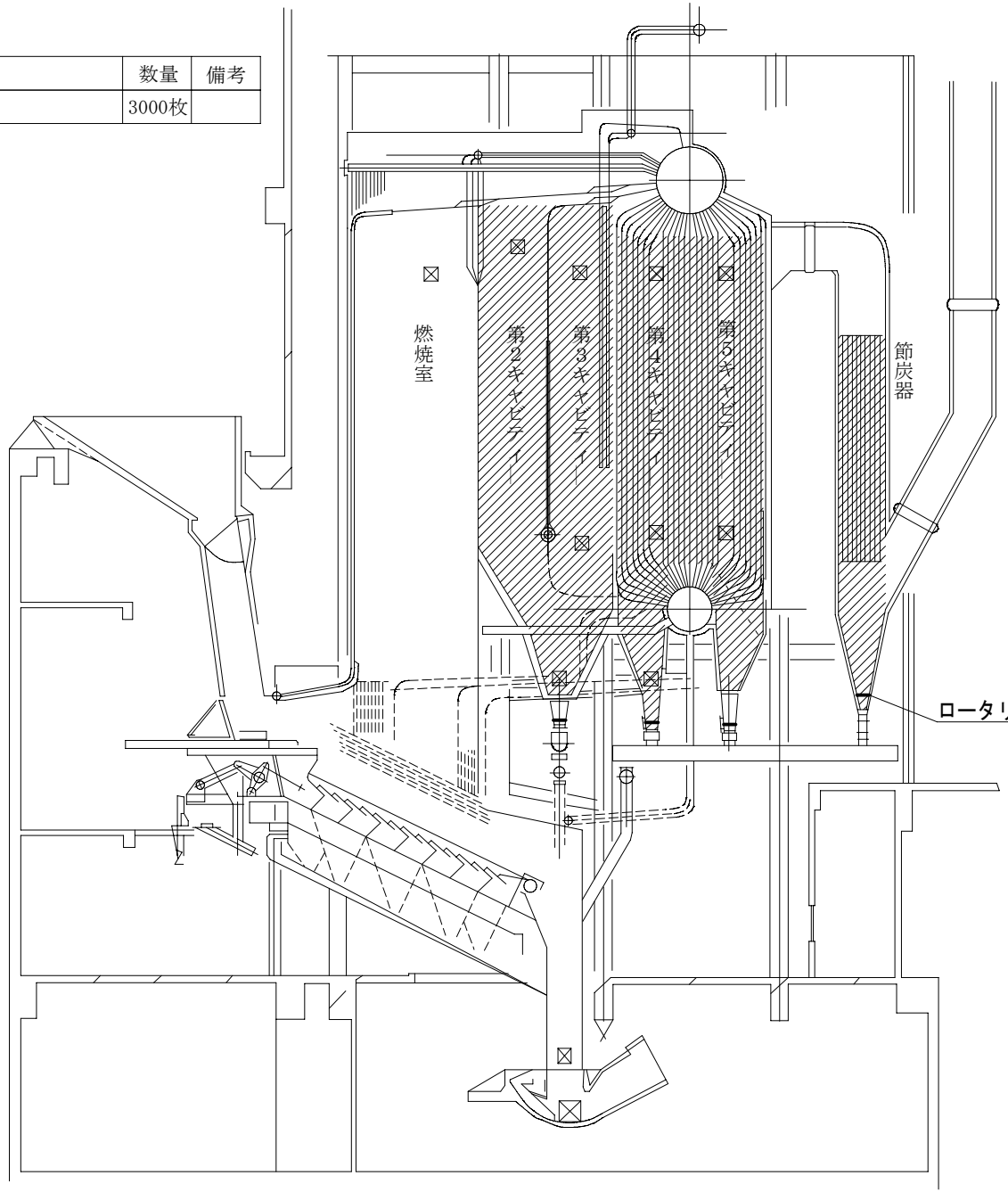

⊠：点検口

▨：清掃範囲

複写禁止

業務名	発寒清掃工場焼却設備中間整備業務	図番
図面名	ボイラ水管・節炭器外部点検清掃	17

必要資材

#	品名	規格	数量	備考
①	マンホールガスケット	T/#1804	2枚	支給

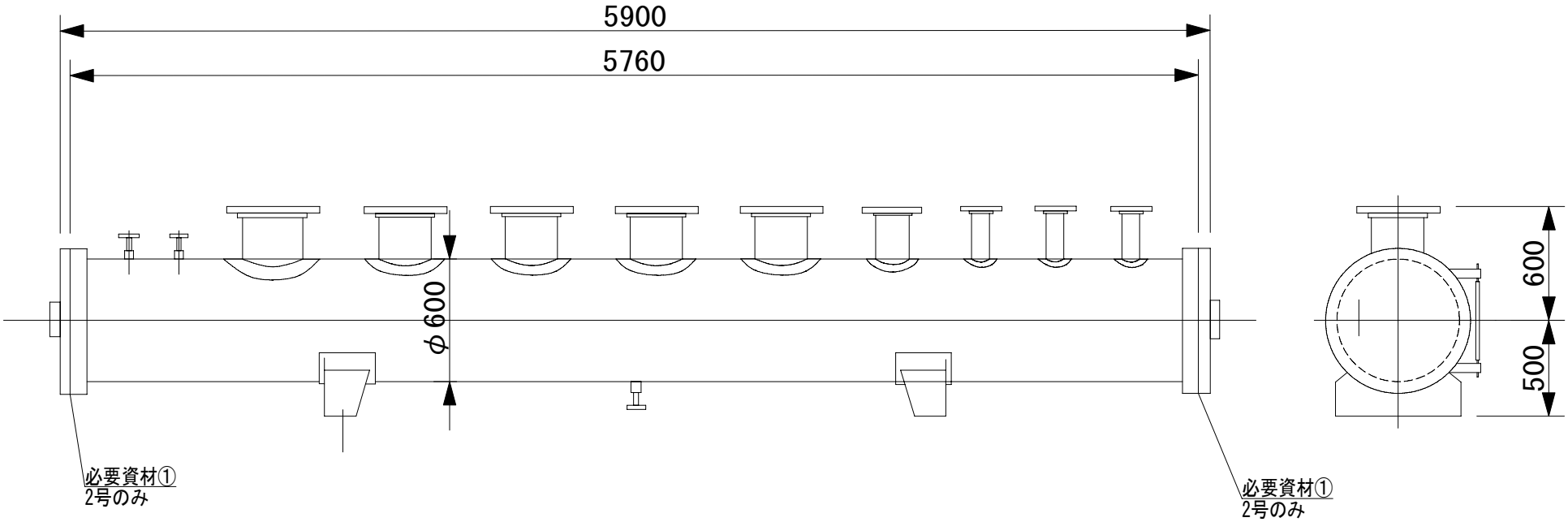

複写禁止

業務名	発寒清掃工場焼却設備中間整備業務	図番
図面名	高圧蒸気溜点検整備	18

必要資材

#	品名	規格	数量	備考
①	マンホールガスケット	T/#1120	2枚	支給

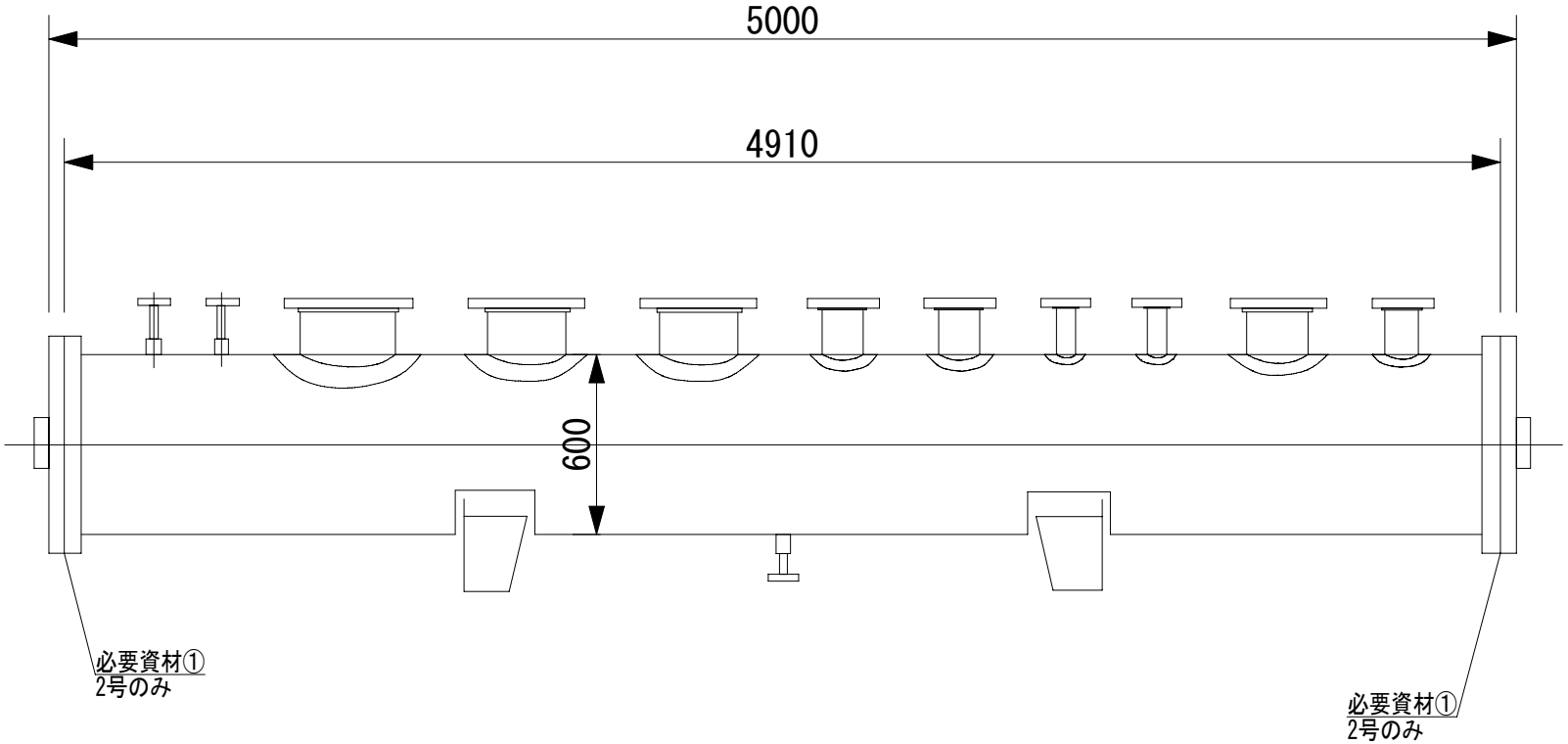

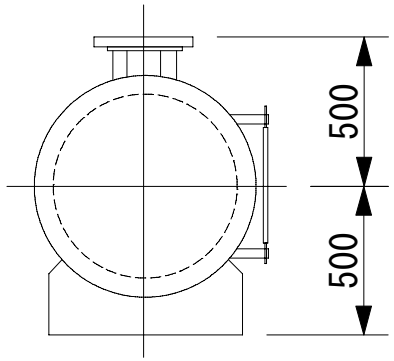

複写禁止

業務名	発寒清掃工場焼却設備中間整備業務	図番
図面名	抽気蒸気溜点検整備	19

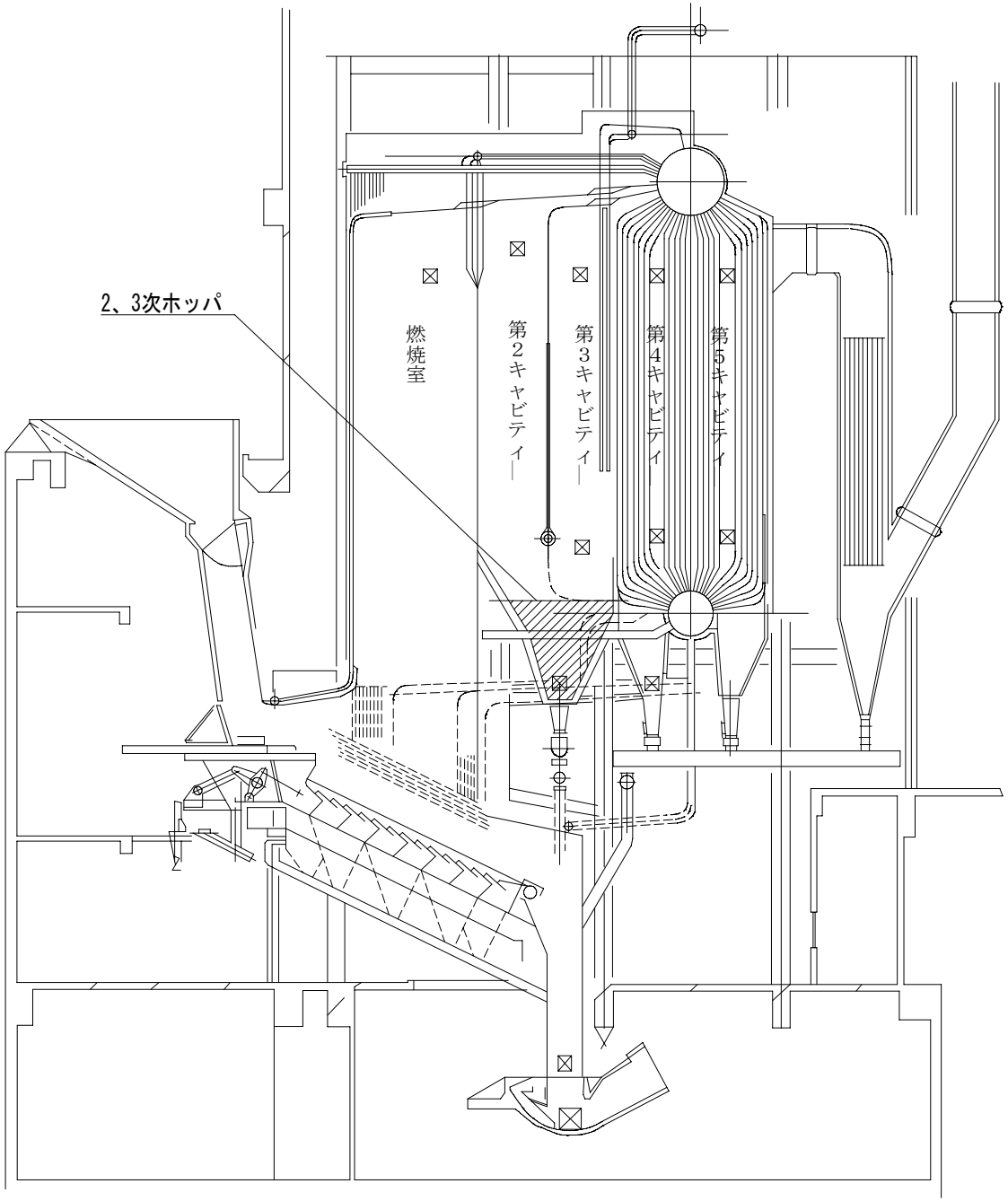

：目地交換・点検範囲

複写禁止

業務名	発寒清掃工場焼却設備中間整備業務	図番
図面名	2,3下ホッパ点検整備（縦断面図）	20

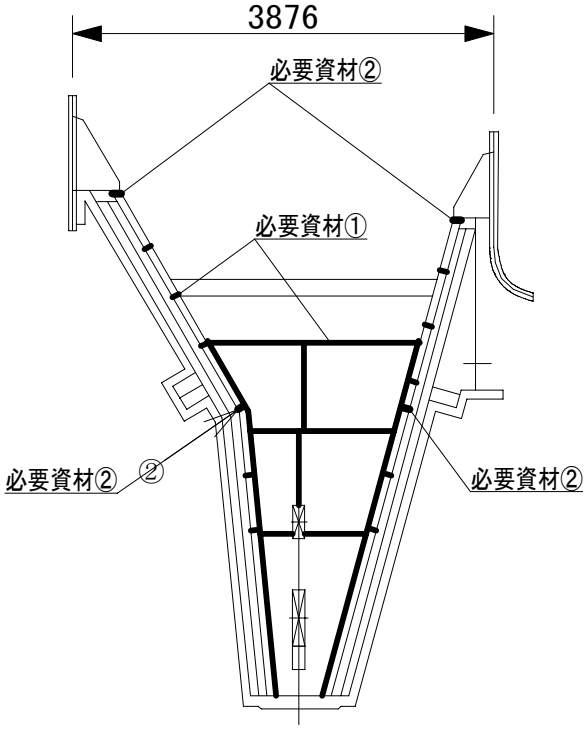

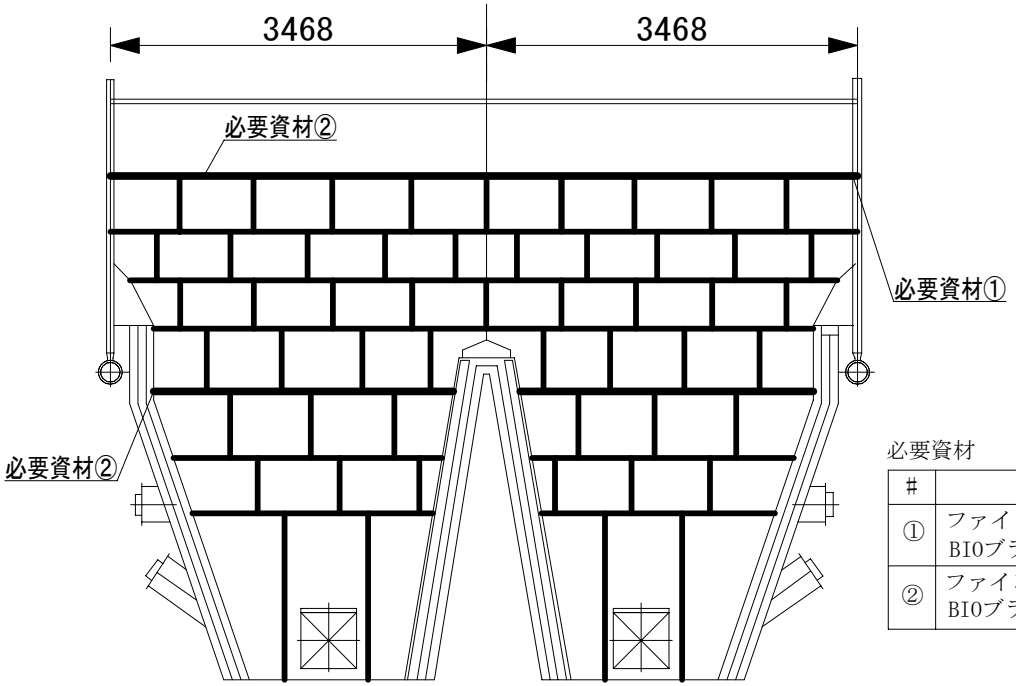

必要資材

#	品名	規格	数量	備考
①	ファインフレックス BIOブランケット	T/#5615-130 25×600×1200	20枚	支給
②	ファインフレックス BIOブランケット	T/#5615-130 50×600×1200	4枚	支給

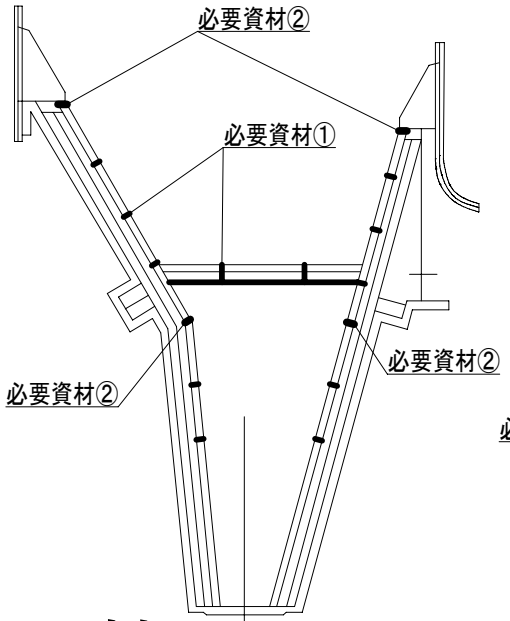

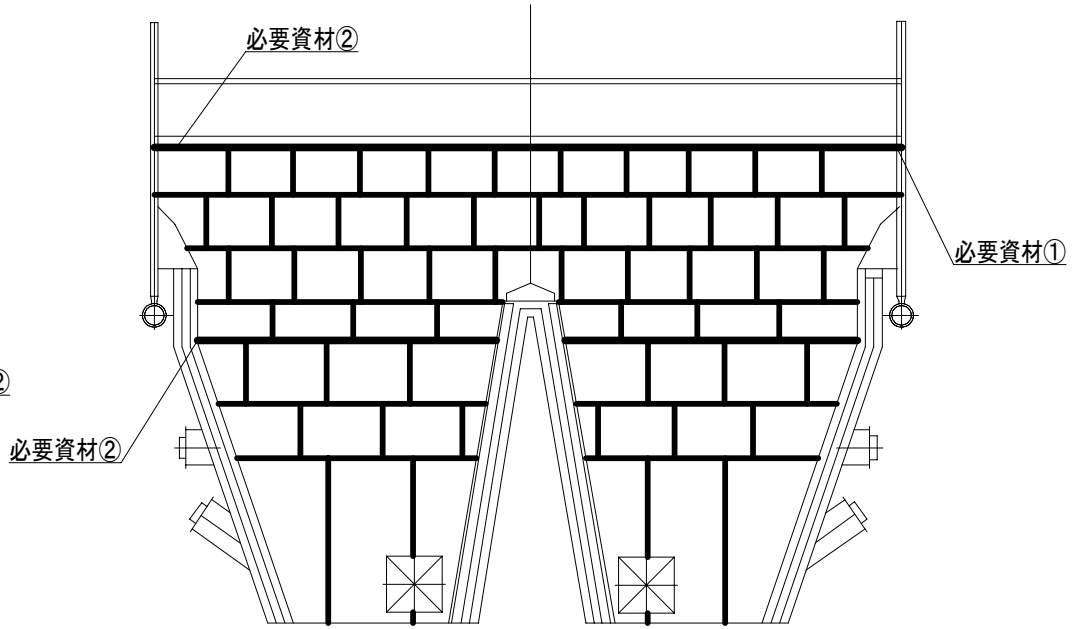

━━ ：目地交換箇所

複写禁止

業務名	発寒清掃工場焼却設備中間整備業務	図番
図面名	2,3下ホッパ点検整備　目地材交換箇所	21

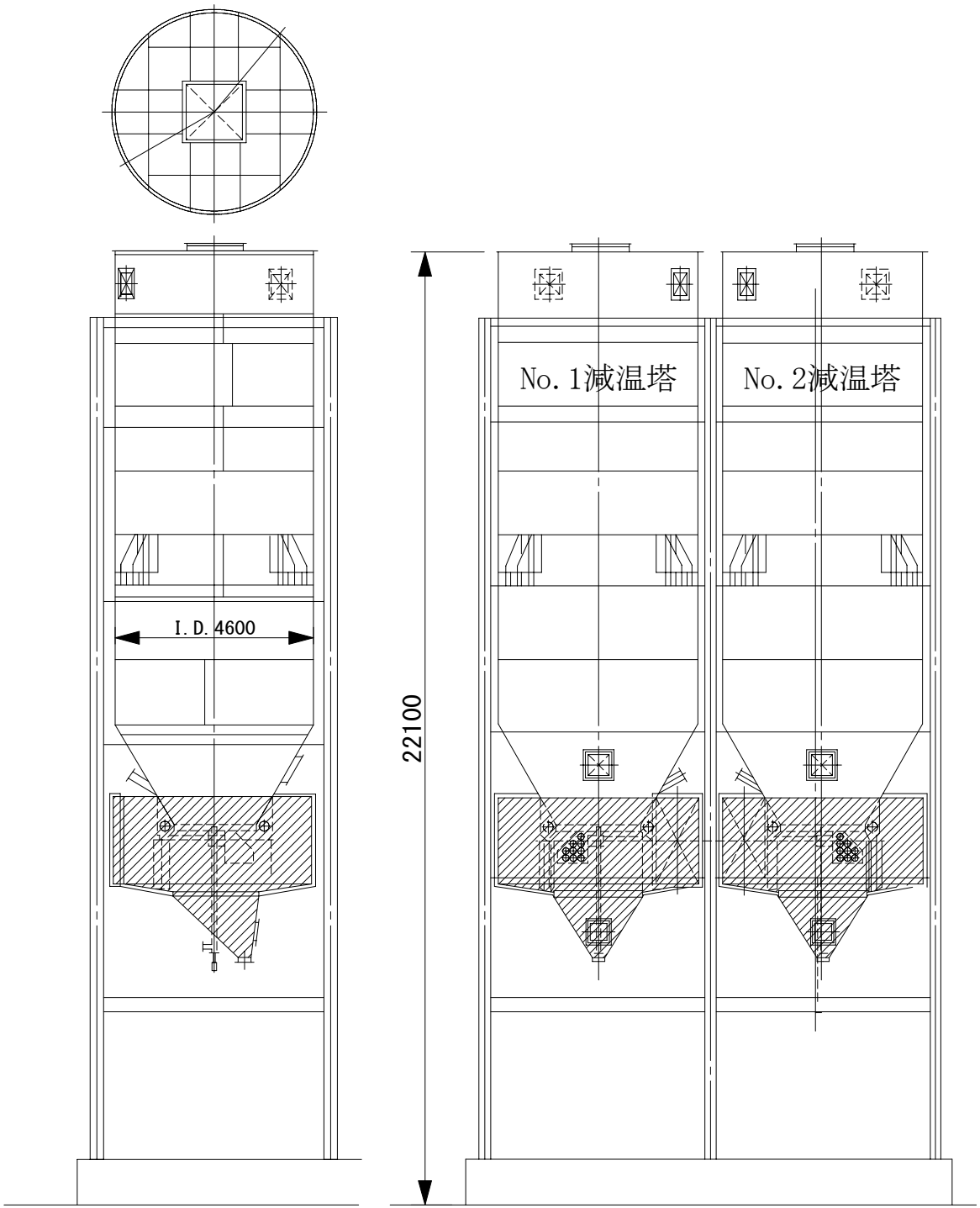

：清掃範囲

複写禁止

業務名	発寒清掃工場焼却設備中間整備業務	図番
図面名	減温塔点検整備	22

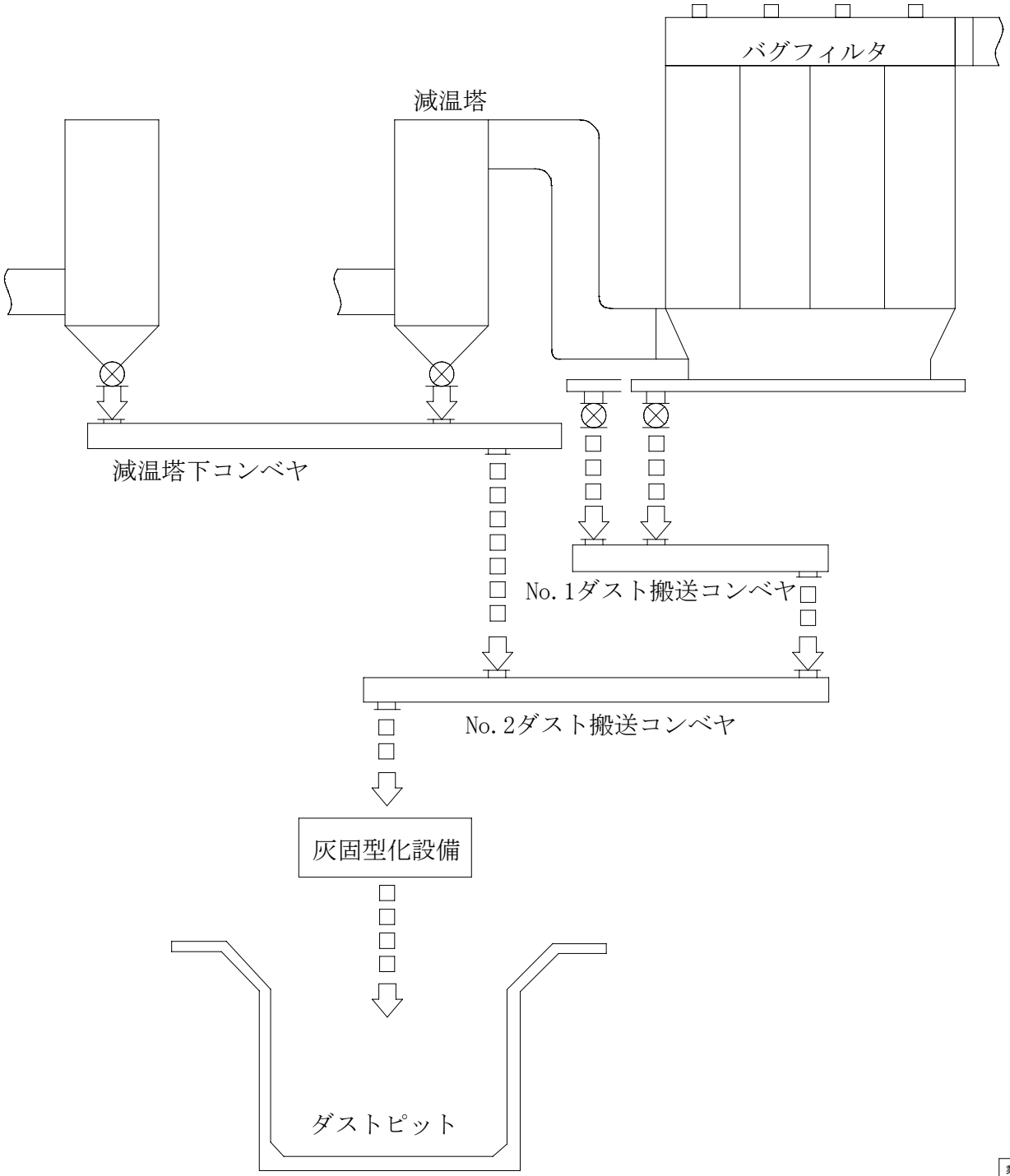

複写禁止

業務名	発寒清掃工場焼却設備中間整備業務	図番
図面名	灰固型化処理フロー図	23

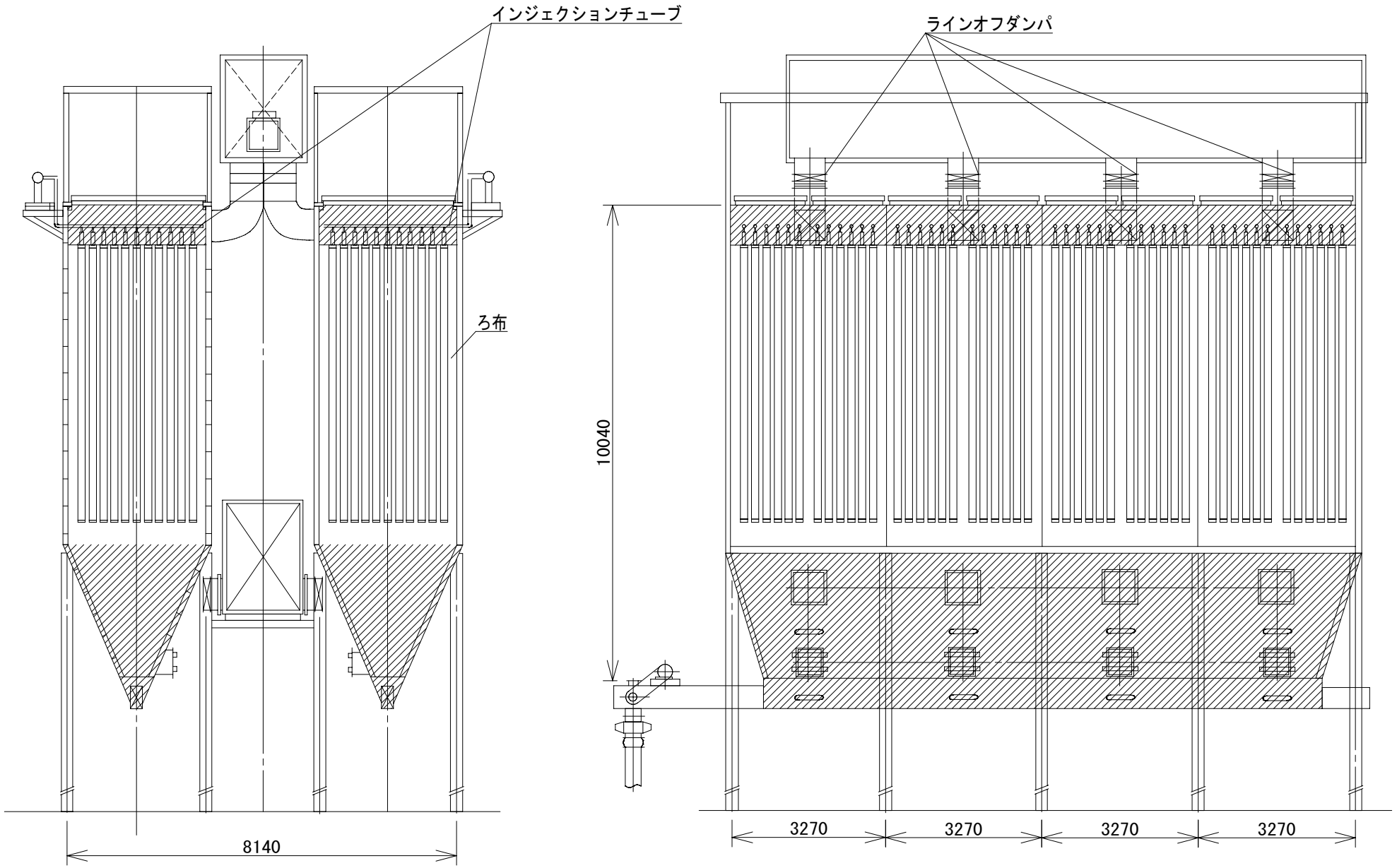

複写禁止

：清掃範囲

業務名	発寒清掃工場焼却設備中間整備業務	図番
図面名	バグフィルタ点検整備	24

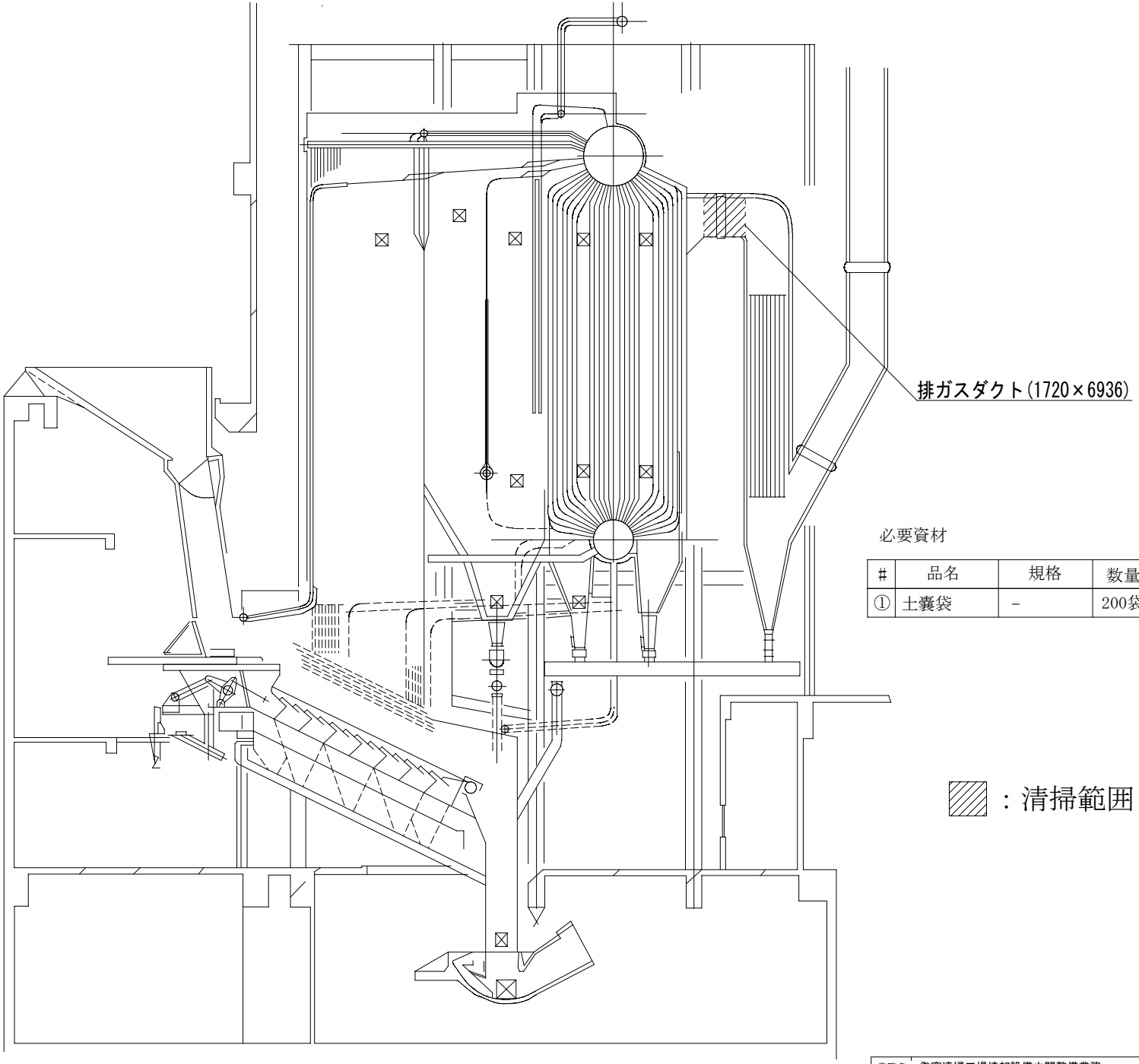

必要資材

#	品名	規格	数量	備考
①	土嚢袋	-	200袋	

：清掃範囲

複写禁止

業務名	発寒清掃工場焼却設備中間整備業務	図番	25
図面名	排ガスダクト点検清掃		

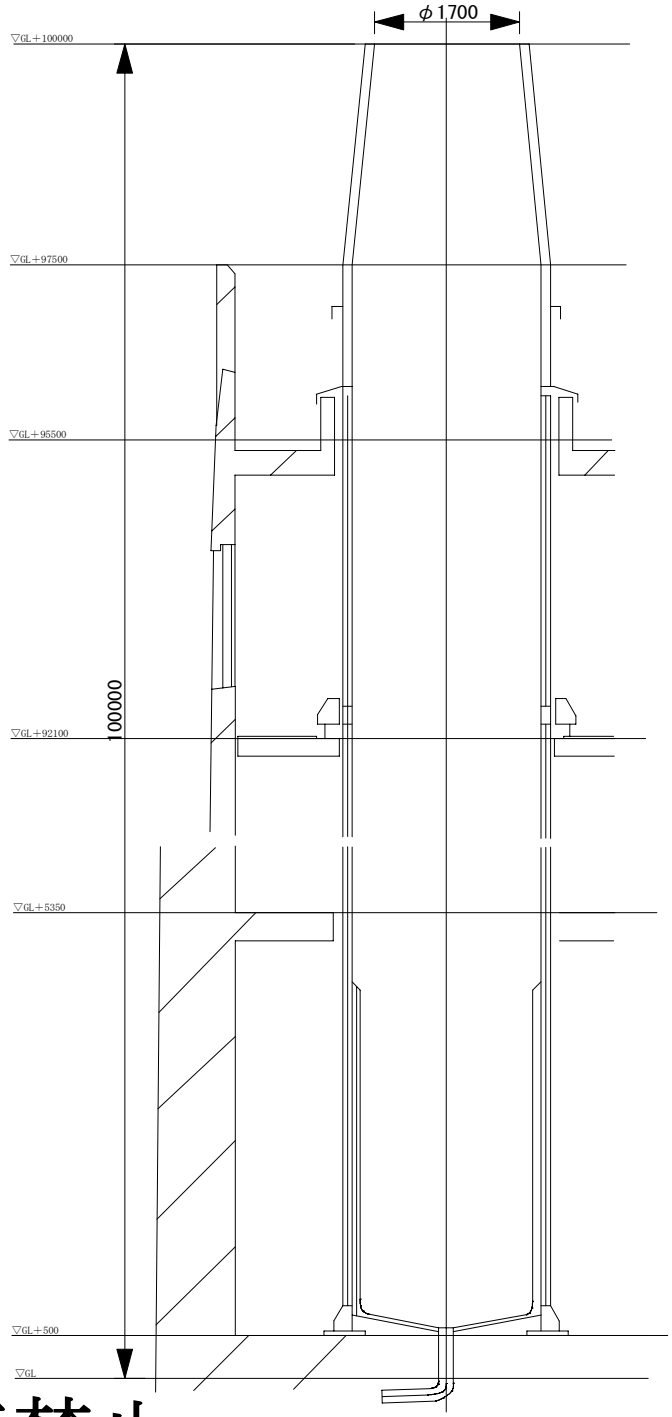

必要資材

#	品名	規格	数量	備考
①	煙突養生シート	－	2枚	支給

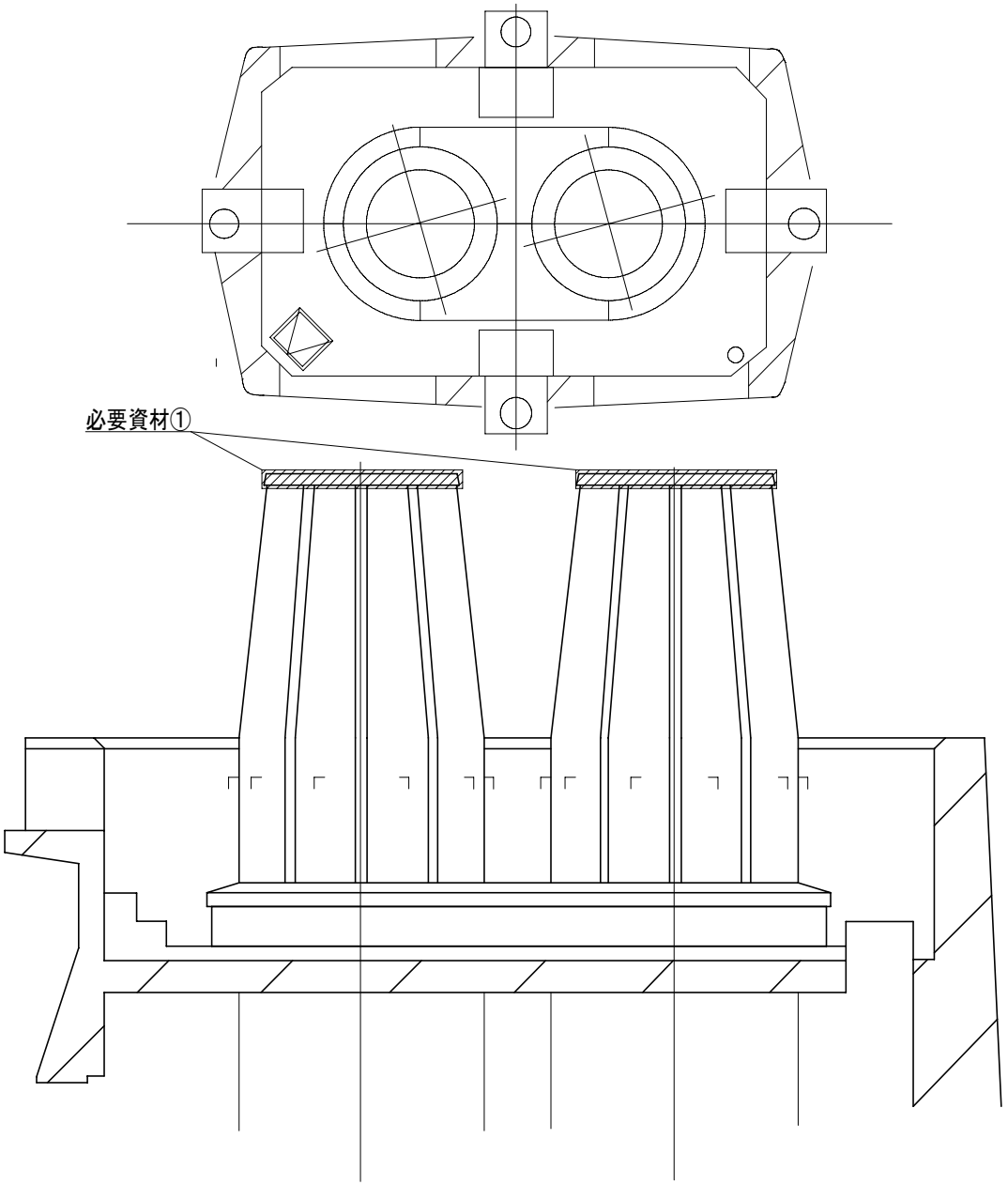

複写禁止

業務名	発寒清掃工場焼却設備中間整備業務	図番
図面名	煙突保護作業	26

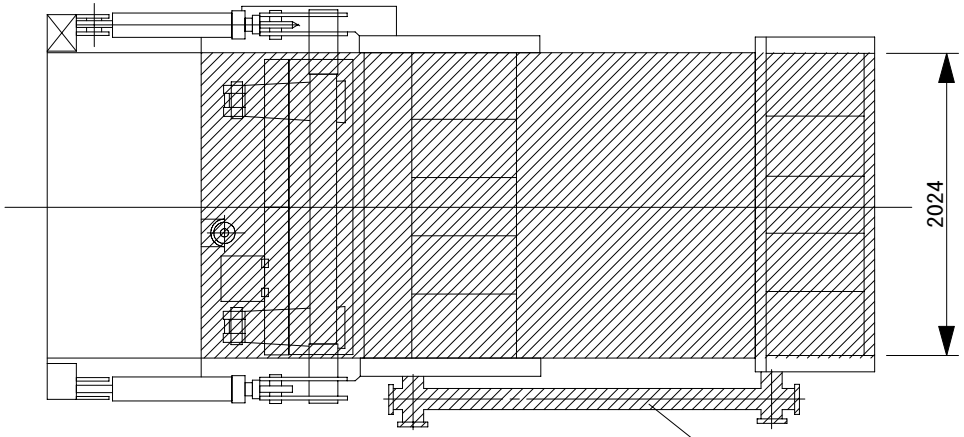

清掃体積

(0.857+2.075+2.142)×2.024×1.11

≒11.39　m3

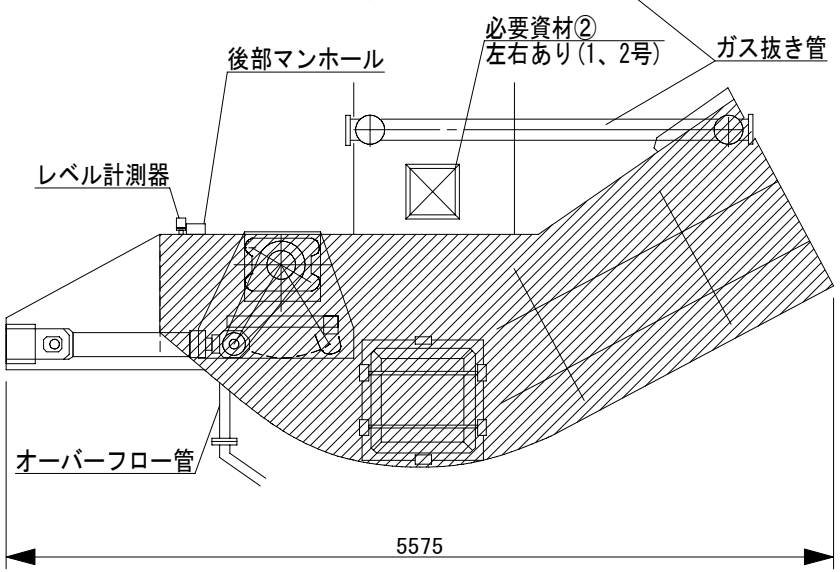

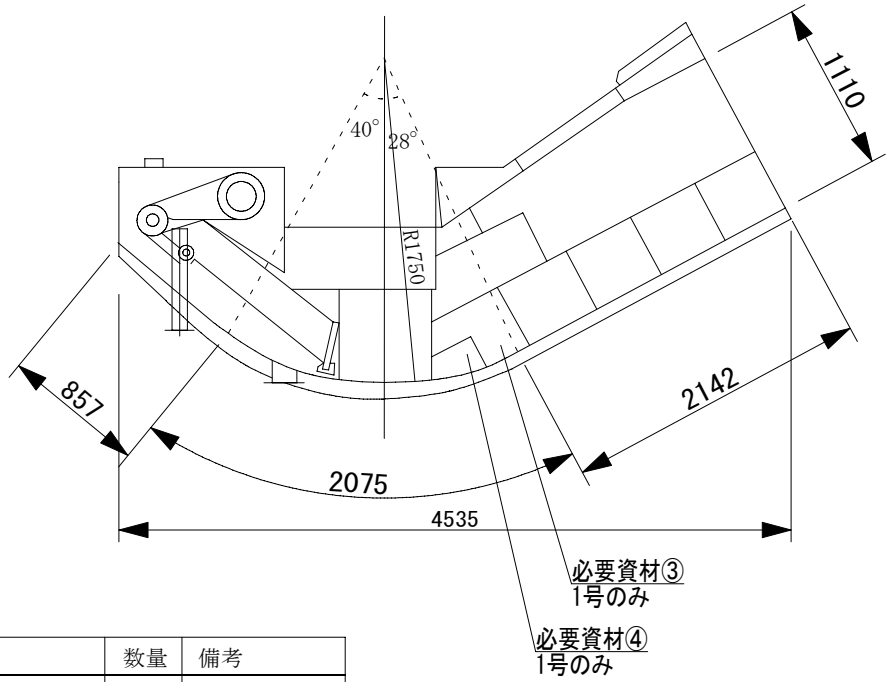

必要資材

#	品名	規格	数量	備考
①	土嚢袋	-	200袋	(1、2号)
②	マンホールガスケット	T/1995 2.0t 550/500×470/420×B25	4枚	支給(1、2号)
③	ライナープレート	E部	2枚	支給(1号)
④	ライナープレート	F部	2枚	支給(1号)

複写禁止

：清掃範囲

業務名	発寒清掃工場焼却設備中間整備業務	図番
図面名	灰押出装置点検整備	27

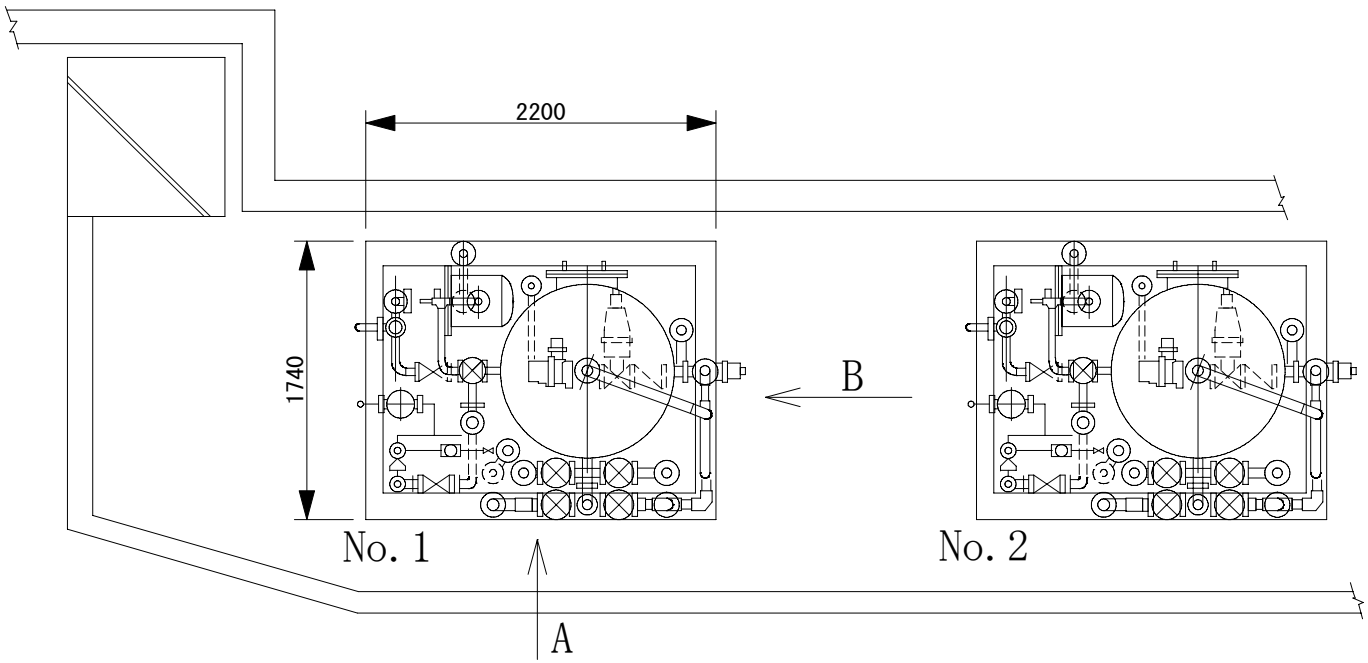

必要資材

#	品名	規格	数量	備考
①	マンホールガスケット	φ410×φ510×6t　NR	2枚	支給
②	陽イオン交換樹脂	マラソンC	77L	支給
③	陰イオン交換樹脂	マラソンA2	308L	支給
④	ガスケット	EPDM 10k-50A	4枚	支給

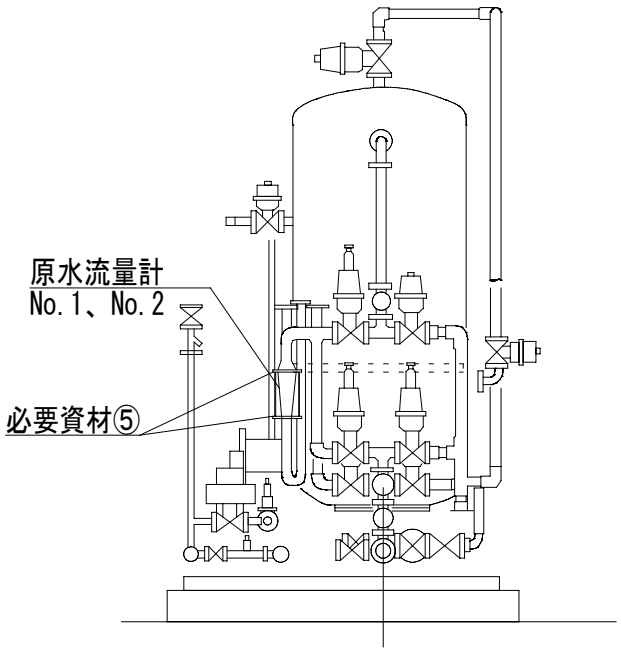

A矢視

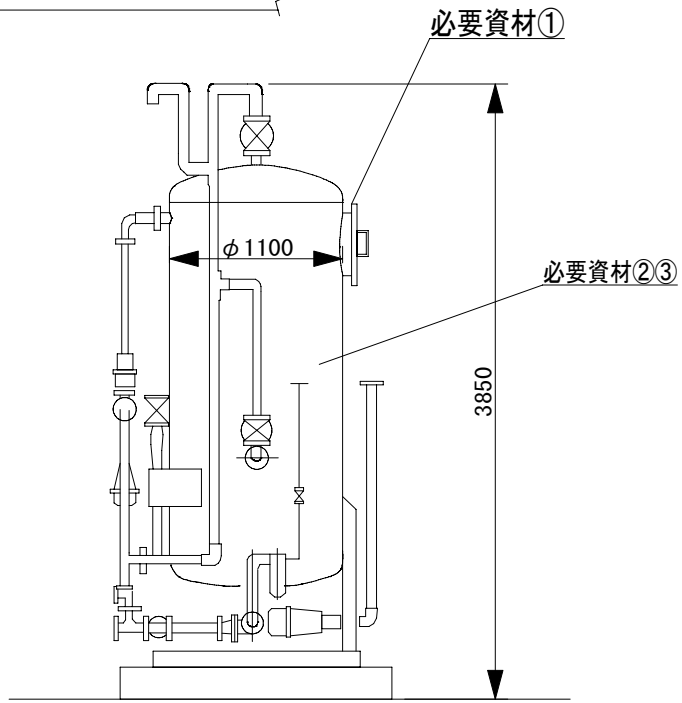

B矢視

複写禁止

業務名	発寒清掃工場焼却設備中間整備業務	図番
図面名	純水装置点検整備　イオン交換塔	28

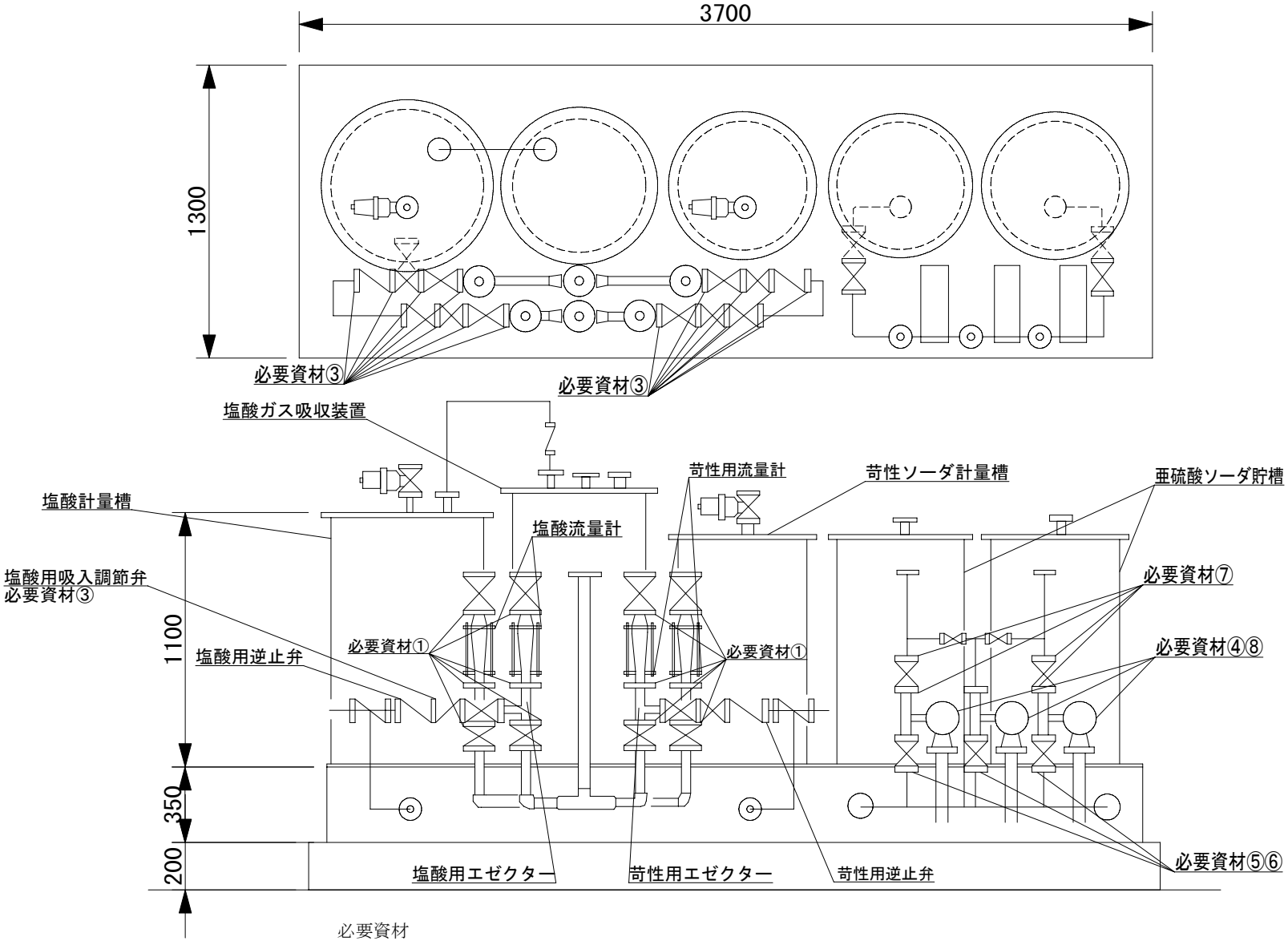

必要資材

#	品名	規格	数量	備考
①	ガスケット	EPDM　10k-25A	12枚	支給
②	ガスケット	EPDM　10k-20A	16枚	支給
③	塩酸用吸入調節弁	DV151FFJ　20A	2個	支給
④	亜硫酸ソーダポンプ	CR-1N PFC-FD/FD-ZTO型(特殊品) 0.1kW 420V 50Hz	3台	支給

#	品名	規格	数量	備考
⑤	ボルト	M8×30L	12本	支給
⑥	ナット	M8	12個	支給
⑦	ガスケット	EPDM　10k-15A	6枚	支給
⑧	KPF管	1.5m（ブッシング含む）	3組	支給

複写禁止

業務名	発寒清掃工場焼却設備中間整備業務	図番
図面名	純水装置点検整備　薬品ユニット	29

必要資材

#	品名	規格	数量	備考	#	品名	規格	数量	備考
①	照光押しボタンスイッチ（赤）	idec φ30 ALN22211DNR	16個	支給	⑥	押しボタンスイッチ（緑）	idec φ30 ABN111G	2個	支給
②	照光押しボタンスイッチ（緑）	idec φ30 ALN22211DNG	14個	支給	⑦	セレクタスイッチ	idec φ30 ASN211N	12個	支給
③	照光押しボタンスイッチ（黄）	idec φ30 ALFN22211DNY	5個	支給	⑧	セレクタスイッチ	idec φ30 ASN320N	5個	支給
④	押しボタンスイッチ（黒）	idec φ30 ABN111B	1個	支給	⑨	バーグラフメータリレー	敦賀電気 1914-2-A	1個	支給
⑤	押しボタンスイッチ（赤）	idec φ30 ABN111R	6個	支給					

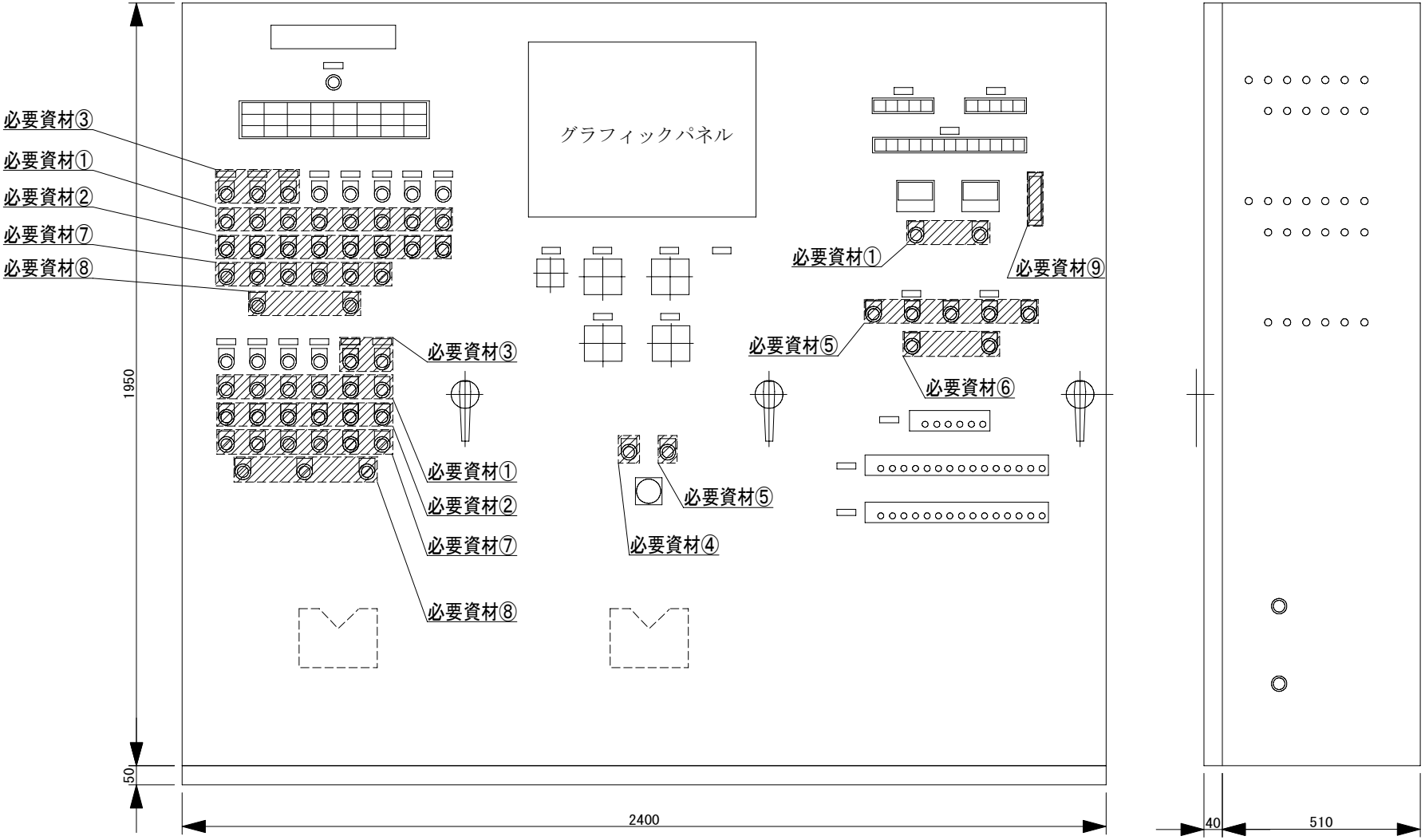

複写禁止

業務名	発寒清掃工場焼却設備中間整備業務	図番
図面名	純水装置点検整備　電気盤機器配置図	30

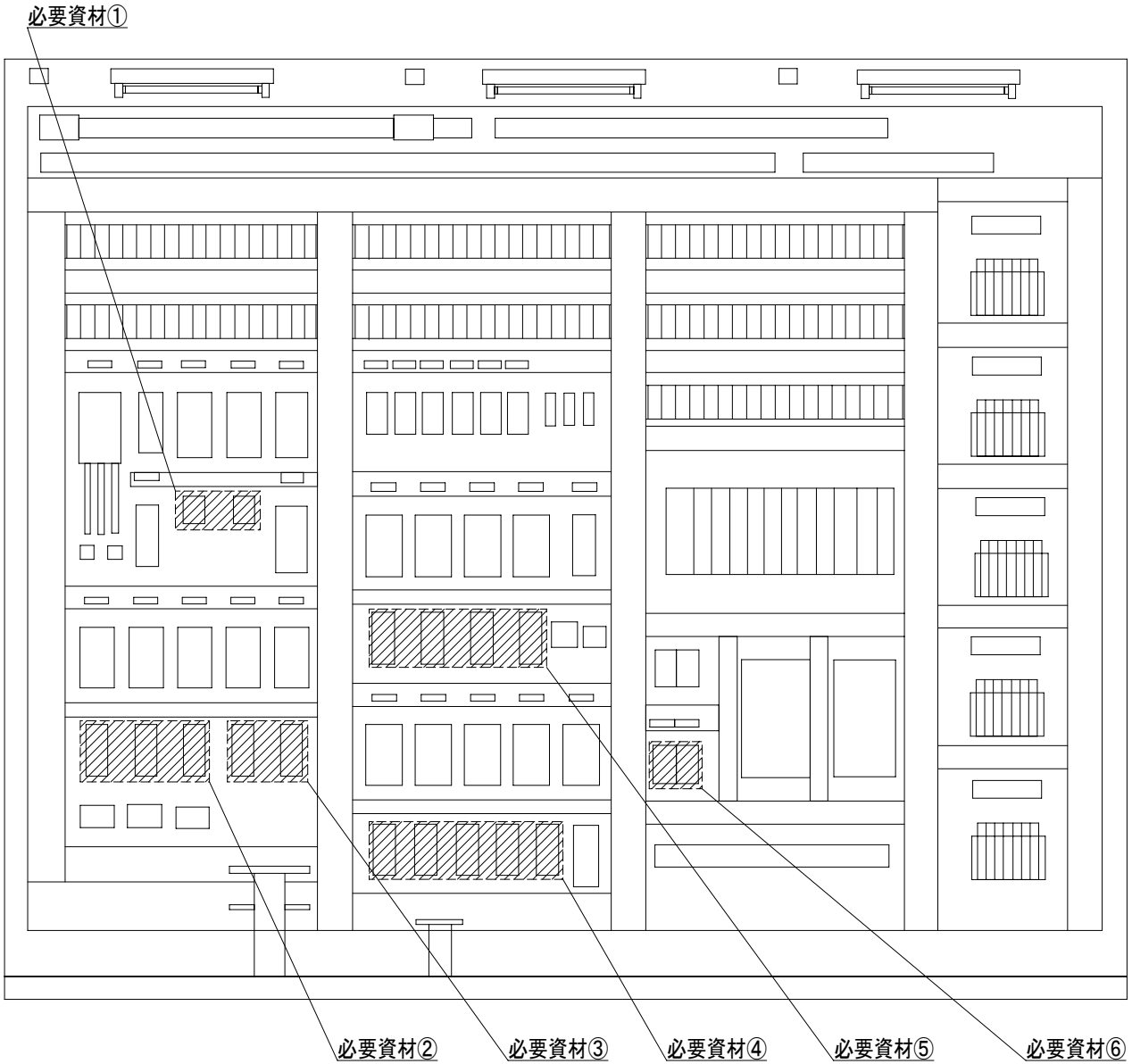

必要資材

#	品名	規格	数量	備考
①	電磁接触器	三菱電機 S-T10	2個	支給
②	電磁開閉器	三菱電機 MSO-T10 ヒータ呼び11A	3個	支給
③	電磁開閉器	三菱電機 SW-03 ヒータ呼び5A	2個	支給
④	電磁開閉器	三菱電機 MSO-T20 ヒータ呼び0.7A	4個	支給
⑤	電磁開閉器	三菱電機 MSO-T20 ヒータ呼び0.35A	5個	支給
⑥	タイマー	OMRON H3CR-A8	2個	支給

複写禁止

業務名	発寒清掃工場焼却設備中間整備業務	図番
図面名	純水装置点検整備　電気盤内部配置図	31

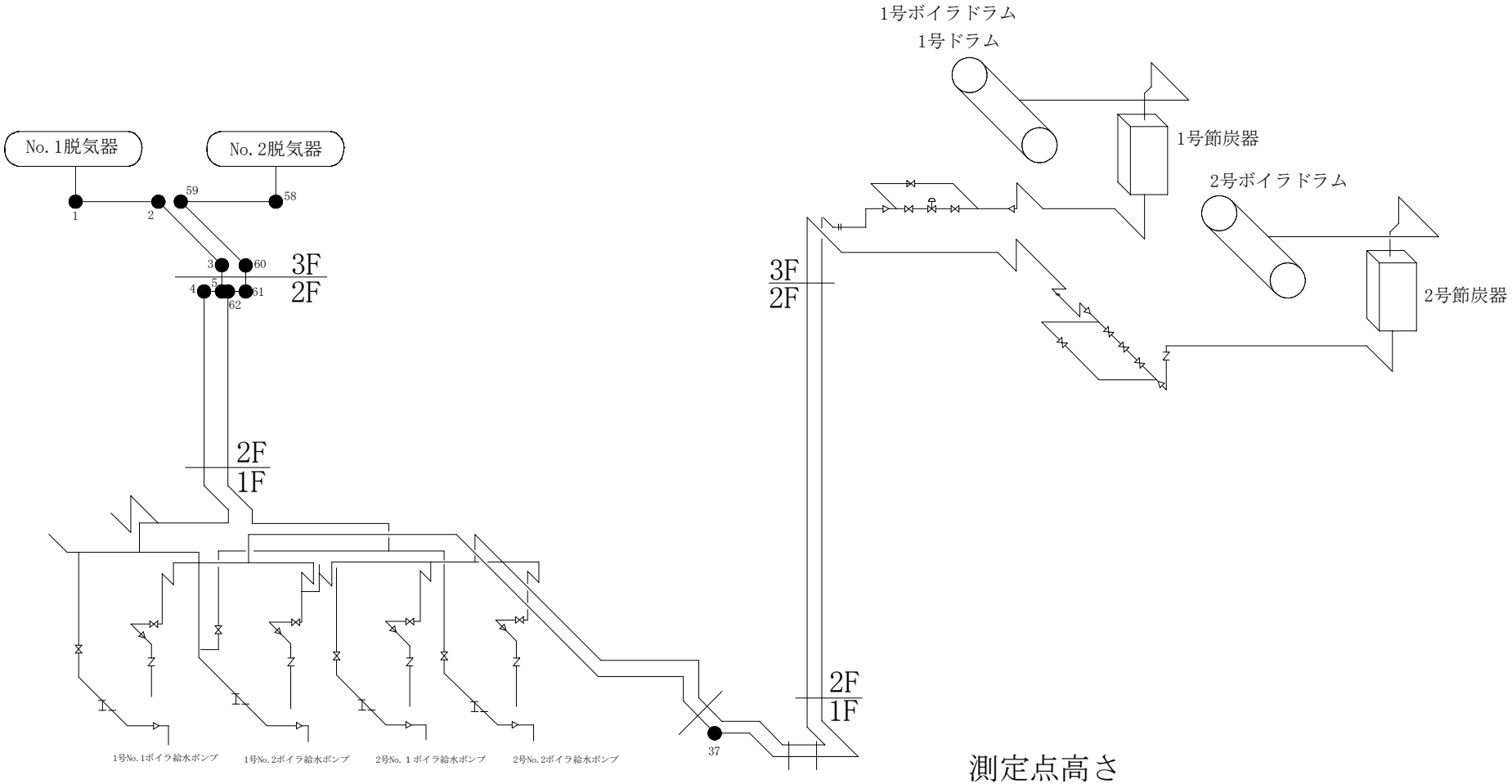

測定点高さ

・1～3、58～60：2FL(1FL+5500)+4800

・4、5、61、62：1FL+3400

・　　37　　：3FL(1FL+11000)+400

●：肉厚測定箇所（計11箇所）

複写禁止

業務名	発寒清掃工場焼却設備中間整備業務	図番
図面名	ボイラ給水配管肉厚測定	32

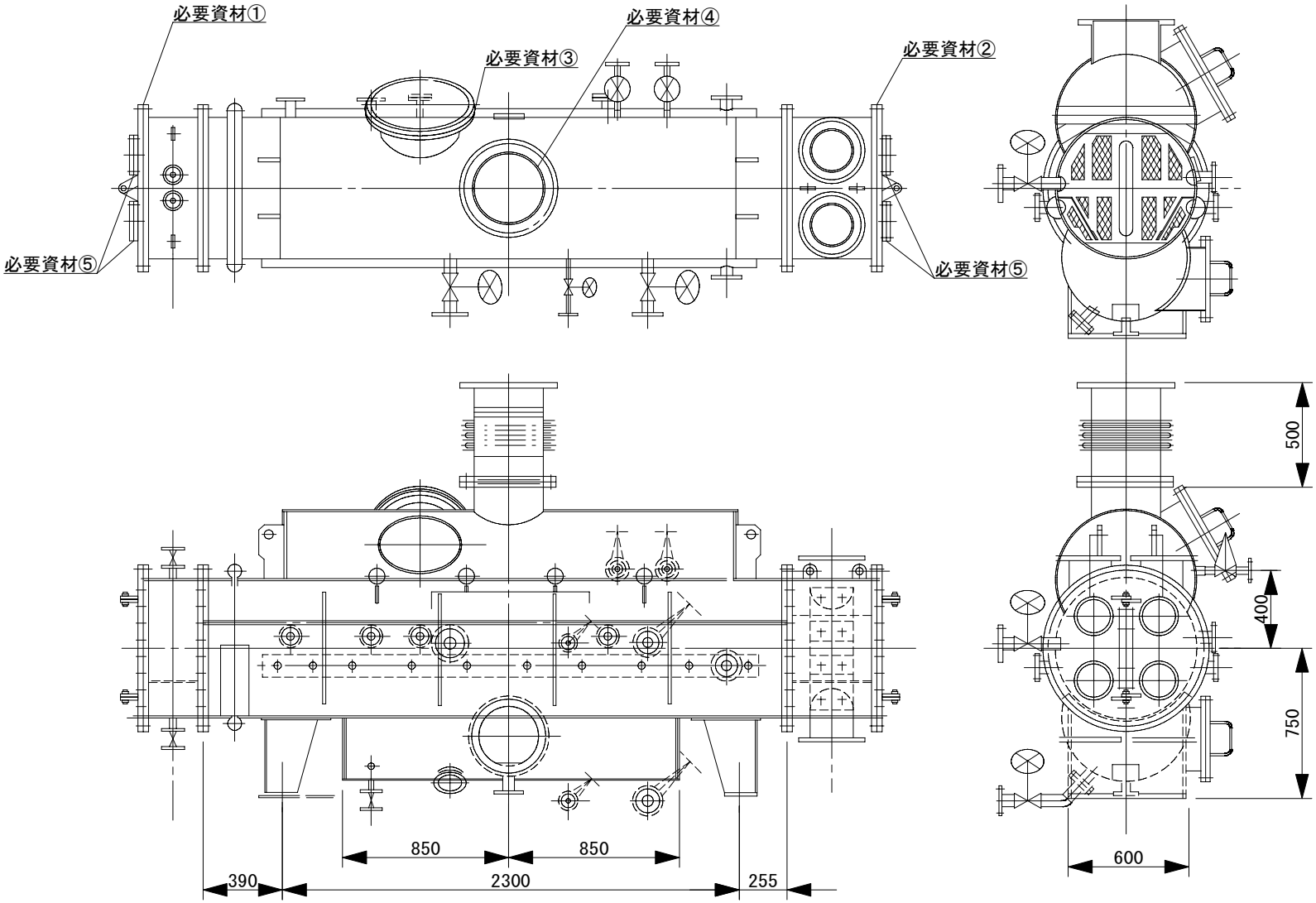

必要資材

#	品名	規格	数量	備考
①	シートガスケット	T/#1995 φ840×3t(P/N23)	1枚	支給
②	シートガスケット	T/#1995 φ840×3t(P/N25)	1枚	支給
③	シートガスケット	T/#1995 5k-400A 1.5t FF	1枚	支給
④	シートガスケット	T/#1995 5k-300A 1.5t FF	1枚	支給
⑤	シートガスケット	T/#1995 5k-100A 1.5t FF	6枚	支給

複写禁止

業務名	発寒清掃工場焼却設備中間整備業務	図番
図面名	水冷コンデンサ点検整備	33

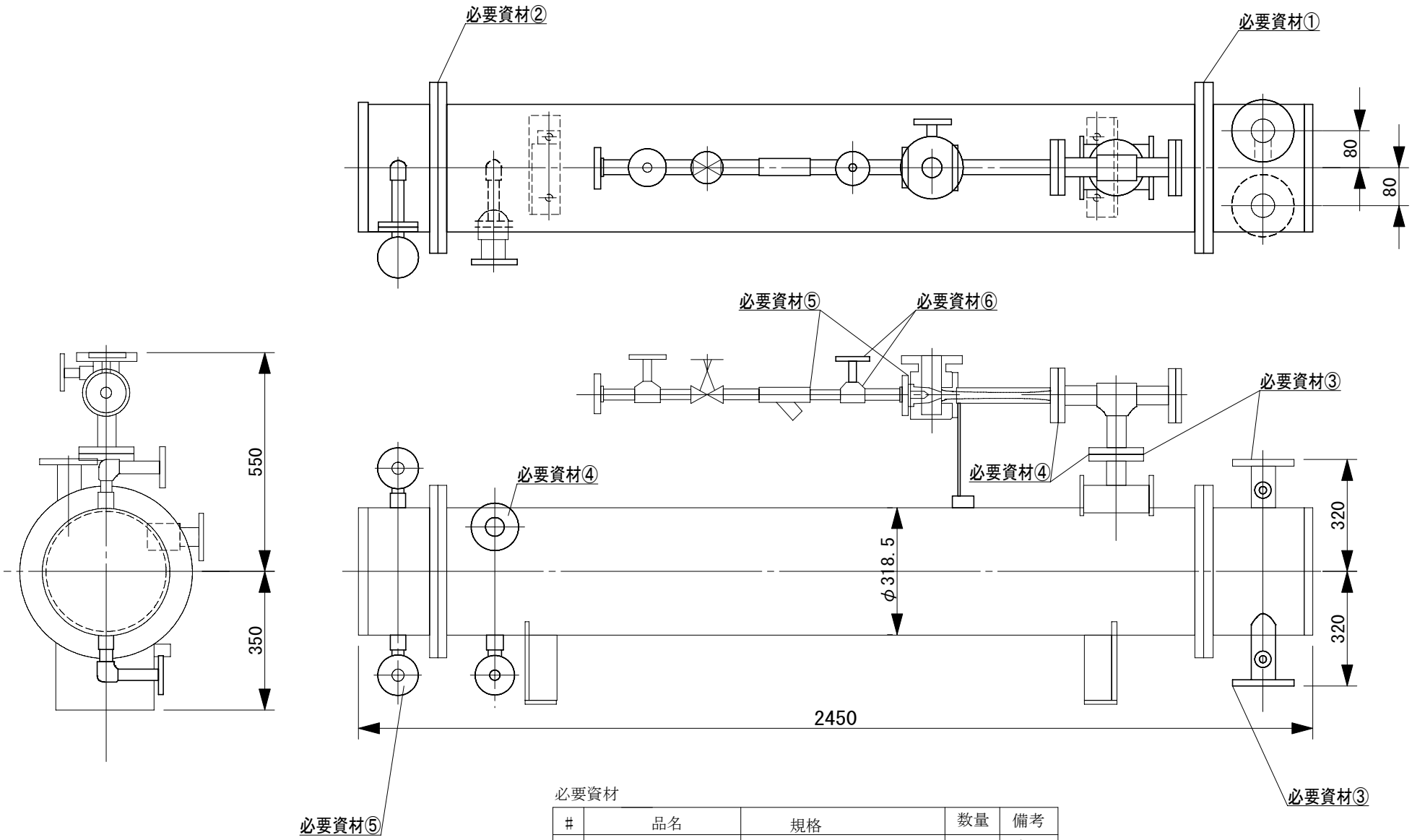

必要資材

#	品名	規格	数量	備考
①	シートガスケット	T/#1995 φ445×3t(P/N23)	1枚	支給
②	シートガスケット	T/#1995 φ445×3t(P/N25)	1枚	支給
③	シートガスケット	T/#1995 10k-50A 1.5t FF	3枚	支給
④	シートガスケット	T/#1995 10k-40A 1.5t FF	3枚	支給
⑤	渦巻きガスケット	T/#1834 20k-20A	3枚	支給
⑥	渦巻きガスケット	T/#1834 20k-15A	2枚	支給

複写禁止

業務名	発寒清掃工場焼却設備中間整備業務	図番
図面名	水冷コンデンサ空気抽出器点検整備	34

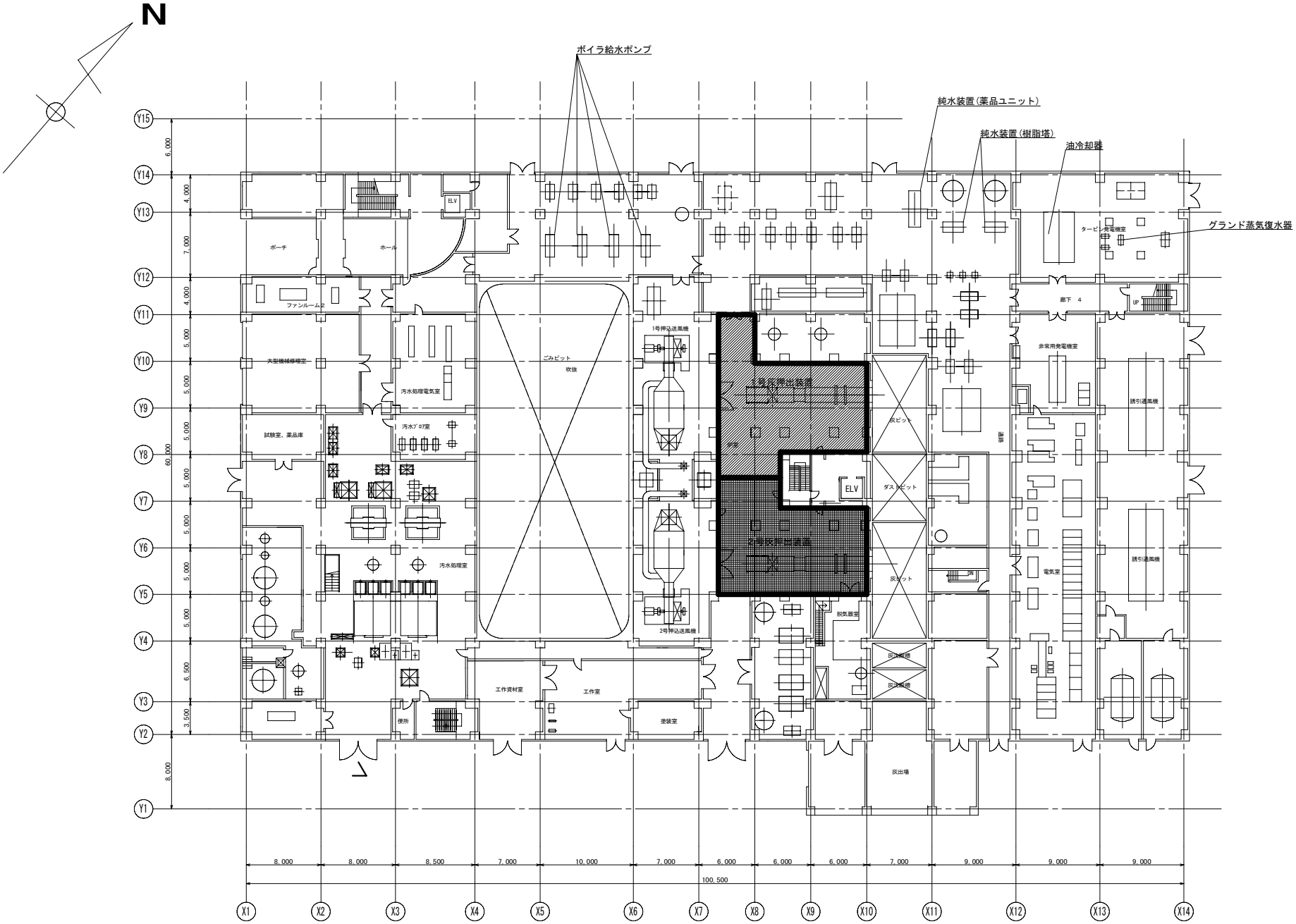

複写禁止

：清掃範囲(1号)　：清掃範囲(2号)

業務名	発寒清掃工場焼却設備中間整備業務	図番
図面名	1階場内清掃	35

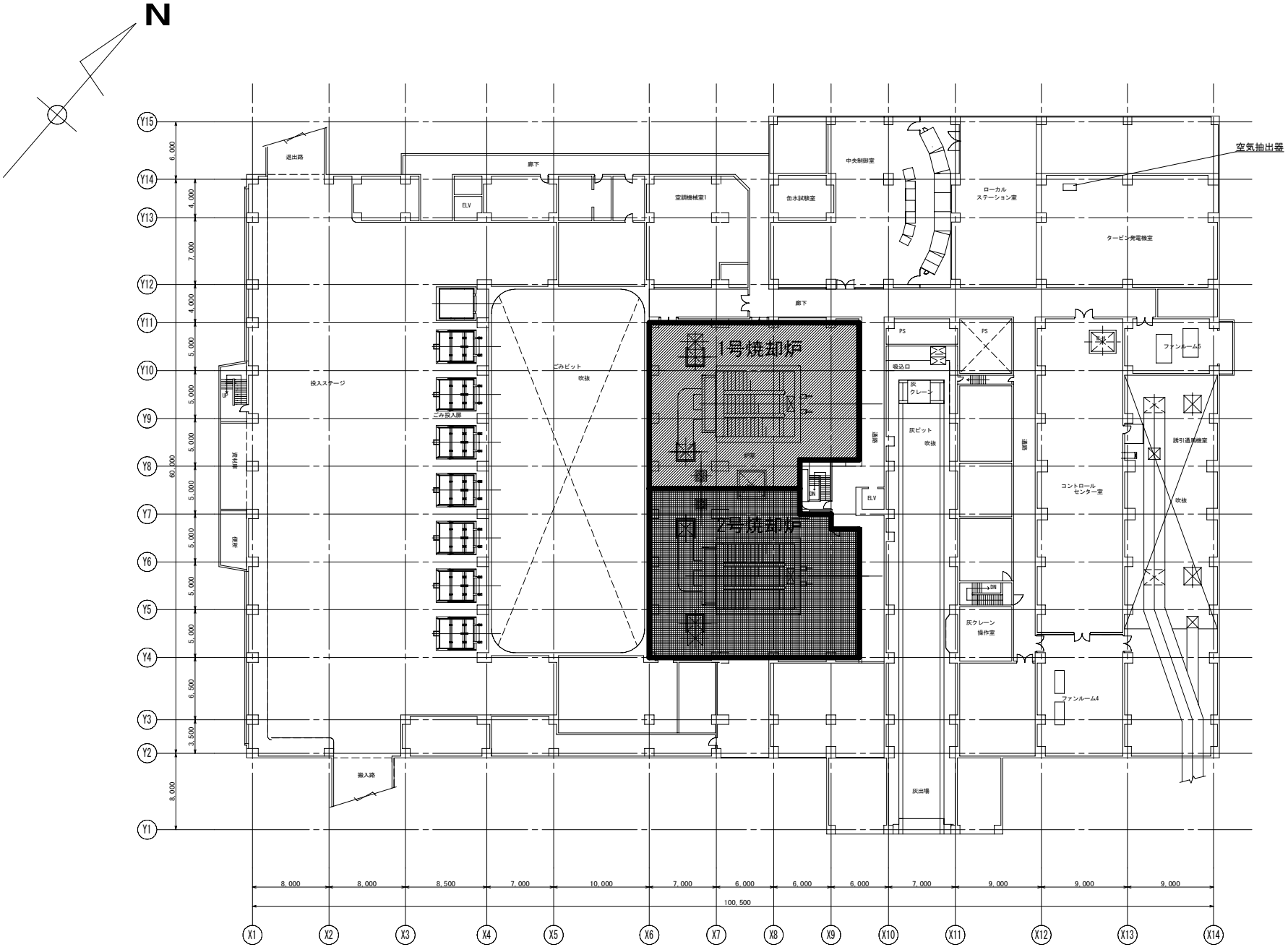

複写禁止

：清掃範囲（1号）　：清掃範囲(2号)

業務名	発寒清掃工場焼却設備中間整備業務	図番
図面名	２階場内清掃	36

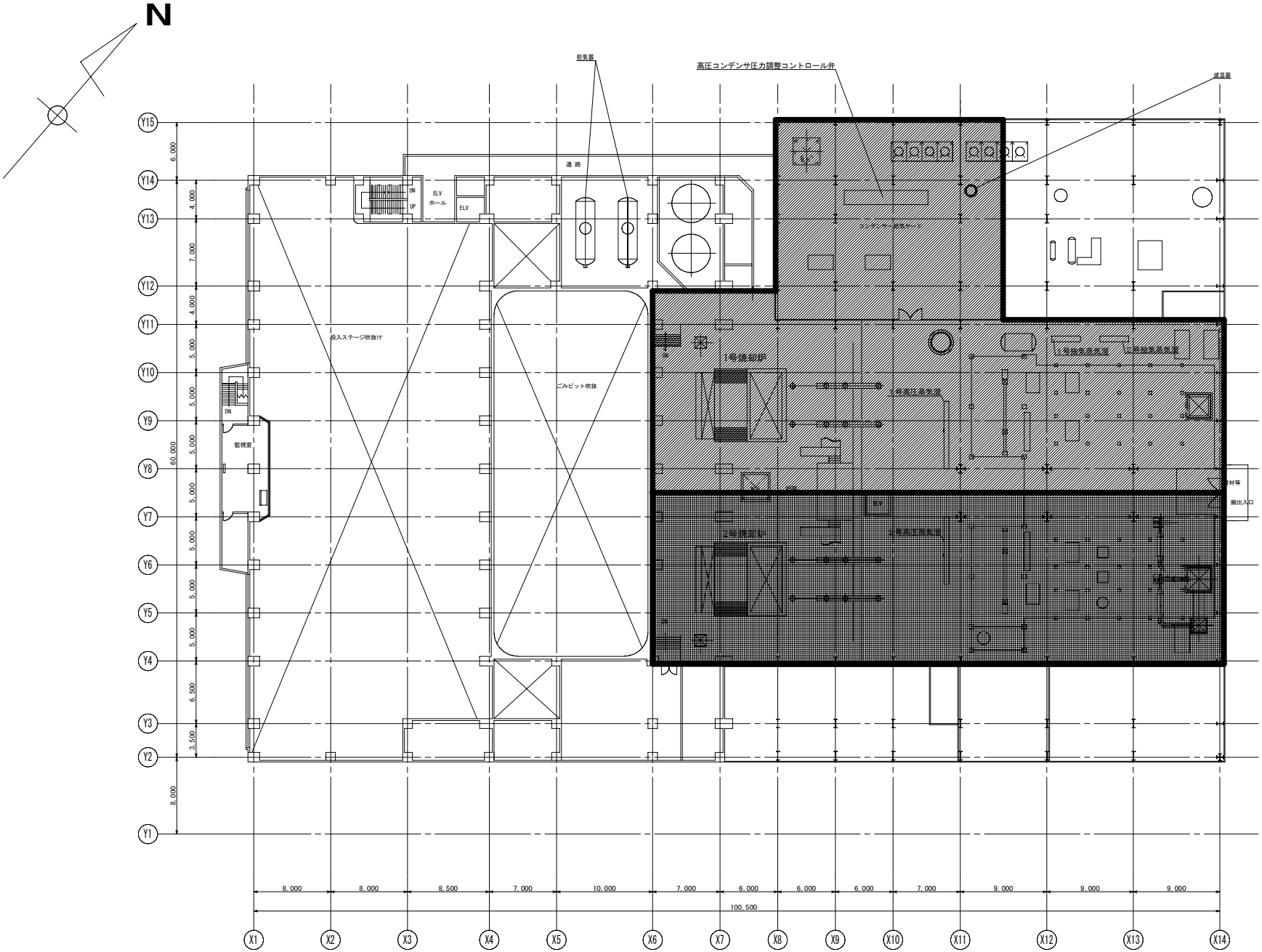

複写禁止

：清掃範囲(1号)　：清掃範囲(2号)

業務名	発寒清掃工場焼却設備中間整備業務	図 番
図面名	３階場内清掃	37

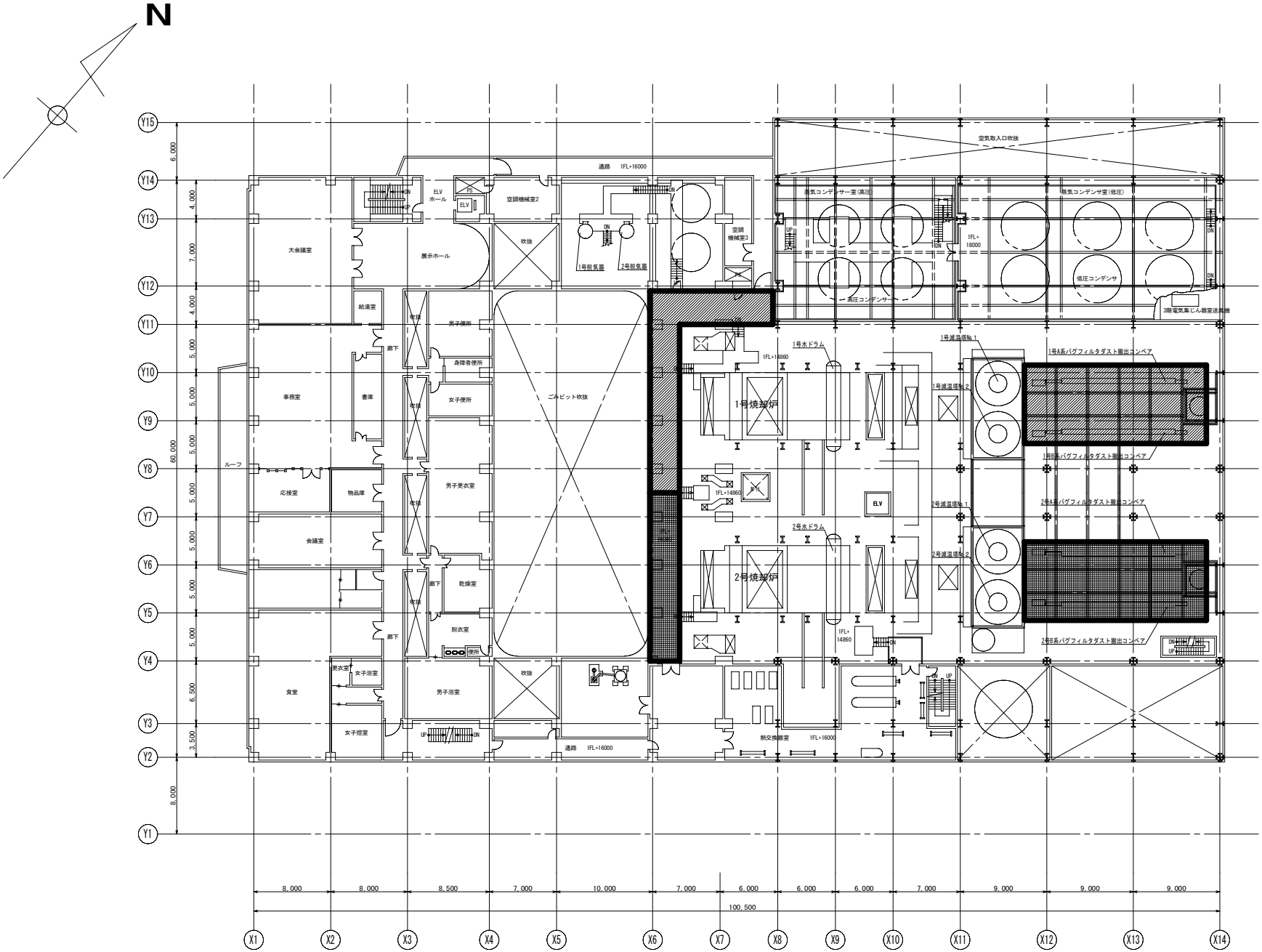

複写禁止

▨：清掃範囲(1号)　▩：清掃範囲(2号)

業務名	発寒清掃工場焼却設備中間整備業務	図番
図面名	４階場内清掃	38

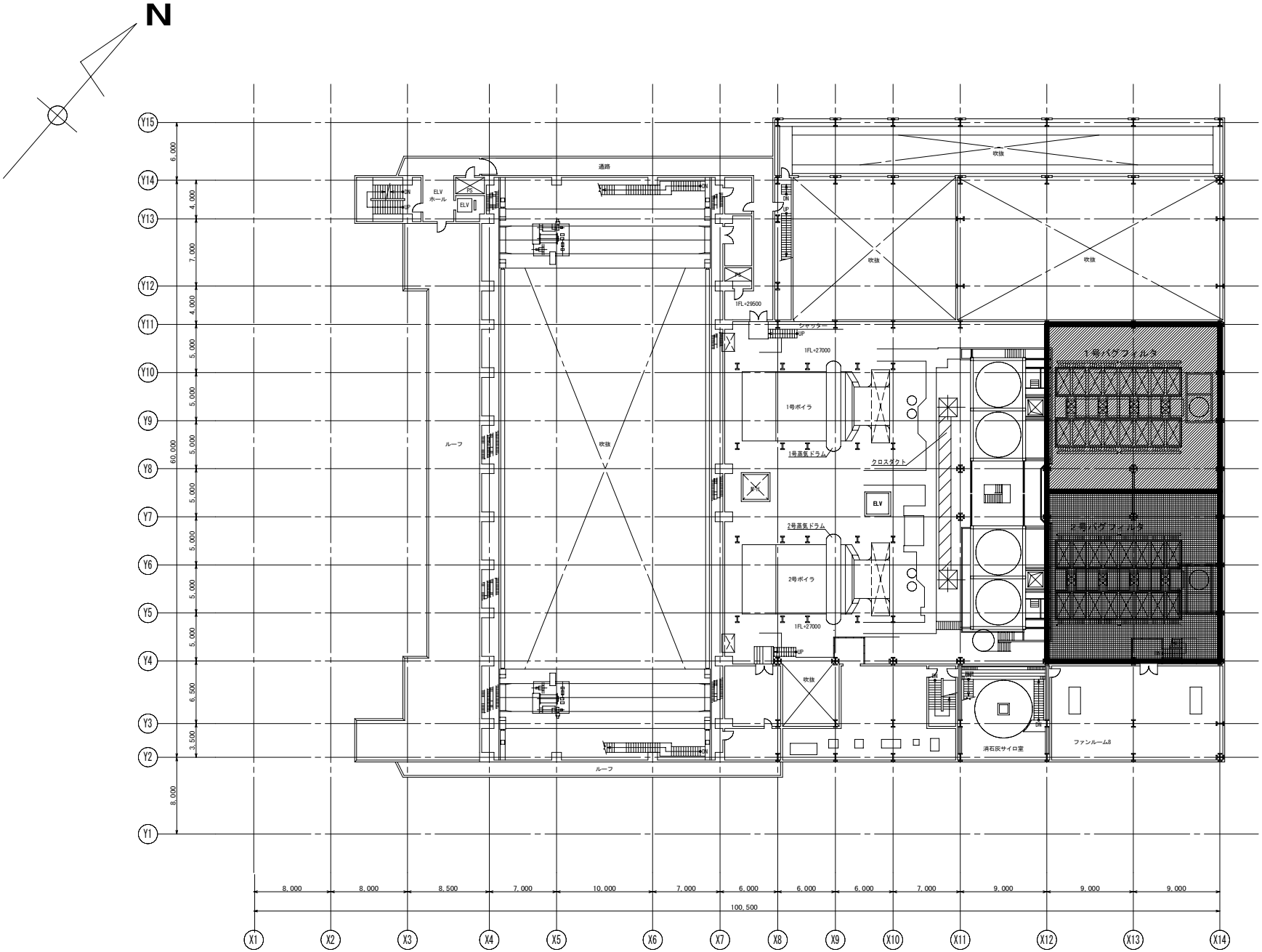

複写禁止

：清掃範囲(1号)　：清掃範囲(2号)

業務名	発寒清掃工場焼却設備中間整備業務	図番
図面名	６階場内清掃	39

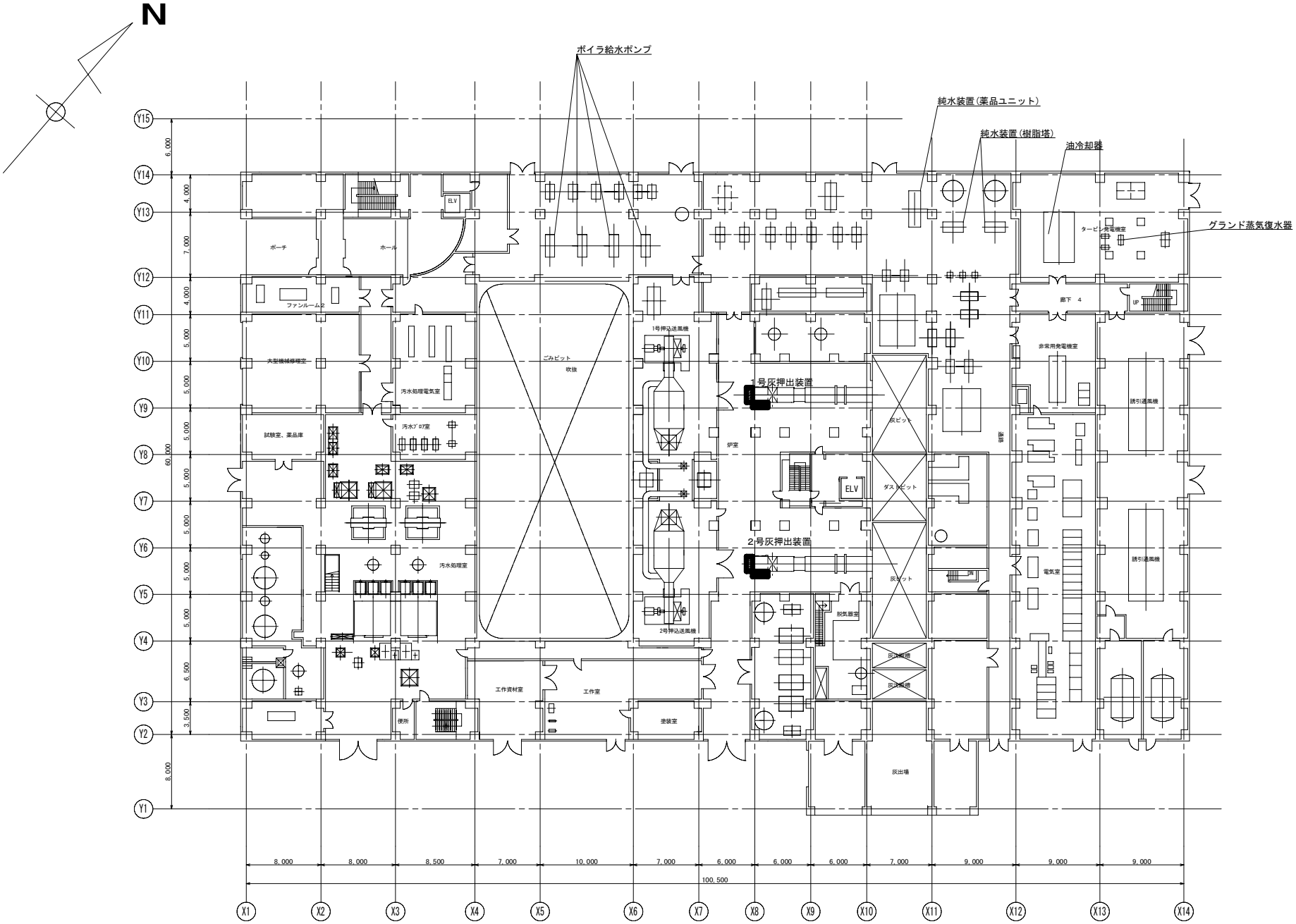

複写禁止

：飛散防止養生設置箇所(1号)　　：飛散防止養生設置箇所(2号)

業務名	発寒清掃工場焼却設備中間整備業務
図面名	1階飛散防止養生
図番	40

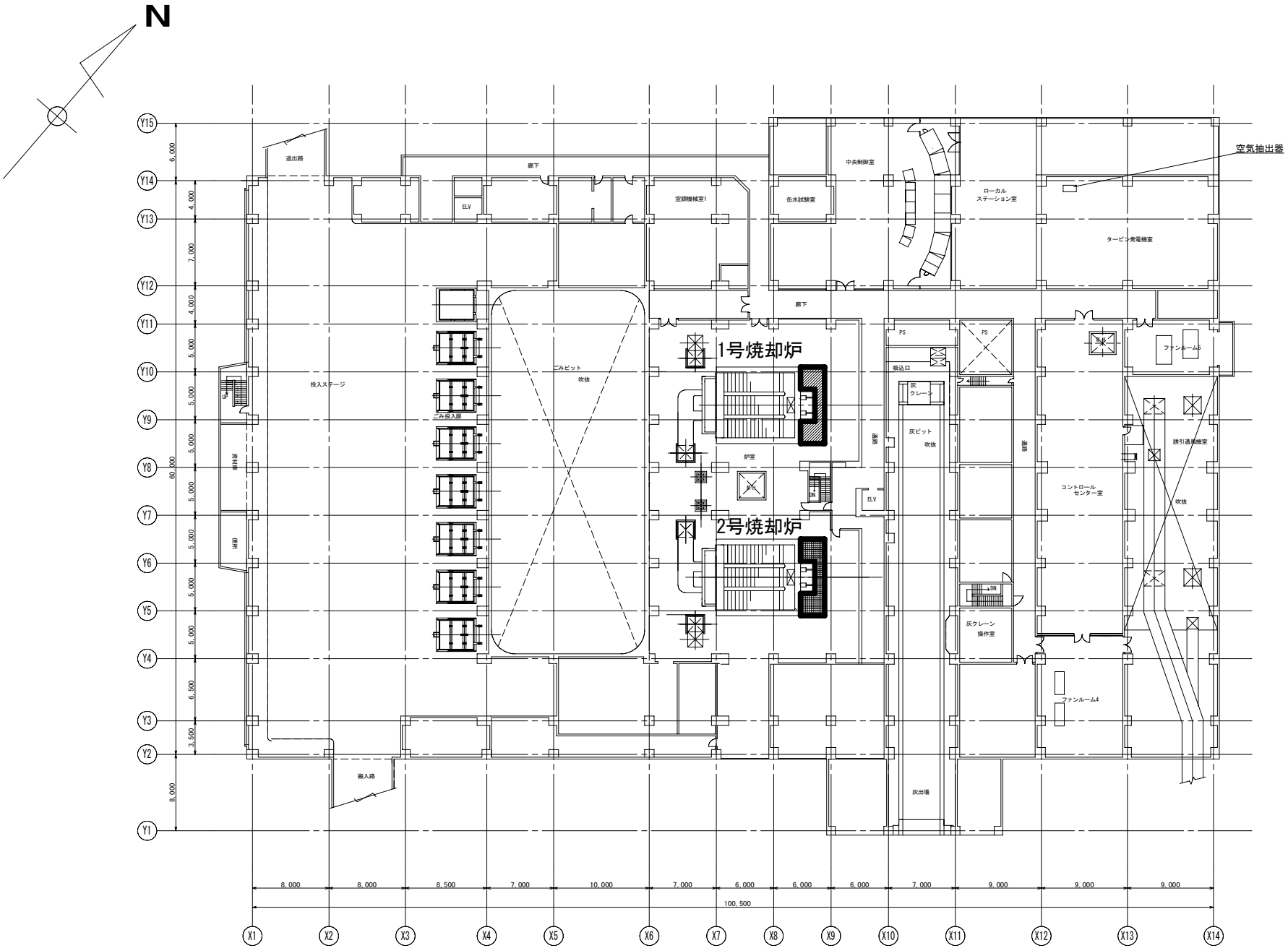

複写禁止

：飛散防止養生設置箇所(1号)

：飛散防止養生設置箇所(2号)

業務名	発寒清掃工場焼却設備中間整備業務	図番
図面名	2階飛散防止養生	41

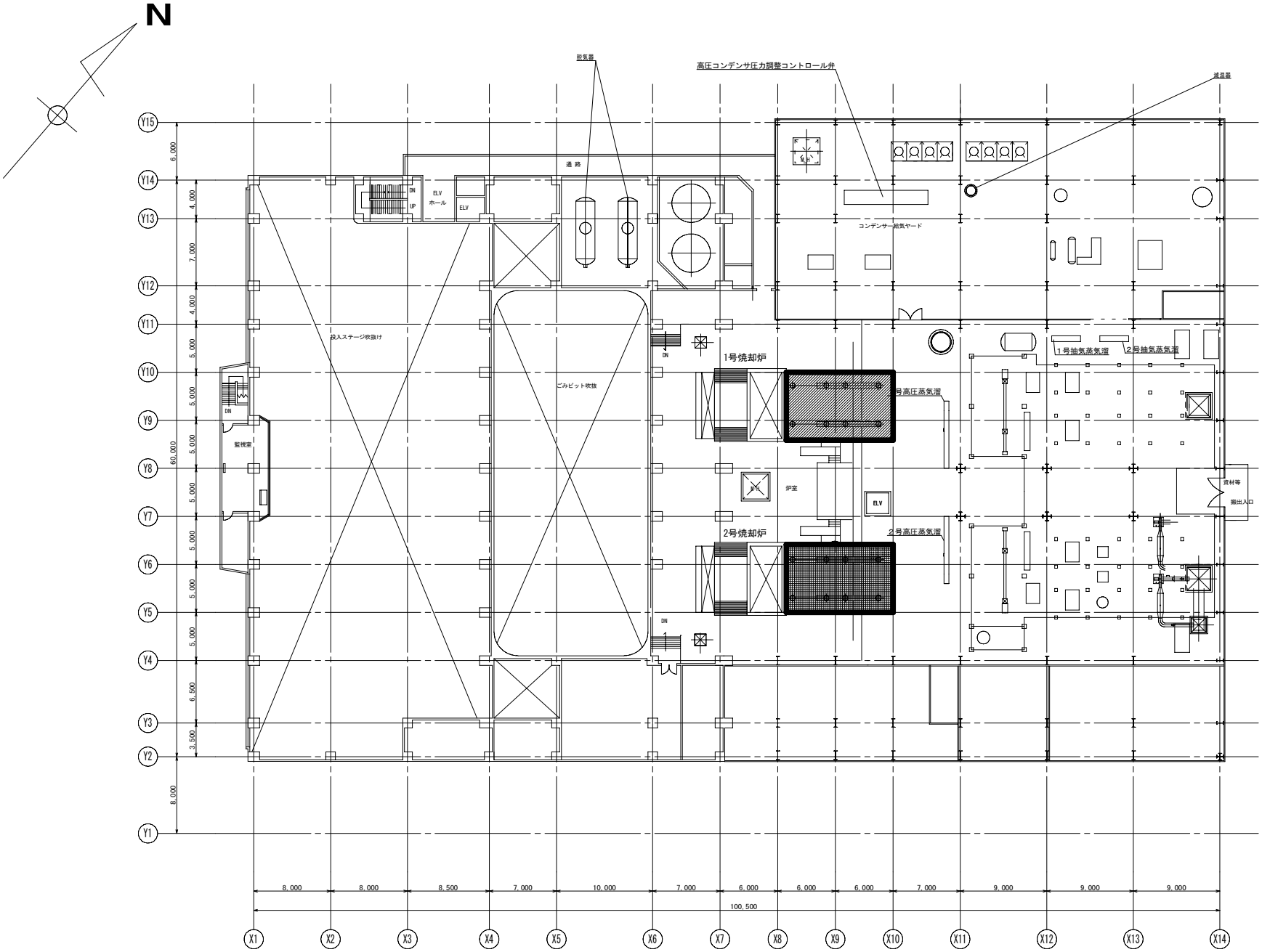

複写禁止

：飛散防止養生設置箇所(1号)　　：飛散防止養生設置箇所(2号)

業務名	発寒清掃工場焼却設備中間整備業務	図 番
図面名	３階飛散防止養生	42

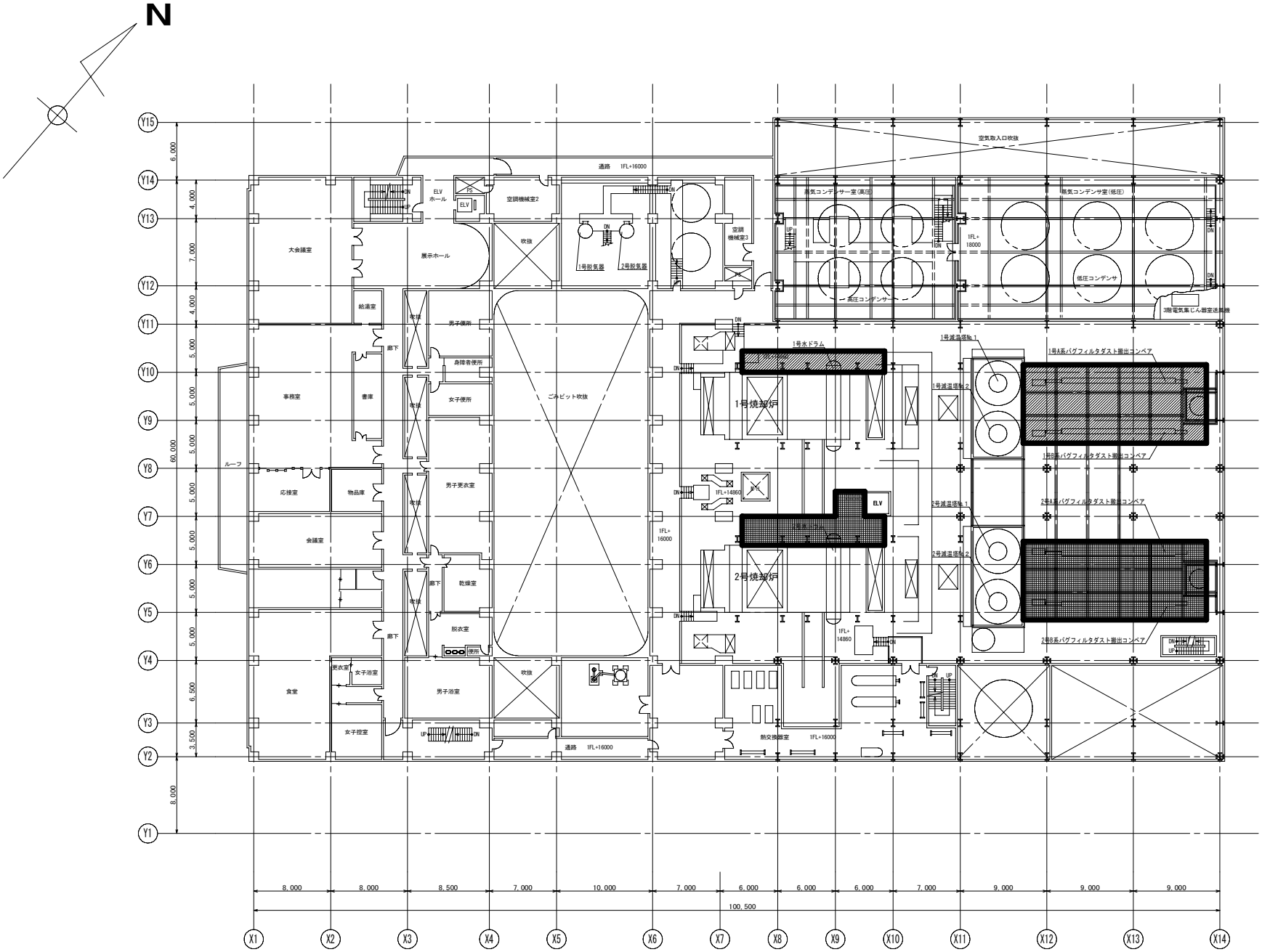

複写禁止

：飛散防止養生設置箇所(1号)

：飛散防止養生設置箇所(2号)

業務名	発寒清掃工場焼却設備中間整備業務	図番
図面名	４階飛散防止養生	43

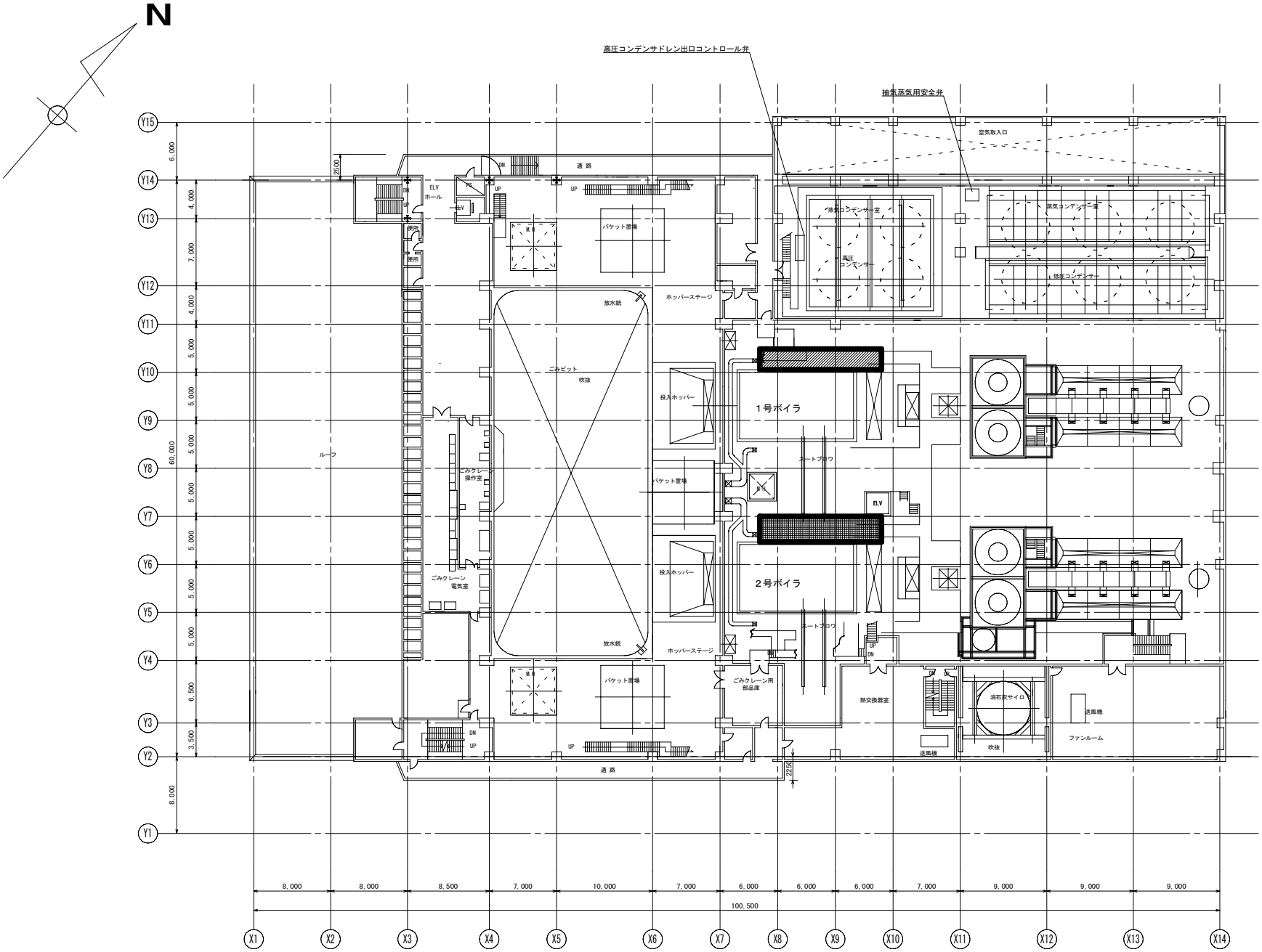

複写禁止

：飛散防止養生設置箇所(1号)

：飛散防止養生設置箇所(2号)

業務名	発寒清掃工場焼却設備中間整備業務
図面名	５階飛散防止養生
図番	44