（　ごみクレーン1･2号用　）

# 別紙　　点検報告書様式

# 1号ごみクレーン年次点検表

点検日:令和　　年　月　日

検査証番号:第63097号

吊上荷重(定格荷重):15.9t(9.0t)　　揚程:34.75m

| 責任者 | |
|---|---|
| 点検者 | |

| NO | 点検整備 | | 点検方法 | 判定基準 | 結果 | | 実施設備内容 |
|---|---|---|---|---|---|---|---|
| | 箇所 | 項目 | | | | | |
| 1 | 鋼構造部 | ガーダ<br>エンドキャリッジ | 目視 | 構造部の異常変形、亀裂、著しいねじれがないこと。 | 無 | 有 | |
| 2 | | | 目視 | 継手部ボルトの緩み、脱落、亀裂又は著しい腐蝕がないこと。 | 無 | 有 | |
| 3 | | | 目視 | 歩道・手摺の変形、ねじれ、ボルトの緩み、脱落がないこと。 | 無 | 有 | |
| 4 | | 横行フレーム<br>巻上フレーム | 目視 | 著しい錆、剥がれ又は脹れがないこと。 | 無 | 有 | |
| 5 | | | 目視 | ロードセル取付部の亀裂又は著しい磨耗がないこと。 | 無 | 有 | |
| 6 | | | 目視 | 構造部の異常変形、亀裂、著しいねじれがないこと。 | 無 | 有 | |
| 7 | | | 目視 | 継手部ボルトの緩み、脱落、亀裂又は著しい腐蝕がないこと。 | 無 | 有 | |
| 8 | | | 目視 | 歩道・手摺の変形、ねじれ、ボルトの緩み、脱落がないこと。 | 無 | 有 | |
| 9 | | | 目視 | 著しい錆、剥がれ又は脹れがないこと。 | 無 | 有 | |
| 10 | レール | 走行レール<br>1号、2号クレーン共通 | 目視 | 変形、頭部のダレ及び著しい磨耗がないこと。 | 無 | 有 | |
| 11 | | | 目視、ノギス | 側面の著しい磨耗及び変形がないこと。(原寸の-10%)<br>レール頭部幅原寸値:65mm | 無 | 有 | 許容値:58.5mm<br>実測値:64.4mm |
| 12 | | | 目視 | フックボルト・レール押え・継目板のボルトの緩み、脱落、変形がないこと。 | 無 | 有 | |
| 13 | | | 目視 | レールパットのはみ出しがないこと。 | 無 | 有 | |
| 14 | | 横行レール | 目視 | 変形、頭部のダレ及び著しい磨耗がないこと。 | 無 | 有 | |
| 15 | | | 目視、ノギス | 側面の著しい磨耗及び変形がないこと。(原寸の-10%)<br>レール頭部幅原寸値:50. 8mm | 無 | 有 | 許容値:45.8mm<br>実測値:49.5mm |
| 16 | | | 目視 | レール押え・継目版のボルトの緩み、脱落、変形がないこと。 | 無 | 有 | |

| NO | 点検整備 | | 点検方法 | 判定基準 | 結果 | | 実施設備内容 |
|---|---|---|---|---|---|---|---|
| | 箇所 | 項目 | | | | | |
| 17 | 安全ネット | | 目視 | 安全ネットが円滑に作動<br>すること。 | 良 | 否 | |
| 18 | | | 目視 | ネットの脱落、損傷がないこと。 | 無 | 有 | |
| 19 | | | 目視 | 吊り金具に損傷がないこと。 | 無 | 有 | |
| 20 | 給電装置 | 走行給電 | 目視 | キャリアが円滑に作動すること。 | 良 | 否 | |
| 21 | | | 目視 | ケーブルに損傷がないこと。 | 無 | 有 | |
| 22 | | | 目視 | レールが曲がったり、変形<br>したり、損傷していないこと。<br>（1号、2号クレーン共通） | 無 | 有 | |
| 23 | | | 目視 | 給電ブラケットの変形、損傷が<br>ないこと。 | 無 | 有 | |
| 24 | | 横行給電 | 目視 | キャリアが円滑に作動すること。 | 良 | 否 | |
| 25 | | | 目視 | ケーブルに損傷がないこと。 | 無 | 有 | |
| 26 | | | 目視 | レールが曲がったり、変形<br>したり、損傷していないこと。 | 無 | 有 | |
| 27 | | | 目視 | 給電ブラケットの変形、損傷が<br>ないこと。 | 無 | 有 | |
| 28 | 巻上装置 | 減速機歯車及び<br>軸受 | 目視 | 無負荷及び負荷状態に<br>騒音、異常振動又は著しい<br>発熱がないこと。 | 無 | 有 | |
| 29 | | | 目視 | 給油が適正であること。 | 良 | 否 | |
| 30 | | 減速機ケージング | 目視 | 亀裂、著しい変形又は損傷が<br>ないこと。　また油漏れが<br>ないこと。 | 無 | 有 | |
| 31 | | | オイルゲージ | 油量が適正で油に著しい<br>汚れがないこと。 | 無 | 有 | |
| 32 | | | 目視 | 取付ボルトの緩み、脱落が<br>ないこと。 | 無 | 有 | |
| 33 | | カバー | 目視 | 亀裂、著しい変形又は損傷が<br>ないこと。 | 無 | 有 | |
| 34 | | | 目視 | 取付ボルトの緩み、脱落が<br>ないこと。 | 無 | 有 | |
| 35 | | | 目視 | 回転体と干渉している箇所が<br>ないこと。 | 無 | 有 | |
| 36 | | ドラム本体 | 目視 | ワイヤーロープ取付部の亀裂、<br>また変形がなく取付金具に<br>緩みがないこと。 | 無 | 有 | |
| 37 | | | 目視 | ドラムフランジ取付ボルトの<br>緩み、脱落がないこと。 | 無 | 有 | |
| 38 | | | 目視 | ドラムに亀裂、著しい変形が<br>ないこと。 | 無 | 有 | |

| NO | 点検整備 | | 点検方法 | 判定基準 | 結果 | | 実施設備内容 |
|---|---|---|---|---|---|---|---|
| | 箇所 | 項目 | | | | | |
| 39 | 巻上装置 | ドラム本体 | 目視 | ドラムの著しい磨耗がないこと。<br>溝磨耗限度:ﾛｰﾌﾟ径の20%以内 | 無 | 有 | |
| 40 | | | 目視 | 脱落した跡がないこと。 | 無 | 有 | |
| 41 | | ドラム軸及び軸受 | 目視 | 亀裂又は著しい磨耗がないこと。 | 無 | 有 | |
| 42 | | | 目視 | 給油が適正であること。 | 良 | 否 | |
| 43 | | | 目視 | ドラムを回転させ、軸受の異音、異常発熱又は異常磨耗がないこと。 | 無 | 有 | |
| 44 | | ワイヤロープ | 目視 | 仕様が合ってること。 | 良 | 否 | |
| 45 | | | 目視 | 下限時、ワイヤロープがドラムに2巻以上残っていること。 | 良 | 否 | |
| 46 | | | 目視 | キンク部分がないこと。 | 無 | 有 | |
| 47 | | | 目視 | 給油状態が良いこと。<br>ロープ表面に砂・ほこり・水分などが付いていないこと。<br>油が劣化してかさかさになっていないこと。 | 良 | 否 | |
| 48 | | | 目視 | 素線の断線がないこと。(ﾛｰﾌﾟ1よりの間において素線の数が10%以上切断しているものは交換) | 無 | 有 | |
| 49 | | | 目視 | 窪み、きず、浮き、錆、腐食の発生がないこと。 | 無 | 有 | |
| 50 | | | 目視 | 端末金具の損傷、脱落がないこと。 | 無 | 有 | |
| 51 | | | 目視、ノギス | ワイヤロープ表面がこすれて光ってる所、細くなってる所がないこと。(公称径の7%)<br>ワイヤロープ公称径:φ22. 4mm | 無 | 有 | 許容値:20.9mm<br>実測値:Φ22.3mm |
| 52 | | たわみ軸継手 | 目視 | 本体の亀裂及び損傷がないこと。 またキーの緩み、抜け出し又は著しい変形がないこと。 | 無 | 有 | |
| 53 | | | 目視<br>ダイヤルゲージ | 軸継手を作動させ、著しい周振れ又は面振れがないこと。 | 無 | 有 | |
| 54 | | | 目視 | ゴムブッシュに著しい摩耗、ボルトの緩み又は脱落がないこと。 | 無 | 有 | |
| 55 | | スプロケット&チェーン | 目視 | 本体の亀裂及び破損がないこと。 またキーの緩み、抜け出し又は著しい変形がないこと。 | 無 | 有 | |
| 56 | | | 目視 | 給油が適正であること。 | 良 | 否 | |
| 57 | | | 目視 | チェーンに著しいたるみがないこと。 | 無 | 有 | |

| NO | 点検整備 | | 点検方法 | 判定基準 | 結果 | | 実施設備内容 |
|---|---|---|---|---|---|---|---|
| | 箇所 | 項目 | | | | | |
| 58 | 巻上装置 | スプロケット＆チェーン | 目視 | スプロケットを作動させ著しい周振れ又は面振れがないこと。 | 無 | 有 | |
| 59 | | | 目視 | 取付ボルトの緩み又は脱落がないこと。 | 無 | 有 | |
| 60 | | 電動機 | 目視 | 取付脚部に亀裂がないこと。 | 無 | 有 | |
| 61 | | | 目視 | 取付ボルトの緩み又は脱落がないこと。 | 無 | 有 | |
| 62 | | | メガ | 絶縁抵抗値が規定の範囲内であること。 0.5MΩ以上（ロータリーエンコーダには絶縁体抵抗値測定や絶縁耐圧測定は絶対に行はないこと。） | 良 | 否 | |
| 63 | | | 目視 | 発熱、うなり又は振動がないこと。 | 無 | 有 | |
| 64 | | 電磁ディスクブレーキ | 目視 | 取付脚部に亀裂がないこと。 | 無 | 有 | |
| 65 | | | 目視 | 取付ボルトの緩み又は脱落がないこと。 | 無 | 有 | |
| 66 | | | ノギス、スキマゲージ | ディスクとパッドとの隙間が適正であり、片効き等がなく、効き具合が適正であること。 | 良 | 否 | |
| 67 | | | 目視 | 電磁石の作動状態において、異音又は異臭がなく、ストローク、トルクが適正で作動が円滑であること。 | 良 | 否 | |
| 68 | | 回転型リミットスイッチ | 目視 | カムが正常に作動すること。 | 良 | 否 | |
| 69 | | | 目視 | 作動位置は適正であること。 | 良 | 否 | |
| 70 | | | 目視 | 取付ボルトの緩み又は脱落がないこと。 | 無 | 有 | |
| 71 | | 位置検出器 | 目視 | 正常に作動してること。 | 良 | 否 | |
| 72 | | | 目視 | 検出器本体、取付部に損傷がないこと。また取合カップリングに異常がないこと。 | 無 | 有 | |

| NO | 点検整備 | | 点検方法 | 判定基準 | 結果 | | 実施設備内容 |
|---|---|---|---|---|---|---|---|
| | 箇所 | 項目 | | | | | |
| 73 | 横行装置 | カバー | 目視 | 亀裂、著しい変形又は損傷がないこと。 | 無 | 有 | |
| 74 | | | 目視 | 取付ボルトの緩み又は脱落がないこと。 | 無 | 有 | |
| 75 | | | 目視 | 回転部と干渉している箇所がないこと。 | 無 | 有 | |
| 76 | | 車輪本体 | 目視、ノギス | フランジに亀裂、著しい変形、磨耗又は損傷がないこと。 | 無 | 有 | |
| 77 | | | 目視、外パス | 踏面に著しい磨耗がないこと。 | 無 | 有 | |
| 78 | | | 目視 | 異常音、著しい発熱又は振動がないこと。 | 無 | 有 | |
| 79 | | 開放歯車 | 目視 | 異音、著しい発熱又は振動がないこと。<br>また著しい磨耗又は損傷がないこと。 | 無 | 有 | |
| 80 | | | 目視 | ボス、アーム、歯等に亀裂、著しい変形又は損傷がないこと。 | 無 | 有 | |
| 81 | | | 目視 | キーの緩み、抜け出し又は著しい変形がないこと。 | 無 | 有 | |
| 82 | | | 目視 | 片当たりがなく、噛み合い深さが適正であること。 | 無 | 有 | |
| 83 | | | 目視 | 給油が適正であること。 | 良 | 否 | |
| 84 | | ストッパー | 目視 | 亀裂、著しい変形又は脱落がないこと。 | 無 | 有 | |
| 85 | | | 目視 | 取付ボルトの緩み又は脱落がないこと。 | 無 | 有 | |
| 86 | | | 目視 | ストッパーゴムの著しい損傷がないこと。 | 無 | 有 | |
| 87 | | 電動機 | 目視 | 取付脚部に亀裂がないこと。 | 無 | 有 | |
| 88 | | | 目視 | 取付ボルトの緩み又は脱落がないこと。 | 無 | 有 | |
| 89 | | | メガ | 絶縁抵抗値が規定の範囲内であること。 0.5MΩ以上<br>(ロータリーエンコーダには絶縁体抵抗値測定や絶縁耐圧測定は絶対に行わないこと。) | 良 | 否 | |
| 90 | | | 目視 | 発熱、うなり又は振動がないこと。 | 無 | 有 | |

| NO | 点検整備 | | 点検方法 | 判定基準 | 結果 | | 実施設備内容 |
|---|---|---|---|---|---|---|---|
| | 箇所 | 項目 | | | | | |
| 91 | 横行装置 | 電磁ディスクブレーキ（電動機内蔵） | 目視 | 取付ボルトの緩み又は脱落がないこと。 | 無 | 有 | |
| 92 | | | ノギス、スキマゲージ | ブレーキギャップの隙間が適正であり、効き具合が適正であること。 | 良 | 否 | |
| 93 | | | 目視 | 電磁石の作動状態において、異音又は異臭がなく効き具合が適正であること。 | 無 | 有 | |
| 94 | | | 目視 | ブレーキカバーの取付ボルトの緩み又は脱落がないこと。 | 無 | 有 | |
| 95 | | リミットスイッチ | 目視 | 作動位置は適正であるとこと。 | 良 | 否 | |
| 96 | | | 目視 | 近接スイッチが正常に作動すること。 | 良 | 否 | |
| 97 | | | 目視 | 取付ボルトの緩み又は脱落がないこと。 | 無 | 有 | |
| 98 | | 位置検出器 | 目視 | 正常に作動していること。 | 良 | 否 | |
| 99 | | | 目視 | 検出器本体、取付部に損傷がないこと。また取合カップリングに異常がないこと。 | 無 | 有 | |
| 100 | | バッファ及びストッパー | 目視 | 亀裂、著しい変形又は脱落がないこと。 | 無 | 有 | |
| 101 | | | 目視 | 取付ボルトの緩み又は脱落がないこと。 | 無 | 有 | |
| 102 | | | 目視 | バッファの著しい損傷がないこと。 | 無 | 有 | |
| 103 | 走行装置 | 減速機軸受 | 目視 | 無負荷及び負荷状態における異音、異常振動又は著しい発熱がないこと。 | 無 | 有 | |
| 104 | | | 目視 | 給油が適正であること。 | 良 | 否 | |
| 105 | | 減速機ケージング | オイルゲージ | 油量が適正で油に著しい汚れがないこと。 | 無 | 有 | |
| 106 | | | 目視 | 亀裂、著しい変形又は損傷がないこと。　また油漏れがないこと。 | 無 | 有 | |
| 107 | | | 目視 | 取付ボルトの緩み、脱落がないこと。 | 無 | 有 | |

| NO | 点検整備 | | 点検方法 | 判定基準 | 結果 | | 実施設備内容 |
|---|---|---|---|---|---|---|---|
| | 箇所 | 項目 | | | | | |
| 108 | 走行装置 | 開放歯車及び軸 | 目視 | 異音、著しい発熱又は振動がないこと。<br>また著しい磨耗又は損傷がないこと。 | 無 | 有 | |
| 109 | | | 目視 | ボス、アーム、歯等に亀裂、著しい変形又は損傷がないこと。 | 無 | 有 | |
| 110 | | | 目視 | キーの緩み、抜け出し又は著しい変形がないこと。 | 無 | 有 | |
| 111 | | | 目視 | 片当たりがなく、噛み合い深さが適正であること。 | 無 | 有 | |
| 112 | | | 目視 | 給油が適正であること。 | 良 | 否 | |
| 113 | | | 目視 | 軸の著しい振れがないこと。 | 無 | 有 | |
| 114 | | 開放歯車軸受 | 目視 | 本体に亀裂及び損傷がないこと。 | 無 | 有 | |
| 115 | | | 目視 | 給油が適正であること。 | 良 | 否 | |
| 116 | | | 目視 | 無負荷及び負荷状態における異音、異常振動又は著しい発熱がないこと。 | 無 | 有 | |
| 117 | | カバー | 目視 | 亀裂、著しい変形又は損傷がないこと。 | 無 | 有 | |
| 118 | | | 目視 | 取付ボルトの緩み又は脱落がないこと。 | 無 | 有 | |
| 119 | | | 目視 | 回転部と干渉している箇所がないこと。 | 無 | 有 | |
| 120 | | 車輪本体 | 目視、ノギス | フランジに亀裂、著しい変形、磨耗又は損傷がないこと。 | 無 | 有 | |
| 121 | | | 目視、外パス | 踏面に著しい磨耗がないこと。 | 無 | 有 | |
| 122 | | | 目視 | 異常音、著しい発熱又は振動がないこと。 | 無 | 有 | |
| 123 | | 車両軸及び軸受 | 目視 | 給油が適正であること。 | 良 | 否 | |
| 124 | | | 目視 | 車輪を回転させ、著しいがたつき又は偏心がないこと。 | 無 | 有 | |
| 125 | | | 目視 | 取付ボルトの緩み、脱落がないこと。 | 無 | 有 | |
| 126 | | バッファ及びストッパー | 目視 | 亀裂、著しい変形又は脱落がないこと。 | 無 | 有 | |
| 127 | | | 目視 | 取付ボルトの緩み又は脱落がないこと。 | 無 | 有 | |
| 128 | | | 目視 | バッファの著しい損傷がないこと。 | 無 | 有 | |
| 129 | | 長軸 | 目視 | 本体の亀裂及び破損がないこと。　またキーの緩み、抜け出し又は著しい変形がないこと。 | 無 | 有 | |
| 130 | | | 目視 | 軸を作動させ著しい振れがないこと。 | 無 | 有 | |

| NO | 点検整備 | | 点検方法 | 判定基準 | 結果 | | 実施設備内容 |
|---|---|---|---|---|---|---|---|
| | 箇所 | 項目 | | | | | |
| 131 | 走行装置 | ギヤカップリング<br>割型カップリング | 目視 | 本体の亀裂及び破損が<br>ないこと。 またキーの緩み、<br>抜け出し又は著しい変形が<br>ないこと。 | 無 | 有 | |
| 132 | | | 目視 | カップリングを作動させ、<br>著しい周振れ又は面振れが<br>ないこと。 | 無 | 有 | |
| 133 | | | 目視 | 給油が適正であること。 | 良 | 否 | |
| 134 | | | 目視 | ボルトの緩み又は脱落が<br>ないこと。 | 無 | 有 | |
| 135 | | 電動機 | 目視 | 取付脚部に亀裂がないこと。 | 無 | 有 | |
| 136 | | | 目視 | 取付ボルトの緩み又は<br>脱落がないこと。 | 無 | 有 | |
| 137 | | | メガ | 絶縁抵抗値が規定の範囲内<br>であること。 0.5MΩ以上<br>(ロータリーエンコーダには<br>絶縁体抵抗値測定や<br>絶縁耐圧測定は<br>絶対に行はないこと。) | 良 | 否 | |
| 138 | | | 目視 | 発熱、うなり又は振動が<br>ないこと。 | 無 | 有 | |
| 139 | | 電磁ディスクブレーキ | 目視 | 取付脚部に亀裂がないこと。 | 無 | 有 | |
| 140 | | | 目視 | 取付ボルトの緩み又は脱落が<br>ないこと。 | 無 | 有 | |
| 141 | | | ノギス、<br>スキマゲージ | ディスクとパッドとの隙間が<br>適正であり、片効き等がなく、<br>効き具合が適正であること。 | 良 | 否 | |
| 142 | | | 目視 | 電磁石の作動状態において、<br>異音又は異臭がなく<br>ストローク、トルクが適正で<br>作動が円滑であること。 | 良 | 否 | |
| 143 | | リミットスイッチ | 目視 | 作動位置は適正で<br>あるとこと。 | 良 | 否 | |
| 144 | | | 目視 | 近接スイッチが正常に<br>作動すること。 | 良 | 否 | |
| 145 | | | 目視 | 取付ボルトの緩み又は<br>脱落がないこと。 | 無 | 有 | |
| 146 | | 位置検出器 | 目視 | 正常に作動していること。 | 良 | 否 | |
| 147 | | | 目視 | 検出器本体、取付部に<br>損傷がないこと。 | 無 | 有 | |

| NO | 点検整備 | | 点検方法 | 判定基準 | 結果 | | 実施設備内容 |
|---|---|---|---|---|---|---|---|
| | 箇所 | 項目 | | | | | |
| 148 | 制御盤関係 | 共用保護盤 | 目視 | 接触子接触面に著しい荒れ又は磨耗がないこと。 | 無 | 有 | |
| 149 | | | 目視 | 接触子が接触したときに、接触面に隙間がなく、確実に着脱すること。 | 良 | 否 | |
| 150 | | | 目視 | 端子取付部に緩みがないこと。 | 無 | 有 | |
| 151 | | | 目視 | 電磁接触機、継電器、限時継電器が正しく作動していること。 | 良 | 否 | |
| 152 | | 電源回生制御盤 | 目視 | 接触子接触面に著しい荒れ又は磨耗がないこと。 | 無 | 有 | |
| 153 | | | 目視 | 接触子が接触したときに、接触面に隙間がなく、確実に着脱すること。 | 良 | 否 | |
| 154 | | | 目視 | 端子取付部に緩みがないこと。 | 無 | 有 | |
| 155 | | | 目視 | 電磁接触機、継電器、限時継電器が正しく作動していること。 | 良 | 否 | |
| 156 | | 巻上制御盤 | 目視 | 接触子接触面に著しい荒れ又は磨耗がないこと。 | 無 | 有 | |
| 157 | | | 目視 | 接触子が接触したときに、接触面に隙間がなく、確実に着脱すること。 | 良 | 否 | |
| 158 | | | 目視 | 端子取付部に緩みがないこと。 | 無 | 有 | |
| 159 | | | 目視 | 電磁接触機、継電器、限時継電器が正しく作動していること。 | 良 | 否 | |
| 160 | | 横行・走行制御盤 | 目視 | 接触子接触面に著しい荒れ又は磨耗がないこと。 | 無 | 有 | |
| 161 | | | 目視 | 接触子が接触したときに、接触面に隙間がなく、確実に着脱すること。 | 良 | 否 | |
| 162 | | | 目視 | 端子取付部に緩みがないこと。 | 無 | 有 | |
| 163 | | | 目視 | 電磁接触機、継電器、限時継電器が正しく作動していること。 | 良 | 否 | |

| NO | 点検整備 | | 点検方法 | 判定基準 | 結果 | | 実施設備内容 |
|---|---|---|---|---|---|---|---|
| | 箇所 | 項目 | | | | | |
| 164 | 制御盤関係 | PLC盤 | 目視 | 接触子接触面に著しい荒れ又は磨耗がないこと。 | 無 | 有 | |
| 165 | | | 目視 | 接触子が接触したときに、接触面に隙間がなく、確実に着脱すること。 | 良 | 否 | |
| 166 | | | 目視 | 端子取付部に緩みがないこと。 | 無 | 有 | |
| 167 | | | 目視 | 電磁接触機、継電器、限時継電器が正しく作動していること。 | 良 | 否 | |
| 168 | | コントローラ | 目視 | コントローラが円滑に作動すること。 | 良 | 否 | |
| 169 | | | 目視 | ストッパ又はハンドル停止位置で、ロックが確実に作用すること。 | 良 | 否 | |
| 170 | | | 目視 | 各部に緩みがないこと。 | 無 | 有 | |
| 171 | | | 目視 | 軸受部分の給油が適正であること。 | 良 | 否 | |
| 172 | 端子箱 | 建屋端子箱 | 目視 | 端子取付部に緩みがないこと。 | 無 | 有 | |
| 173 | | トロリ上端子箱 | 目視 | 端子取付部に緩みがないこと。 | 無 | 有 | |
| 174 | | ガータ上端子箱 | 目視 | 端子取付部に緩みがないこと。 | 無 | 有 | |
| 175 | 機内配線 | 露出配線 | 目視 | 被覆の損傷がないこと。 | 無 | 有 | |
| 176 | | | 目視 | 張り過ぎ、ねじれ、クランプの緩みなどの異常がないこと。 | 良 | 否 | |
| 177 | 照明装置<br>信号灯等 | | 目視 | 端子の締付け部に緩みがないこと。 | 無 | 有 | |
| 178 | | | 目視 | 装置の取付部の緩みが無いこと。 | 無 | 有 | |
| 179 | | | 目視 | 破損、はずれ等の異常がないこと。 | 無 | 有 | |

| NO | 点検整備 | | 点検方法 | 判定基準 | 結果 | | 実施設備内容 |
|---|---|---|---|---|---|---|---|
| | 箇所 | 項目 | | | | | |
| 180 | 作動確認<br>(無負荷)<br>0% | 巻上運転 | 目視 | 異音、著しい発熱又は<br>振動がないこと。 | 無 | 有 | |
| 181 | | | 目視 | 電動機、ブレーキ、減速機、<br>軸、カップリング等に異常が<br>ないこと。 | 無 | 有 | |
| 182 | | | 目視 | 常用リミットが所定の<br>位置にて作動する。 | 良 | 否 | |
| 183 | | | 目視 | 非常上限リミットスイッチが<br>非常上限位置にて作動する。 | 良 | 否 | |
| 184 | | 横行運転 | 目視 | 停止時クレーンが<br>蛇行しないこと。 | 無 | 有 | |
| 185 | | | 目視 | 異音、著しい発熱又は<br>振動がないこと。 | 無 | 有 | |
| 186 | | | 目視 | 電動機、ブレーキ、減速機、<br>軸等に異常がないこと。 | 無 | 有 | |
| 187 | | | 目視 | 車輪のフランジが極端に<br>レールに触れていないこと。 | 無 | 有 | |
| 188 | | | 目視 | 車輪が車輪止めに<br>左右同時に当っていること。 | 良 | 否 | |
| 189 | | | 目視 | リミットが所定の位置にて<br>作動すること。 | 良 | 否 | |
| 190 | | 走行運転 | 目視 | 停止時クレーンが<br>蛇行しないこと。 | 無 | 有 | |
| 191 | | | 目視 | 異音、著しい発熱又は<br>振動がないこと。 | 無 | 有 | |
| 192 | | | 目視 | 電動機、ブレーキ、減速機、<br>軸、カップリング等に異常が<br>ないこと。 | 無 | 有 | |
| 193 | | | 目視 | 車輪のフランジが極端に<br>レールに触れていないこと。 | 無 | 有 | |
| 194 | | | 目視 | バッファがストッパーに左右<br>同時に当っていること。 | 良 | 否 | |
| 195 | | | 目視 | リミットが所定の位置にて<br>作動すること。 | 良 | 否 | |
| 196 | 作動確認<br>(実負荷)<br>100% | 巻上運転 | 目視 | 異音、著しい発熱又は<br>振動がないこと。 | 無 | 有 | |
| 197 | | | 目視 | 電動機、ブレーキ、減速機、<br>軸、カップリング等に異常が<br>ないこと。 | 無 | 有 | |
| 198 | | | 目視 | 常用リミットが所定の<br>位置にて作動する。 | 良 | 否 | |
| 199 | | | 目視 | 非常上限リミットスイッチが<br>非常上限位置にて作動する。 | 良 | 否 | |
| 200 | | 横行運転 | 目視 | 停止時クレーンが<br>蛇行しないこと。 | 無 | 有 | |

| NO | 点検整備 | | 点検方法 | 判定基準 | 結果 | | 実施設備内容 |
|---|---|---|---|---|---|---|---|
| | 箇所 | 項目 | | | | | |
| 201 | 作動確認<br>(実負荷)<br>100% | 横行運転 | 目視 | 異音、著しい発熱<br>又は振動がないこと。 | 無 | 有 | |
| 202 | | | 目視 | 電動機、ブレーキ、減速機、<br>軸等に異常がないこと。 | 無 | 有 | |
| 203 | | | 目視 | 車輪のフランジが極端に<br>レールに触れていないこと。 | 良 | 否 | |
| 204 | | 走行運転 | 目視 | 車輪が車輪止めに<br>左右同時に当っていること。 | 良 | 否 | |
| 205 | | | 目視 | リミットが所定の位置にて<br>作動すること。 | 無 | 有 | |
| 206 | | | 目視 | 停止時クレーンが<br>蛇行しないこと。 | 無 | 有 | |
| 207 | | | 目視 | 異音、著しい発熱又は<br>振動がないこと。 | 無 | 有 | |
| 208 | | | 目視 | 電動機、ブレーキ、減速機、軸、<br>カップリング等に異常がないこと。 | 無 | 有 | |
| 209 | | | 目視 | 車輪のフランジが極端に<br>レールに触れていないこと。 | 無 | 有 | |
| 210 | | | 目視 | バッファがストッパーに左右<br>同時に当っていること。 | 良 | 否 | |
| 211 | | | 目視 | リミットが所定の位置にて<br>作動すること。 | 良 | 否 | |

# 1号ごみクレーン横行レールゲージ測定

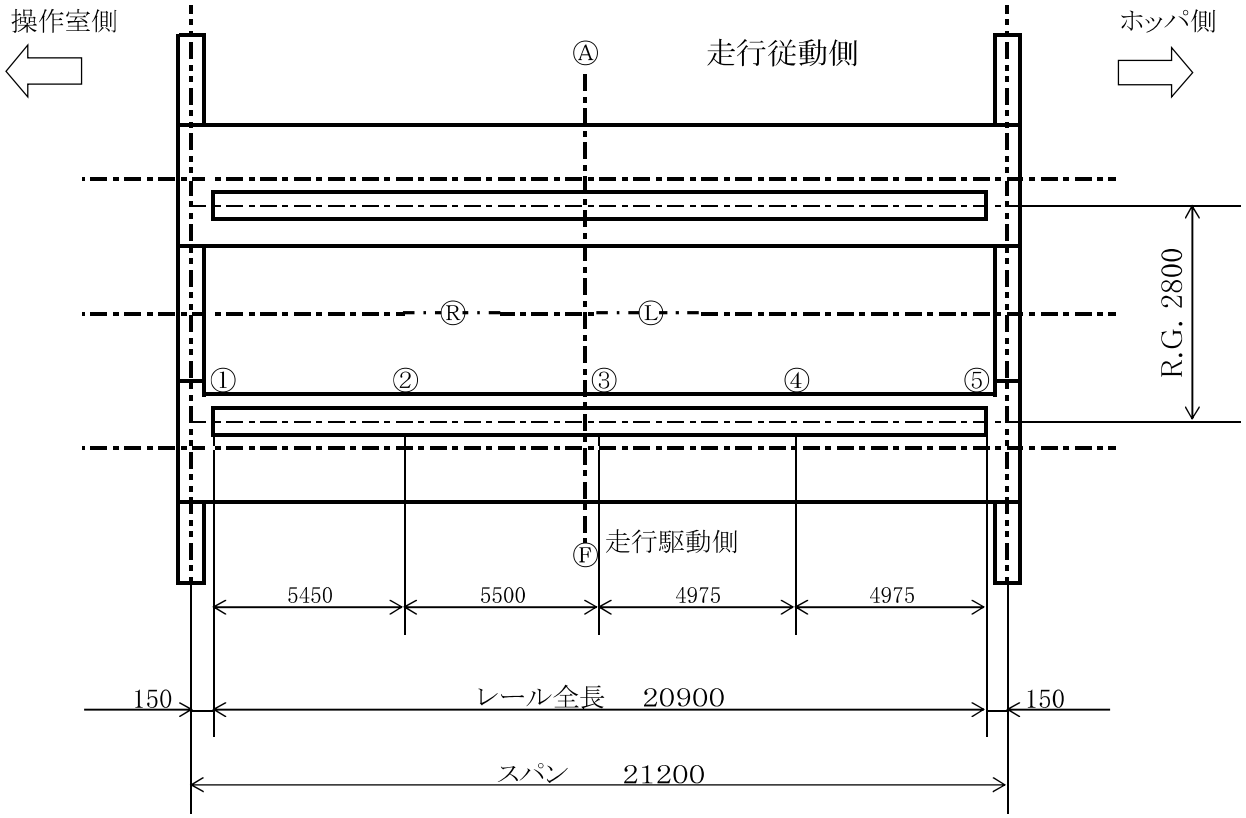


横行レールゲージ設計値　2800㎜

単位:　㎜

| 測定箇所 | ① | ② | ③ | ④ | ⑤ |
|---|---|---|---|---|---|
| 実測値 | | | | | |
| 公差 | | | | | |

許容値±5㎜　　判定:

# 1号ごみクレーン横行レールレベル測定

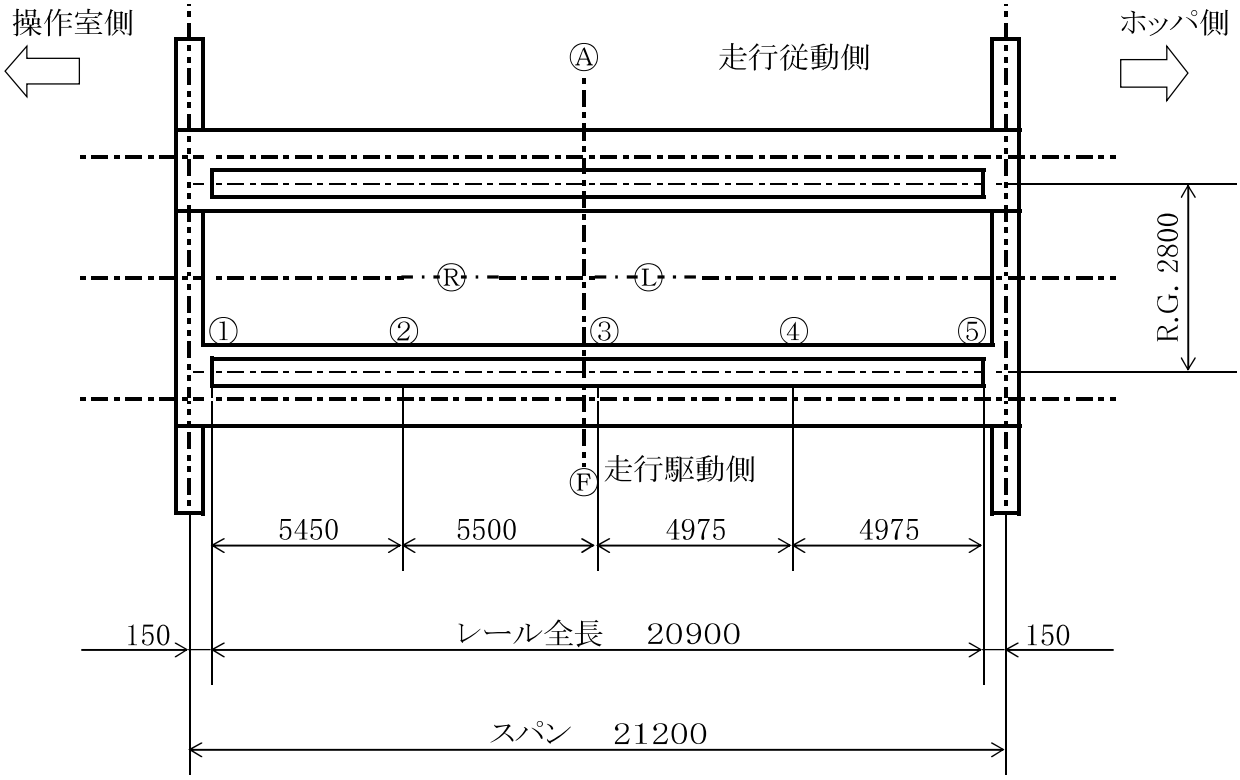


単位:　mm

| 測定箇所 | ① | ② | ③ | ④ | ⑤ |
|---|---|---|---|---|---|
| A側実測値 | | | | | |
| F側実測値 | | | | | |
| 左右水平差<br>(F−A) | | | | | |

A側の①点を基準点とする　　左右水平差はA側基準

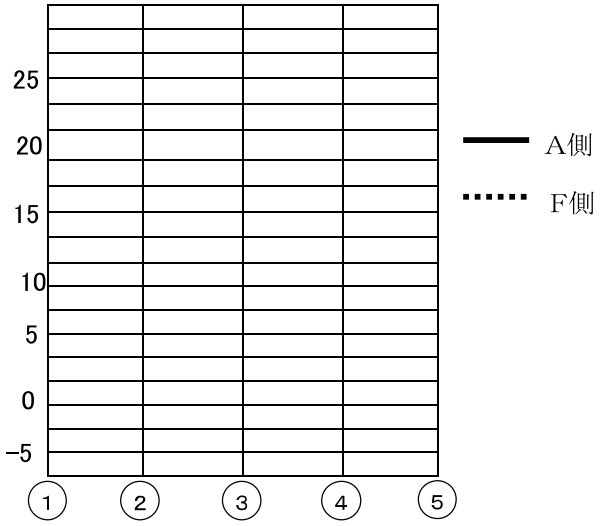


左右の水平差:5.6㎜以内(レールゲージ×1/500＝2800×1/500＝5.6)

判定:　　良

# 1　号ごみクレーン横行レール湾曲度測定

単位:　㎜

| 測定箇所 | ① | ② | ③ | ④ | ⑤ |
|---|---|---|---|---|---|
| A側実測値 | | | | | |
| F側実測値 | | | | | |

許容値±5㎜　　注　　1、クレーン中心方向をー方向とする
判定:　　良　　2、測定点①及び⑤を基準点とする

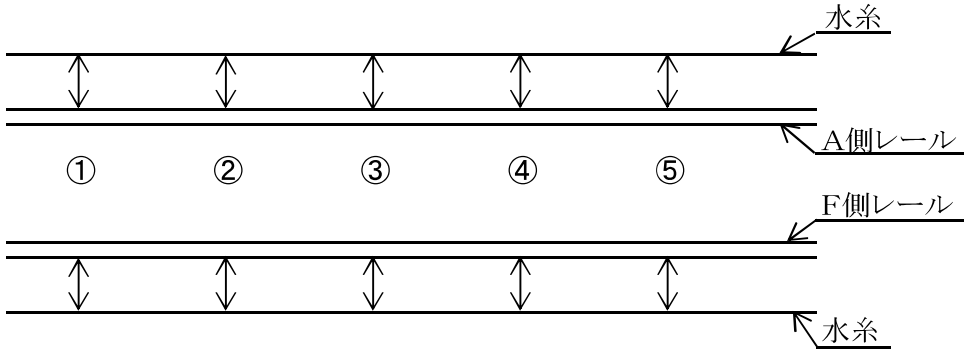


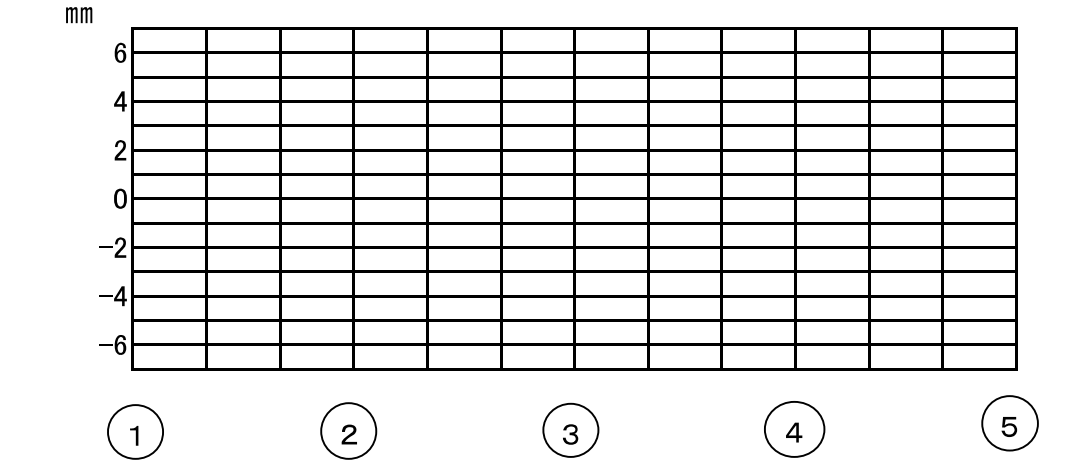


操作室側　　A　側　　ホッパ側

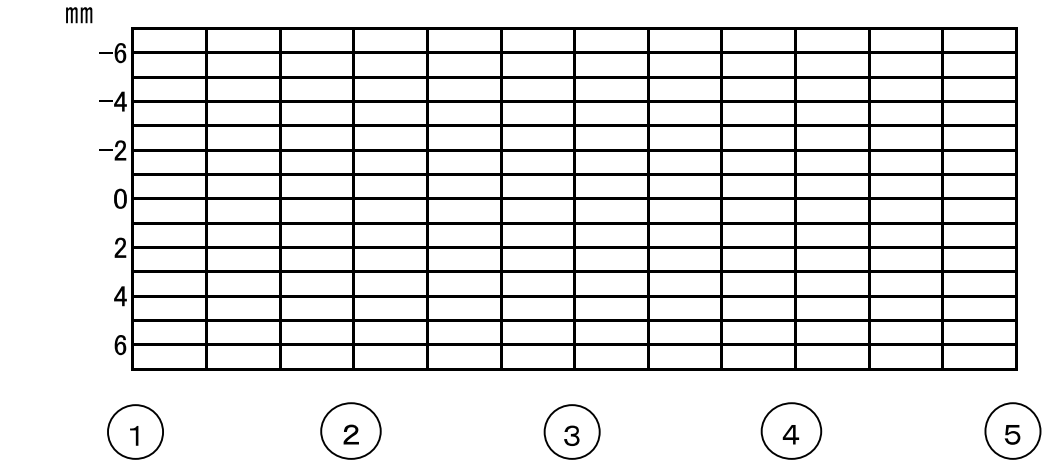


F　側

# 1号ごみクレーンブレーキ点検表

| | | | | | | | | | |
|---|---|---|---|---|---|---|---|---|---|
| 用途 | 巻上用 | | | | | | | | |
| 名称 | ディスク形電磁ブレーキ | | | | | | | | |
| 型式 | BRP2－280 | | | | | | | | |
| 電磁石ギャップ値 | 電磁石定格ギャップ値 3．5mm | | | | | | | | |
| | 電磁石最大ギャップ値 5．0mm | | | 判定 | 調整 | | 未 | 済 | |
| ブレーキNo | 実測値（mm） | 調整後（mm） | | | 要 | 否 | | | |
| ① | | | | | | | | | |
| ② | | | | | | | | | |
| スプリング長L | L＝147㎜ | | | 判定 | 調整 | | 未 | 済 | |
| ブレーキNo | 実測値（mm） | 調整後（mm） | | | 要 | 否 | | | |
| ① a | | | | | | | | | |
| ① b | | | | | | | | | |
| ② a | | | | | | | | | |
| ② b | | | | | | | | | |
| ディスク厚 | 設定値 | 許容最大 | 原寸までの10％まで | 判定 | 調整 | | 未 | 済 | |
| | 30mm | 27mm | | | 要 | 否 | | | |
| ディスク A | 実測値 | | | | | | | | |
| パッドの厚さ | 厚さが3㎜になったら取替える | | | 判定 | 調整 | | 未 | 済 | |
| | | | | | 要 | 否 | | | |
| ① | 実測値（mm） | a | | b | | | | | |
| ② | 実測値（mm） | a | | b | | | | | |

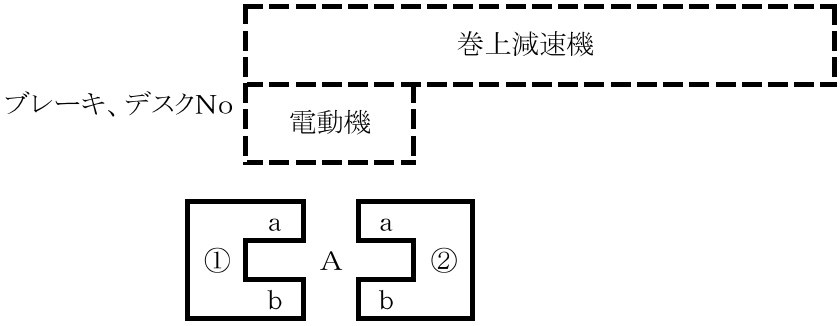

# 1号ごみクレーンブレーキ点検表

<table>
<tr><td>用途</td><td colspan="8">横行用</td></tr>
<tr><td>名称</td><td colspan="8">電動機内蔵ディスク形ブレーキ</td></tr>
<tr><td>型式</td><td colspan="8">FB－8B</td></tr>
<tr><td colspan="9">横行電動機内蔵ブレーキ（主桁側）</td></tr>
<tr><td rowspan="4">電磁石ギャップ値</td><td>電磁石定格<br>ギャップ値</td><td>電磁石最大<br>ギャップ値</td><td>ギャップ<br>ゲージ</td><td colspan="6"></td></tr>
<tr><td>0.5</td><td>1</td><td>0.5</td><td rowspan="2">判定</td><td colspan="2">調整</td><td>未</td><td>済</td></tr>
<tr><td colspan="2">実測値</td><td>調整後</td><td>要</td><td>否</td><td></td><td></td></tr>
<tr><td colspan="2"></td><td></td><td></td><td></td><td></td><td></td><td></td></tr>
<tr><td rowspan="3">パッドの厚</td><td colspan="3" rowspan="2">初期値：10mm<br>基準　：　厚さが6㎜になったら取替える</td><td rowspan="2">判定</td><td colspan="2">調整</td><td>未</td><td>済</td></tr>
<tr><td>要</td><td>否</td><td></td><td></td></tr>
<tr><td colspan="2">実測値</td><td>a</td><td>良</td><td></td><td></td><td></td><td></td></tr>
<tr><td colspan="9">横行電動機内蔵ブレーキ（補桁側）</td></tr>
<tr><td rowspan="4">電磁石ギャップ値</td><td>電磁石定格<br>ギャップ値</td><td>電磁石最大<br>ギャップ値</td><td>ギャップ<br>ゲージ</td><td colspan="6"></td></tr>
<tr><td>0.5</td><td>1</td><td>0.5</td><td rowspan="2">判定</td><td colspan="2">調整</td><td>未</td><td>済</td></tr>
<tr><td colspan="2">実測値</td><td>調整後</td><td>要</td><td>否</td><td></td><td></td></tr>
<tr><td colspan="2"></td><td></td><td></td><td></td><td></td><td></td><td></td></tr>
<tr><td rowspan="3">ブレーキライニングの厚</td><td colspan="3" rowspan="2">初期値：10mm<br>基準　：　厚さが6㎜になったら取替える</td><td rowspan="2">判定</td><td colspan="2">調整</td><td>未</td><td>済</td></tr>
<tr><td>要</td><td>否</td><td></td><td></td></tr>
<tr><td colspan="2">実測値</td><td>a</td><td></td><td></td><td></td><td></td><td></td></tr>
</table>

ブレーキライニング

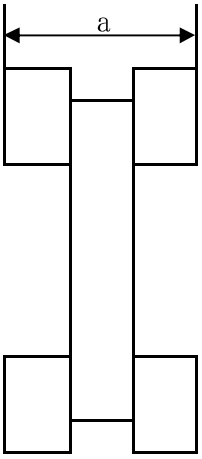

# １ 号ごみクレーンブレーキ点検表

<table>
<tr><td>用途</td><td colspan="7">走行用</td></tr>
<tr><td>名称</td><td colspan="7">直流電磁ディスクブレーキ</td></tr>
<tr><td>型式</td><td colspan="7">QBSP－1616－L</td></tr>
<tr><td rowspan="4">電磁石ギャップ値</td><td colspan="2">電磁石定格<br>ギャップ値</td><td>電磁石最大<br>ギャップ値</td><td>ギャップ<br>ゲージ</td><td colspan="3"></td></tr>
<tr><td colspan="2">0.7</td><td>1</td><td>0.7</td><td rowspan="2">判定</td><td>調整</td><td>未</td><td>済</td></tr>
<tr><td colspan="2">実測値</td><td colspan="2">調整後</td><td>要</td><td>否</td><td></td><td></td></tr>
<tr><td colspan="2"></td><td colspan="2"></td><td></td><td></td><td></td><td></td><td></td></tr>
<tr><td rowspan="4">ストロークL</td><td colspan="4" rowspan="2">L＝5㎜</td><td rowspan="2">判定</td><td>調整</td><td>未</td><td>済</td></tr>
<tr><td>要</td><td>否</td><td></td><td></td></tr>
<tr><td colspan="2">実測値</td><td colspan="2">調整後</td><td rowspan="2"></td><td rowspan="2"></td><td rowspan="2"></td><td rowspan="2"></td><td rowspan="2"></td></tr>
<tr><td colspan="2"></td><td colspan="2"></td></tr>
<tr><td rowspan="4">ディスク厚</td><td>設定値</td><td>許容最大</td><td colspan="2" rowspan="2">原寸までの10％まで</td><td rowspan="2">判定</td><td>調整</td><td>未</td><td>済</td></tr>
<tr><td>15</td><td>13.5</td><td>要</td><td>否</td><td></td><td></td></tr>
<tr><td colspan="2">実測値</td><td colspan="2"></td><td></td><td></td><td></td><td></td><td></td></tr>
<tr><td></td><td></td><td></td><td></td><td></td><td></td><td></td><td></td></tr>
<tr><td rowspan="4">パッドの厚</td><td colspan="4" rowspan="2">基準 ： 厚さが2㎜になったら取替える</td><td rowspan="2">判定</td><td>調整</td><td>未</td><td>済</td></tr>
<tr><td>要</td><td>否</td><td></td><td></td></tr>
<tr><td colspan="2" rowspan="2">実測値</td><td>a</td><td></td><td></td><td></td><td></td><td></td><td></td></tr>
<tr><td>b</td><td></td><td></td><td></td><td></td><td></td><td></td></tr>
</table>

パット位置　　操作室側

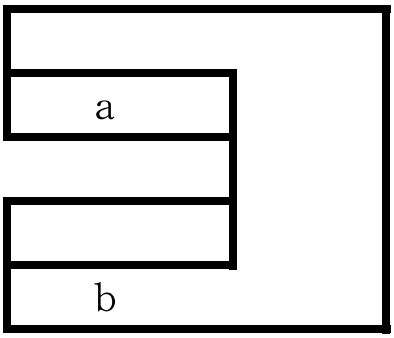


ホッパー側

# 1号ごみクレーン横行車輪測定

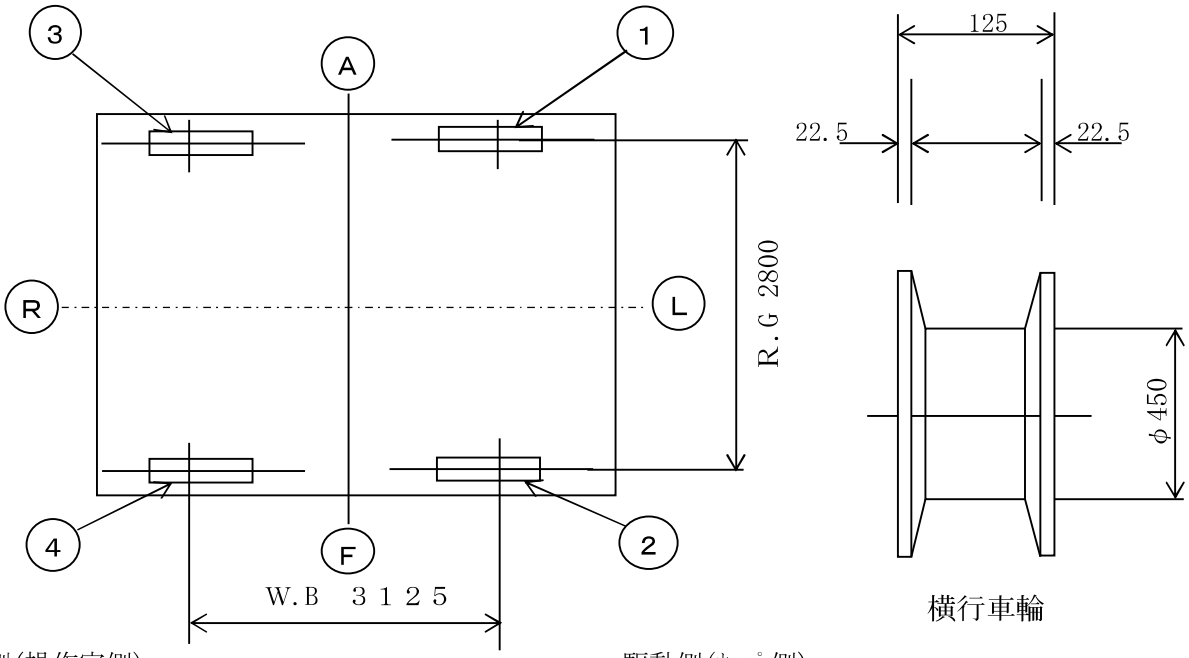


横行車輪

従動側(操作室側)　　駆動側(ﾎｯﾊﾟ側)

横行車輪径測定　　原寸値　φ450㎜

単位：㎜

| 測定箇所 | ① | ② | ③ | ④ |
|---|---|---|---|---|
| 実測値 | | | | |

判定:　　許容値は原寸の３％以内（φ450×0.97＝φ436.5㎜）

横行車輪フランジ厚さ測定　　原寸値　22.5㎜

単位：㎜

| 測　定　箇　所 | | ① | ② | ③ | ④ |
|---|---|---|---|---|---|
| 実測値 | 内側フランジ | | | | |
| | 外側フランジ | | | | |

判定:　　許容値は原寸の50％以内（22.5×0.5＝φ11.25㎜）

左右車輪直径差

単位：㎜

| 測定箇所 | 駆動側①－② | 従動側③－④ |
|---|---|---|
| 測定値 | | |

判定:　　許容値は原寸の0.2％以内（φ450×0.002＝0.9㎜）
従動側が原寸の0.5％（φ450×0.005＝2.25㎜）

# 1号ごみクレーン走行車輪測定

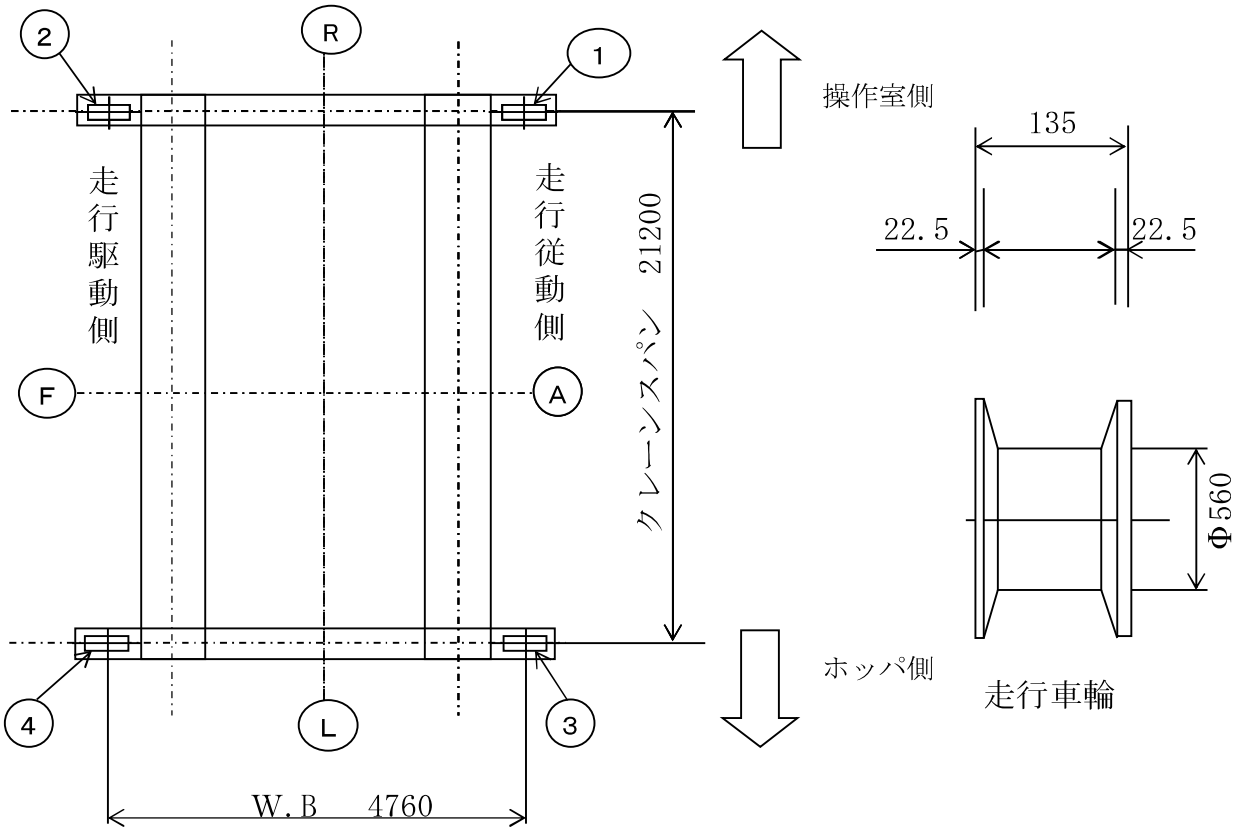


走行車輪径測定　　原寸値 Φ560㎜

単位：　㎜

| 測定箇所 | ① | ② | ③ | ④ |
|---|---|---|---|---|
| 実測値 | | | | |

判定：　良　　許容値は原寸の３％以内（Φ560×0.97＝Φ543.2㎜）

走行車輪フランジ厚さ測定　　原寸値 22.5㎜

単位：㎜

| 測　定　箇　所 | | ① | ② | ③ | ④ |
|---|---|---|---|---|---|
| 実測値 | 内側フランジ | | | | |
| | 外側フランジ | | | | |

判定：　良　　許容値は原寸の50％以内（22.5×0.5＝Φ11.25㎜）

左右車直径差

単位：㎜

| 測定箇所 | 駆動側②－④ | 徒動側①－③ |
|---|---|---|
| 測定値 | | |

判定　良　　許容値は原寸の0.2％以内（Φ560×0.002＝1.12㎜）
従動側が原寸の0.5％（Φ560×0.005＝2.8㎜）

# 1号ごみクレーン絶縁測定測定

測定日:　　測定機器:
測定者:　　許容値　:0．5MΩ以上

| 測定回路 | | 端子番号 | 測定値(MΩ) | 判定 | 測定場所 | 備考 |
|---|---|---|---|---|---|---|
| クレーン操作回路 | | RC1 | | | 共用保護盤 | |
| | | NC1 | | | | |
| 開閉操作回路 | | RCP1 | | | 共用保護盤 | |
| | | NCP1 | | | | |
| 巻上電動機 | | U11 | | | 巻上制御盤 | |
| | | V11 | | | | |
| | | W11 | | | | |
| 巻上ブレーキ | ホッパ側 | NB11 | | | 巻上制御盤 | |
| | | PB11 | | | | |
| | 操作室側 | NB12 | | | | |
| | | PB12 | | | | |
| 横行電動機 | 補桁側 | U151 | | | 横行走行制御盤 | 端子台から<br>ケーブル外して |
| | | V151 | | | | |
| | | W151 | | | | |
| 横行電動機 | 主桁側 | U152 | | | 横行走行制御盤 | 端子台から<br>ケーブル外して |
| | | V152 | | | | |
| | | W152 | | | | |
| 横行ブレーキ<br>(2台共通) | | RB15 | | | 横行走行制御盤 | |
| | | TB15 | | | | |
| 走行電動機 | | U16 | | | 横行走行制御盤 | 端子台から<br>ケーブル外して |
| | | V16 | | | | |
| | | W16 | | | | |
| 走行ブレーキ | | RB16 | | | 横行走行制御盤 | 端子台から<br>ケーブル外して |
| | | TB16 | | | | |
| バケット油圧モータ | | U14 | | | 共用保護盤 | |
| | | V14 | | | | |
| | | W14 | | | | |
| ケーブルリール | | R13 | | | 共用保護盤 | |
| | | S13 | | | | |
| | | T13 | | | | |
| 警報 | | NC1 | | | PLC盤 | |
| | | A6005 | | | | |
| 表示灯 | | NC1 | | | PLC盤 | |
| | | A6003A | | | | |
| | | A6004A | | | | |
| | | A6005A | | | | |
| | | A6006A | | | | |
| | | A6007A | | | | |
| ガーダ灯 | | RL1 | | | 共用保護盤 | |
| | | TL1 | | | | |
| コンセント | AC200V | TCN11 | | | 共用保護盤 | |
| | | NCN11 | | | | |
| | AC100V | RCN12 | | | 共用保護盤 | |
| | | TCN12 | | | | |

# １号ごみクレーン電流電圧測定

（巻上装置）電動機仕様：　200kW　　6P　　60％ED　　1台
定格電圧:AC360V　　定格電流:410A
電圧許容値：　電圧:定格値の±10％以内(360V～440V)
電流許容値：　電流:定格値以下(410A以下)
測定端子No.:　U11,V11,W11

| 試験荷重 | 運動 | 測定回数 | 電動機 | | 判定 |
|---|---|---|---|---|---|
| | | | 電圧(V) | 電流(A) | |
| 無負荷 0t | 巻上 | 1 | | | |
| | | 2 | | | |
| | 巻下 | 1 | | | |
| | | 2 | | | |
| 100％荷重 9．0t | 巻上 | 1 | | | |
| | | 2 | | | |
| | 巻下 | 1 | | | |
| | | 2 | | | |

（横行装置）電動機仕様:　5．5kW　　4P　　40％ED　　2台
定格電圧:AC400V　　定格電流:11．2A
電圧許容値:　電圧:定格値の±10％以内(360V～440V)
電流許容値:　電流:定格値以下(11．2A以下)
測定端子No.:　U151,V151,W151(補桁側)・U152,V152,W152(主桁側)

| 試験荷重 | 運動 | 測定回数 | 電動機 | | | 判定 |
|---|---|---|---|---|---|---|
| | | | 位置 | 電圧(V) | 電流(A) | |
| 無負荷 0t | 前進 | 1 | 主桁側 | | | |
| | | 2 | | | | |
| | | 1 | 補桁側 | | | |
| | | 2 | | | | |
| | 後退 | 1 | 主桁側 | | | |
| | | 2 | | | | |
| | | 1 | 補桁側 | | | |
| | | 2 | | | | |
| 100％荷重 9．0t | 前進 | 1 | 主桁側 | | | |
| | | 2 | | | | |
| | | 1 | 補桁側 | | | |
| | | 2 | | | | |
| | 後退 | 1 | 主桁側 | | | |
| | | 2 | | | | |
| | | 1 | 補桁側 | | | |
| | | 2 | | | | |

（走行装置）電動機仕様:　15kW　　6P　　40％ED　　1台
定格電圧:AC400V　　定格電流:31A
電圧許容値:　電圧:定格値の±10％以内(360V～440V)
電流許容値:　電流:定格値以下(31A以下)
測定端子No.:　U16,V16,W16

| 試験荷重 | 運動 | 測定回数 | 電動機 | | 判定 |
|---|---|---|---|---|---|
| | | | 電圧(V) | 電流(A) | |
| 無負荷 0t | 右走行 | 1 | | | |
| | | 2 | | | |
| | 左走行 | 1 | | | |
| | | 2 | | | |
| 100％荷重 9．0t | 右走行 | 1 | | | |
| | | 2 | | | |
| | 左走行 | 1 | | | |
| | | 2 | | | |

# 1号ごみクレーンたわみ測定

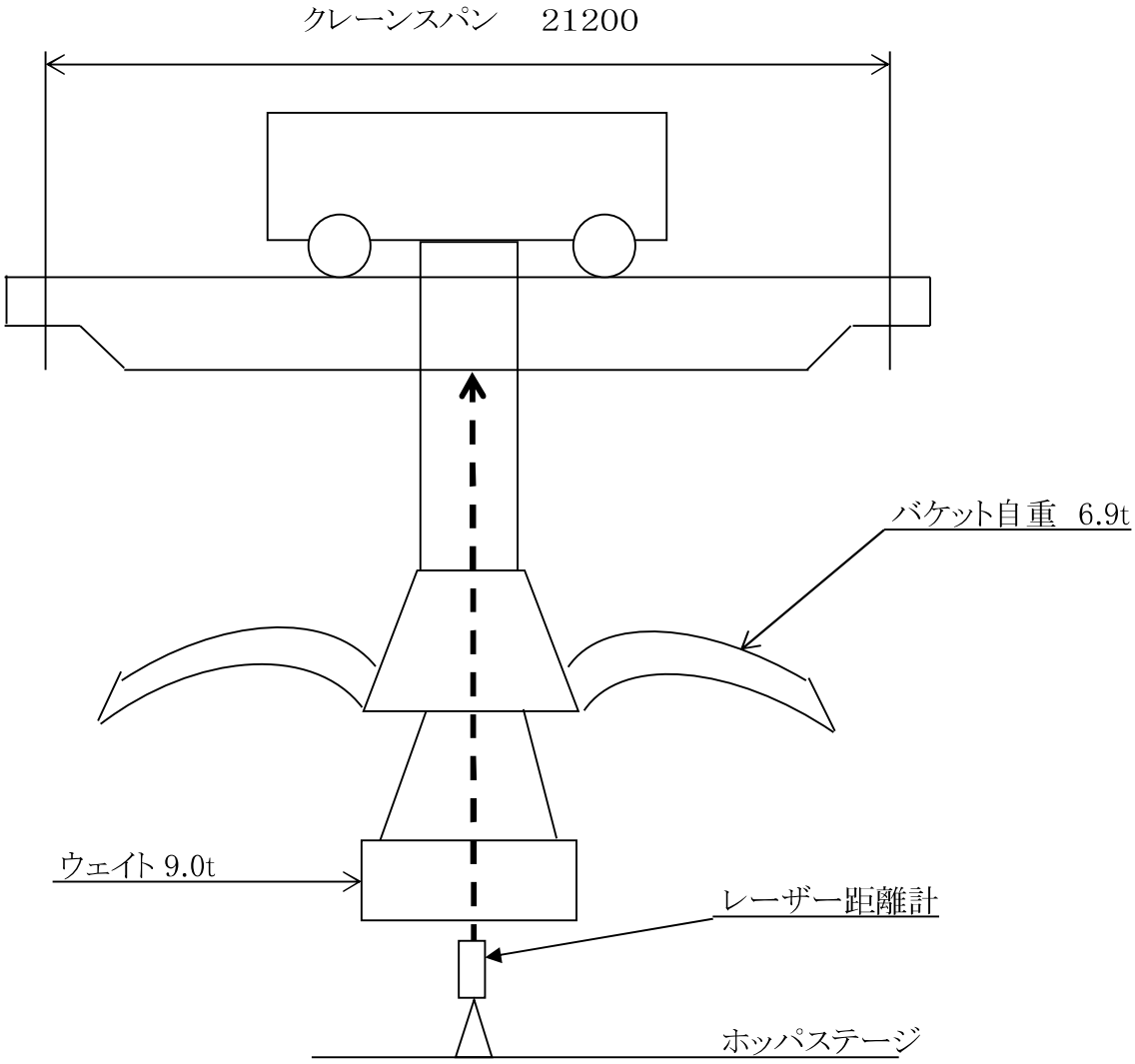


測定日：

| | たわみ量（㎜） | 判定 | たわみ度 |
|---|---|---|---|
| 無負荷 | | | |
| 吊上荷重（15．9t）、バケット自重（6．9t）<br>100％荷重　　9．0t | F側： | | $\frac{\quad}{21200} = \frac{\quad}{\quad} < \frac{1}{800}$ |
| | A側： | | $\frac{\quad}{21200} = \frac{\quad}{\quad} < \frac{1}{800}$ |

判定基準；クレーンスパンに対して1/800以下＝$\frac{21200}{800}$＝26．5㎜以下

# 1号ごみクレーン不具合部詳細

| 区分番号 | 詳細状況（原因等含む） | 修理、処置 | 交換部品 | 修理完了<br>年月日 |
|---|---|---|---|---|
| | | | | |

# 爪　翼　板　計　測　表

ごみクレーンバケット　号機

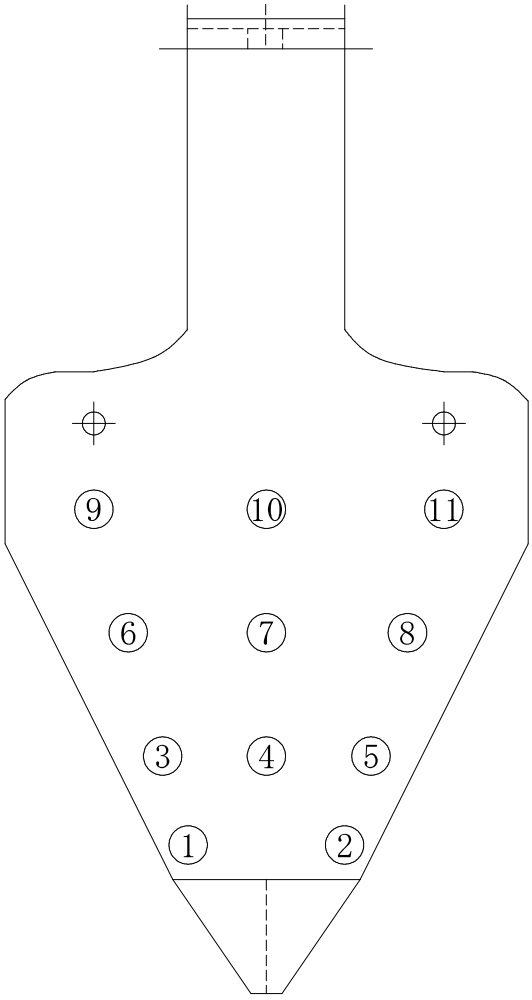


| 爪No. / 計測箇所 | 1 | 2 | 3 | 4 | 5 | 6 |
|---|---|---|---|---|---|---|
| ① | | | | | | |
| ② | | | | | | |
| ③ | | | | | | |
| ④ | | | | | | |
| ⑤ | | | | | | |
| ⑥ | | | | | | |
| ⑦ | | | | | | |
| ⑧ | | | | | | |
| ⑨ | | | | | | |
| ⑩ | | | | | | |
| ⑪ | | | | | | |

板厚原寸：12㎜　　許容値：7ｍｍ

判定：

# 2号ごみクレーン年次点検表

点検日:令和　　年　月　日

検査証番号:第63098号

吊上荷重(定格荷重):15.9t(9.0t)　　揚程:34.75m

| 責任者 | |
|---|---|
| 点検者 | |

| NO | 点検整備 | | 点検方法 | 判定基準 | 結果 | | 実施設備内容 |
|---|---|---|---|---|---|---|---|
| | 箇所 | 項目 | | | | | |
| 1 | 鋼構造部 | ガーダ<br>エンドキャリッジ | 目視 | 構造部の異常変形、亀裂、著しいねじれがないこと。 | 無 | 有 | |
| 2 | | | 目視 | 継手部ボルトの緩み、脱落、亀裂又は著しい腐蝕がないこと。 | 無 | 有 | |
| 3 | | | 目視 | 歩道・手摺の変形、ねじれ、ボルトの緩み、脱落がないこと。 | 無 | 有 | |
| 4 | | 横行フレーム<br>巻上フレーム | 目視 | 著しい錆、剥がれ又は脹れがないこと。 | 無 | 有 | |
| 5 | | | 目視 | ロードセル取付部の亀裂又は著しい磨耗がないこと。 | 無 | 有 | |
| 6 | | | 目視 | 構造部の異常変形、亀裂、著しいねじれがないこと。 | 無 | 有 | |
| 7 | | | 目視 | 継手部ボルトの緩み、脱落、亀裂又は著しい腐蝕がないこと。 | 無 | 有 | |
| 8 | | | 目視 | 歩道・手摺の変形、ねじれ、ボルトの緩み、脱落がないこと。 | 無 | 有 | |
| 9 | | | 目視 | 著しい錆、剥がれ又は脹れがないこと。 | 無 | 有 | |
| 10 | レール | 走行レール<br>1号、2号クレーン共通 | 目視 | 変形、頭部のダレ及び著しい磨耗がないこと。 | 無 | 有 | |
| 11 | | | 目視、ノギス | 側面の著しい磨耗及び変形がないこと。(原寸の-10%)<br>レール頭部幅原寸値:65mm | 無 | 有 | 許容値:58.5mm<br>実測値:64.4mm |
| 12 | | | 目視 | フックボルト・レール押え・継目板のボルトの緩み、脱落、変形がないこと。 | 無 | 有 | |
| 13 | | | 目視 | レールパットのはみ出しがないこと。 | 無 | 有 | |
| 14 | | 横行レール | 目視 | 変形、頭部のダレ及び著しい磨耗がないこと。 | 無 | 有 | |
| 15 | | | 目視、ノギス | 側面の著しい磨耗及び変形がないこと。(原寸の-10%)<br>レール頭部幅原寸値:50. 8mm | 無 | 有 | 許容値:45.8mm<br>実測値:49.5mm |
| 16 | | | 目視 | レール押え・継目版のボルトの緩み、脱落、変形がないこと。 | 無 | 有 | |

| NO | 点検整備 | | 点検方法 | 判定基準 | 結果 | | 実施設備内容 |
|---|---|---|---|---|---|---|---|
| | 箇所 | 項目 | | | | | |
| 17 | 安全ネット | | 目視 | 安全ネットが円滑に作動<br>すること。 | 良 | 否 | |
| 18 | | | 目視 | ネットの脱落、損傷がないこと。 | 無 | 有 | |
| 19 | | | 目視 | 吊り金具に損傷がないこと。 | 無 | 有 | |
| 20 | 給電装置 | 走行給電 | 目視 | キャリアが円滑に作動すること。 | 良 | 否 | |
| 21 | | | 目視 | ケーブルに損傷がないこと。 | 無 | 有 | |
| 22 | | | 目視 | レールが曲がったり、変形<br>したり、損傷していないこと。<br>（1号、2号クレーン共通） | 無 | 有 | |
| 23 | | | 目視 | 給電ブラケットの変形、損傷が<br>ないこと。 | 無 | 有 | |
| 24 | | 横行給電 | 目視 | キャリアが円滑に作動すること。 | 良 | 否 | |
| 25 | | | 目視 | ケーブルに損傷がないこと。 | 無 | 有 | |
| 26 | | | 目視 | レールが曲がったり、変形<br>したり、損傷していないこと。 | 無 | 有 | |
| 27 | | | 目視 | 給電ブラケットの変形、損傷が<br>ないこと。 | 無 | 有 | |
| 28 | 巻上装置 | 減速機歯車及び<br>軸受 | 目視 | 無負荷及び負荷状態に<br>騒音、異常振動又は著しい<br>発熱がないこと。 | 無 | 有 | |
| 29 | | | 目視 | 給油が適正であること。 | 良 | 否 | |
| 30 | | 減速機ケージング | 目視 | 亀裂、著しい変形又は損傷が<br>ないこと。　また油漏れが<br>ないこと。 | 無 | 有 | |
| 31 | | | オイルゲージ | 油量が適正で油に著しい<br>汚れがないこと。 | 無 | 有 | |
| 32 | | | 目視 | 取付ボルトの緩み、脱落が<br>ないこと。 | 無 | 有 | |
| 33 | | カバー | 目視 | 亀裂、著しい変形又は損傷が<br>ないこと。 | 無 | 有 | |
| 34 | | | 目視 | 取付ボルトの緩み、脱落が<br>ないこと。 | 無 | 有 | |
| 35 | | | 目視 | 回転体と干渉している箇所が<br>ないこと。 | 無 | 有 | |
| 36 | | ドラム本体 | 目視 | ワイヤーロープ取付部の亀裂、<br>また変形がなく取付金具に<br>緩みがないこと。 | 無 | 有 | |
| 37 | | | 目視 | ドラムフランジ取付ボルトの<br>緩み、脱落がないこと。 | 無 | 有 | |
| 38 | | | 目視 | ドラムに亀裂、著しい変形が<br>ないこと。 | 無 | 有 | |

| NO | 点検整備 | | 点検方法 | 判定基準 | 結果 | | 実施設備内容 |
|---|---|---|---|---|---|---|---|
| | 箇所 | 項目 | | | | | |
| 39 | 巻上装置 | ドラム本体 | 目視 | ドラムの著しい磨耗がないこと。<br>溝磨耗限度:ﾛｰﾌﾟ径の20%以内 | 無 | 有 | |
| 40 | | | 目視 | 脱落した跡がないこと。 | 無 | 有 | |
| 41 | | ドラム軸及び軸受 | 目視 | 亀裂又は著しい磨耗がないこと。 | 無 | 有 | |
| 42 | | | 目視 | 給油が適正であること。 | 良 | 否 | |
| 43 | | | 目視 | ドラムを回転させ、軸受の異音、異常発熱又は異常磨耗がないこと。 | 無 | 有 | |
| 44 | | ワイヤロープ | 目視 | 仕様が合ってること。 | 良 | 否 | |
| 45 | | | 目視 | 下限時、ワイヤロープがドラムに2巻以上残っていること。 | 良 | 否 | |
| 46 | | | 目視 | キンク部分がないこと。 | 無 | 有 | |
| 47 | | | 目視 | 給油状態が良いこと。<br>ロープ表面に砂・ほこり・水分などが付いていないこと。<br>油が劣化してかさかさになっていないこと。 | 良 | 否 | |
| 48 | | | 目視 | 素線の断線がないこと。(ﾛｰﾌﾟ1よりの間において素線の数が10%以上切断しているものは交換) | 無 | 有 | |
| 49 | | | 目視 | 窪み、きず、浮き、錆、腐食の発生がないこと。 | 無 | 有 | |
| 50 | | | 目視 | 端末金具の損傷、脱落がないこと。 | 無 | 有 | |
| 51 | | | 目視、ノギス | ワイヤロープ表面がこすれて光ってる所、細くなってる所がないこと。(公称径の7%)<br>ワイヤロープ公称径:φ22. 4mm | 無 | 有 | 許容値:20.9mm<br>実測値:Φ22.3mm |
| 52 | | たわみ軸継手 | 目視 | 本体の亀裂及び損傷がないこと。 またキーの緩み、抜け出し又は著しい変形がないこと。 | 無 | 有 | |
| 53 | | | 目視<br>ダイヤルゲージ | 軸継手を作動させ、著しい周振れ又は面振れがないこと。 | 無 | 有 | |
| 54 | | | 目視 | ゴムブッシュに著しい摩耗、ボルトの緩み又は脱落がないこと。 | 無 | 有 | |
| 55 | | スプロケット&チェーン | 目視 | 本体の亀裂及び破損がないこと。 またキーの緩み、抜け出し又は著しい変形がないこと。 | 無 | 有 | |
| 56 | | | 目視 | 給油が適正であること。 | 良 | 否 | |
| 57 | | | 目視 | チェーンに著しいたるみがないこと。 | 無 | 有 | |

| NO | 点検整備 | | 点検方法 | 判定基準 | 結果 | | 実施設備内容 |
|---|---|---|---|---|---|---|---|
| | 箇所 | 項目 | | | | | |
| 58 | 巻上装置 | スプロケット＆チェーン | 目視 | スプロケットを作動させ著しい周振れ又は面振れがないこと。 | 無 | 有 | |
| 59 | | | 目視 | 取付ボルトの緩み又は脱落がないこと。 | 無 | 有 | |
| 60 | | 電動機 | 目視 | 取付脚部に亀裂がないこと。 | 無 | 有 | |
| 61 | | | 目視 | 取付ボルトの緩み又は脱落がないこと。 | 無 | 有 | |
| 62 | | | メガ | 絶縁抵抗値が規定の範囲内であること。 0.5MΩ以上（ロータリーエンコーダには絶縁体抵抗値測定や絶縁耐圧測定は絶対に行はないこと。） | 良 | 否 | |
| 63 | | | 目視 | 発熱、うなり又は振動がないこと。 | 無 | 有 | |
| 64 | | 電磁ディスクブレーキ | 目視 | 取付脚部に亀裂がないこと。 | 無 | 有 | |
| 65 | | | 目視 | 取付ボルトの緩み又は脱落がないこと。 | 無 | 有 | |
| 66 | | | ノギス、スキマゲージ | ディスクとパッドとの隙間が適正であり、片効き等がなく、効き具合が適正であること。 | 良 | 否 | |
| 67 | | | 目視 | 電磁石の作動状態において、異音又は異臭がなく、ストローク、トルクが適正で作動が円滑であること。 | 良 | 否 | |
| 68 | | 回転型リミットスイッチ | 目視 | カムが正常に作動すること。 | 良 | 否 | |
| 69 | | | 目視 | 作動位置は適正であること。 | 良 | 否 | |
| 70 | | | 目視 | 取付ボルトの緩み又は脱落がないこと。 | 無 | 有 | |
| 71 | | 位置検出器 | 目視 | 正常に作動してること。 | 良 | 否 | |
| 72 | | | 目視 | 検出器本体、取付部に損傷がないこと。また取合カップリングに異常がないこと。 | 無 | 有 | |

| NO | 点検整備 | | 点検方法 | 判定基準 | 結果 | | 実施設備内容 |
|---|---|---|---|---|---|---|---|
| | 箇所 | 項目 | | | | | |
| 73 | 横行装置 | カバー | 目視 | 亀裂、著しい変形又は損傷がないこと。 | 無 | 有 | |
| 74 | | | 目視 | 取付ボルトの緩み又は脱落がないこと。 | 無 | 有 | |
| 75 | | | 目視 | 回転部と干渉している箇所がないこと。 | 無 | 有 | |
| 76 | | 車輪本体 | 目視、ノギス | フランジに亀裂、著しい変形、磨耗又は損傷がないこと。 | 無 | 有 | |
| 77 | | | 目視、外パス | 踏面に著しい磨耗がないこと。 | 無 | 有 | |
| 78 | | | 目視 | 異常音、著しい発熱又は振動がないこと。 | 無 | 有 | |
| 79 | | 開放歯車 | 目視 | 異音、著しい発熱又は振動がないこと。<br>また著しい磨耗又は損傷がないこと。 | 無 | 有 | |
| 80 | | | 目視 | ボス、アーム、歯等に亀裂、著しい変形又は損傷がないこと。 | 無 | 有 | |
| 81 | | | 目視 | キーの緩み、抜け出し又は著しい変形がないこと。 | 無 | 有 | |
| 82 | | | 目視 | 片当たりがなく、噛み合い深さが適正であること。 | 無 | 有 | |
| 83 | | | 目視 | 給油が適正であること。 | 良 | 否 | |
| 84 | | ストッパー | 目視 | 亀裂、著しい変形又は脱落がないこと。 | 無 | 有 | |
| 85 | | | 目視 | 取付ボルトの緩み又は脱落がないこと。 | 無 | 有 | |
| 86 | | | 目視 | ストッパーゴムの著しい損傷がないこと。 | 無 | 有 | |
| 87 | | 電動機 | 目視 | 取付脚部に亀裂がないこと。 | 無 | 有 | |
| 88 | | | 目視 | 取付ボルトの緩み又は脱落がないこと。 | 無 | 有 | |
| 89 | | | メガ | 絶縁抵抗値が規定の範囲内であること。 0.5MΩ以上<br>(ロータリーエンコーダには絶縁体抵抗値測定や絶縁耐圧測定は絶対に行わないこと。) | 良 | 否 | |
| 90 | | | 目視 | 発熱、うなり又は振動がないこと。 | 無 | 有 | |

| NO | 点検整備 | | 点検方法 | 判定基準 | 結果 | | 実施設備内容 |
|---|---|---|---|---|---|---|---|
| | 箇所 | 項目 | | | | | |
| 91 | 横行装置 | 電磁ディスクブレーキ（電動機内蔵） | 目視 | 取付ボルトの緩み又は脱落がないこと。 | 無 | 有 | |
| 92 | | | ノギス、スキマゲージ | ブレーキギャップの隙間が適正であり、効き具合が適正であること。 | 良 | 否 | |
| 93 | | | 目視 | 電磁石の作動状態において、異音又は異臭がなく効き具合が適正であること。 | 無 | 有 | |
| 94 | | | 目視 | ブレーキカバーの取付ボルトの緩み又は脱落がないこと。 | 無 | 有 | |
| 95 | | リミットスイッチ | 目視 | 作動位置は適正であるとこと。 | 良 | 否 | |
| 96 | | | 目視 | 近接スイッチが正常に作動すること。 | 良 | 否 | |
| 97 | | | 目視 | 取付ボルトの緩み又は脱落がないこと。 | 無 | 有 | |
| 98 | | 位置検出器 | 目視 | 正常に作動していること。 | 良 | 否 | |
| 99 | | | 目視 | 検出器本体、取付部に損傷がないこと。また取合カップリングに異常がないこと。 | 無 | 有 | |
| 100 | | バッファ及びストッパー | 目視 | 亀裂、著しい変形又は脱落がないこと。 | 無 | 有 | |
| 101 | | | 目視 | 取付ボルトの緩み又は脱落がないこと。 | 無 | 有 | |
| 102 | | | 目視 | バッファの著しい損傷がないこと。 | 無 | 有 | |
| 103 | 走行装置 | 減速機軸受 | 目視 | 無負荷及び負荷状態における異音、異常振動又は著しい発熱がないこと。 | 無 | 有 | |
| 104 | | | 目視 | 給油が適正であること。 | 良 | 否 | |
| 105 | | 減速機ケージング | オイルゲージ | 油量が適正で油に著しい汚れがないこと。 | 無 | 有 | |
| 106 | | | 目視 | 亀裂、著しい変形又は損傷がないこと。　また油漏れがないこと。 | 無 | 有 | |
| 107 | | | 目視 | 取付ボルトの緩み、脱落がないこと。 | 無 | 有 | |

| NO | 点検整備 | | 点検方法 | 判定基準 | 結果 | | 実施設備内容 |
|---|---|---|---|---|---|---|---|
| | 箇所 | 項目 | | | | | |
| 108 | 走行装置 | 開放歯車及び軸 | 目視 | 異音、著しい発熱又は振動がないこと。<br>また著しい磨耗又は損傷がないこと。 | 無 | 有 | |
| 109 | | | 目視 | ボス、アーム、歯等に亀裂、著しい変形又は損傷がないこと。 | 無 | 有 | |
| 110 | | | 目視 | キーの緩み、抜け出し又は著しい変形がないこと。 | 無 | 有 | |
| 111 | | | 目視 | 片当たりがなく、噛み合い深さが適正であること。 | 無 | 有 | |
| 112 | | | 目視 | 給油が適正であること。 | 良 | 否 | |
| 113 | | | 目視 | 軸の著しい振れがないこと。 | 無 | 有 | |
| 114 | | 開放歯車軸受 | 目視 | 本体に亀裂及び損傷がないこと。 | 無 | 有 | |
| 115 | | | 目視 | 給油が適正であること。 | 良 | 否 | |
| 116 | | | 目視 | 無負荷及び負荷状態における異音、異常振動又は著しい発熱がないこと。 | 無 | 有 | |
| 117 | | カバー | 目視 | 亀裂、著しい変形又は損傷がないこと。 | 無 | 有 | |
| 118 | | | 目視 | 取付ボルトの緩み又は脱落がないこと。 | 無 | 有 | |
| 119 | | | 目視 | 回転部と干渉している箇所がないこと。 | 無 | 有 | |
| 120 | | 車輪本体 | 目視、ノギス | フランジに亀裂、著しい変形、磨耗又は損傷がないこと。 | 無 | 有 | |
| 121 | | | 目視、外パス | 踏面に著しい磨耗がないこと。 | 無 | 有 | |
| 122 | | | 目視 | 異常音、著しい発熱又は振動がないこと。 | 無 | 有 | |
| 123 | | 車両軸及び軸受 | 目視 | 給油が適正であること。 | 良 | 否 | |
| 124 | | | 目視 | 車輪を回転させ、著しいがたつき又は偏心がないこと。 | 無 | 有 | |
| 125 | | | 目視 | 取付ボルトの緩み、脱落がないこと。 | 無 | 有 | |
| 126 | | バッファ及びストッパー | 目視 | 亀裂、著しい変形又は脱落がないこと。 | 無 | 有 | |
| 127 | | | 目視 | 取付ボルトの緩み又は脱落がないこと。 | 無 | 有 | |
| 128 | | | 目視 | バッファの著しい損傷がないこと。 | 無 | 有 | |
| 129 | | 長軸 | 目視 | 本体の亀裂及び破損がないこと。　またキーの緩み、抜け出し又は著しい変形がないこと。 | 無 | 有 | |
| 130 | | | 目視 | 軸を作動させ著しい振れがないこと。 | 無 | 有 | |

| NO | 点検整備 | | 点検方法 | 判定基準 | 結果 | | 実施設備内容 |
|---|---|---|---|---|---|---|---|
| | 箇所 | 項目 | | | | | |
| 131 | 走行装置 | ギヤカップリング<br>割型カップリング | 目視 | 本体の亀裂及び破損が<br>ないこと。 またキーの緩み、<br>抜け出し又は著しい変形が<br>ないこと。 | 無 | 有 | |
| 132 | | | 目視 | カップリングを作動させ、<br>著しい周振れ又は面振れが<br>ないこと。 | 無 | 有 | |
| 133 | | | 目視 | 給油が適正であること。 | 良 | 否 | |
| 134 | | | 目視 | ボルトの緩み又は脱落が<br>ないこと。 | 無 | 有 | |
| 135 | | 電動機 | 目視 | 取付脚部に亀裂がないこと。 | 無 | 有 | |
| 136 | | | 目視 | 取付ボルトの緩み又は<br>脱落がないこと。 | 無 | 有 | |
| 137 | | | メガ | 絶縁抵抗値が規定の範囲内<br>であること。 0.5MΩ以上<br>(ロータリーエンコーダには<br>絶縁体抵抗値測定や<br>絶縁耐圧測定は<br>絶対に行はないこと。) | 良 | 否 | |
| 138 | | | 目視 | 発熱、うなり又は振動が<br>ないこと。 | 無 | 有 | |
| 139 | | 電磁ディスク<br>ブレーキ | 目視 | 取付脚部に亀裂がないこと。 | 無 | 有 | |
| 140 | | | 目視 | 取付ボルトの緩み又は脱落が<br>ないこと。 | 無 | 有 | |
| 141 | | | ノギス、<br>スキマゲージ | ディスクとパッドとの隙間が<br>適正であり、片効き等がなく、<br>効き具合が適正であること。 | 良 | 否 | |
| 142 | | | 目視 | 電磁石の作動状態において、<br>異音又は異臭がなく<br>ストローク、トルクが適正で<br>作動が円滑であること。 | 良 | 否 | |
| 143 | | リミットスイッチ | 目視 | 作動位置は適正で<br>あるとこと。 | 良 | 否 | |
| 144 | | | 目視 | 近接スイッチが正常に<br>作動すること。 | 良 | 否 | |
| 145 | | | 目視 | 取付ボルトの緩み又は<br>脱落がないこと。 | 無 | 有 | |
| 146 | | 位置検出器 | 目視 | 正常に作動していること。 | 良 | 否 | |
| 147 | | | 目視 | 検出器本体、取付部に<br>損傷がないこと。 | 無 | 有 | |

| NO | 点検整備 | | 点検方法 | 判定基準 | 結果 | | 実施設備内容 |
|---|---|---|---|---|---|---|---|
| | 箇所 | 項目 | | | | | |
| 148 | 制御盤関係 | 共用保護盤 | 目視 | 接触子接触面に著しい荒れ又は磨耗がないこと。 | 無 | 有 | |
| 149 | | | 目視 | 接触子が接触したときに、接触面に隙間がなく、確実に着脱すること。 | 良 | 否 | |
| 150 | | | 目視 | 端子取付部に緩みがないこと。 | 無 | 有 | |
| 151 | | | 目視 | 電磁接触機、継電器、限時継電器が正しく作動していること。 | 良 | 否 | |
| 152 | | 電源回生制御盤 | 目視 | 接触子接触面に著しい荒れ又は磨耗がないこと。 | 無 | 有 | |
| 153 | | | 目視 | 接触子が接触したときに、接触面に隙間がなく、確実に着脱すること。 | 良 | 否 | |
| 154 | | | 目視 | 端子取付部に緩みがないこと。 | 無 | 有 | |
| 155 | | | 目視 | 電磁接触機、継電器、限時継電器が正しく作動していること。 | 良 | 否 | |
| 156 | | 巻上制御盤 | 目視 | 接触子接触面に著しい荒れ又は磨耗がないこと。 | 無 | 有 | |
| 157 | | | 目視 | 接触子が接触したときに、接触面に隙間がなく、確実に着脱すること。 | 良 | 否 | |
| 158 | | | 目視 | 端子取付部に緩みがないこと。 | 無 | 有 | |
| 159 | | | 目視 | 電磁接触機、継電器、限時継電器が正しく作動していること。 | 良 | 否 | |
| 160 | | 横行・走行制御盤 | 目視 | 接触子接触面に著しい荒れ又は磨耗がないこと。 | 無 | 有 | |
| 161 | | | 目視 | 接触子が接触したときに、接触面に隙間がなく、確実に着脱すること。 | 良 | 否 | |
| 162 | | | 目視 | 端子取付部に緩みがないこと。 | 無 | 有 | |
| 163 | | | 目視 | 電磁接触機、継電器、限時継電器が正しく作動していること。 | 良 | 否 | |

| NO | 点検整備 | | 点検方法 | 判定基準 | 結果 | | 実施設備内容 |
|---|---|---|---|---|---|---|---|
| | 箇所 | 項目 | | | | | |
| 164 | 制御盤関係 | PLC盤 | 目視 | 接触子接触面に著しい荒れ又は磨耗がないこと。 | 無 | 有 | |
| 165 | | | 目視 | 接触子が接触したときに、接触面に隙間がなく、確実に着脱すること。 | 良 | 否 | |
| 166 | | | 目視 | 端子取付部に緩みがないこと。 | 無 | 有 | |
| 167 | | | 目視 | 電磁接触機、継電器、限時継電器が正しく作動していること。 | 良 | 否 | |
| 168 | | コントローラ | 目視 | コントローラが円滑に作動すること。 | 良 | 否 | |
| 169 | | | 目視 | ストッパ又はハンドル停止位置で、ロックが確実に作用すること。 | 良 | 否 | |
| 170 | | | 目視 | 各部に緩みがないこと。 | 無 | 有 | |
| 171 | | | 目視 | 軸受部分の給油が適正であること。 | 良 | 否 | |
| 172 | 端子箱 | 建屋端子箱 | 目視 | 端子取付部に緩みがないこと。 | 無 | 有 | |
| 173 | | トロリ上端子箱 | 目視 | 端子取付部に緩みがないこと。 | 無 | 有 | |
| 174 | | ガータ上端子箱 | 目視 | 端子取付部に緩みがないこと。 | 無 | 有 | |
| 175 | 機内配線 | 露出配線 | 目視 | 被覆の損傷がないこと。 | 無 | 有 | |
| 176 | | | 目視 | 張り過ぎ、ねじれ、クランプの緩みなどの異常がないこと。 | 良 | 否 | |
| 177 | 照明装置<br>信号灯等 | | 目視 | 端子の締付け部に緩みがないこと。 | 無 | 有 | |
| 178 | | | 目視 | 装置の取付部の緩みが無いこと。 | 無 | 有 | |
| 179 | | | 目視 | 破損、はずれ等の異常がないこと。 | 無 | 有 | |

| NO | 点検整備 | | 点検方法 | 判定基準 | 結果 | | 実施設備内容 |
|---|---|---|---|---|---|---|---|
| | 箇所 | 項目 | | | | | |
| 180 | 作動確認<br>(無負荷)<br>0% | 巻上運転 | 目視 | 異音、著しい発熱又は<br>振動がないこと。 | 無 | 有 | |
| 181 | | | 目視 | 電動機、ブレーキ、減速機、<br>軸、カップリング等に異常が<br>ないこと。 | 無 | 有 | |
| 182 | | | 目視 | 常用リミットが所定の<br>位置にて作動する。 | 良 | 否 | |
| 183 | | | 目視 | 非常上限リミットスイッチが<br>非常上限位置にて作動する。 | 良 | 否 | |
| 184 | | 横行運転 | 目視 | 停止時クレーンが<br>蛇行しないこと。 | 無 | 有 | |
| 185 | | | 目視 | 異音、著しい発熱又は<br>振動がないこと。 | 無 | 有 | |
| 186 | | | 目視 | 電動機、ブレーキ、減速機、<br>軸等に異常がないこと。 | 無 | 有 | |
| 187 | | | 目視 | 車輪のフランジが極端に<br>レールに触れていないこと。 | 無 | 有 | |
| 188 | | | 目視 | 車輪が車輪止めに<br>左右同時に当っていること。 | 良 | 否 | |
| 189 | | | 目視 | リミットが所定の位置にて<br>作動すること。 | 良 | 否 | |
| 190 | | 走行運転 | 目視 | 停止時クレーンが<br>蛇行しないこと。 | 無 | 有 | |
| 191 | | | 目視 | 異音、著しい発熱又は<br>振動がないこと。 | 無 | 有 | |
| 192 | | | 目視 | 電動機、ブレーキ、減速機、<br>軸、カップリング等に異常が<br>ないこと。 | 無 | 有 | |
| 193 | | | 目視 | 車輪のフランジが極端に<br>レールに触れていないこと。 | 無 | 有 | |
| 194 | | | 目視 | バッファがストッパーに左右<br>同時に当っていること。 | 良 | 否 | |
| 195 | | | 目視 | リミットが所定の位置にて<br>作動すること。 | 良 | 否 | |
| 196 | 作動確認<br>(実負荷)<br>100% | 巻上運転 | 目視 | 異音、著しい発熱又は<br>振動がないこと。 | 無 | 有 | |
| 197 | | | 目視 | 電動機、ブレーキ、減速機、<br>軸、カップリング等に異常が<br>ないこと。 | 無 | 有 | |
| 198 | | | 目視 | 常用リミットが所定の<br>位置にて作動する。 | 良 | 否 | |
| 199 | | | 目視 | 非常上限リミットスイッチが<br>非常上限位置にて作動する。 | 良 | 否 | |
| 200 | | 横行運転 | 目視 | 停止時クレーンが<br>蛇行しないこと。 | 無 | 有 | |

| NO | 点検整備 | | 点検方法 | 判定基準 | 結果 | | 実施設備内容 |
|---|---|---|---|---|---|---|---|
| | 箇所 | 項目 | | | | | |
| 201 | 作動確認<br>(実負荷)<br>100% | 横行運転 | 目視 | 異音、著しい発熱<br>又は振動がないこと。 | 無 | 有 | |
| 202 | | | 目視 | 電動機、ブレーキ、減速機、<br>軸等に異常がないこと。 | 無 | 有 | |
| 203 | | | 目視 | 車輪のフランジが極端に<br>レールに触れていないこと。 | 良 | 否 | |
| 204 | | 走行運転 | 目視 | 車輪が車輪止めに<br>左右同時に当っていること。 | 良 | 否 | |
| 205 | | | 目視 | リミットが所定の位置にて<br>作動すること。 | 無 | 有 | |
| 206 | | | 目視 | 停止時クレーンが<br>蛇行しないこと。 | 無 | 有 | |
| 207 | | | 目視 | 異音、著しい発熱又は<br>振動がないこと。 | 無 | 有 | |
| 208 | | | 目視 | 電動機、ブレーキ、減速機、軸、<br>カップリング等に異常がないこと。 | 無 | 有 | |
| 209 | | | 目視 | 車輪のフランジが極端に<br>レールに触れていないこと。 | 無 | 有 | |
| 210 | | | 目視 | バッファがストッパーに左右<br>同時に当っていること。 | 良 | 否 | |
| 211 | | | 目視 | リミットが所定の位置にて<br>作動すること。 | 良 | 否 | |

# 2号ごみクレーン横行レールゲージ測定

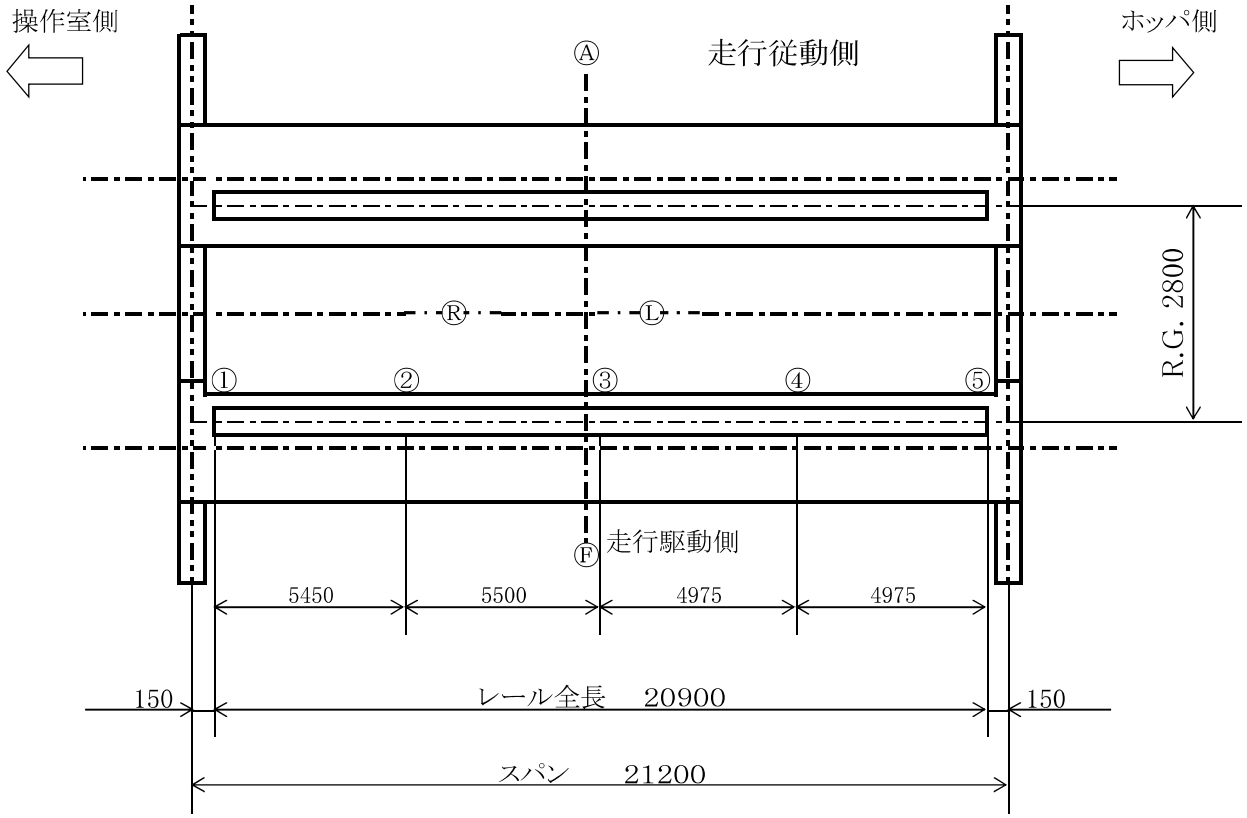


横行レールゲージ設計値　2800㎜

単位:　㎜

| 測定箇所 | ① | ② | ③ | ④ | ⑤ |
|---|---|---|---|---|---|
| 実測値 | | | | | |
| 公差 | | | | | |

許容値±5㎜　　判定:

# 2号ごみクレーン横行レールレベル測定

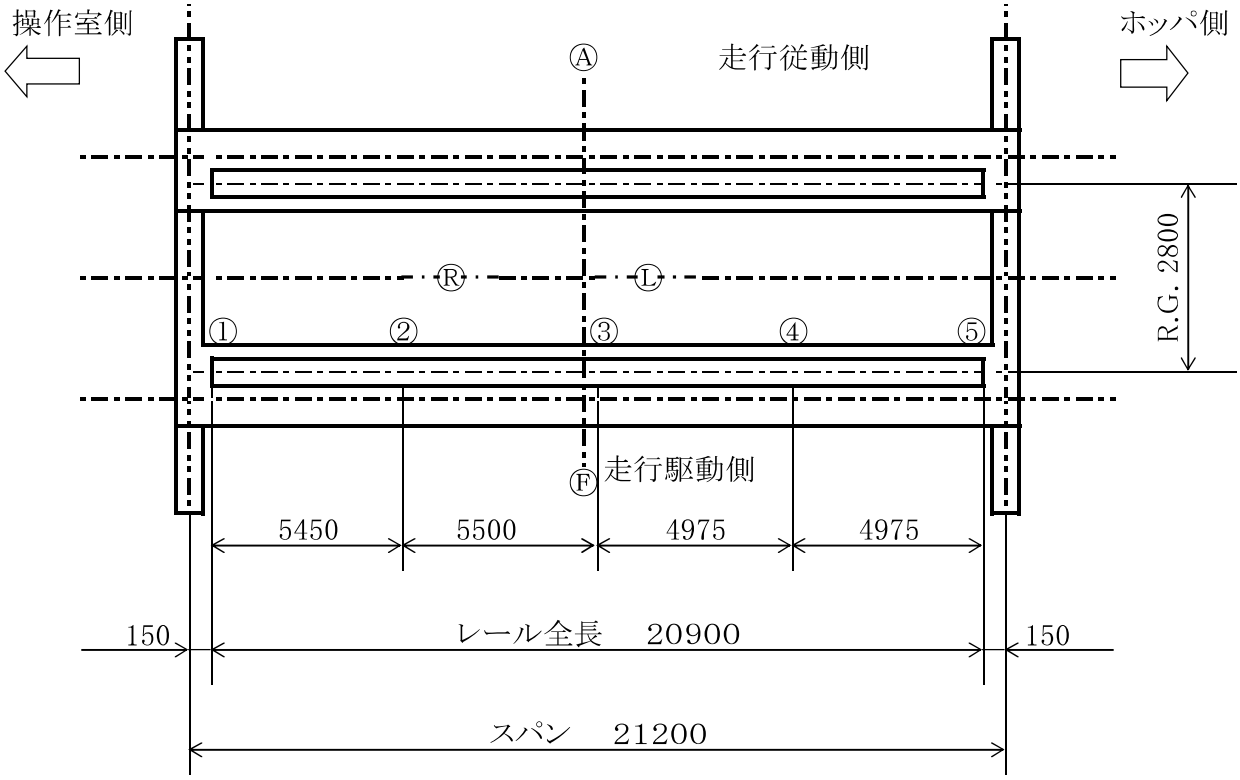


単位:　㎜

| 測定箇所 | ① | ② | ③ | ④ | ⑤ |
|---|---|---|---|---|---|
| A側実測値 | | | | | |
| F側実測値 | | | | | |
| 左右水平差<br>(F−A) | | | | | |

A側の①点を基準点とする　　左右水平差はA側基準

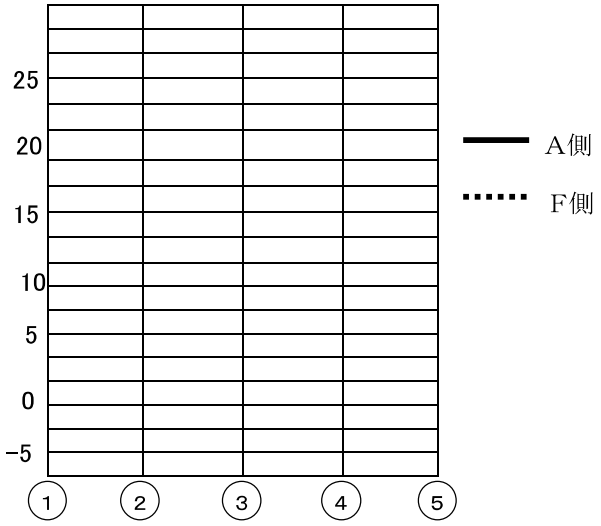


左右の水平差:5.6㎜以内(レールゲージ×1/500＝2800×1/500＝5.6)

判定:　　良

# 2号ごみクレーン横行レール湾曲度測定

単位:　mm

| 測定箇所 | ① | ② | ③ | ④ | ⑤ |
|---|---|---|---|---|---|
| A側実測値 | | | | | |
| F側実測値 | | | | | |

許容値±5mm　　注　1、クレーン中心方向をー方向とする
判定:　良　　2、測定点①及び⑤を基準点とする

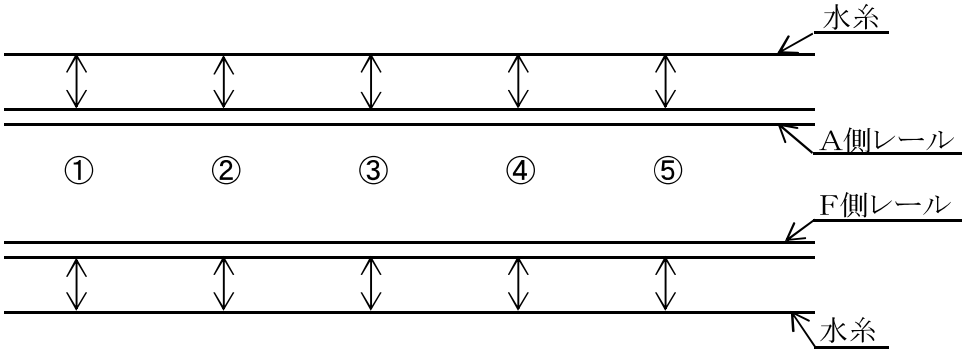


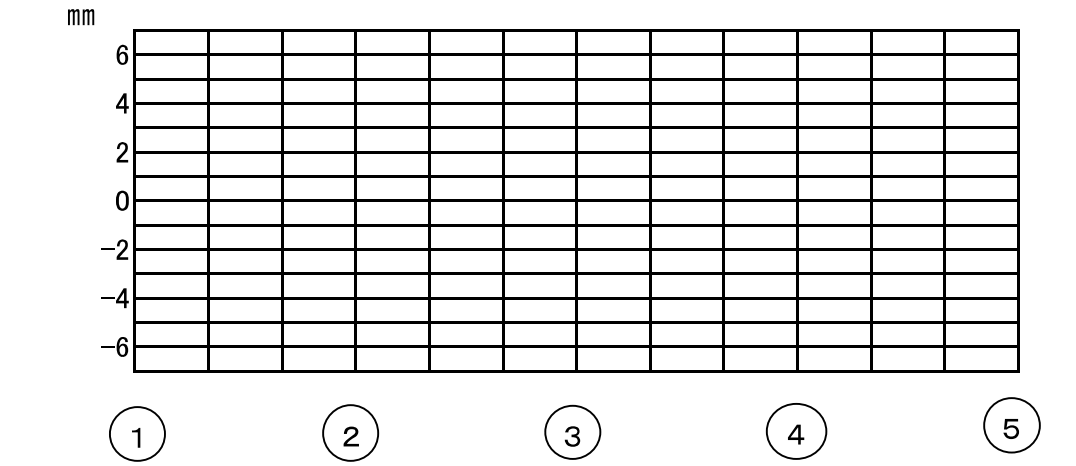


操作室側　　A　側　　ホッパ側

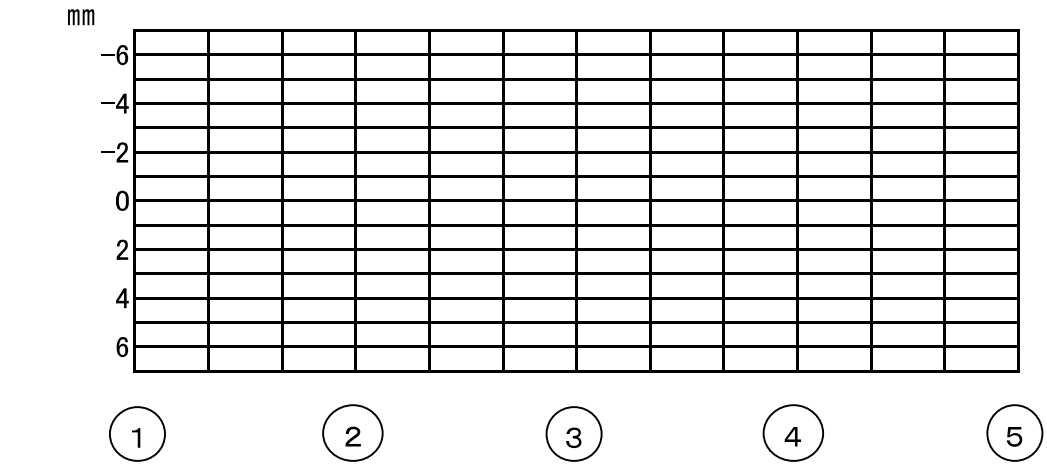


F　側

# 2号ごみクレーンブレーキ点検表

| | | | | | | | | |
|---|---|---|---|---|---|---|---|---|
| 用途 | 巻上用 | | | | | | | |
| 名称 | ディスク形電磁ブレーキ | | | | | | | |
| 型式 | BRP2－280 | | | | | | | |
| 電磁石ギャップ値 | 電磁石定格ギャップ値 3．5mm | | | | | | | |
| | 電磁石最大ギャップ値 5．0mm | | | 判定 | 調整 | | 未 | 済 |
| ブレーキNo | 実測値（mm） | 調整後（mm） | | | 要 | 否 | | |
| ① | | | | | | | | |
| ② | | | | | | | | |
| スプリング長L | L＝147㎜ | | | 判定 | 調整 | | 未 | 済 |
| ブレーキNo | 実測値（mm） | 調整後（mm） | | | 要 | 否 | | |
| ① a | | | | | | | | |
| ① b | | | | | | | | |
| ② a | | | | | | | | |
| ② b | | | | | | | | |
| ディスク厚 | 設定値 | 許容最大 | 原寸までの10％まで | 判定 | 調整 | | 未 | 済 |
| | 30mm | 27mm | | | 要 | 否 | | |
| ディスク A | 実測値 | | | | | | | |
| パッドの厚さ | 厚さが3㎜になったら取替える | | | 判定 | 調整 | | 未 | 済 |
| | | | | | 要 | 否 | | |
| ① | 実測値（mm） | a | | b | | | | |
| ② | 実測値（mm） | a | | b | | | | |

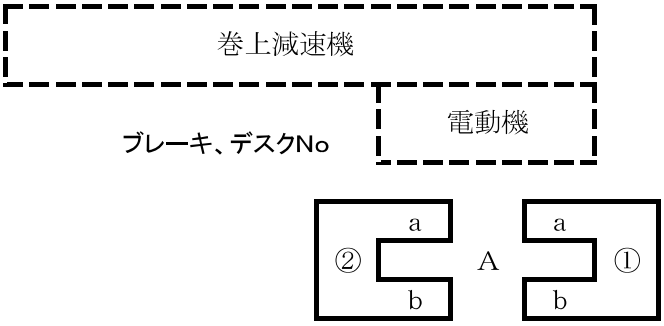

# ２ 号ごみクレーンブレーキ点検表

<table>
<tr><td>用途</td><td colspan="8">横行用</td></tr>
<tr><td>名称</td><td colspan="8">電動機内蔵ディスク形ブレーキ</td></tr>
<tr><td>型式</td><td colspan="8">FB－8B</td></tr>
<tr><td colspan="9">横行電動機内蔵ブレーキ（主桁側）</td></tr>
<tr><td rowspan="4">電磁石ギャップ値</td><td>電磁石定格<br>ギャップ値</td><td>電磁石最大<br>ギャップ値</td><td>ギャップ<br>ゲージ</td><td colspan="5"></td></tr>
<tr><td>0.5</td><td>1</td><td>0.5</td><td rowspan="2">判定</td><td colspan="2">調整</td><td>未</td><td>済</td></tr>
<tr><td colspan="2">実測値</td><td>調整後</td><td>要</td><td>否</td><td></td><td></td></tr>
<tr><td colspan="2"></td><td></td><td></td><td></td><td></td><td></td><td></td></tr>
<tr><td rowspan="3">パッドの厚</td><td colspan="3" rowspan="2">初期値：10mm<br>基準 ： 厚さが6㎜になったら取替える</td><td rowspan="2">判定</td><td colspan="2">調整</td><td>未</td><td>済</td></tr>
<tr><td>要</td><td>否</td><td></td><td></td></tr>
<tr><td>実測値</td><td>a</td><td></td><td>良</td><td></td><td></td><td></td><td></td></tr>
<tr><td colspan="9">横行電動機内蔵ブレーキ（補桁側）</td></tr>
<tr><td rowspan="4">電磁石ギャップ値</td><td>電磁石定格<br>ギャップ値</td><td>電磁石最大<br>ギャップ値</td><td>ギャップ<br>ゲージ</td><td colspan="5"></td></tr>
<tr><td>0.5</td><td>1</td><td>0.5</td><td rowspan="2">判定</td><td colspan="2">調整</td><td>未</td><td>済</td></tr>
<tr><td colspan="2">実測値</td><td>調整後</td><td>要</td><td>否</td><td></td><td></td></tr>
<tr><td colspan="2"></td><td></td><td></td><td></td><td></td><td></td><td></td></tr>
<tr><td rowspan="3">ブレーキライニングの厚</td><td colspan="3" rowspan="2">初期値：10mm<br>基準 ： 厚さが6㎜になったら取替える</td><td rowspan="2">判定</td><td colspan="2">調整</td><td>未</td><td>済</td></tr>
<tr><td>要</td><td>否</td><td></td><td></td></tr>
<tr><td>実測値</td><td>a</td><td></td><td></td><td></td><td></td><td></td><td></td></tr>
</table>

ブレーキライニング

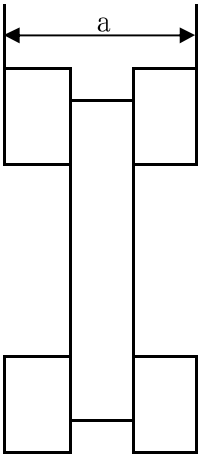

# 2 号ごみクレーンブレーキ点検表

<table>
<tr><td>用途</td><td colspan="7">走行用</td></tr>
<tr><td>名称</td><td colspan="7">直流電磁ディスクブレーキ</td></tr>
<tr><td>型式</td><td colspan="7">QBSP－1616－R</td></tr>
<tr><td rowspan="5">電磁石ギャップ値</td><td colspan="2">電磁石定格<br>ギャップ値</td><td>電磁石最大<br>ギャップ値</td><td>ギャップ<br>ゲージ</td><td colspan="3"></td></tr>
<tr><td colspan="2">0.7</td><td>1</td><td>0.7</td><td rowspan="2">判定</td><td colspan="2">調整</td><td>未</td><td>済</td></tr>
<tr><td colspan="2">実測値</td><td colspan="2">調整後</td><td>要</td><td>否</td><td></td><td></td></tr>
<tr><td colspan="2"></td><td colspan="2"></td><td></td><td></td><td></td><td></td><td></td></tr>
<tr><td></td><td></td><td></td><td></td><td></td><td></td><td></td><td></td></tr>
<tr><td rowspan="4">ストロークL</td><td colspan="4">L＝5㎜</td><td rowspan="2">判定</td><td colspan="2">調整</td><td>未</td><td>済</td></tr>
<tr><td></td><td></td><td></td><td></td><td>要</td><td>否</td><td></td><td></td></tr>
<tr><td colspan="2">実測値</td><td colspan="2">調整後</td><td rowspan="2"></td><td rowspan="2"></td><td rowspan="2"></td><td rowspan="2"></td><td rowspan="2"></td></tr>
<tr><td colspan="2"></td><td colspan="2"></td></tr>
<tr><td rowspan="4">ディスク厚</td><td>設定値</td><td>許容最大</td><td colspan="2" rowspan="2">原寸までの10％まで</td><td rowspan="2">判定</td><td colspan="2">調整</td><td>未</td><td>済</td></tr>
<tr><td>15</td><td>13.5</td><td>要</td><td>否</td><td></td><td></td></tr>
<tr><td colspan="2">実測値</td><td colspan="2"></td><td></td><td></td><td></td><td></td><td></td></tr>
<tr><td></td><td></td><td></td><td></td><td></td><td></td><td></td><td></td></tr>
<tr><td rowspan="5">パッドの厚</td><td colspan="4">基準 ： 厚さが2㎜になったら取替える</td><td rowspan="2">判定</td><td colspan="2">調整</td><td>未</td><td>済</td></tr>
<tr><td></td><td></td><td></td><td></td><td>要</td><td>否</td><td></td><td></td></tr>
<tr><td colspan="2" rowspan="2">実測値</td><td>a</td><td></td><td></td><td></td><td></td><td></td><td></td></tr>
<tr><td>b</td><td></td><td></td><td></td><td></td><td></td><td></td></tr>
<tr><td></td><td></td><td></td><td></td><td></td><td></td><td></td><td></td></tr>
</table>

パット位置　　操作室側

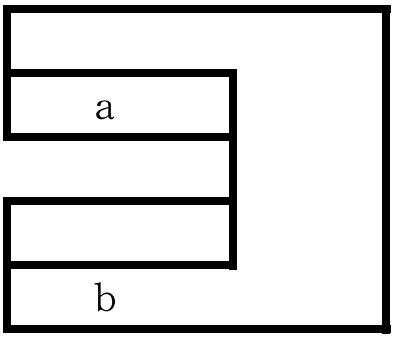


ホッパー側

# ２　号ごみクレーン横行車輪測定

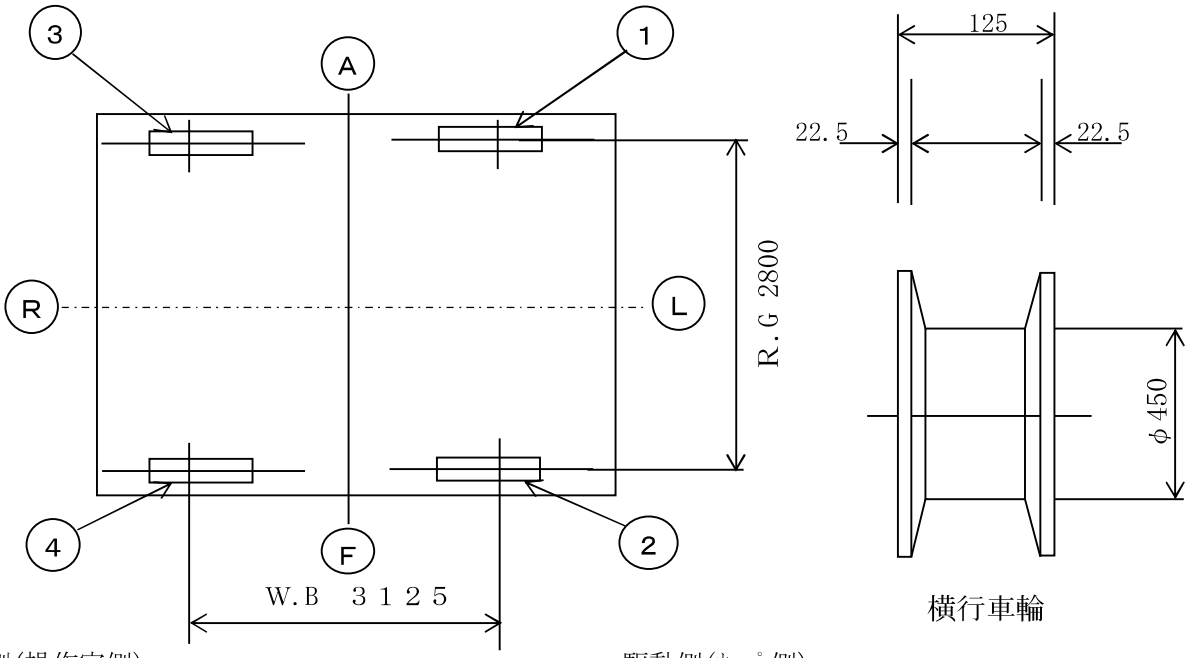


横行車輪

従動側(操作室側)　　駆動側(ﾎｯﾊﾟ側)

横行車輪径測定　　原寸値　φ450㎜

単位：㎜

| 測定箇所 | ① | ② | ③ | ④ |
|---|---|---|---|---|
| 実測値 | | | | |

判定:　　許容値は原寸の３％以内（φ450×0.97＝φ436.5㎜）

横行車輪フランジ厚さ測定　　原寸値　22.5㎜

単位：㎜

| 測　定　箇　所 | | ① | ② | ③ | ④ |
|---|---|---|---|---|---|
| 実測値 | 内側フランジ | | | | |
| | 外側フランジ | | | | |

判定:　　許容値は原寸の50％以内（22.5×0.5＝φ11.25㎜）

左右車輪直径差

単位：㎜

| 測定箇所 | 駆動側①－② | 従動側③－④ |
|---|---|---|
| 測定値 | | |

判定:　　許容値は原寸の0.2％以内（φ450×0.002＝0.9㎜）
従動側が原寸の0.5％（φ450×0.005＝2.25㎜）

# 2 号ごみクレーン走行車輪測定

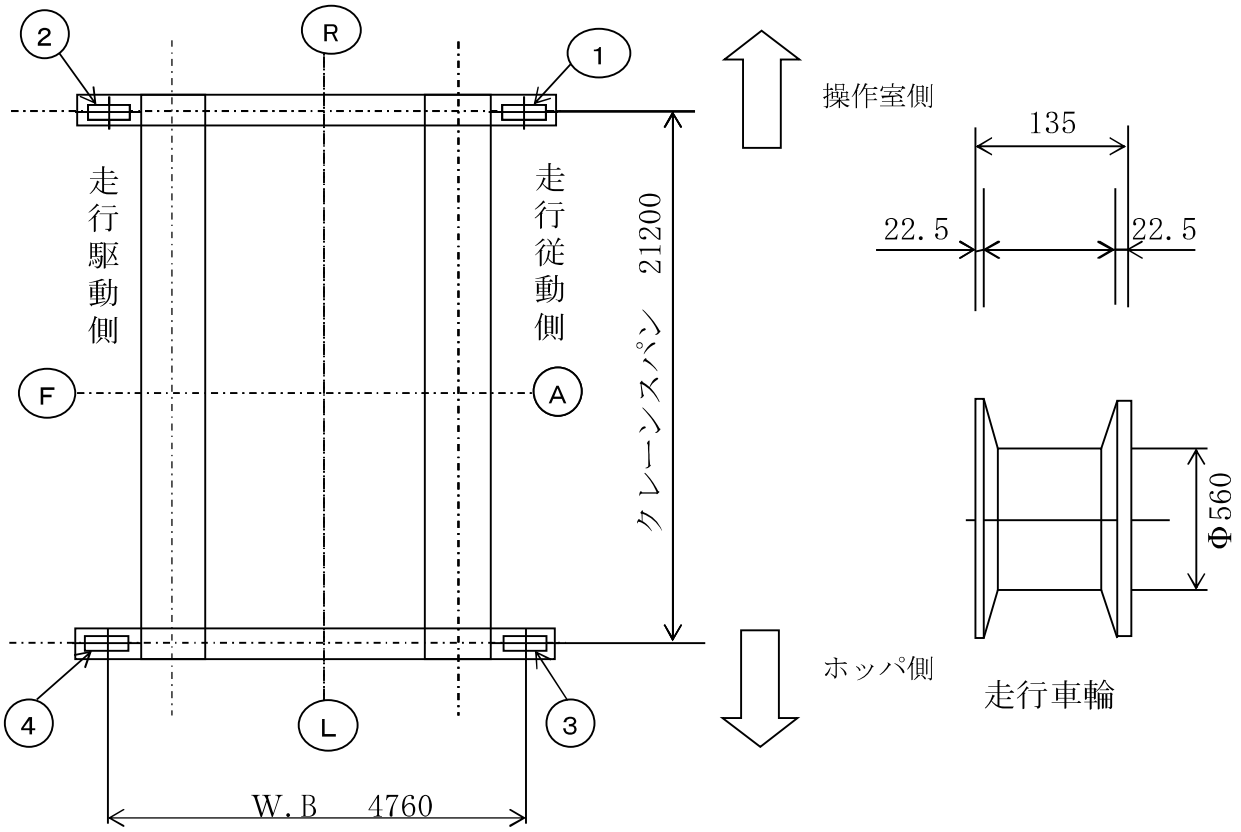


走行車輪径測定　　原寸値 Φ560㎜

単位： ㎜

| 測定箇所 | ① | ② | ③ | ④ |
|---|---|---|---|---|
| 実測値 | | | | |

判定： 良　　許容値は原寸の３％以内（Φ560×0.97＝Φ543.2㎜）

走行車輪フランジ厚さ測定　　原寸値 22.5㎜

単位：㎜

| 測　定　箇　所 | | ① | ② | ③ | ④ |
|---|---|---|---|---|---|
| 実測値 | 内側フランジ | | | | |
| | 外側フランジ | | | | |

判定： 良　　許容値は原寸の50％以内（22.5×0.5＝Φ11.25㎜）

左右車直径差

単位：㎜

| 測定箇所 | 駆動側②－④ | 徒動側①－③ |
|---|---|---|
| 測定値 | | |

判定　良　　許容値は原寸の0.2％以内（Φ560×0.002＝1.12㎜）
従動側が原寸の0.5％（Φ560×0.005＝2.8㎜）

# 2号ごみクレーン絶縁測定測定

測定日:　　測定機器:
測定者:　　許容値　:0．5MΩ以上

| 測定回路 | | 端子番号 | 測定値(MΩ) | 判定 | 測定場所 | 備考 |
|---|---|---|---|---|---|---|
| クレーン操作回路 | | RC2 | | | 共用保護盤 | |
| | | NC2 | | | | |
| 開閉操作回路 | | RCP2 | | | 共用保護盤 | 統括盤2ELB3をOFF |
| | | NCP2 | | | | |
| 巻上電動機 | | U21 | | | 巻上制御盤 | |
| | | V21 | | | | |
| | | W21 | | | | |
| 巻上ブレーキ | ホッパ側 | NB21 | | | 巻上制御盤 | |
| | | PB21 | | | | |
| | 操作室側 | NB22 | | | | |
| | | PB22 | | | | |
| 横行電動機 | 補桁側 | U251 | | | 横行走行制御盤 | 端子台から<br>ケーブル外して |
| | | V251 | | | | |
| | | W251 | | | | |
| 横行電動機 | 主桁側 | U252 | | | 横行走行制御盤 | 端子台から<br>ケーブル外して |
| | | V252 | | | | |
| | | W252 | | | | |
| 横行ブレーキ<br>(2台共通) | | RB25 | | | 横行走行制御盤 | |
| | | TB25 | | | | |
| 走行電動機 | | U26 | | | 横行走行制御盤 | 端子台から<br>ケーブル外して |
| | | V26 | | | | |
| | | W26 | | | | |
| 走行ブレーキ | | RB26 | | | 横行走行制御盤 | 端子台から<br>ケーブル外して |
| | | TB26 | | | | |
| バケット油圧モータ | | U24 | | | 共用保護盤 | |
| | | V24 | | | | |
| | | W24 | | | | |
| ケーブルリール | | R23 | | | 共用保護盤 | |
| | | S23 | | | | |
| | | T23 | | | | |
| 警報 | | NC2 | | | PLC盤 | |
| | | A6005 | | | | |
| 表示灯 | | NC2 | | | PLC盤 | |
| | | B6003A | | | | |
| | | B6004A | | | | |
| | | B6005A | | | | |
| | | B6006A | | | | |
| | | B6007A | | | | |
| ガーダ灯 | | RL2 | | | 共用保護盤 | |
| | | TL2 | | | | |
| コンセント | AC200V | TCN21 | | | 共用保護盤 | |
| | | NCN21 | | | | |
| | AC100V | RCN22 | | | 共用保護盤 | |
| | | TCN22 | | | | |

# ２号ごみクレーン電流電圧測定

（巻上装置）電動機仕様：　200kW　　6P　　60％ED　　1台
定格電圧:AC360V　　定格電流:410A
電圧許容値：　電圧:定格値の±10％以内(360V～440V)
電流許容値：　電流:定格値以下(410A以下)
測定端子No.:　U21,V21,W21

| 試験荷重 | 運動 | 測定回数 | 電動機 | | 判定 |
|---|---|---|---|---|---|
| | | | 電圧(V) | 電流(A) | |
| 無負荷 0t | 巻上 | 1 | | | |
| | | 2 | | | |
| | 巻下 | 1 | | | |
| | | 2 | | | |
| 100％荷重 9．0t | 巻上 | 1 | | | |
| | | 2 | | | |
| | 巻下 | 1 | | | |
| | | 2 | | | |

（横行装置）電動機仕様:　5．5kW　　4P　　40％ED　　2台
定格電圧:AC400V　　定格電流:11．2A
電圧許容値:　電圧:定格値の±10％以内(360V～440V)
電流許容値:　電流:定格値以下(11．2A以下)
測定端子No.:　U251,V251,W251(補桁側)・U252,V252,W252(主桁側)

| 試験荷重 | 運動 | 測定回数 | 電動機 | | | 判定 |
|---|---|---|---|---|---|---|
| | | | 位置 | 電圧(V) | 電流(A) | |
| 無負荷 0t | 前進 | 1 | 主桁側 | | | |
| | | 2 | | | | |
| | | 1 | 補桁側 | | | |
| | | 2 | | | | |
| | 後退 | 1 | 主桁側 | | | |
| | | 2 | | | | |
| | | 1 | 補桁側 | | | |
| | | 2 | | | | |
| 100％荷重 9．0t | 前進 | 1 | 主桁側 | | | |
| | | 2 | | | | |
| | | 1 | 補桁側 | | | |
| | | 2 | | | | |
| | 後退 | 1 | 主桁側 | | | |
| | | 2 | | | | |
| | | 1 | 補桁側 | | | |
| | | 2 | | | | |

（走行装置）電動機仕様:　15kW　　6P　　40％ED　　1台
定格電圧:AC400V　　定格電流:31A
電圧許容値:　電圧:定格値の±10％以内(360V～440V)
電流許容値:　電流:定格値以下(31A以下)
測定端子No.:　U26,V26,W26

| 試験荷重 | 運動 | 測定回数 | 電動機 | | 判定 |
|---|---|---|---|---|---|
| | | | 電圧(V) | 電流(A) | |
| 無負荷 0t | 右走行 | 1 | | | |
| | | 2 | | | |
| | 左走行 | 1 | | | |
| | | 2 | | | |
| 100％荷重 9．0t | 右走行 | 1 | | | |
| | | 2 | | | |
| | 左走行 | 1 | | | |
| | | 2 | | | |

# 2号ごみクレーンたわみ測定

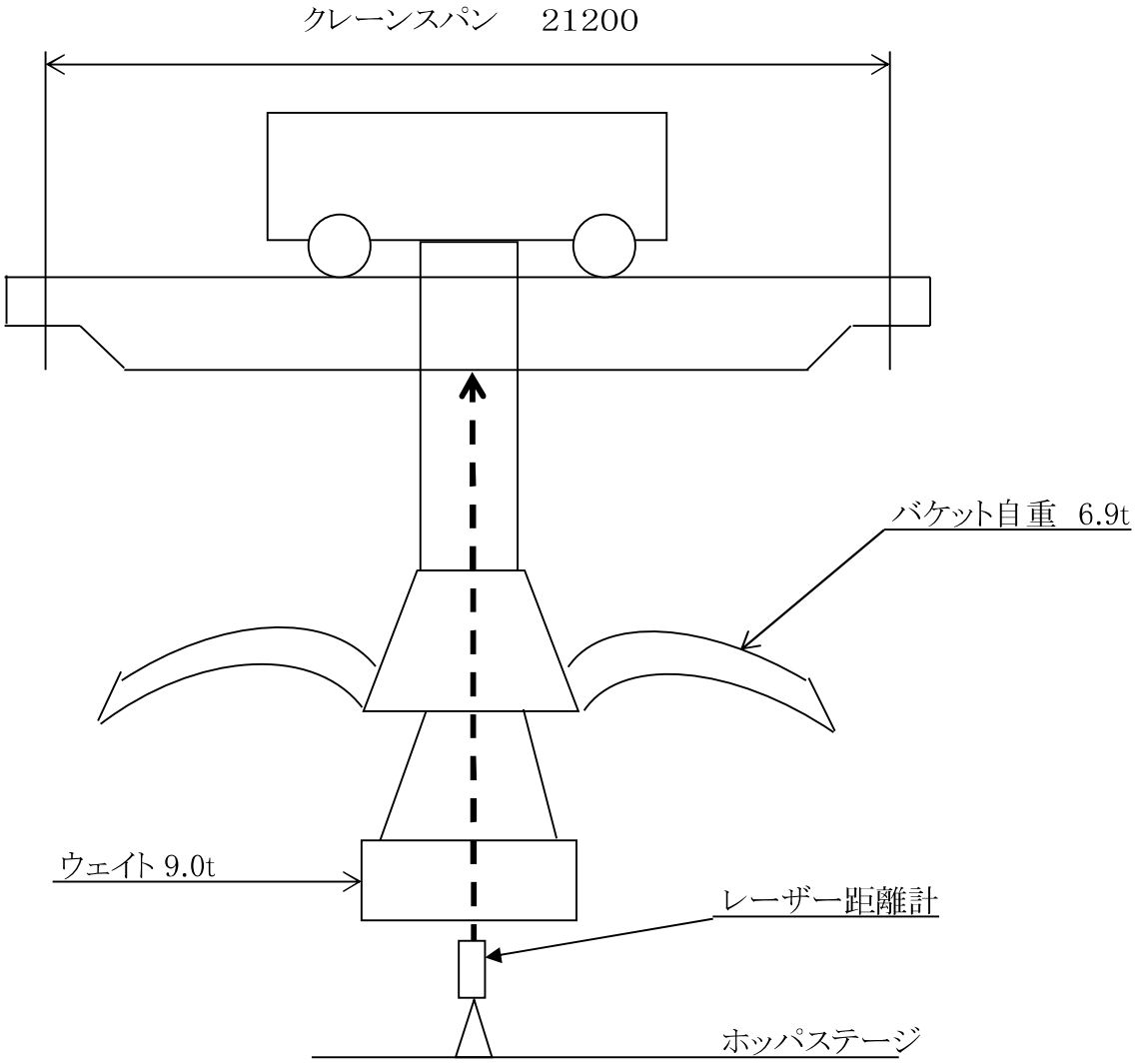


測定日：

| | たわみ量（㎜） | 判定 | たわみ度 |
|---|---|---|---|
| 無負荷 | | | |
| 吊上荷重（15．9t）、バケット自重（6．9t）<br>100％荷重　　9．0t | F側： | | $\frac{\quad}{21200} = \frac{\quad}{\quad} < \frac{1}{800}$ |
| | A側： | | $\frac{\quad}{21200} = \frac{\quad}{\quad} < \frac{1}{800}$ |

判定基準；クレーンスパンに対して1/800以下＝$\frac{21200}{800}$＝26．5㎜以下

2号ごみクレーン不具合部詳細

| 区分番号 | 詳細状況(原因等含む) | 修理、処置 | 交換部品 | 修理完了<br>年月日 |
|---|---|---|---|---|
| | | | | |

# 爪　翼　板　計　測　表

ごみクレーンバケット　号機

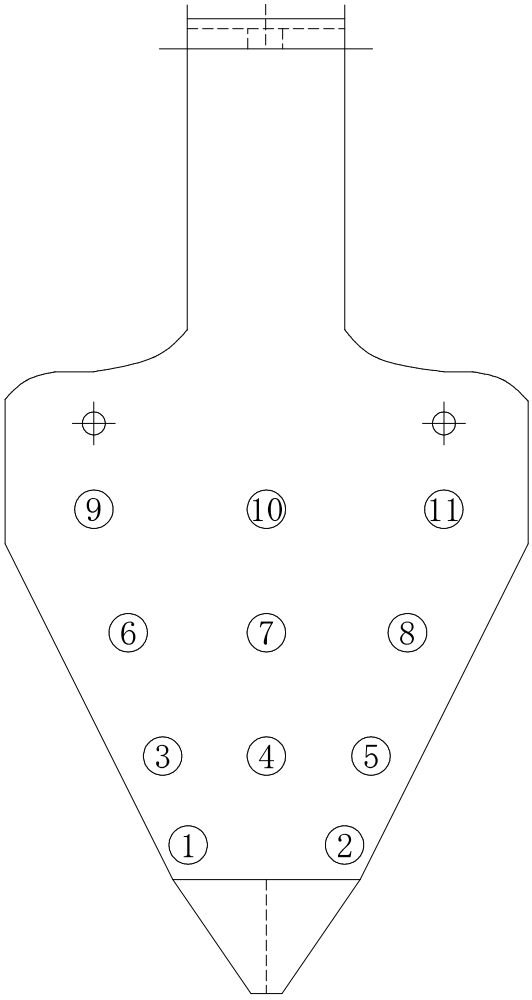


| 爪No. / 計測箇所 | 1 | 2 | 3 | 4 | 5 | 6 |
|---|---|---|---|---|---|---|
| ① | | | | | | |
| ② | | | | | | |
| ③ | | | | | | |
| ④ | | | | | | |
| ⑤ | | | | | | |
| ⑥ | | | | | | |
| ⑦ | | | | | | |
| ⑧ | | | | | | |
| ⑨ | | | | | | |
| ⑩ | | | | | | |
| ⑪ | | | | | | |

板厚原寸：12㎜　　許容値：7ｍｍ

判定：

# ごみクレーン走行ストッパ　平行度寸法表

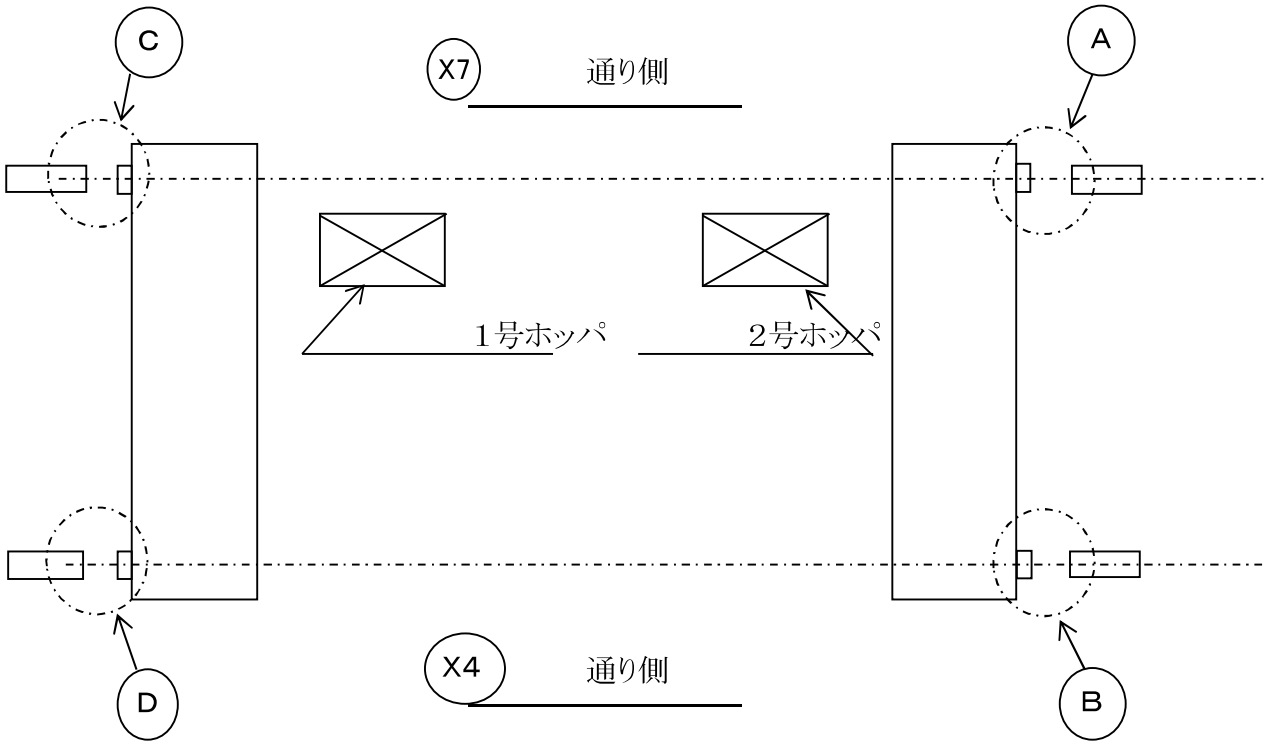


ごみクレーン平行度

| | | |
|---|---|---|
| A箇所 | ㎜ | 2号ごみクレーン |
| B箇所 | ㎜ | |
| C箇所 | ㎜ | 1号ごみクレーン |
| D箇所 | ㎜ | |

A　Bにおける平行差　　㎜隙間

C　Dにおける平行差　　㎜隙間

許容値:50㎜以内　　判定:

# ごみクレーン走行レール点検リスト

| 点検項目 | 測定値 | 許容値 | 判定 |
|---|---|---|---|
| スパン | 最大　－　　㎜ | ±10㎜ | |
| | 最小　－　　㎜ | | |
| 左右の水平差 | 最大　　㎜ | 42.2㎜以内<br>（スパン×1/500=<br>21200×1/500=42.4） | |
| 上下方向の曲り | 最大　　㎜ | 10mにつき10㎜以内 | |
| 走行範囲内の全勾配 | レール長さ55m400<br>X7通り　　mm<br>X4通り　　mm | 1/500以内（110．8mm） | |
| レール継目の間隙 | 最大　　㎜ | 最大　　3㎜ | |

# ごみクレーン走行レール測定表

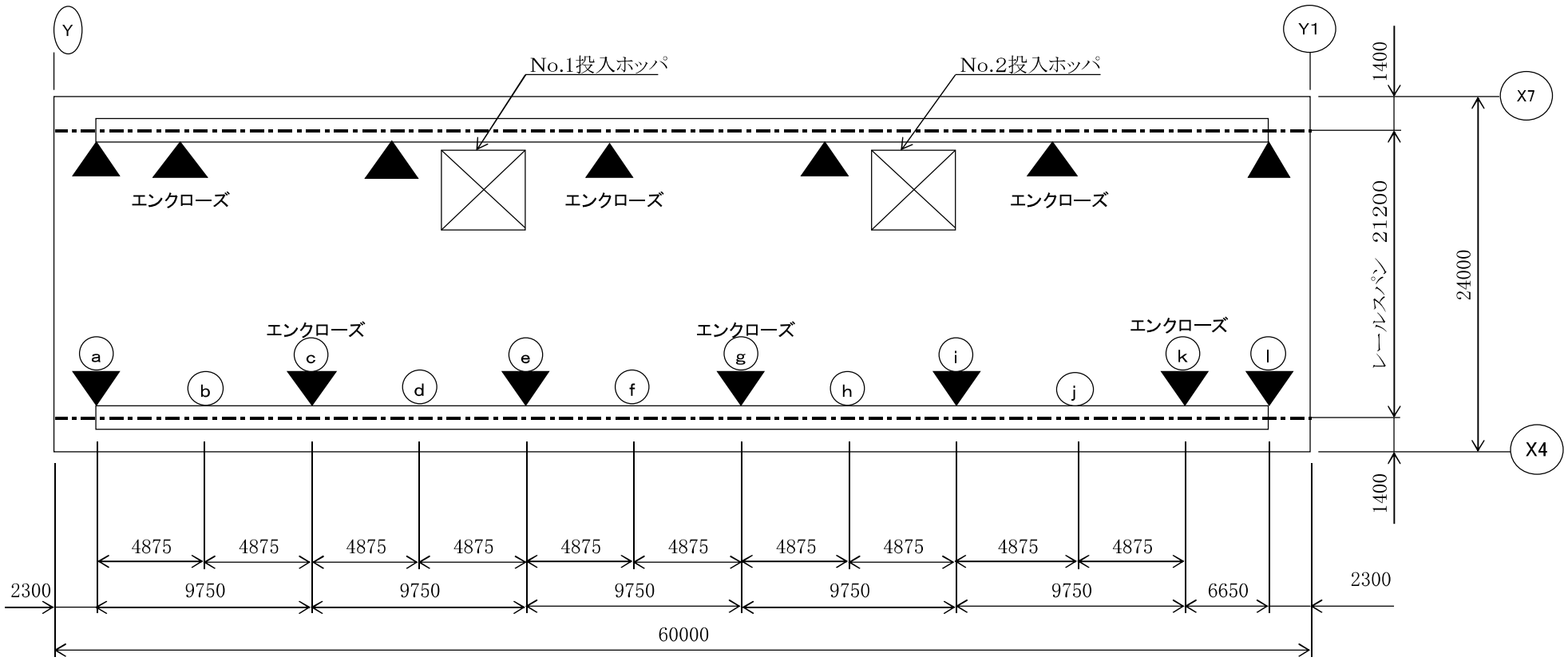


ⓐ ～ ⓛ 印部　　測定点

▼ 印部　　レールジョイント

# ごみクレーン走行レールスパン＆走行レール継目隙間測定表

走行レールスパン測定(レールスパン　設計値 212000)

(単位 ： mm)

| 測定箇所 | a | b | c | d | e | f | g | h | i | j | k | l |
|---|---|---|---|---|---|---|---|---|---|---|---|---|
| 実測値 | | | | | | | | | | | | |
| 公差値 | | | | | | | | | | | | |

走行レール継目隙間測定

(単位 ： mm)

| 測定箇所 | F | G | H | I | J | ホッパ側(X7通り側) |
|---|---|---|---|---|---|---|
| 実測値 | - | | - | | - | |
| 測定箇所 | A | B | C | D | E | 操作室側(X4通り側) |
| 実測値 | ー | | ー | | - | |

# ごみクレーン走行レールレベル測定表

ホッパ側（X7通り側）

（単位 ： mm）

| 測定箇所 | a | b | c | d | e | f | g | h | i | j | k | l |
|---|---|---|---|---|---|---|---|---|---|---|---|---|
| 実測値 | | | | | | | | | | | | |
| 公差値 | | | | | | | | | | | | |

操作室側（X4通り側）

（単位 ： mm）

| 測定箇所 | a | b | c | d | e | f | g | h | i | j | k | i |
|---|---|---|---|---|---|---|---|---|---|---|---|---|
| 実測値 | | | | | | | | | | | | |
| 公差値 | | | | | | | | | | | | |

走行レール左・右水平差

（単位 ： mm）

| 測定箇所 | a | b | c | d | e | f | g | h | i | j | k | i |
|---|---|---|---|---|---|---|---|---|---|---|---|---|
| 左右水平差 | | | | | | | | | | | | |

ごみクレーン走行レールレベル

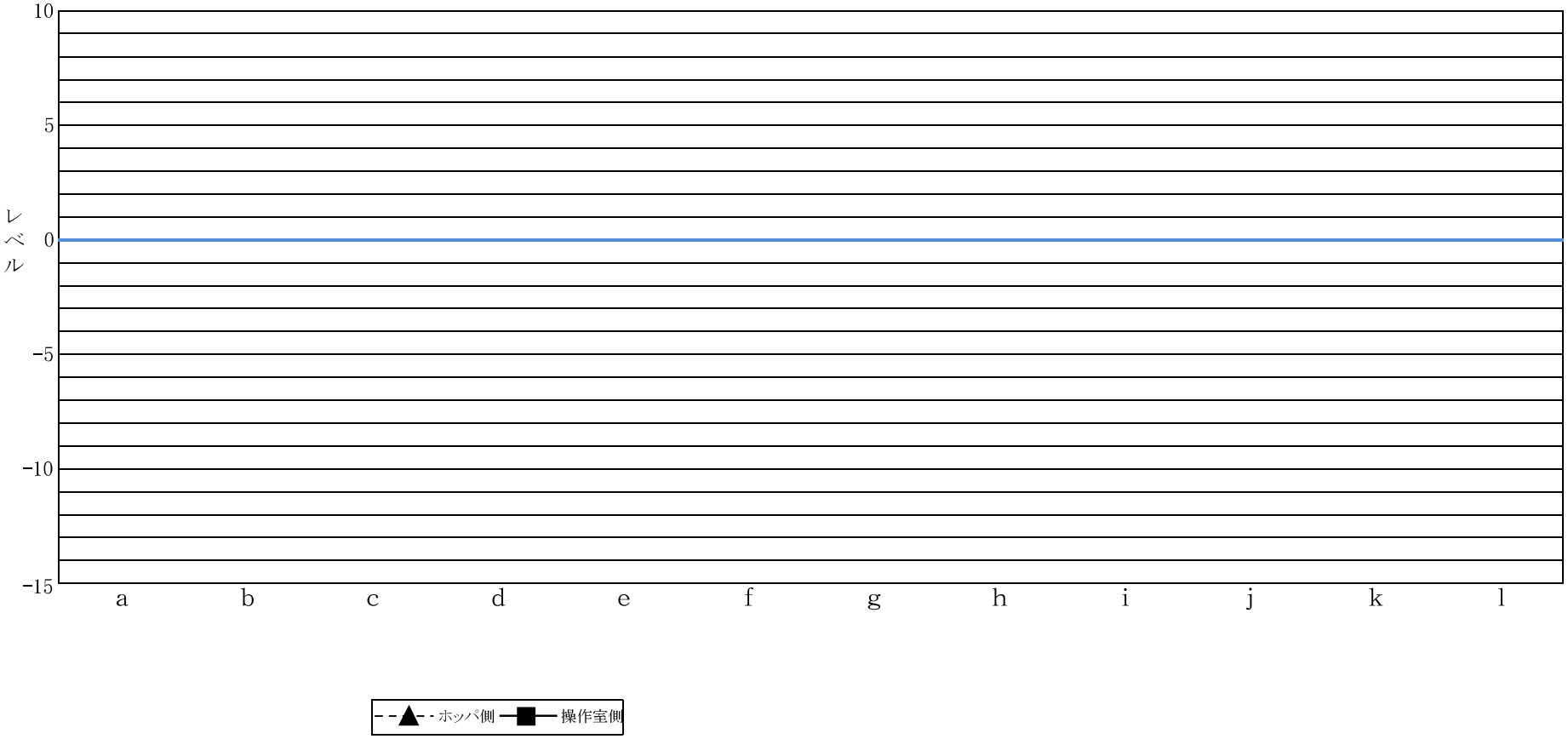

# ごみクレーン共通部不具合部詳細

| 区分番号 | 詳細状況（原因等含む） | 修理、処理 | 交換部品 | 修理完了<br>年月日 |
|---|---|---|---|---|
| | | | | |

# 電動油圧クラブバケット 整備点検チェックシート

令和　月　日

客　先　名：　　殿

用途別(型式)：

点検者

○ → 良好　× → 不良　△ → 要注意　―― → 該当せず

| 区分 | 点検項目 | 検査方法 | 自主検査 | 立会検査 | 状況及び処置 |
|---|---|---|---|---|---|
| 油圧ユニット | 1.作動油の油量 | 目視点検 | | | |
| | 2.作動油の変色 | 目視点検 | | | |
| | 3.作動油圧力 | 計測 | | | MPaセット |
| | 4.開閉速度 | 計測　基準 11.5/16.5 | | | 開　　sec　閉　　sec |
| | 5.リリーフバルブ | 作動確認 | | | |
| | 6.電磁切替弁 | 作動確認 | | | |
| | 7.油圧ポンプ | 聴音 | | | |
| | 8.ポンプ吐出高圧ホース | 目視点検 | | | |
| | 9.高圧ホース－開側 | 目視点検 | | | |
| | 10.高圧ホース－閉側 | 目視点検 | | | |
| | 11.エアブリーザー | 目視点検 | | | |
| | 12.サクションフィルター | 年次は交換 | | | |
| | 13.温度計(油面計付) | 目視点検 | | | |
| | 14.ユニット内部油漏れ | 目視点検 | | | |
| | 15.チェーンカップリング | 目視点検 | | | |
| | 16.各部締付けボルトの緩み | 目視点検 | | | |
| ガータ及びバケット | 17.油圧シリンダ油漏れ | 目視点検 | | | |
| | 18.シリンダホース | 目視点検 | | | |
| | 19.本体の外観状態 | 目視点検 | | | |
| | 20.ショック受けタイヤ | 目視点検 | ― | ― | |
| | 21.コネクチングバー | 目視点検 | ― | ― | |
| | 22.メインピン | 目視点検 | | | |
| | 23.シリンダーピン | 目視点検 | | | |
| | 24.コネクチングバーピン | 目視点検 | ― | ― | |
| | 25.グリース給油状態 | 目視点検 | | | |
| | 26.各部締付ボルトの緩み | 目視点検 | | | |
| | 27.爪の状態・摩耗・曲り | 目視点検 | | | |
| | 28.吊下金具 | 目視点検 | | | |

| 区分 | 点 検 項 目 | 検 査 方 法 | 自主検査 | 立会検査 | 状 況 及 び 処 置 |
|---|---|---|---|---|---|
| 電気関係 | 29.油圧検出スイッチ | 目視点検 | | | |
| | 30.タイマー | 目視点検 | | | |
| | 31.開閉用コントローラ | 目視点検 | | | |
| | 32.開閉完了表示 | 目視点検 | | | |
| | 33.電動機 | 目視点検 | | | |
| | 34.端子台 | 目視点検、増締 | | | |
| | 35.ケーブルの状態 | 目視点検 | | | |
| | 36.ケーブル押えブラケット | 目視点検 | | | |
| | 37.同上保護ホース | 目視点検 | | | |
| | 38.各部締付けボルトの緩み | テストハンマー | | | |
| その他 | 39.球面軸受及びエルボ | 目視点検 | | | |
| | 40.ガータ吊下部ボス | 目視点検 | | | |
| | 41.ポンプ吸込側ホース | 目視点検 | | | |
| | 42.圧力計取出口塞ぎプラグ | 目視点検 | | | |
| | 43.タンクドレーンプラグ | 目視点検 | | | |
| | 44.チェック弁配管パイプ | 目視点検 | | | |
| | 45.配管アッセンブリ | 目視点検 | | | |
| | 46.クラック亀裂確認 | 目視点検 | | | |
| | 47.横架材 | 目視点検 | | | |
| | 48.ケーブルグランド箱 | 目視点検 | | | |
| | 49. 防水パッキン類 | 目視点検 | | | |
| | 50.起動時エァー混入の有無 | 目視点検 | | | |
| | | | | | |
| | | | | | |

備考

（　灰クレーン用　）

# 別紙　　点検報告書様式

# 灰クレーン年次点検表

点検日:令和　　年　　月　　日～　　月　　日

検査証番号:第　　号

吊上荷重(定格荷重): 8.6t (3.5t)　　揚程:13.26m

| 責任者 | |
|---|---|
| 点検者 | |

| NO | 点検整備 | | 点検方法 | 判定基準 | 結果 | | 実施整備内容 |
|---|---|---|---|---|---|---|---|
| | 箇所 | 項目 | | | | | |
| 1 | 鋼構造部 | ガーダ・サドル | 目視 | 構造部の異常変形、亀裂、著しいねじれがないこと。 | 無 | 有 | |
| 2 | | | 目視 | 継手部ボルトの緩み、脱落、亀裂又は著しい腐蝕がないこと。 | 無 | 有 | |
| 3 | | | 目視 | 歩道・手摺の変形、ねじれ、ボルトの緩み、脱落がないこと。 | 無 | 有 | |
| 4 | | | 目視 | 著しい錆、剥がれ又は脹れがないこと。 | 無 | 有 | |
| 5 | | 巻上・横行フレーム | 目視 | ロードセル取付部の亀裂又は著しい摩耗がないこと。 | 無 | 有 | |
| 6 | | | 目視 | 構造部の異常変形、亀裂、著しいねじれがないこと。 | 無 | 有 | |
| 7 | | | 目視 | 継手部ボルトの緩み、脱落、亀裂又は著しい腐蝕がないこと。 | 無 | 有 | |
| 8 | | | 目視 | 歩道・手摺の変形、ねじれ、ボルトの緩み、脱落がないこと。 | 無 | 有 | |
| 9 | | | 目視 | 著しい錆、剥がれ又は脹れがないこと。 | 無 | 有 | |
| 10 | レール | 走行レール | 目視 | 変形、頭部のダレ及び著しい磨耗がないこと。 | 無 | 有 | |
| 11 | | | 目視、ノギス | 側面の著しい磨耗及び変形がないこと。<br>レール頭部幅原寸値:50.8㎜(原寸の-10%) | 無 | 有 | 許容値:45.8mm<br>実測値: |
| 12 | | | 目視 | ﾌｯｸﾎﾞﾙﾄ・レール押え・継目板のﾎﾞﾙﾄの緩み、脱落、変形がないこと。 | 無 | 有 | |
| 13 | | | 目視 | レールﾊﾟｯﾄのはみ出しがないこと。 | 無 | 有 | |
| 14 | | 横行レール | 目視 | 変形、割れ及び著しい磨耗がないこと。 | 無 | 有 | |
| 15 | | | 目視、ノギス | 側面の著しい磨耗及び変形がないこと。<br>レール頭部幅原寸値:44㎜(原寸の-10%) | 無 | 有 | 許容値:39.6mm<br>実測値: |
| 16 | | | 目視 | レール取付部の溶接の割れや亀裂がないこと。 | 無 | 有 | |
| 17 | 給電装置 | 走行給電 | 目視 | キャリアが円滑に作動すること。 | 良 | 否 | |
| 18 | | | 目視 | ケーブルに損傷がないこと。 | 無 | 有 | |
| 19 | | | 目視 | レールが曲がったり、変形したり、損傷していないこと。 | 無 | 有 | |
| 20 | | | 目視 | 給電ﾌﾞﾗｹｯﾄの変形、損傷がないこと | 無 | 有 | |
| 21 | | 横行給電 | 目視 | ケーブルに損傷がないこと。 | 無 | 有 | |

| NO | 点検整備 | | 点検方法 | 判定基準 | 結果 | | 実施整備内容 |
|---|---|---|---|---|---|---|---|
| | 箇所 | 項目 | | | | | |
| 22 | 巻上装置 | 減速機歯車及び軸受 | 目視 | 無負荷及び負荷状態で異音、異常振動又は著しい発熱がないこと。 | 無 | 有 | |
| 23 | | | 目視 | 給油が適正であること。 | 良 | 否 | |
| 24 | | 減速機ケーシング | 目視 | 亀裂、著しい変形又は損傷がないこと。<br>また油漏れがないこと。 | 無 | 有 | |
| 25 | | 減速機ケーシング | オイルゲージ | 油量が適正で油に著しい汚れがないこと。 | 無 | 有 | |
| 26 | | | 目視 | 取付ボルトの緩み、脱落がないこと。 | 無 | 有 | |
| 27 | | カバー | 目視 | 亀裂、著しい変形又は損傷がないこと。 | 無 | 有 | |
| 28 | | | 目視 | 取付ボルトの緩み、脱落がないこと。 | 無 | 有 | |
| 29 | | | 目視 | 回転体と干渉している箇所がないこと。 | 無 | 有 | |
| 30 | | ドラム本体 | 目視 | ワイヤーロープ取付部の亀裂、または変形がなく取付金具に緩みがないこと。 | 無 | 有 | |
| 31 | | | 目視 | ドラムフランジ取付ボルトの緩み、脱落がないこと。 | 無 | 有 | |
| 32 | | | 目視 | ドラムの亀裂、著しい変形がないこと | 無 | 有 | |
| 33 | | | 目視 | ドラム溝の著しい磨耗がないこと。 | 無 | 有 | |
| 34 | | | 目視 | 脱落した跡がないこと。 | 無 | 有 | |
| 35 | | ドラム軸及び軸受 | 目視 | 亀裂又は著しい磨耗がないこと。 | 無 | 有 | |
| 36 | | | 目視 | 給油が適正であること。 | 良 | 否 | |
| 37 | | | 目視 | ドラムを回転させ、軸受の異音、異常発熱又は異常磨耗がないこと。 | 無 | 有 | |
| 38 | | ワイヤロープ | 目視 | 仕様が合ってること。 | 良 | 否 | |
| 39 | | | 目視 | 下限時、ワイヤロープがドラムに2巻以上残っていること。 | 良 | 否 | |
| 40 | | | 目視 | キンク部分がないこと。 | 無 | 有 | |
| 41 | | | 目視 | 給油状態が良いこと。<br>ロープ表面に砂・ほこり・水分などが付いていないこと。油が劣化してかさかさになっていないこと。 | 良 | 否 | |
| 42 | | | 目視 | 素線の断線がないこと。 | 無 | 有 | |
| 43 | | | 目視 | 窪み、きず、浮き、錆、腐食の発生がないこと。 | 無 | 有 | |
| 44 | | | 目視 | 端末金具の損傷、脱落がないこと。 | 無 | 有 | |
| 45 | | | 目視、ノギス | ワイヤロープ表面がこすれて光ってる所、細くなってる所がないこと。（公称径の7%）<br>ワイヤロープ公称径：φ22．4㎜ | 無 | 有 | 許容値：20.9mm<br>実測値： |

| NO | 点検整備 | | 点検方法 | 判定基準 | 結果 | | 実施整備内容 |
|---|---|---|---|---|---|---|---|
| | 箇所 | 項目 | | | | | |
| 46 | 巻上装置 | たわみ軸継手 | 目視 | 本体の亀裂及び損傷がないこと。<br>またキーの緩み、抜け出し<br>又は著しい変形がないこと。 | 無 | 有 | |
| 47 | | | 目視 | 軸継手を作動させ、<br>著しい周振れ又は面振れ<br>がないこと。 | 無 | 有 | |
| 48 | | | 目視 | ゴムブッシュに著しい摩耗<br>ボルトの緩み又は<br>脱落がないこと。 | 無 | 有 | |
| 49 | | スプロケット&<br>チェーン又は<br>タイミングベルト | 目視 | 本体の亀裂及び破損がないこと。<br>またキーの緩み、抜け出し又は<br>著しい変形がないこと。 | 無 | 有 | |
| 50 | | | 目視 | チェーンの給油が適正であること。 | 良 | 否 | |
| 51 | | | 目視 | チェーン又はタイミングベルトに<br>著しいたるみがないこと。 | 無 | 有 | |
| 52 | | | 目視 | スプロケットを作動させ著しい<br>周振れ又は面振れがないこと。 | 無 | 有 | |
| 53 | | | 目視 | 取付ボルトの緩み<br>又は脱落がないこと。 | 無 | 有 | |
| 54 | | 電動機 | 目視 | 取付脚部に亀裂がないこと。 | 無 | 有 | |
| 55 | | | 目視 | 取付ボルトの緩み<br>又は脱落がないこと。 | 無 | 有 | |
| 56 | | | メガ | 絶縁抵抗値が規定の範囲内で<br>あること。 0.5MΩ以上<br>(ロータリーエンコーダには<br>絶縁抵抗値測定や絶縁<br>耐圧測定は絶対に行はないこと。) | 良 | 否 | |
| 57 | | | 目視 | 発熱、うなり又は振動がないこと。 | 無 | 有 | |
| 58 | | 電磁ディスクブレーキ | 目視 | 取付脚部に亀裂がないこと。 | 無 | 有 | |
| 59 | | | 目視 | 取付ボルトの緩み<br>又は脱落がないこと。 | 無 | 有 | |
| 60 | | | ノギス、<br>スキマゲージ | ディスクとパッドとの隙間が<br>適正であり、片効き等がなく、<br>効き具合が適正であること。 | 良 | 否 | |
| 61 | | | 目視 | 電磁石の作動状態において、<br>異音又は異臭がなく、ストロー<br>ク、トルクが適正で作動が<br>円滑であること。 | 良 | 否 | |
| 62 | | 回転型リミットスイッチ | 目視 | カムが正常に作動すること。 | 良 | 否 | |
| 63 | | | 目視 | 作動位置は適正であること。 | 良 | 否 | |
| 64 | | | 目視 | 取付ボルトの緩み<br>又は脱落がないこと。 | 無 | 有 | |

| NO | 点検整備 | | 点検方法 | 判定基準 | 結果 | | 実施整備内容 |
|---|---|---|---|---|---|---|---|
| | 箇所 | 項目 | | | | | |
| 65 | 巻上装置 | 位置検出器 | 目視 | 正常に作動してること。 | 良 | 否 | |
| 66 | | | 目視 | 検出器本体、取付部に損傷がないこと。 また取合カップリングに異常がないこと。 | 無 | 有 | |
| 67 | 横行装置 | 開放歯車 | 目視 | 異音、著しい発熱又は振動がないこと。 また著しい摩耗又は損傷がないこと。 | 無 | 有 | |
| 68 | | | 目視 | 歯等に亀裂、著しい変形又は損傷がないこと。 | 無 | 有 | |
| 69 | | | 目視 | キーの緩み、抜け出し又は著しい変形がないこと。 | 無 | 有 | |
| 70 | | 開放歯車 | 目視 | 片当たりがなく、噛み合い深さが適正であること。 | 無 | 有 | |
| 71 | | | 目視 | 給油が適正であること。 | 良 | 否 | |
| 72 | | | 目視 | 軸の著しい振れがないこと。 | 無 | 有 | |
| 73 | | カバー | 目視 | 亀裂、著しい変形又は損傷がないこと。 | 無 | 有 | |
| 74 | | | 目視 | 取付ボルトの緩み又は脱落がないこと。 | 無 | 有 | |
| 75 | | | 目視 | 回転部と干渉している箇所がないこと。 | 無 | 有 | |
| 76 | | 車輪本体 | 目視、ノギス | フランジに亀裂、著しい変形、磨耗又は損傷がないこと。 | 無 | 有 | |
| 77 | | | 目視、外パス | 踏面に著しい磨耗がないこと。 | 無 | 有 | |
| 78 | | | 目視 | 異音、著しい発熱又は振動がないこと。 | 無 | 有 | |
| 79 | | 車輪軸・ベアリング | 目視 | 給油が適正であること。 | 良 | 否 | グリース交換 |
| 80 | | | 目視 | 車輪を回転させ、著しいがたつき又は偏心がないこと。 | 無 | 有 | |
| 81 | | | 目視 | 取付ボルトの緩み、脱落がないこと。 | 無 | 有 | |
| 82 | | ストッパ | 目視 | 亀裂、著しい変形又は脱落がないこと。 | 無 | 有 | |
| 83 | | | 目視 | 取付ボルトの緩み又は脱落がないこと。 | 無 | 有 | |
| 84 | | 電動機 | 目視 | 取付部に亀裂がないこと。 | 無 | 有 | |
| 85 | | | 目視 | 取付ボルトの緩み又は脱落がないこと。 | 無 | 有 | |
| 86 | | | メガ | 絶縁抵抗値が規定の範囲内であること。 0.5MΩ以上<br>(ロータリーエンコーダには絶縁抵抗値測定や絶縁耐圧測定は絶対に行わないこと。) | 良 | 否 | |

| NO | 点検整備 | | 点検方法 | 判定基準 | 結果 | | 実施整備内容 |
|---|---|---|---|---|---|---|---|
| | 箇所 | 項目 | | | | | |
| 87 | 横行装置 | 電動機 | 目視 | 発熱、うなり又は振動が<br>ないこと。 | 無 | 有 | |
| 88 | | 電磁ディスクブレーキ<br>（電動機内蔵） | 目視 | カバー部に亀裂や破損がないこと。 | 無 | 有 | |
| 89 | | | 目視 | 取付ボルトの緩み又は脱落が<br>ないこと。 | 無 | 有 | |
| 90 | | | ノギス、<br>スキマゲージ | ブレーキギャップの隙間が<br>適正であり、効き具合が適正<br>であること。 | 良 | 否 | |
| 91 | | | 目視 | 電磁石の作動状態において、<br>異音又は異臭がなく、<br>効き具合が適正であること。 | 無 | 有 | |
| 92 | | リミットスイッチ | 目視 | 作動位置は適正であるとこと。 | 良 | 否 | |
| 93 | | | 目視 | 近接スイッチが正常に<br>作動すること。 | 良 | 否 | |
| 94 | | | 目視 | 取付ボルトの緩み又は脱落が<br>ないこと。 | 無 | 有 | |
| 95 | | 位置検出器 | 目視 | 正常に作動していること。 | 良 | 否 | |
| 96 | | | 目視 | 検出器本体.取付部に損傷が<br>ないこと。 | 無 | 有 | |
| 97 | | バッファ | 目視 | 亀裂、著しい変形又は脱落が<br>ないこと。 | 無 | 有 | |
| 98 | | | 目視 | 取付ボルトの緩み又は脱落が<br>ないこと。 | 無 | 有 | |
| 99 | | | 目視 | バッファの著しい損傷がないこと。 | 無 | 有 | |
| 100 | 走行装置 | 開放歯車 | 目視 | 異音.著しい発熱又は振動が<br>ないこと。　また著しい磨耗<br>又は損傷がないこと。 | 無 | 有 | |
| 101 | | | 目視 | ボス、アーム、歯等に亀裂、著しい<br>変形又は損傷がないこと。 | 無 | 有 | |
| 102 | | | 目視 | キーの緩み、抜け出し又は著しい<br>変形がないこと。 | 無 | 有 | |
| 103 | | | 目視 | 片当たりがなく、噛み合い深さが<br>適正であること。 | 無 | 有 | |
| 104 | | | 目視 | 給油が適正であること。 | 良 | 否 | グリース給油 |
| 105 | | | 目視 | 軸の著しい振れがないこと。 | 無 | 有 | |
| 106 | | カバー | 目視 | 亀裂.著しい変形又は損傷が<br>ないこと。 | 無 | 有 | |
| 107 | | | 目視 | 取付ボルトの緩み又は脱落が<br>ないこと。 | 無 | 有 | |
| 108 | | | 目視 | 回転部と干渉している箇所が<br>ないこと。 | 無 | 有 | |
| 109 | | 車輪本体 | 目視、ノギス | フランジに亀裂、著しい変形、磨耗<br>又は損傷がないこと。 | 無 | 有 | |
| 110 | | | 目視、外パス | 踏面に著しい磨耗がないこと。 | 無 | 有 | |

| NO | 点検整備 | | 点検方法 | 判定基準 | 結果 | | 実施整備内容 |
|---|---|---|---|---|---|---|---|
| | 箇所 | 項目 | | | | | |
| 111 | 走行装置 | 車輪本体 | 目視 | 異音、著しい発熱又は振動がないこと。 | 無 | 有 | |
| 112 | | 車輪軸・ベアリング | 目視 | 給油が適正であること。 | 良 | 否 | |
| 113 | | | 目視 | 車輪を回転させ、著しいがたつき又は偏心がないこと。 | 無 | 有 | |
| 114 | | | 目視 | 取付ボルトの緩み、脱落がないこと。 | 無 | 有 | |
| 115 | | バッファ | 目視 | 亀裂、著しい変形又は脱落がないこと。 | 無 | 有 | |
| 116 | | | 目視 | 取付ボルトの緩み又は脱落がないこと。 | 無 | 有 | |
| 117 | | | 目視 | バッファの著しい損傷がないこと。 | 無 | 有 | |
| 118 | | 電動機 | 目視 | 取付部に亀裂がないこと。 | 無 | 有 | |
| 119 | | | 目視 | 取付ボルトの緩み又は脱落がないこと。 | 無 | 有 | |
| 120 | | | メガ | 絶縁抵抗値が規定の範囲内であること。 0.5MΩ以上<br>(ロータリーエンコーダには絶縁抵抗値測定や絶縁耐圧測定は絶対に行はないこと。) | 良 | 否 | |
| 121 | | | 目視 | 発熱、うなり又は振動がないこと。 | 無 | 有 | |
| 122 | | 電磁ディスクブレーキ(電動機内蔵) | 目視 | カバー部に亀裂や破損がないこと。 | 無 | 有 | |
| 123 | | | 目視 | 取付ボルトの緩み又は脱落がないこと。 | 無 | 有 | |
| 124 | | | ノギス、スキマゲージ | ブレーキギャップの隙間が適正であり、効き具合が適正であること。 | 良 | 否 | |
| 125 | | | 目視 | 電磁石の作動状態において、異音又は異臭がなく、効き具合が適正であること。 | 無 | 有 | |
| 126 | | リミットスイッチ | 目視 | 作動位置は適正であるとこと。 | 良 | 否 | |
| 127 | | | 目視 | レバー(ローラー)が正常に作動すること。 | 良 | 否 | |
| 128 | | | 目視 | 取付ボルトの緩み又は脱落がないこと。 | 無 | 有 | |
| 129 | | 位置検出器 | 目視 | 正常に作動していること。 | 良 | 否 | |
| 130 | | | 目視 | 検出器本体、取付部に損傷がないこと。 | 無 | 有 | |
| 131 | 制御盤関係 | 共用保護盤 | 目視 | 接触子接触面に著しい荒れ又は磨耗がないこと。 | 無 | 有 | |
| 132 | | | 目視 | 接触子が接触したときに、接触面に隙間がなく、確実に着脱すること。 | 良 | 否 | |
| 133 | | | 目視 | 端子取付部に緩みがないこと。 | 無 | 有 | |

| NO | 点検整備 | | 点検方法 | 判定基準 | 結果 | | 実施整備内容 |
|---|---|---|---|---|---|---|---|
| | 箇所 | 項目 | | | | | |
| 134 | 制御盤関係 | 共用保護盤 | 目視 | 電磁接触機、継電器、限時継電器が正しく作動していること。 | 良 | 否 | |
| 135 | | 電源回生制御盤 | 目視 | 接触子接触面に著しい荒れ又は磨耗がないこと。 | 無 | 有 | |
| 136 | | | 目視 | 接触子が接触したときに、接触面に隙間がなく、確実に着脱すること。 | 良 | 否 | |
| 137 | | | 目視 | 端子取付部に緩みがないこと。 | 無 | 有 | |
| 138 | | | 目視 | 電磁接触機、継電器、限時継電器が正しく作動していること。 | 良 | 否 | |
| 139 | | 動力制御盤 | 目視 | 接触子接触面に著しい荒れ又は磨耗がないこと。 | 無 | 有 | |
| 140 | | | 目視 | 接触子が接触したときに、接触面に隙間がなく、確実に着脱すること。 | 良 | 否 | |
| 141 | | | 目視 | 端子取付部に緩みがないこと。 | 無 | 有 | |
| 142 | | | 目視 | 電磁接触機、継電器、限時継電器が正しく作動していること。 | 良 | 否 | |
| 143 | | PLC盤 | 目視 | 接触子接触面に著しい荒れ又は磨耗がないこと。 | 無 | 有 | |
| 144 | | | 目視 | 接触子が接触したときに、接触面に隙間がなく、確実に着脱すること。 | 良 | 否 | |
| 145 | | | 目視 | 端子取付部に緩みがないこと。 | 無 | 有 | |
| 146 | | | 目視 | 電磁接触機、継電器、限時継電器が正しく作動していること。 | 良 | 否 | |
| 147 | | コントローラ | 目視 | コントローラが円滑に作動すること。 | 良 | 否 | |
| 148 | | | 目視 | ストッパ又はハンドル停止位置で、ロックが確実に作用すること。 | 良 | 否 | |
| 149 | | | 目視 | 各部に緩みがないこと。 | 無 | 有 | |
| 150 | | | 目視 | 軸受部分の給油が適正であること。 | 良 | 否 | |
| 151 | 端子箱 | 建屋端子箱 | 目視 | 端子取付部に緩みがないこと。 | 無 | 有 | |
| 152 | | トロリ上端子箱 | 目視 | 端子取付部に緩みがないこと。 | 無 | 有 | |
| 153 | | ガータ上端子箱 | 目視 | 端子取付部に緩みがないこと。 | 無 | 有 | |
| 154 | 機内配線 | 露出配線 | 目視 | 被覆の損傷がないこと。 | 無 | 有 | |
| 155 | | | 目視 | 張り過ぎ、ねじれ、クランプの緩みなどの異常がないこと。 | 良 | 否 | |
| 156 | 照明装置信号灯等 | | 目視 | 端子の締付け部分に緩みがないこと。 | 無 | 有 | |
| 157 | | | 目視 | 装置の取付部分の緩みが無いこと。 | 無 | 有 | |

| NO | 点検整備 | | 点検方法 | 判定基準 | 結果 | | 実施整備内容 |
|---|---|---|---|---|---|---|---|
| | 箇所 | 項目 | | | | | |
| 158 | 照明装置<br>信号灯等 | | 目視 | 破損、はずれ等の異常が<br>ないこと。 | 無 | 有 | |
| 159 | 作動確認<br>(無負荷)<br>0% | 巻上運転 | 目視 | 異音、著しい発熱又は振動が<br>ないこと。 | 無 | 有 | |
| 160 | | | 目視 | 電動機、ブレーキ、減速機、<br>軸、カップリング等に異常が<br>ないこと。 | 無 | 有 | |
| 161 | | | 目視 | 常用リミットが所定の位置にて<br>作動する。 | 良 | 否 | |
| 162 | | | 目視 | 非常上限リミットスイッチが非常<br>上限位置にて作動すること。 | 良 | 否 | |
| 163 | | 横行運転 | 目視 | 停止時クレーンが蛇行<br>しないこと。 | 無 | 有 | |
| 164 | | | 目視 | 異音、著しい発熱又は振動が<br>ないこと。 | 無 | 有 | |
| 165 | | | 目視 | 電動機、ブレーキ、減速機、軸、<br>カップリング等に異常がないこと。 | 無 | 有 | |
| 166 | | | 目視 | 車輪のフランジが極端にレールに<br>触れていないこと。 | 無 | 有 | |
| 167 | | | 目視 | 車輪が車輪止めに左右同時<br>に当っていること。 | 良 | 否 | |
| 168 | | | 目視 | リミットが所定の位置にて<br>作動すること。 | 良 | 否 | |
| 169 | | 走行運転 | 目視 | 停止時クレーンが蛇行<br>しないこと。 | 無 | 有 | |
| 170 | | | 目視 | 異音、著しい発熱又は振動が<br>ないこと。 | 無 | 有 | |
| 171 | | | 目視 | 電動機、ブレーキ、減速機、<br>軸、カップリング等に異常が<br>ないこと。 | 無 | 有 | |
| 172 | | | 目視 | 車輪のフランジが極端にレールに<br>触れていないこと。 | 無 | 有 | |
| 173 | | | 目視 | バッファがストッパーに<br>左右同時に当っていること。 | 良 | 否 | |
| 174 | | | 目視 | リミットが所定の位置にて<br>作動すること。 | 良 | 否 | |
| 175 | 作動確認<br>(実負荷)<br>100% | 巻上運転 | 目視 | 異音、著しい発熱又は<br>振動がないこと。 | 無 | 有 | |
| 176 | | | 目視 | 電動機、ブレーキ、減速機、<br>軸、カップリング等に異常が<br>ないこと。 | 無 | 有 | |
| 177 | | | 目視 | 常用リミットが所定の位置にて<br>作動すること。 | 良 | 否 | |

| NO | 点検整備 | | 点検方法 | 判定基準 | 結果 | | 実施整備内容 |
|---|---|---|---|---|---|---|---|
| | 箇所 | 項目 | | | | | |
| 178 | 作動確認<br>(実負荷)<br>100% | 巻上運転 | 目視 | 非常上限リミットスイッチが<br>非常上限位置にて作動すること。 | 良 | 否 | |
| 179 | | 横行運転 | 目視 | 停止時クレーンが蛇行<br>しないこと。 | 無 | 有 | |
| 180 | | | 目視 | 異音、著しい発熱又は振動が<br>ないこと。 | 無 | 有 | |
| 181 | | | 目視 | 電動機、ブレーキ等に異常が<br>ないこと。 | 無 | 有 | |
| 182 | | | 目視 | 車輪のフランジが極端にレールに<br>触れていないこと。 | 良 | 否 | |
| 183 | | | 目視 | 車輪が車輪止めに左右<br>同時に当っていること。 | 良 | 否 | |
| 184 | | | 目視 | リミットが所定の位置にて<br>作動すること。 | 無 | 有 | |
| 185 | | 走行運転 | 目視 | 停止時クレーンが蛇行<br>しないこと。 | 無 | 有 | |
| 186 | | | 目視 | 異音、著しい発熱又は振動が<br>ないこと。 | 無 | 有 | |
| 187 | | | 目視 | 電動機、ブレーキ等に異常が<br>ないこと。 | 無 | 有 | |
| 188 | | | 目視 | 車輪のフランジが極端にレールに<br>触れていないこと。 | 無 | 有 | |
| 189 | | | 目視 | バッファがストッパーに左右<br>同時に当っていること。 | 良 | 否 | |
| 190 | | | 目視 | リミットが所定の位置にて<br>作動すること。 | 良 | 否 | |

# 灰クレーン横行レールゲージ測定

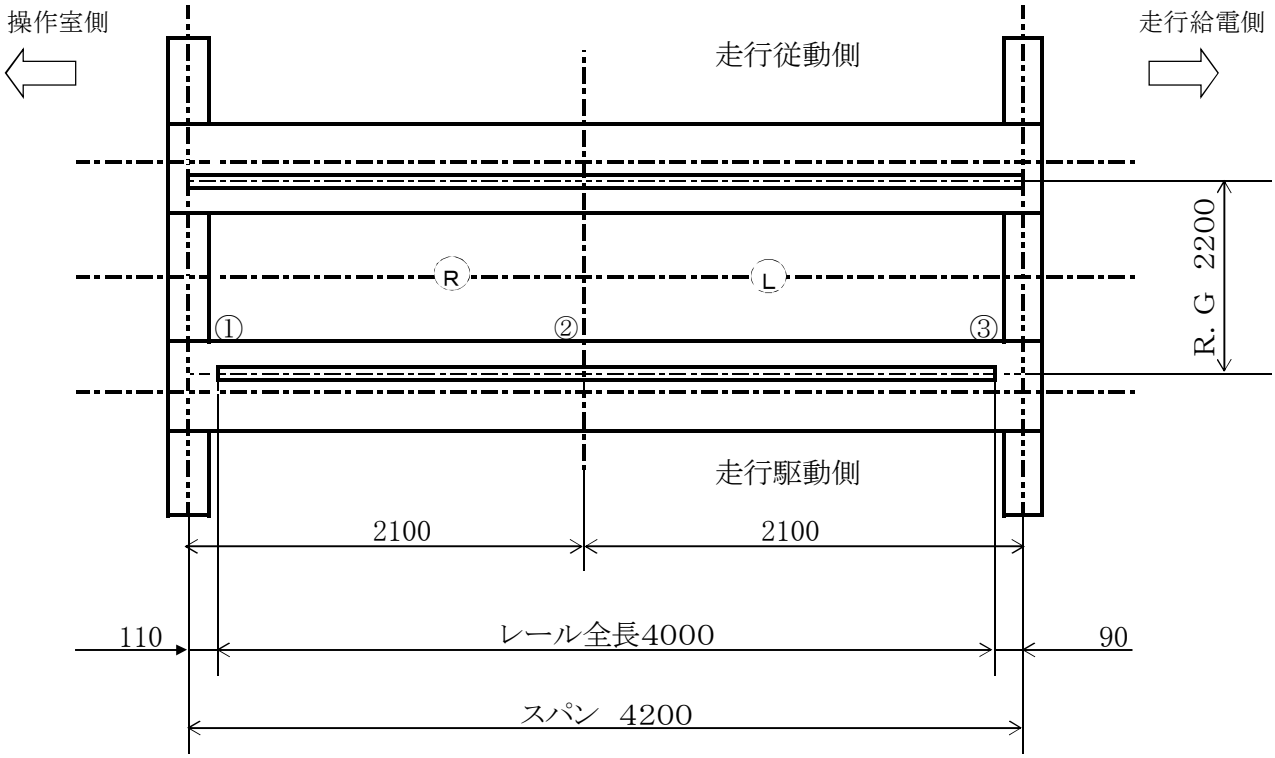


横行レールゲージ設計値　2200㎜

単位: ㎜

| 測定箇所 | ① | ② | ③ |
|---|---|---|---|
| 実測値 | | | |
| 公　差 | | | |

許容値±5㎜　　判定:

# 灰クレーン横行レールレベル測定

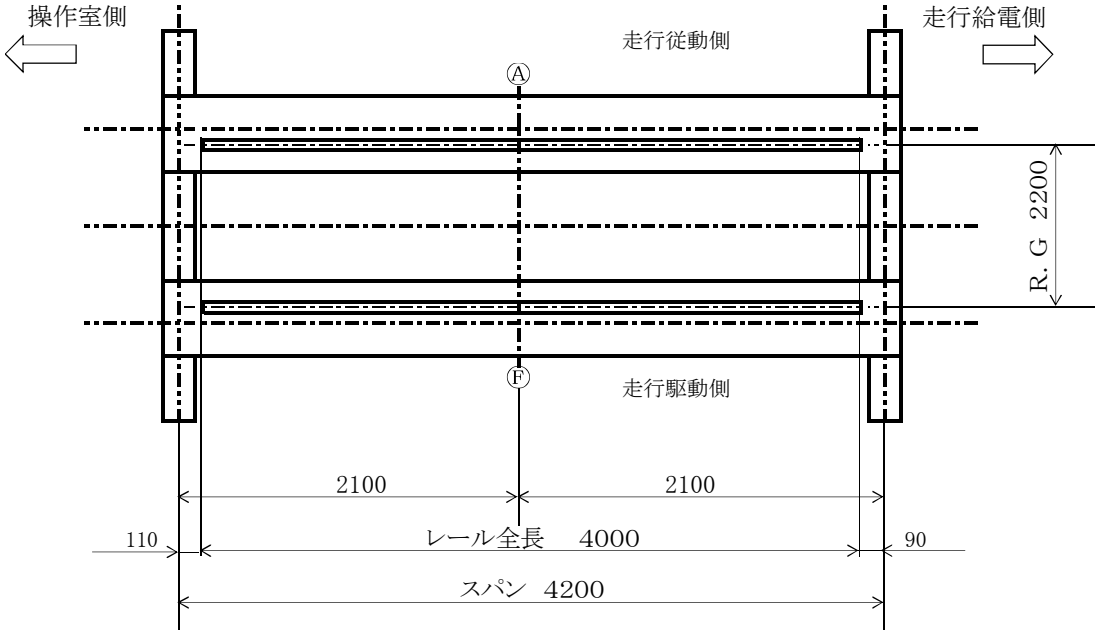


横行レールレベル測定

単位: ㎜

| 測定箇所 | ① | ② | ③ |
|---|---|---|---|
| A側実測値 | | ― | |
| F側実測値 | | ― | |
| 左右水平差(F-A) | | ― | |

A側の①点を基準点とする。　左右水平差はA側基準

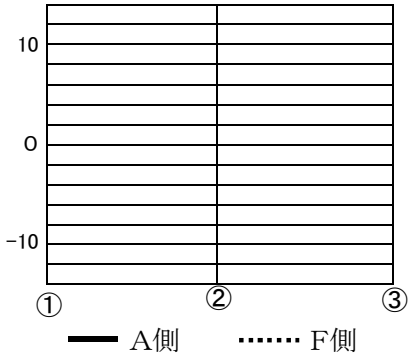


左右の水平差:4．48㎜以内(レールゲージ×1/500＝2200×1/500＝4．4)

判定:　　良

# 灰クレーン横行レール湾曲度測定

単位:　㎜

| 測定箇所 | ① | ② | ③ |
|---|---|---|---|
| A側実測機 | | | |
| F側実測機 | | | |

許容値±5㎜
判定:　良

注　1、クレーン中心方向を－方向とする
　　2、測定点①及び③を基準点とする

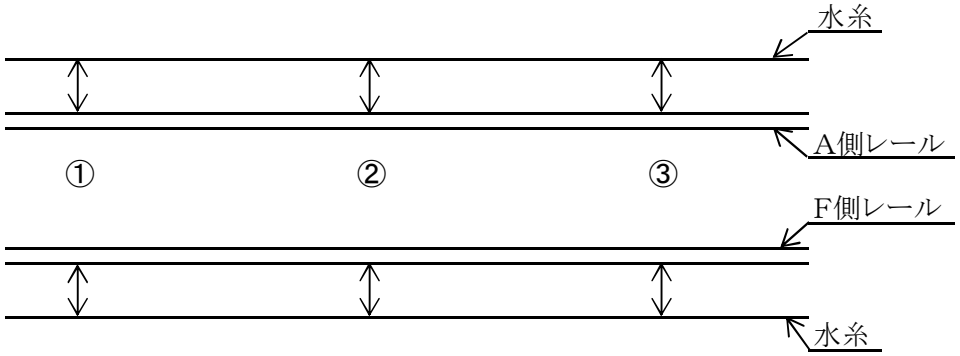


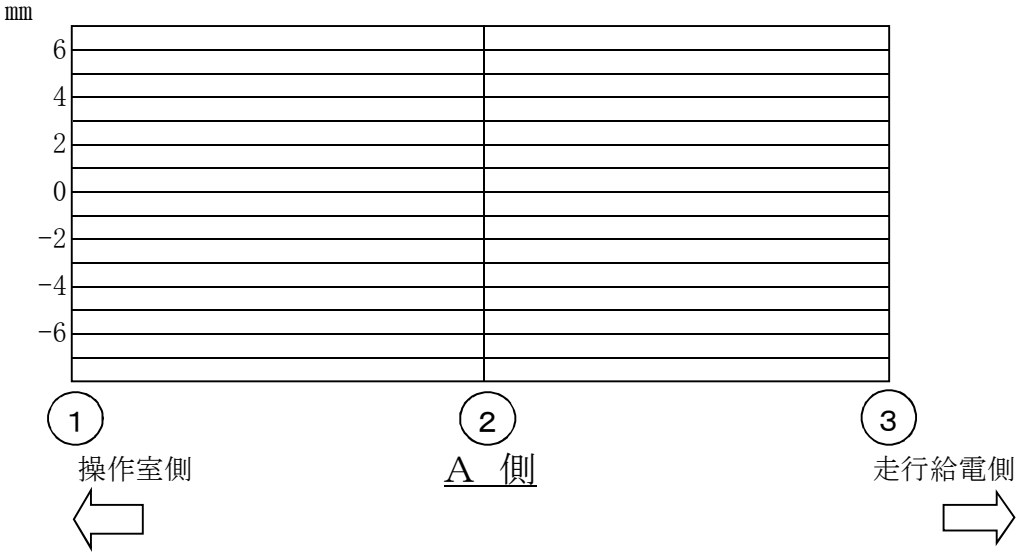


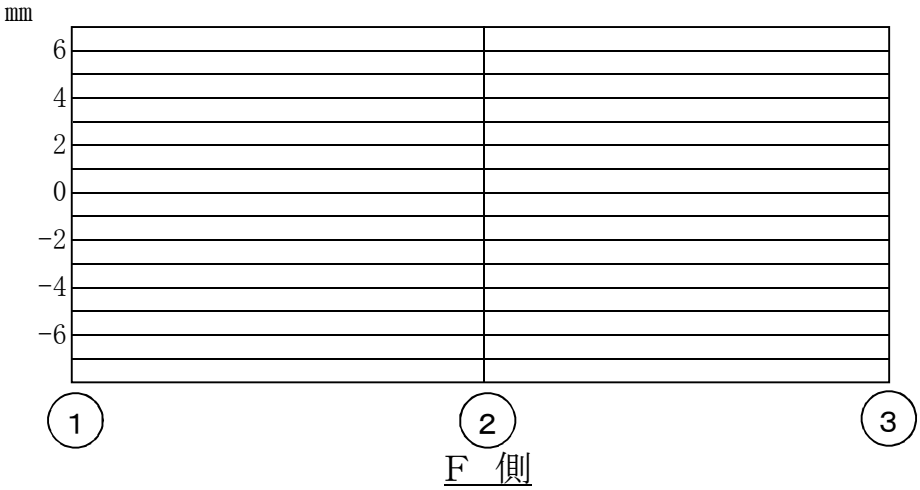

# 灰クレーンブレーキ点検表

| | | | | | | | | | |
|---|---|---|---|---|---|---|---|---|---|
| 用途 | 巻上用 | | | | | | | | |
| 名称 | ディスク形電磁ブレーキ | | | | | | | | |
| 型式 | BRP2－180 | | | | | | | | |
| 電磁石ギャップ値 | 電磁石定格ギャップ値 3．0mm | | | | | | | | |
| | 電磁石最大ギャップ値 5．0mm | | | 判定 | 調整 | | 未 | 済 | |
| ブレーキNo | 実測値（mm） | | 調整後（mm） | | 要 | 否 | | | |
| ① | | | | | | | | | |
| ② | | | | | | | | | |
| スプリング長L | L＝75㎜ | | | 判定 | 調整 | | 未 | 済 | |
| ブレーキNo | 実測値（mm） | | 調整後（mm） | | 要 | 否 | | | |
| ① a | | | | | | | | | |
| ① b | | | | | | | | | |
| ② a | | | | | | | | | |
| ② b | | | | | | | | | |
| ディスク厚 | 設定値 | 許容最大 | 原寸までの10％まで | 判定 | 調整 | | 未 | 済 | |
| | 30mm | 27mm | | | 要 | 否 | | | |
| ディスク A | 実測値 | | | | | | | | |
| パッドの厚さ | 厚さが3㎜になったら取替える | | | 判定 | 調整 | | 未 | 済 | |
| | | | | | 要 | 否 | | | |
| ① | 実測値（mm） | a | | b | | | | | |
| ② | 実測値（mm） | a | | b | | | | | |

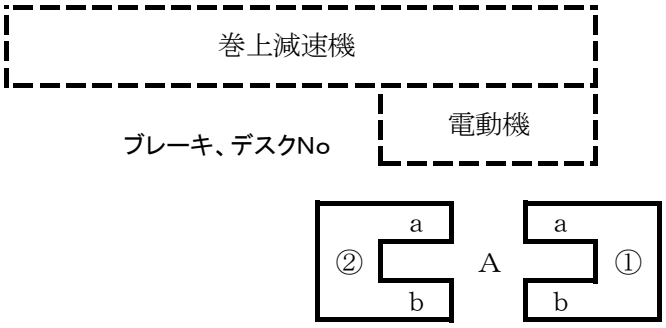

# 灰クレーンブレーキ点検表

<table>
<tr><td>用途</td><td colspan="8">横行用</td></tr>
<tr><td>名称</td><td colspan="8">電動機内蔵ディスク形ブレーキ</td></tr>
<tr><td>型式</td><td colspan="8">FB－1D</td></tr>
<tr><td colspan="9">横行電動機内蔵ブレーキ（主桁側）</td></tr>
<tr><td rowspan="4">電磁石ギャップ値</td><td>電磁石定格<br>ギャップ値</td><td>電磁石最大<br>ギャップ値</td><td>ギャップ<br>ゲージ</td><td colspan="6"></td></tr>
<tr><td>0.3～0.4</td><td>0.6</td><td>0.4</td><td rowspan="2">判<br>定</td><td colspan="2">調整</td><td>未</td><td>済</td></tr>
<tr><td colspan="2">実測値</td><td colspan="2">調整後</td><td>要</td><td>否</td><td></td><td></td></tr>
<tr><td colspan="2"></td><td colspan="2"></td><td></td><td></td><td></td><td></td><td></td></tr>
<tr><td rowspan="3">パッドの厚</td><td colspan="4" rowspan="2">初期値：7mm<br>基準　：　厚さが6㎜になったら取替える</td><td rowspan="2">判<br>定</td><td colspan="2">調整</td><td>未</td><td>済</td></tr>
<tr><td>要</td><td>否</td><td></td><td></td></tr>
<tr><td colspan="2">実測値</td><td>a</td><td></td><td>良</td><td></td><td></td><td></td><td></td></tr>
<tr><td colspan="9">横行電動機内蔵ブレーキ（補桁側）</td></tr>
<tr><td rowspan="4">電磁石ギャップ値</td><td>電磁石定格<br>ギャップ値</td><td>電磁石最大<br>ギャップ値</td><td>ギャップ<br>ゲージ</td><td colspan="6"></td></tr>
<tr><td>0.3～0.4</td><td>0.6</td><td>0.4</td><td rowspan="2">判<br>定</td><td colspan="2">調整</td><td>未</td><td>済</td></tr>
<tr><td colspan="2">実測値</td><td colspan="2">調整後</td><td>要</td><td>否</td><td></td><td></td></tr>
<tr><td colspan="2"></td><td colspan="2"></td><td></td><td></td><td></td><td></td><td></td></tr>
<tr><td rowspan="3">ブレーキライニング<br>の厚</td><td colspan="4" rowspan="2">初期値：7mm<br>基準　：　厚さが6㎜になったら取替える</td><td rowspan="2">判<br>定</td><td colspan="2">調整</td><td>未</td><td>済</td></tr>
<tr><td>要</td><td>否</td><td></td><td></td></tr>
<tr><td colspan="2">実測値</td><td>a</td><td></td><td></td><td></td><td></td><td></td></tr>
</table>

ブレーキライニング

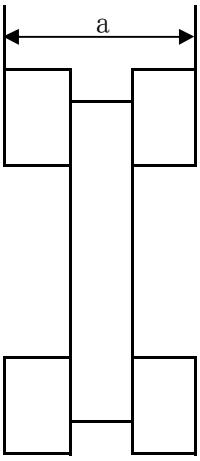

# 灰クレーンブレーキ点検表

<table>
<tr><td>用途</td><td colspan="8">走行用</td></tr>
<tr><td>名称</td><td colspan="8">電動機内蔵ディスク形ブレーキ</td></tr>
<tr><td>型式</td><td colspan="8">FB－8B</td></tr>
<tr><td colspan="9">走行電動機内蔵ブレーキ（主桁側）</td></tr>
<tr><td rowspan="4">電磁石ギャップ値</td><td>電磁石定格<br>ギャップ値</td><td>電磁石最大<br>ギャップ値</td><td>ギャップ<br>ゲージ</td><td colspan="5"></td></tr>
<tr><td>0.5</td><td>1</td><td>0.5</td><td rowspan="2">判定</td><td colspan="2">調整</td><td>未</td><td>済</td></tr>
<tr><td colspan="2">実測値</td><td>調整後</td><td>要</td><td>否</td><td></td><td></td></tr>
<tr><td colspan="2"></td><td></td><td></td><td></td><td></td><td></td><td></td></tr>
<tr><td rowspan="3">パッドの厚</td><td colspan="3" rowspan="2">初期値：10mm<br>基準　：　厚さが6㎜になったら取替える</td><td rowspan="2">判定</td><td colspan="2">調整</td><td>未</td><td>済</td></tr>
<tr><td>要</td><td>否</td><td></td><td></td></tr>
<tr><td colspan="2">実測値</td><td>a</td><td>良</td><td></td><td></td><td></td><td></td></tr>
<tr><td colspan="9">走行電動機内蔵ブレーキ（補桁側）</td></tr>
<tr><td rowspan="4">電磁石ギャップ値</td><td>電磁石定格<br>ギャップ値</td><td>電磁石最大<br>ギャップ値</td><td>ギャップ<br>ゲージ</td><td colspan="5"></td></tr>
<tr><td>0.5</td><td>1</td><td>0.5</td><td rowspan="2">判定</td><td colspan="2">調整</td><td>未</td><td>済</td></tr>
<tr><td colspan="2">実測値</td><td>調整後</td><td>要</td><td>否</td><td></td><td></td></tr>
<tr><td colspan="2"></td><td></td><td></td><td></td><td></td><td></td><td></td></tr>
<tr><td rowspan="3">ブレーキライニングの厚</td><td colspan="3" rowspan="2">初期値：10mm<br>基準　：　厚さが6㎜になったら取替える</td><td rowspan="2">判定</td><td colspan="2">調整</td><td>未</td><td>済</td></tr>
<tr><td>要</td><td>否</td><td></td><td></td></tr>
<tr><td colspan="2">実測値</td><td>a</td><td></td><td></td><td></td><td></td><td></td></tr>
</table>

ブレーキライニング

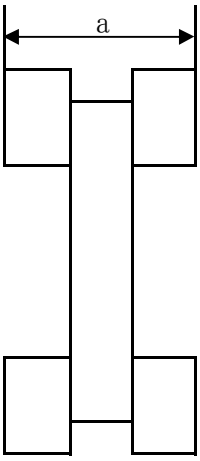

灰クレーン横行車輪測定

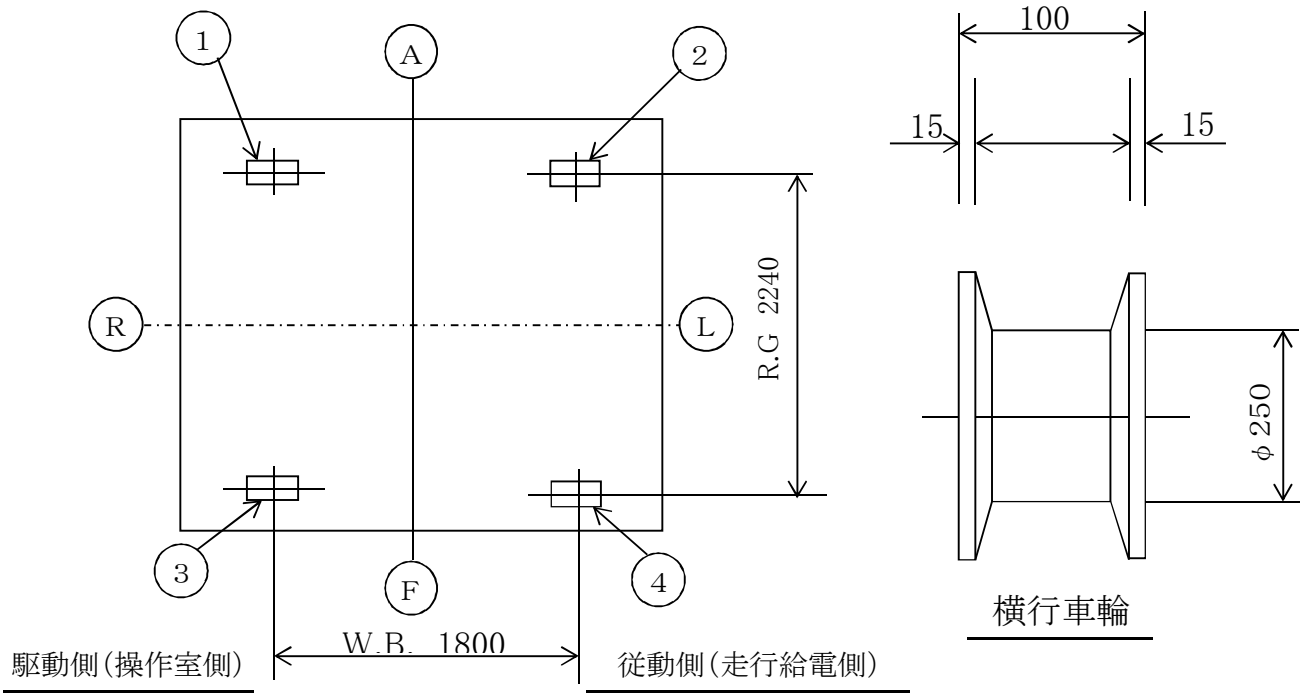


横行車輪径測定　　原寸値　φ250㎜

単位:　㎜

| 測定箇所 | ① | ② | ③ | ④ |
|---|---|---|---|---|
| 実測値 | | | | |

判定:　　許容値は原寸の3%以内(φ250×0.97＝φ242.5㎜)

横行車輪フランジ厚さ測定

原寸値　15㎜

単位:　㎜

| 測　定　箇　所 | | ① | ② | ③ | ④ |
|---|---|---|---|---|---|
| 実測値 | 内側フランジ | | | | |
| | 外側フランジ | | | | |

判定:　　許容値は原寸の50%以内(15×0.5＝7.5㎜)

左右車直径差

単位:　㎜

| 測定箇所 | 駆動側②－④ | 徒動側①－③ |
|---|---|---|
| 測定値 | 0 | 0 |

判定:　　許容値は原寸の0．2%以内(φ250×0.002＝0．5㎜)
徒動側が原寸の0．5%(φ250×0.005＝1．25㎜)

# 灰クレーン走行車輪測定

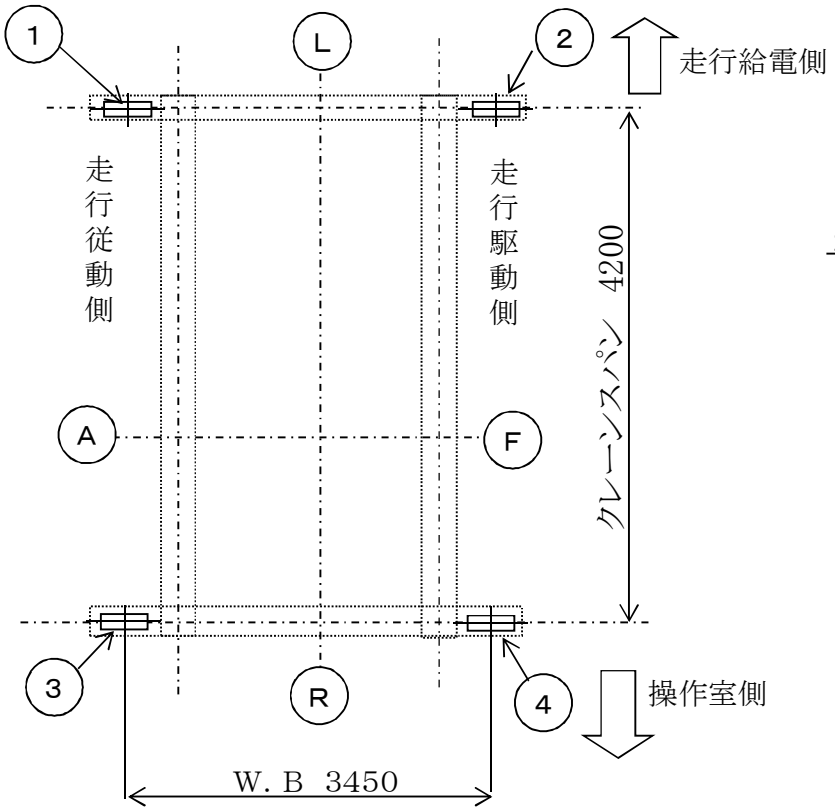


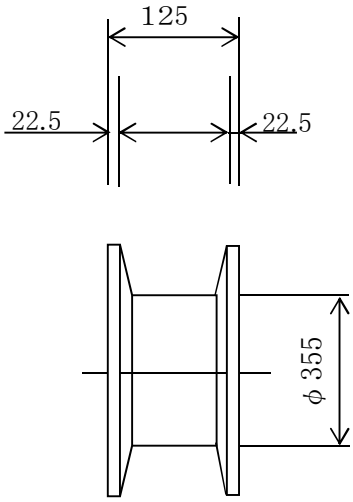


走行車輪

走行車輪径測定　　原寸値 φ350㎜

単位: ㎜

| 測定箇所 | ① | ② | ③ | ④ |
|---|---|---|---|---|
| 実測値 | | | | |

判定:　　許容値は原寸の3%以内(φ355×0.97＝φ344. 35㎜)

走行車輪フランジ厚さ測定　　原寸値 22.5㎜

単位: ㎜

| 測 定 箇 所 | | ① | ② | ③ | ④ |
|---|---|---|---|---|---|
| 実測値 | 内側フランジ | | | | |
| | 外側フランジ | | | | |

判定:　　許容値は原寸の50%以内(22. 5.×0. 5＝φ11. 25㎜)

左右車直径差

単位: ㎜

| 測定箇所 | 駆動側②－④ | 徒動側①－③ |
|---|---|---|
| 測定値 | 0 | 0 |

判定: 良　　許容値は原寸の0. 2%以内(φ355×0.002＝0. 71㎜)
徒動側が原寸の0. 5%(φ350×0.005＝1. 775㎜)

# 灰クレーン絶縁測定測定

測定日:　　測定機器:
測定者:　　許容値　:0．5MΩ以上

| 測定回路 | | 端子番号 | 測定値(MΩ) | 判定 | 測定場所 | 備考 |
|---|---|---|---|---|---|---|
| クレーン操作回路 | | RC1 | | | 共用保護盤 | |
| | | NC1 | | | | |
| 開閉操作回路 | | RCP1 | | | 共用保護盤 | |
| | | NCP1 | | | | |
| 巻上電動機 | | U11 | | | 動力制御盤 | 端子台から<br>ケーブル外して |
| | | V11 | | | | |
| | | W11 | | | | |
| 巻上ブレーキ | 走行給電側 | NB11 | | | 動力制御盤 | |
| | | PB11 | | | | |
| | 操作室側 | NB12 | | | | |
| | | PB12 | | | | |
| 横行電動機 | 補桁側 | U151 | | | 動力制御盤 | 端子台から<br>ケーブル外して |
| | | V151 | | | | |
| | | W151 | | | | |
| 横行電動機 | 主桁側 | U152 | | | 動力制御盤 | 端子台から<br>ケーブル外して |
| | | V152 | | | | |
| | | W152 | | | | |
| 横行ブレーキ<br>(2台共通) | | RB15 | | | 動力制御盤 | |
| | | TB15 | | | | |
| 走行電動機 | 走行給電側 | U161 | | | 動力制御盤 | 端子台から<br>ケーブル外して |
| | | V161 | | | | |
| | | W161 | | | | |
| 走行電動機 | 操作室側 | U162 | | | 動力制御盤 | 端子台から<br>ケーブル外して |
| | | V162 | | | | |
| | | W162 | | | | |
| 走行ブレーキ<br>(2台共通) | | RB16 | | | 動力制御盤 | |
| | | TB16 | | | | |
| バケット油圧モータ | | U14 | | | 共用保護盤 | |
| | | V14 | | | | |
| | | W14 | | | | |
| 警報 | | NC1 | | | PLC盤 | |
| | | A6006A | | | | |
| 表示灯 | | NC1 | | | PLC盤 | |
| | | A6003A | | | | |
| | | A6004A | | | | |
| | | A6005A | | | | |
| | | | | | | |
| | | | | | | |
| ガーダ灯 | | RL1 | | | 共用保護盤 | |
| | | TL1 | | | | |
| コンセント | AC200V | TCN11 | | | 共用保護盤 | |
| | | NCN11 | | | | |
| | AC100V | RCN12 | | | 共用保護盤 | |
| | | TCN12 | | | | |

# 灰クレーン電流電圧測定

（巻上装置）電動機仕様：55kW　4P　60%ED　1台
定格電圧：AC370V　定格電流：105A
電圧許容値：電圧：定格値の±10%以内（333V～407V）
電流許容値：電流：定格値以下(105A以下)
測定端子No.:U11,V11,W11

| 試験荷重 | 運動 | 測定回数 | 電動機 | | 判定 |
|---|---|---|---|---|---|
| | | | 電圧（V） | 電流（A） | |
| 無負荷 0t | 巻上 | 1 | | | 良 |
| | | 2 | | | 良 |
| | 巻下 | 1 | | | 良 |
| | | 2 | | | 良 |
| 100%荷重 3．5t | 巻上 | 1 | | | 良 |
| | | 2 | | | 良 |
| | 巻下 | 1 | | | 良 |
| | | 2 | | | 良 |

（横行装置）電動機仕様：0．75kW　4P　40%ED　2台
定格電圧：AC400V　定格電流：1．94A
電圧許容値：電圧：定格値の±10%以内（360V～440V）
電流許容値：電流：定格値以下（1．94A以下）
測定端子No.:U151,V151,W151（補桁側）・U152,V5152,W152（主桁側）

| 試験荷重 | 運動 | 測定回数 | 電動機 | | | 判定 |
|---|---|---|---|---|---|---|
| | | | 位置 | 電圧（V） | 電流（A） | |
| 無負荷 0t | 前進 | 1 | 主桁側 | | | |
| | | 2 | | | | |
| | | 1 | 補桁側 | | | |
| | | 2 | | | | |
| | 後退 | 1 | 主桁側 | | | |
| | | 2 | | | | |
| | | 1 | 補桁側 | | | |
| | | 2 | | | | |
| 100%荷重 3．5t | 前進 | 1 | 主桁側 | | | |
| | | 2 | | | | |
| | | 1 | 補桁側 | | | |
| | | 2 | | | | |
| | 後退 | 1 | 主桁側 | | | |
| | | 2 | | | | |
| | | 1 | 補桁側 | | | |
| | | 2 | | | | |

# 灰クレーン電流電圧測定

（走行装置）電動機仕様:5．5kW　　4P　　40%ED　　2台
定格電圧:AC400V　　定格電流:11．2A
電圧許容値:電圧:定格値の±10%以内(360V～440V)
電流許容値:電流:定格値以下(11．2A以下)
測定端子No.:U161,V161,W161(走行給電側)・U162,V162,W162(操作室側)

| 試験荷重 | 運動 | 測定回数 | 電動機 | | | 判定 |
|---|---|---|---|---|---|---|
| | | | 位置 | 電圧(V) | 電流(A) | |
| 無負荷 0t | 左行 | 1 | 走行給電側 | | | |
| | | 2 | | | | |
| | | 1 | 操作室側 | | | |
| | | 2 | | | | |
| | 右行 | 1 | 走行給電側 | | | |
| | | 2 | | | | |
| | | 1 | 操作室側 | | | |
| | | 2 | | | | |
| 100%荷重 3．5t | 左行 | 1 | 走行給電側 | | | |
| | | 2 | | | | |
| | | 1 | 操作室側 | | | |
| | | 2 | | | | |
| | 右行 | 1 | 走行給電側 | | | |
| | | 2 | | | | |
| | | 1 | 操作室側 | | | |
| | | 2 | | | | |

# 灰クレーンたわみ測定

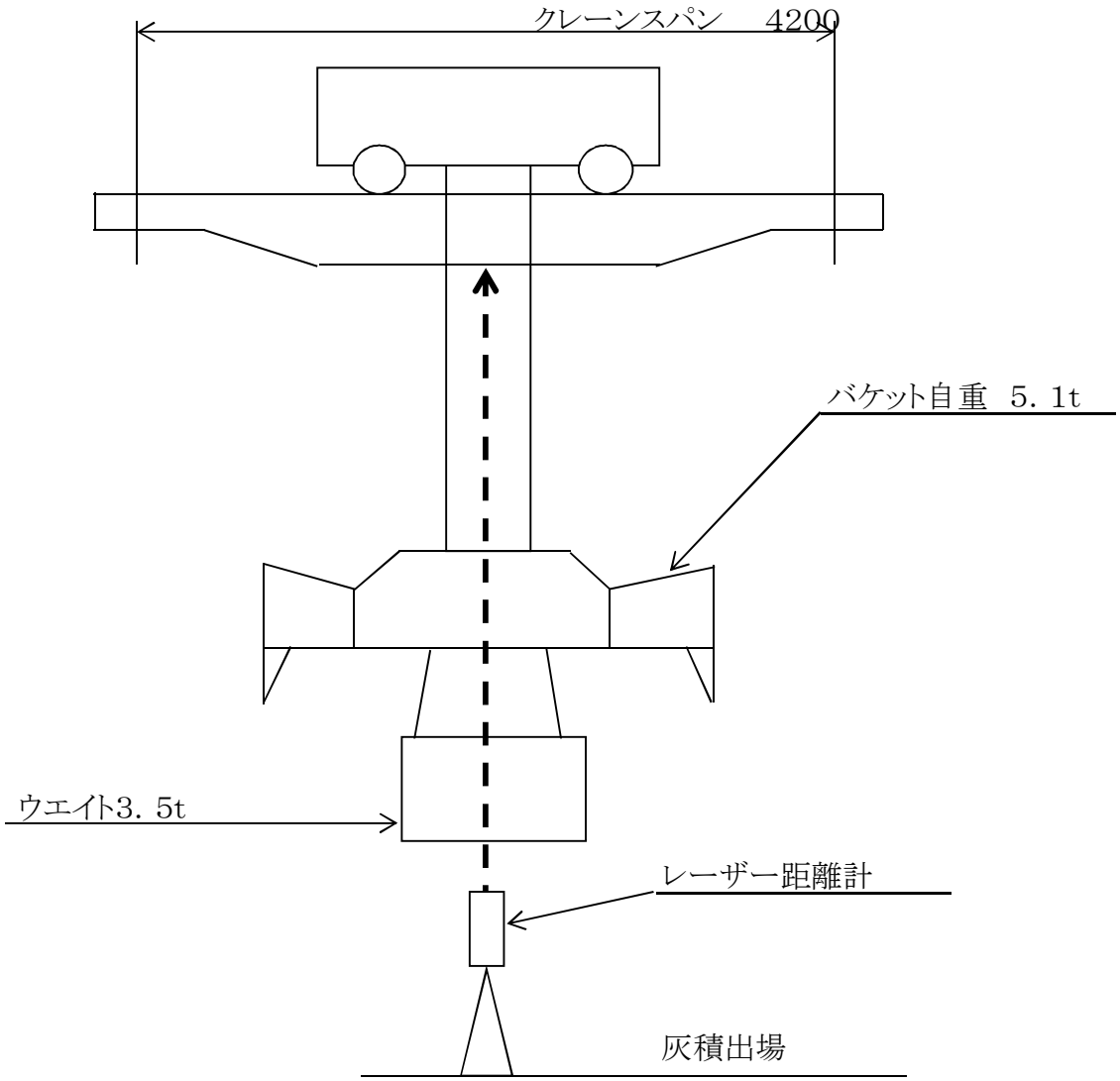


測定日:令和　　年　　月　　日

| | たわみ量（㎜） | 判定 | た わ み 度 |
|---|---|---|---|
| 無負荷 | 0 | | |
| 吊上荷重(8．6t)、バケット自重(5．1t)<br>100％荷重　　3．5t<br>F側:走行駆動側<br>A側:走行従動側 | F側:1 | 良 | $\frac{\quad}{4200} = \frac{\quad}{\quad} < \frac{1}{800}$ |
| | A側:1 | 良 | $\frac{\quad}{4200} = \frac{\quad}{\quad} < \frac{1}{800}$ |

判定基準;　クレーンスパンに対して1/800以下 $\frac{4200}{800}$ ＝5．25㎜以内

# 灰クレーン運転時間測定

測定日：令和　　年　月　　日

| 動作 | 項目 | 測定値 |
|---|---|---|
| 巻上 | 運転時間計 | H |
| | ブレーキ動作回数カウンター | 回 |
| 開閉 | 運転時間計 | H |
| 横行 | 運転時間計 | H |
| | ブレーキ動作回数カウンター | 回 |
| 走行 | 運転時間計 | H |
| | ブレーキ動作回数カウンター | 回 |

※1：客先殿にてデータを採って、途中でリセットしている時は、前回点検時の日付とそれからの加算データを客先殿確認の上記録する。

# 灰クレーン走行ストッパ　平行度寸法表

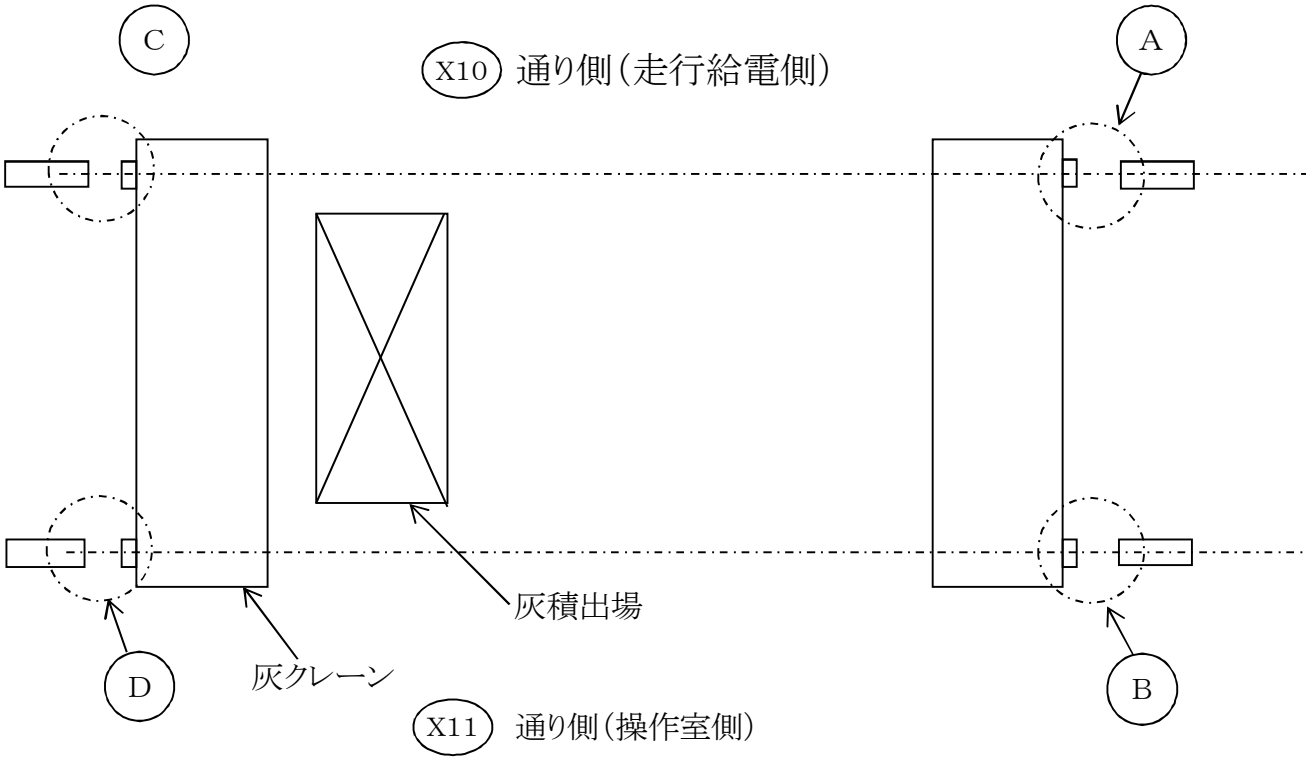


| | | |
|---|---|---|
| A箇所 | ㎜ | 灰クレーン |
| B箇所 | ㎜ | |
| C箇所 | ㎜ | |
| D箇所 | ㎜ | |

A B における平行差　　㎜隙間

C D における平行差　　㎜隙間

許容値：15㎜以内

# 灰クレーン走行レール点検リスト

| 点検項目 | 測定値 | 許容値 | 判定 |
|---|---|---|---|
| スパン | 最大　　㎜<br>最小　　㎜ | ±10㎜ | |
| 左右の水平差 | 最大　　㎜ | ８．4㎜以内<br>（スパン×1/500=<br>4200×1/500=8.4） | |
| 上下方向の曲り | 最大　　㎜ | 10mにつき10㎜以内 | |
| 走行範囲内の全勾配 | レール長さ47200㎜<br>X10通り　　mm<br>X11通り　　mm | 1/500以内 | |
| レール継目の間隙 | 最大　　㎜ | 最大　　3㎜ | |

# 灰クレーン走行レール測定表

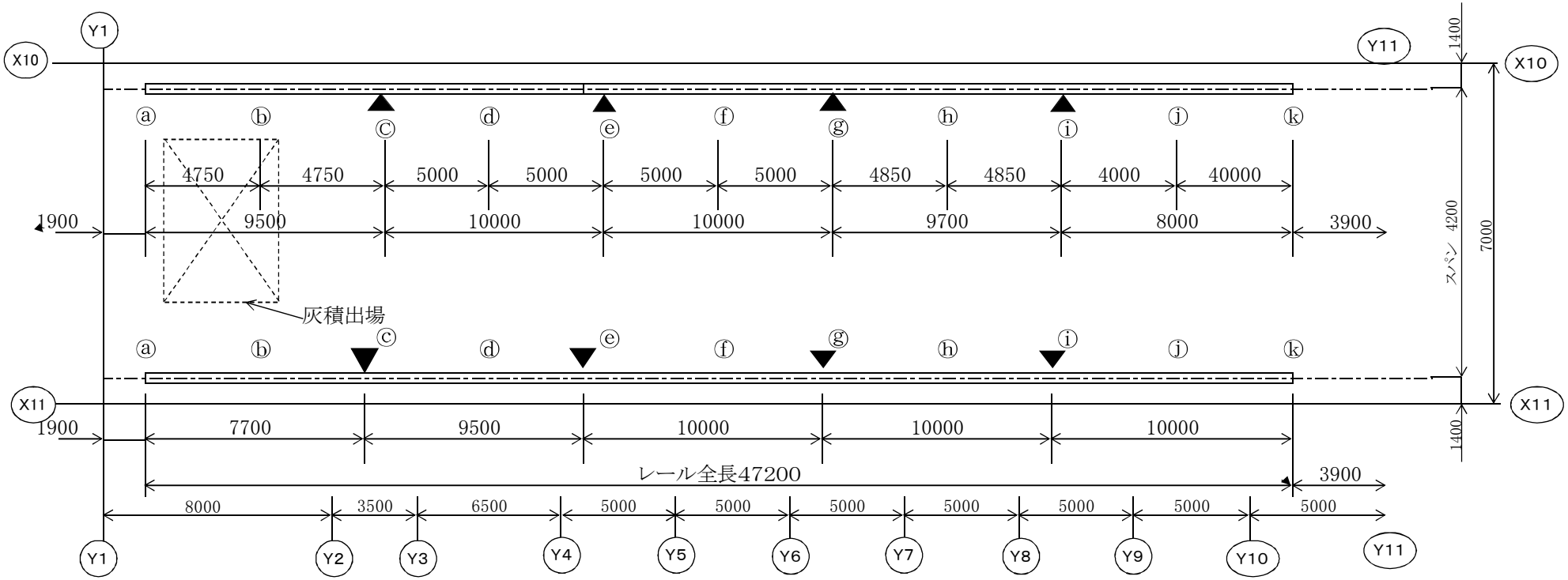


ⓐ～ⓚ印部　　測定点

▼ 印部　レールジョイント

# 灰クレーン走行レールスパン＆走行レール継目隙間測定表

測定日：令和　　年　月　　日

## 測 定 寸 法 表

走行レールスパン測定表（レールスパン　設計値　4200）

（単位 ： ㎜）

| 測定箇所 | a | b | c | d | e | f | g | h | i | j | k |
|---|---|---|---|---|---|---|---|---|---|---|---|
| 実測値 | | | | | | | | | | | |
| 公差値 | | | | | | | | | | | |

走行レール継目隙間測定

（単位 ： ㎜）

| 測定箇所 | c | e | g | i | |
|---|---|---|---|---|---|
| 実測値 | | | | | 走行給電側（X10通り側） |
| 公差値 | | | | | 操作室側（X11通り側） |

# 灰クレーン走行レールレベル

測定日：令和　　年　月　　日

## 測定寸法表

走行給電側（X10通り側）

走行給電側の (a) 点を基準点とする。　（単位 ： mm）

| 測定箇所 | a | b | c | d | e | f | g | h | i | j | k |
|---|---|---|---|---|---|---|---|---|---|---|---|
| 実測値 | | | | | | | | | | | |
| | | | | | | | | | | | |

操作室側（X11通り側）

（単位 ： mm）

| 測定箇所 | a | b | c | d | e | f | g | h | i | j | k |
|---|---|---|---|---|---|---|---|---|---|---|---|
| 実測値 | | | | | | | | | | | |
| | | | | | | | | | | | |

走行レール左・右水平差

走行給電側の (X10) 通り側を基準点とする。　（単位 ： mm）

| 測定箇所 | a | b | c | d | e | f | g | h | i | j | k |
|---|---|---|---|---|---|---|---|---|---|---|---|
| 左右水平差 | | | | | | | | | | | |

# 灰クレーン走行レールレベル

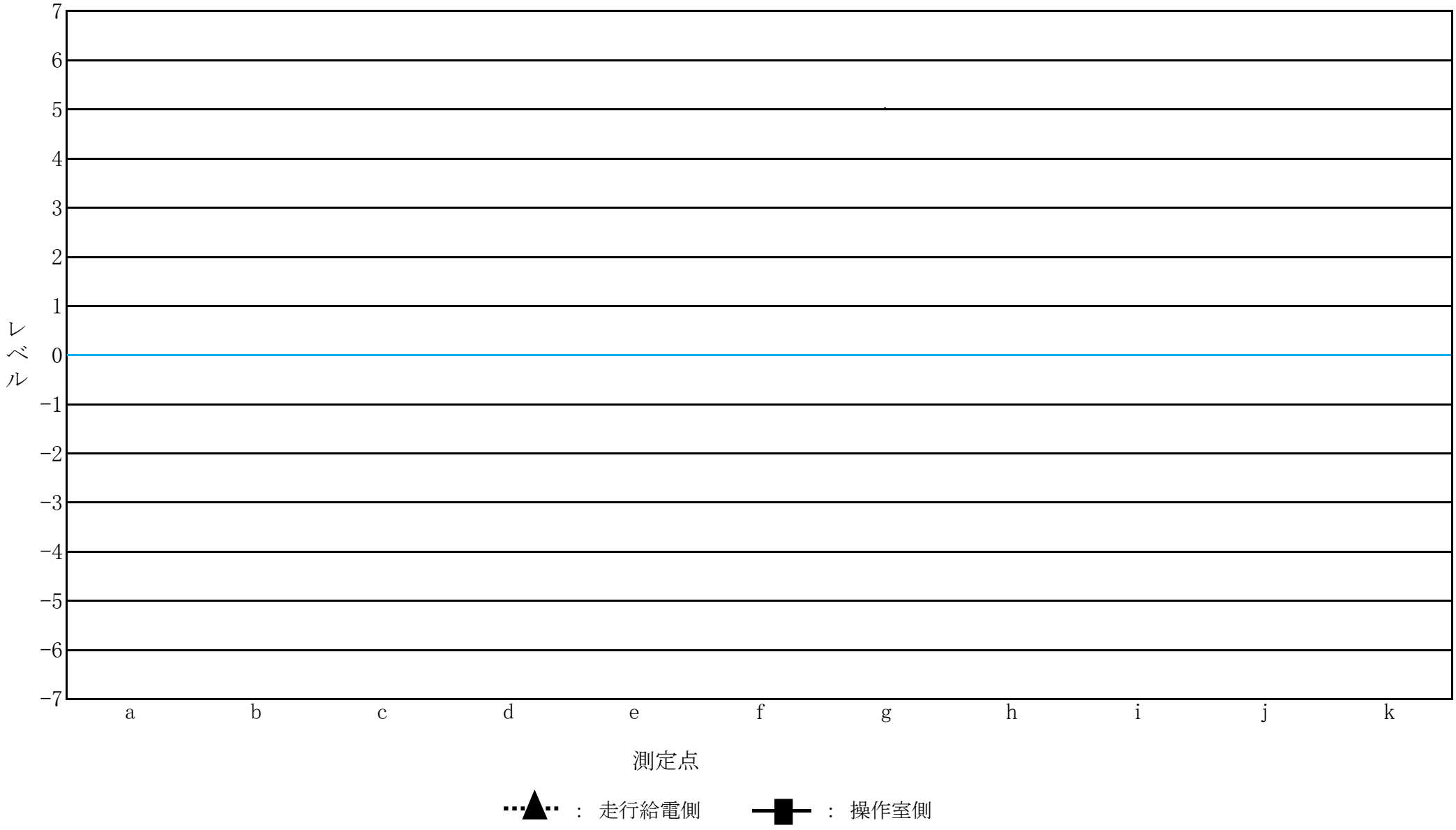

# 灰クレーン不具合部詳細

| 区分番号 | 詳細状況（原因等含む） | 修理、処置 | 交換部品 | 修理完了<br>年月日 |
|---|---|---|---|---|
| | | | | |
| | | | | |
| | | | | |

# 電動油圧クラブバケット 整備点検チェックシート

令和　　年　　月　　日(実施)

客　先　名：札幌市発寒清掃工場 殿　　会社名:

用途別(型式):焼却灰用 G　　H-3.5-1.0W　　点検者:

○ → 良好　× → 不良　△ → 要注意　―― → 該当せず

| 区分 | 点 検 項 目 | 検 査 方 法 | 良否 | 状 況 及 び 処 置 |
|---|---|---|---|---|
| 油圧ユニット | 1.作動油の油量 | 目視点検 | | |
| | 2.作動油の変色 | 目視点検 | | |
| | 3.作動油圧力 | 計測 | | |
| | 4.開閉速度 | 計測　基準 8.0/13.5 | | |
| | 5.リリーフバルブ | 作動確認 | | |
| | 6.電磁切替弁 | 作動確認 | | |
| | 7.油圧ポンプ | 聴音 | | |
| | 8.ポンプ吐出高圧ホース | 目視点検 | | |
| | 9.高圧ホースー開側 | 目視点検 | | |
| | 10.高圧ホースー閉側 | 目視点検 | | |
| | 11.エアブリーザー― | 目視点検 | | |
| | 12.サクションフィルター | 年次は交換 | | |
| | 13.温度計(油面計付) | 目視点検、年次は交換 | | |
| | 14.ユニット内部油漏れ | 目視点検 | | |
| | 15.チェーンカップリング | 目視点検 | | |
| | 16.各部締付けボルトの緩み | 目視点検 | | |
| ガータ及びバケット | 17.油圧シリンダ油漏れ | 目視点検 | | |
| | 18.シリンダホース | 目視点検 | | |
| | 19.本体の外観状態 | 目視点検 | | |
| | 20.ショック受けタイヤ | 目視点検 | | |
| | 21.コネクチングバー | 目視点検 | | |
| | 22.メインピン | 目視点検 | | |
| | 23.シリンダーピン | 目視点検 | | |
| | 24.コネクチングバーピン | 目視点検 | | |
| | 25.グリース給油状態 | 目視点検 | | |
| | 26.各部締付ボルトの緩み | 目視点検 | | |
| | 27.爪の状態・摩耗・曲り | 目視点検 | | |
| | 28.吊下金具 | 目視点検 | | |

| 区分 | 点 検 項 目 | 検 査 方 法 | 良否 | 状 況 及 び 処 置 |
|---|---|---|---|---|
| 電気関係 | 29.圧力スイッチ | 目視点検 | | |
| | 30.タイマー | 目視点検 | | |
| | 31.開閉用コントローラ | 目視点検 | | |
| | 32.開閉完了表示灯 | 目視点検 | | |
| | 33.電動機(端子) | 目視点検 | | |
| | 34.コンセント(端子) | 目視点検 | | |
| | 35.ケーブルの状態 | 目視点検 | | |
| | 36.ケーブル押えブラケット | 目視点検 | | |
| | 37.同上保護ホース | 目視点検 | | |
| | 38.各部締付けボルトの緩み | テストハンマー | | |
| その他 | 39.球面軸受及びエルボ | 目視点検 | | 交換 |
| | 40.ガータ吊下部ボス | 目視点検 | | |
| | 41.ポンプ吸込側ホース | 目視点検 | | 交換 |
| | 42.圧力計取出口塞ぎプラグ | 目視点検 | | |
| | 43.タンクドレーンプラグ | 目視点検 | | |
| | 44.チェック弁配管パイプ | 目視点検 | | |
| | 45.配管アッセンブリ | 目視点検 | | |
| | 46.クラック亀裂確認 | 目視点検 | | |
| | 47.横架材 | 目視点検 | | |
| | 48.ケーブルグランド箱 | 目視点検 | | |
| | 49. 防水パッキン類 | 目視点検 | | 交換 |
| | 50.起動時エアー混入の有無 | 目視点検 | | |

備考

灰積出場用ホイスト

# 別紙　　点検報告書様式

# ホイスト式クレーン年次点検表（灰積出場用）

| | |
|---|---|
| 点検者 | |
| 点検日 | 年　　月　　日（　） |

| 点検項目 | | | 点検方法 | 点検結果 | |
|---|---|---|---|---|---|
| 巻上電気チェンブロック | 本体 | 外観 | 形状の変形など目視点検 | 良・否 | |
| | | ボルト・ナット・割ピン類 | ゆるみ・脱落 | 良・否 | |
| | | ギヤオイル | 汚れ、漏れ、量 | 良・否 | |
| | | チェーンバケット | 取付ネジのゆるみ、内部異物の有無 | 良・否 | |
| | 手元スイッチ | 押しボタンスイッチ | ケースの変形、割れ等の有無 | 良・否 | |
| | | 押しボタンコード | コードの亀裂、損傷等の有無 | 良・否 | |
| | | 作動テスト | 手元スイッチでの上下、走行、停止操作を行う | 良・否 | |
| | | ブレーキ | 操作を停止後、モータの停止を確認 | 良・否 | |
| | | 安全装置 | 非常停止スイッチの作動を確認 | 良・否 | |
| | リミット | リミットレバー | 破損、変形のないこと | 良・否 | |
| | | ストッパー | 変形のないこと | 良・否 | |
| | | 機能テスト | 上下リミットの確認 | 良・否 | |
| | 鎖 | 外観および塗油状態 | 変形、錆、傷のないこと | 良・否 | |
| | | 摩耗 | 目視点検、又はノギスで測定（別紙基準値一覧表） | 良・否 | |
| | | ウエカナグ結合用穴 | 変形のないこと | 良・否 | |
| | 金具 | 上下金具 | 目視点検 | 良・否 | |
| | | アイドルシーブ | 鎖を上下に動かしスムーズに回転すること | 良・否 | |
| | | クサリバネ | 変形のないこと | 良・否 | |
| | | フックの形状 | 目視点検、又はノギスで測定（別紙基準値一覧表） | 良・否 | |
| | | フックの動き | スムーズに回転すること | 良・否 | |
| | | クサリバケット | 取付ネジ、バケット内異物の有無 | 良・否 | |
| | 給電装置 | ケーブル | 損傷のないこと | 良・否 | |
| | | ケーブル吊り手 | 損傷がなく、スムーズに動くこと、<br>等間隔で取り付けられていること | 良・否 | |
| | | ワイヤーハンガーの固定 | 固定物の点検 | 良・否 | |
| | | 接地 | 異常の有無 | 良・否 | |
| 横行電気トロリー | 本体 | 外観 | 形状の変形など目視点検 | 良・否 | |
| | | ボルト・ナット・割ピン類 | ゆるみ・脱落 | 良・否 | |
| | | クルマ・サイドローラ | 摩耗の有無 | 良・否 | |
| | | 吊金具 | 変形、ボルトゆるみの確認 | 良・否 | |
| | 走行レール | 車輪踏面 | 変形、摩耗の確認 | 良・否 | |
| | | 取付ボルト | ゆるみ・脱落 | 良・否 | |
| | | ストッパー | 変形のないこと | 良・否 | |
| 共通 | | ヒューズ | ヒューズが切れていないか確認 | 良・否 | |
| | | アース線の接続 | アース線取付ボルト緩み等の確認 | 良・否 | |
| | | 受電圧測定 | 400V±10% | V | 良・否 |
| | | 電流値測定（巻上げ） | 定格電流値以下であること | A | 良・否 |
| | | 絶縁抵抗測定 | 5MΩ以上であること（500Vメガー） | MΩ | 良・否 |
| | | 作動試験（無負荷） | 機能に異常のないこと | 良・否 | |
| | | 荷重試験（定格荷重） | 機能に異常のないこと（荷重5.5ｔ） | 良・否 | |

発電機室天井クレーン

# 別紙　点検報告書様式

# タービン発電機天井クレーン
# 年　次　点　検　表

点検日　　年　　月　　日（　）　　点検者

| 点検項目 | | | 結果 | 処置 |
|---|---|---|---|---|
| ワイヤーホイスト | 本体 | 外観 | 良・否 | |
| | | 異常音 | 良・否 | |
| | | ギヤオイル | 良・否 | |
| | | ブレーキ | 良・否 | |
| | | ネームプレート | 良・否 | |
| | スイッチ | 機能テスト | 良・否 | |
| | | 配線各部の状態 | 良・否 | |
| | ブレーキ | 機能 | 良・否 | |
| | 過巻装置 | リミットレバー・変形 | 良・否 | |
| | | リミットレバー取付け部 | 良・否 | |
| | | リミットスイッチ | 良・否 | |
| | | 機能テスト | 良・否 | |
| | ワイヤー | 外観 | 良・否 | |
| | | 塗油 | 良・否 | |
| | | 異常音 | 良・否 | |
| | | 磨耗（ピッチの測定） | 良・否 | |
| | | ドラム | 良・否 | |
| | フック | シーブ | 良・否 | |
| | | フックの形状寸法 | 良・否 | |
| | | フックの動き | 良・否 | |
| | | 安全レバー | 良・否 | |
| | 横行装置 | ネームプレート | 良・否 | |
| | | 横行テスト | 良・否 | |
| | | モータ減速機フレーム取付部 | 良・否 | |
| | | クルマ踏面部・歯部の磨耗 | 良・否 | |
| | | フレームの変形 | 良・否 | |
| | | ストッパ | 良・否 | |
| | | | 良・否 | |

| 点検項目 | | | 結果 | 処置 |
|---|---|---|---|---|
| クレーン | 電気部 | スイッチボックス | 良・否 | |
| | | コンタクト・トランス | 良・否 | |
| | 走行レール | 外観 | 良・否 | |
| | | 走行面の磨耗 | 良・否 | |
| | | 接地 | 良・否 | |
| | ガータ | 磨耗 | 良・否 | |
| | | ストッパ | 良・否 | |
| | サドル | クルマ踏面部・歯部の磨耗 | 良・否 | |
| | | フレームの変形 | 良・否 | |
| | | サイドローラ・歯部の磨耗 | 良・否 | |
| | | バッファ | 良・否 | |
| | 駆動装置 | ギヤオイル・グリース | 良・否 | |
| | | モータブレーキ | 良・否 | |
| | | 暖起動装置 | 良・否 | |
| | | フックボルトの緩み | 良・否 | |
| | | 塗装の状態 | 良・否 | |
| | | 走行テスト | 良・否 | |
| | | 揚量表示 | 良・否 | |
| | | ボルトの緩み | 良・否 | |
| | | 溶接箇所の状態 | 良・否 | |
| 集電 | | T型ツリテ | 良・否 | |
| | | ケーブル | 良・否 | |
| | | 通電箇所の締め付け部 | 良・否 | |
| | | 各装置の取付け部 | 良・否 | |
| | | 受電圧の状態 | 良・否 | |
| | | ヒューズ容量 | 良・否 | |
| | | 絶縁抵抗の状態(測定値) | 良・否 | （　　Ω） |
| | | 配線端末の状態 | 良・否 | |

| | | | |
|---|---|---|---|
| 定格荷重試験 | mm　　―――― | 負荷時電流 | A　　V |

つり上げ荷重：7.6t　スパン：9.2m

備　考

（　ホイスト式クレーン用　）

# 別紙　　点検報告書様式

# ホイスト式クレーン年次点検表

| No. | 設置箇所 | | トン数 | メーカー | 年次点検表 | 異常の有無 | 特記事項 |
|---|---|---|---|---|---|---|---|
| 1 | 1F | ごみ汚水ポンプ室 | 1t | ㈱キトー | 2 | 有・無 | |
| 2 | 1F | 汚水処理室　MH用 | 1t | ㈱キトー | 2 | 有・無 | |
| 3 | 1F | 汚水処理室　排水調整槽用 | 1t | ㈱キトー | 1 | 有・無 | |
| 4 | 1F | 汚水処理室　無機系汚水槽用 | 1t | ㈱キトー | 1 | 有・無 | |
| 5 | 1F | 汚水処理室　処理水槽用 | 1t | ㈱キトー | 1 | 有・無 | |
| 6 | 1F | 工作資材庫　工作室用 | 2.8 t | ㈱キトー | 3 | 有・無 | |
| 7 | 1F | ボイラ用ポンプ室用 | 1t | ㈱キトー | 2 | 有・無 | |
| 8 | 1F | 給水設備室用 | 1t | ㈱キトー | 2 | 有・無 | |
| 9 | 1F | ブロータンク室用 | 1t | ㈱キトー | 1 | 有・無 | |
| 10 | 1F | 脱水機室　開口部用 | 1t | ㈱キトー | 1 | 有・無 | |
| ~~11~~ | ~~1F~~ | ~~脱水機室　脱水機用~~ | ~~2 t~~ | ~~㈱キトー~~ | ~~2~~ | ~~有・無~~ | 昨年年次点検中ホイスト制御盤内チャタリングあり　使用不可にし休止中 |
| 12 | 1F | 非常用発電機室用 | 2.8 t | 象印ﾁｪﾝﾌﾞﾛｯｸ㈱ | 4 | 有・無 | |
| 13 | 2F | 炉室2F用 | 2.8 t | ㈱キトー | 3 | 有・無 | |
| 14 | 2F | コントロールセンター用 | 2 t | ㈱キトー | 2 | 有・無 | |
| 15 | 2F | 誘引通風機室用 | 2.8 t | ㈱キトー | 3 | 有・無 | |
| 16 | 2F | 投入ステージ用 | 2.8 t | ㈱キトー | 3 | 有・無 | |
| 17 | 3F | コンデンサ吸気ヤード用 | 2.8 t | 象印ﾁｪﾝﾌﾞﾛｯｸ㈱ | 3 | 有・無 | |
| 18 | 3F | 電気集じん器室　中央用 | 2.8 t | ㈱キトー | 3 | 有・無 | |
| 19 | 3F | 電気集じん器室　抽気蒸気溜用 | 1t | ㈱キトー | 2 | 有・無 | |
| 20 | 4F | 消石灰サイロ室用 | 1 t | ㈱キトー | 2 | 有・無 | |
| 21 | 3F | 電気集じん器室　高圧蒸気溜用 | 1t | ㈱キトー | 2 | 有・無 | |
| 22 | 6F | 炉室天井用 | 2.8 t | ㈱キトー | 3 | 有・無 | |
| 23 | 6F | 電気集じん器室　天井用 | 2.8 t | ㈱キトー | 3 | 有・無 | |
| 24 | 5F | ごみクレーン部品庫 | 1t | ㈱キトー | 2 | 有・無 | |
| 25 | 6F | ごみクレーンNo.1側 | 2.8 t | ㈱キトー | 3 | 有・無 | |
| 26 | 6F | ごみクレーンNo.2側 | 2.8 t | ㈱キトー | 3 | 有・無 | |

# 基準値一覧表

フック（キトー）

| 定格荷重(t) | a寸法 | | b寸法 | | c寸法 | |
|---|---|---|---|---|---|---|
| | 基準 | 限界 | 基準 | 限界 | 基準 | 限界 |
| 1 | 50 | 基準値を超えないこと | 22.5 | 21.4 | 31 | 29.4 |
| 2 | 62.5 | | 29 | 27.6 | 40 | 38 |
| 2.8 | 75 | | 34.5 | 32.8 | 47.5 | 45 |

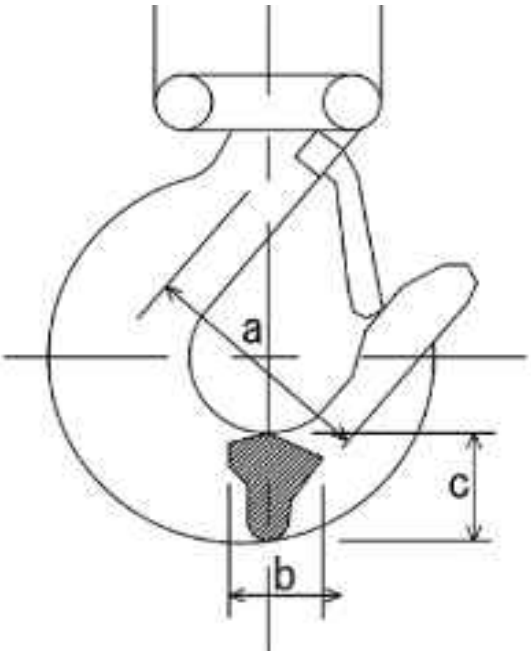


鎖（キトー）

| 線形 | 定格荷重(t) | 5ﾘﾝｸﾋﾟｯﾄの和(mm) | |
|---|---|---|---|
| | | 基準 | 限界 |
| 6.3 | 1-L | 95.5 | 98.3 |
| 7.1 | 1-S、2-L | 106 | 109.1 |
| 10 | 2-S、2.8 | 151 | 155.5 |

# ホイスト式クレーン年次点検表（ごみ汚水ポンプ室用）

| | |
|---|---|
| 点検者 | |
| 点検日 | 年　　月　　日（　　） |

| 点検項目 | | | 点検方法 | 点検結果 | |
|---|---|---|---|---|---|
| 巻上電気チェンブロック | 本体 | 外観 | 形状の変形など目視点検 | 良　・　否 | |
| | | ボルト・ナット・割ピン類 | ゆるみ・脱落 | 良　・　否 | |
| | | ギヤオイル | 汚れ、漏れ、量（各機器の油脂を記載） | 良　・　否 | |
| | | チェーンバケット | 取付ネジのゆるみ、内部異物の有無 | 良　・　否 | |
| | 手元スイッチ | 押しボタンスイッチ | ケースの変形、割れ等の有無 | 良　・　否 | |
| | | 押しボタンコード | コードの亀裂、損傷等の有無 | 良　・　否 | |
| | | 作動テスト | 手元スイッチでの上下、走行、停止操作を行う | 良　・　否 | |
| | | ブレーキ | 操作を停止後、モータの停止を確認 | 良　・　否 | |
| | リミット | リミットレバー | 破損、変形のないこと | 良　・　否 | |
| | | ストッパー | 変形のないこと | 良　・　否 | |
| | | クロスガイド | 動きの確認 | 良　・　否 | |
| | 鎖 | 外観および塗油状態 | 変形、錆、傷のないこと | 良　・　否 | |
| | | 摩耗 | 目視点検、又はノギスで測定（別紙基準値一覧表） | 良　・　否 | |
| | | 結合用穴 | 変形のないこと | 良　・　否 | |
| | 金具 | 上下金具 | 目視点検 | 良　・　否 | |
| | | クサリバネ | 変形のないこと | 良　・　否 | |
| | | フックの形状 | 目視点検、又はノギスで測定（別紙基準値一覧表） | 良　・　否 | |
| | | フックの動き | スムーズに回転すること | 良　・　否 | |
| | | フックラッチ | 変形、破損のないこと | 良　・　否 | |
| | 給電装置 | ケーブル | 損傷のないこと | 良　・　否 | |
| | | ケーブル吊り手 | 損傷がなく、スムーズに動くこと、<br>等間隔で取り付けられていること | 良　・　否 | |
| | | メッセンジャーワイヤー | 張り具合の確認 | 良　・　否 | |
| | | リード線端子の取付 | ネジ類のゆるみがないこと | 良　・　否 | |
| 横行電気トロリー | 本体 | 外観 | 形状の変形など目視点検 | 良　・　否 | |
| | | ボルト・ナット・割ピン類 | ゆるみ・脱落 | 良　・　否 | |
| | | クルマ・サイドローラ | 摩耗の有無 | 良　・　否 | |
| | | 吊金具 | 変形、ボルトゆるみの確認 | 良　・　否 | |
| | 走行レール | クルマ踏面 | 変形、摩耗の確認 | 良　・　否 | |
| | | 取付ボルト | ゆるみ・脱落 | 良　・　否 | |
| | | ストッパー | 変形のないこと | 良　・　否 | |
| 共通 | | ヒューズ | ヒューズが切れていないか確認 | 良　・　否 | |
| | | アース線の接続 | アース線取付ボルト緩み等の確認 | 良　・　否 | |
| | | 受電圧測定 | 400V±10% | V | 良・否 |
| | | 電流値測定 | 定格電流値以下であること | A | 良・否 |
| | | 絶縁抵抗測定 | 5MΩ以上であること（500Vメガー） | MΩ | 良・否 |
| | | 作動試験（無負荷） | 機能に異常のないこと | 良　・　否 | |
| | | ~~荷重試験（定格荷重）~~ | ~~機能に異常のないこと~~ | ~~良　・　否~~ | |

# ホイスト式クレーン年次点検表（汚水処理室　MH用）

| | |
|---|---|
| 点検者 | |
| 点検日 | 年　　月　　日（　　） |

| 点検項目 | | | 点検方法 | 点検結果 | |
|---|---|---|---|---|---|
| 巻上電気チェンブロック | 本体 | 外観 | 形状の変形など目視点検 | 良　・　否 | |
| | | ボルト・ナット・割ピン類 | ゆるみ・脱落 | 良　・　否 | |
| | | ギヤオイル | 汚れ、漏れ、量（各機器の油脂を記載） | 良　・　否 | |
| | | チェーンバケット | 取付ネジのゆるみ、内部異物の有無 | 良　・　否 | |
| | 手元スイッチ | 押しボタンスイッチ | ケースの変形、割れ等の有無 | 良　・　否 | |
| | | 押しボタンコード | コードの亀裂、損傷等の有無 | 良　・　否 | |
| | | 作動テスト | 手元スイッチでの上下、走行、停止操作を行う | 良　・　否 | |
| | | ブレーキ | 操作を停止後、モータの停止を確認 | 良　・　否 | |
| | リミット | リミットレバー | 破損、変形のないこと | 良　・　否 | |
| | | ストッパー | 変形のないこと | 良　・　否 | |
| | | クロスガイド | 動きの確認 | 良　・　否 | |
| | 鎖 | 外観および塗油状態 | 変形、錆、傷のないこと | 良　・　否 | |
| | | 摩耗 | 目視点検、又はノギスで測定（別紙基準値一覧表） | 良　・　否 | |
| | | 結合用穴 | 変形のないこと | 良　・　否 | |
| | 金具 | 上下金具 | 目視点検 | 良　・　否 | |
| | | クサリバネ | 変形のないこと | 良　・　否 | |
| | | フックの形状 | 目視点検、又はノギスで測定（別紙基準値一覧表） | 良　・　否 | |
| | | フックの動き | スムーズに回転すること | 良　・　否 | |
| | | フックラッチ | 変形、破損のないこと | 良　・　否 | |
| | 給電装置 | ケーブル | 損傷のないこと | 良　・　否 | |
| | | ケーブル吊り手 | 損傷がなく、スムーズに動くこと、<br>等間隔で取り付けられていること | 良　・　否 | |
| | | メッセンジャーワイヤー | 張り具合の確認 | 良　・　否 | |
| | | リード線端子の取付 | ネジ類のゆるみがないこと | 良　・　否 | |
| 横行電気トロリー | 本体 | 外観 | 形状の変形など目視点検 | 良　・　否 | |
| | | ボルト・ナット・割ピン類 | ゆるみ・脱落 | 良　・　否 | |
| | | クルマ・サイドローラ | 摩耗の有無 | 良　・　否 | |
| | | 吊金具 | 変形、ボルトゆるみの確認 | 良　・　否 | |
| | 走行レール | クルマ踏面 | 変形、摩耗の確認 | 良　・　否 | |
| | | 取付ボルト | ゆるみ・脱落 | 良　・　否 | |
| | | ストッパー | 変形のないこと | 良　・　否 | |
| 共通 | | ヒューズ | ヒューズが切れていないか確認 | 良　・　否 | |
| | | アース線の接続 | アース線取付ボルト緩み等の確認 | 良　・　否 | |
| | | 受電圧測定 | 400V±10% | V | 良・否 |
| | | 電流値測定 | 定格電流値以下であること | A | 良・否 |
| | | 絶縁抵抗測定 | 5MΩ以上であること（500Vメガー） | MΩ | 良・否 |
| | | 作動試験（無負荷） | 機能に異常のないこと | 良　・　否 | |
| | | 荷重試験（定格荷重） | 機能に異常のないこと | 良　・　否 | |

# ホイスト式クレーン年次点検表（汚水処理室　排水調整槽用）

| | |
|---|---|
| 点検者 | |
| 点検日 | 年　　月　　日（　） |

| 点検項目 | | | 点検方法 | 点検結果 | |
|---|---|---|---|---|---|
| 巻上電気チェンブロック | 本体 | 外観 | 形状の変形など目視点検 | 良　・　否 | |
| | | ボルト・ナット・割ピン類 | ゆるみ・脱落 | 良　・　否 | |
| | | ギヤオイル | 汚れ、漏れ、量 | 良　・　否 | |
| | | チェーンバケット | 取付ネジのゆるみ、内部異物の有無 | 良　・　否 | |
| | 手元スイッチ | 押しボタンスイッチ | ケースの変形、割れ等の有無 | 良　・　否 | |
| | | 押しボタンコード | コードの亀裂、損傷等の有無 | 良　・　否 | |
| | | 作動テスト | 手元スイッチでの上下、走行、停止操作を行う | 良　・　否 | |
| | | ブレーキ | 操作を停止後、モータの停止を確認 | 良　・　否 | |
| | リミット | リミットレバー | 破損、変形のないこと | 良　・　否 | |
| | | ストッパー | 変形のないこと | 良　・　否 | |
| | | クロスガイド | 動きの確認 | 良　・　否 | |
| | 鎖 | 外観および塗油状態 | 変形、錆、傷のないこと | 良　・　否 | |
| | | 摩耗 | 目視点検、又はノギスで測定（別紙基準値一覧表） | 良　・　否 | |
| | | 結合用穴 | 変形のないこと | 良　・　否 | |
| | 金具 | 上下金具 | 目視点検 | 良　・　否 | |
| | | クサリバネ | 変形のないこと | 良　・　否 | |
| | | フックの形状 | 目視点検、又はノギスで測定（別紙基準値一覧表） | 良　・　否 | |
| | | フックの動き | スムーズに回転すること | 良　・　否 | |
| | | フックラッチ | 変形、破損のないこと | 良　・　否 | |
| | 給電装置 | ケーブル | 損傷のないこと | 良　・　否 | |
| | | ケーブル吊り手 | 損傷がなく、スムーズに動くこと、<br>等間隔で取り付けられていること | 良　・　否 | |
| | | メッセンジャーワイヤー | 張り具合の確認 | 良　・　否 | |
| | | リード線端子の取付 | ネジ類のゆるみがないこと | 良　・　否 | |
| 横行トロリー | 本体 | 外観 | 形状の変形など目視点検 | 良　・　否 | |
| | | ボルト・ナット・割ピン類 | ゆるみ・脱落 | 良　・　否 | |
| | | クルマ | 摩耗の有無 | 良　・　否 | |
| | | 吊金具 | 変形、ボルトゆるみの確認 | 良　・　否 | |
| | 走行レール | クルマ踏面 | 変形、摩耗の確認 | 良　・　否 | |
| | | 取付ボルト | ゆるみ・脱落 | 良　・　否 | |
| | | ストッパー | 変形のないこと | 良　・　否 | |
| 共通 | | ヒューズ | ヒューズが切れていないか確認 | 良　・　否 | |
| | | アース線の接続 | アース線取付ボルト緩み等の確認 | 良　・　否 | |
| | | 受電圧測定 | 400V±10% | V | 良・否 |
| | | 電流値測定 | 定格電流値以下であること | A | 良・否 |
| | | 絶縁抵抗測定 | 5MΩ以上であること（500Vメガー） | MΩ | 良・否 |
| | | 作動試験（無負荷） | 機能に異常のないこと | 良　・　否 | |
| | | 荷重試験（定格荷重） | 機能に異常のないこと | 良　・　否 | |

# ホイスト式クレーン年次点検表（汚水処理室　無機系汚水槽用）

| | |
|---|---|
| 点検者 | |
| 点検日 | 年　　月　　日（　） |

| 点検項目 | | | 点検方法 | 点検結果 | |
|---|---|---|---|---|---|
| 巻上電気チェンブロック | 本体 | 外観 | 形状の変形など目視点検 | 良　・　否 | |
| | | ボルト・ナット・割ピン類 | ゆるみ・脱落 | 良　・　否 | |
| | | ギヤオイル | 汚れ、漏れ、量 | 良　・　否 | |
| | | チェーンバケット | 取付ネジのゆるみ、内部異物の有無 | 良　・　否 | |
| | 手元スイッチ | 押しボタンスイッチ | ケースの変形、割れ等の有無 | 良　・　否 | |
| | | 押しボタンコード | コードの亀裂、損傷等の有無 | 良　・　否 | |
| | | 作動テスト | 手元スイッチでの上下、走行、停止操作を行う | 良　・　否 | |
| | | ブレーキ | 操作を停止後、モータの停止を確認 | 良　・　否 | |
| | リミット | リミットレバー | 破損、変形のないこと | 良　・　否 | |
| | | ストッパー | 変形のないこと | 良　・　否 | |
| | | クロスガイド | 動きの確認 | 良　・　否 | |
| | 鎖 | 外観および塗油状態 | 変形、錆、傷のないこと | 良　・　否 | |
| | | 摩耗 | 目視点検、又はノギスで測定（別紙基準値一覧表） | 良　・　否 | |
| | | 結合用穴 | 変形のないこと | 良　・　否 | |
| | 金具 | 上下金具 | 目視点検 | 良　・　否 | |
| | | クサリバネ | 変形のないこと | 良　・　否 | |
| | | フックの形状 | 目視点検、又はノギスで測定（別紙基準値一覧表） | 良　・　否 | |
| | | フックの動き | スムーズに回転すること | 良　・　否 | |
| | | フックラッチ | 変形、破損のないこと | 良　・　否 | |
| | 給電装置 | ケーブル | 損傷のないこと | 良　・　否 | |
| | | ケーブル吊り手 | 損傷がなく、スムーズに動くこと、<br>等間隔で取り付けられていること | 良　・　否 | |
| | | メッセンジャーワイヤー | 張り具合の確認 | 良　・　否 | |
| | | リード線端子の取付 | ネジ類のゆるみがないこと | 良　・　否 | |
| 横行トロリー | 本体 | 外観 | 形状の変形など目視点検 | 良　・　否 | |
| | | ボルト・ナット・割ピン類 | ゆるみ・脱落 | 良　・　否 | |
| | | クルマ | 摩耗の有無 | 良　・　否 | |
| | | 吊金具 | 変形、ボルトゆるみの確認 | 良　・　否 | |
| | 走行レール | クルマ踏面 | 変形、摩耗の確認 | 良　・　否 | |
| | | 取付ボルト | ゆるみ・脱落 | 良　・　否 | |
| | | ストッパー | 変形のないこと | 良　・　否 | |
| 共通 | | ヒューズ | ヒューズが切れていないか確認 | 良　・　否 | |
| | | アース線の接続 | アース線取付ボルト緩み等の確認 | 良　・　否 | |
| | | 受電圧測定 | 400V±10% | V | 良・否 |
| | | 電流値測定 | 定格電流値以下であること | A | 良・否 |
| | | 絶縁抵抗測定 | 5MΩ以上であること（500Vメガー） | MΩ | 良・否 |
| | | 作動試験（無負荷） | 機能に異常のないこと | 良　・　否 | |
| | | 荷重試験（定格荷重） | 機能に異常のないこと | 良　・　否 | |

# ホイスト式クレーン年次点検表（汚水処理室　処理水槽用）

| | |
|---|---|
| 点検者 | |
| 点検日 | 年　　月　　日（　） |

| 点検項目 | | | 点検方法 | 点検結果 | |
|---|---|---|---|---|---|
| 巻上電気チェンブロック | 本体 | 外観 | 形状の変形など目視点検 | 良　・　否 | |
| | | ボルト・ナット・割ピン類 | ゆるみ・脱落 | 良　・　否 | |
| | | ギヤオイル | 汚れ、漏れ、量 | 良　・　否 | |
| | | チェーンバケット | 取付ネジのゆるみ、内部異物の有無 | 良　・　否 | |
| | 手元スイッチ | 押しボタンスイッチ | ケースの変形、割れ等の有無 | 良　・　否 | |
| | | 押しボタンコード | コードの亀裂、損傷等の有無 | 良　・　否 | |
| | | 作動テスト | 手元スイッチでの上下、走行、停止操作を行う | 良　・　否 | |
| | | ブレーキ | 操作を停止後、モータの停止を確認 | 良　・　否 | |
| | リミット | リミットレバー | 破損、変形のないこと | 良　・　否 | |
| | | ストッパー | 変形のないこと | 良　・　否 | |
| | | クロスガイド | 動きの確認 | 良　・　否 | |
| | 鎖 | 外観および塗油状態 | 変形、錆、傷のないこと | 良　・　否 | |
| | | 摩耗 | 目視点検、又はノギスで測定（別紙基準値一覧表） | 良　・　否 | |
| | | 結合用穴 | 変形のないこと | 良　・　否 | |
| | 金具 | 上下金具 | 目視点検 | 良　・　否 | |
| | | クサリバネ | 変形のないこと | 良　・　否 | |
| | | フックの形状 | 目視点検、又はノギスで測定（別紙基準値一覧表） | 良　・　否 | |
| | | フックの動き | スムーズに回転すること | 良　・　否 | |
| | | フックラッチ | 変形、破損のないこと | 良　・　否 | |
| | 給電装置 | ケーブル | 損傷のないこと | 良　・　否 | |
| | | ケーブル吊り手 | 損傷がなく、スムーズに動くこと、<br>等間隔で取り付けられていること | 良　・　否 | |
| | | メッセンジャーワイヤー | 張り具合の確認 | 良　・　否 | |
| | | リード線端子の取付 | ネジ類のゆるみがないこと | 良　・　否 | |
| 横行トロリー | 本体 | 外観 | 形状の変形など目視点検 | 良　・　否 | |
| | | ボルト・ナット・割ピン類 | ゆるみ・脱落 | 良　・　否 | |
| | | クルマ | 摩耗の有無 | 良　・　否 | |
| | | 吊金具 | 変形、ボルトゆるみの確認 | 良　・　否 | |
| | 走行レール | クルマ踏面 | 変形、摩耗の確認 | 良　・　否 | |
| | | 取付ボルト | ゆるみ・脱落 | 良　・　否 | |
| | | ストッパー | 変形のないこと | 良　・　否 | |
| 共通 | | ヒューズ | ヒューズが切れていないか確認 | 良　・　否 | |
| | | アース線の接続 | アース線取付ボルト緩み等の確認 | 良　・　否 | |
| | | 受電圧測定 | 400V±10% | V | 良・否 |
| | | 電流値測定 | 定格電流値以下であること | A | 良・否 |
| | | 絶縁抵抗測定 | 5MΩ以上であること（500Vメガー） | MΩ | 良・否 |
| | | 作動試験（無負荷） | 機能に異常のないこと | 良　・　否 | |
| | | 荷重試験（定格荷重） | 機能に異常のないこと | 良　・　否 | |

# ホイスト式クレーン年次点検表（工作資材庫　工作室用）

| | |
|---|---|
| 点検者 | |
| 点検日 | 年　　月　　日（　） |

| 点検項目 | | | 点検方法 | 点検結果 | |
|---|---|---|---|---|---|
| 巻上電気チェンブロック | 本体 | 外観 | 形状の変形など目視点検 | 良　・　否 | |
| | | ボルト・ナット・割ピン類 | ゆるみ・脱落 | 良　・　否 | |
| | | ギヤオイル | 汚れ、漏れ、量 | 良　・　否 | |
| | | チェーンバケット | 取付ネジのゆるみ、内部異物の有無 | 良　・　否 | |
| | 手元スイッチ | 押しボタンスイッチ | ケースの変形、割れ等の有無 | 良　・　否 | |
| | | 押しボタンコード | コードの亀裂、損傷等の有無 | 良　・　否 | |
| | | 作動テスト | 手元スイッチでの上下、走行、停止操作を行う | 良　・　否 | |
| | | ブレーキ | 操作を停止後、モータの停止を確認 | 良　・　否 | |
| | リミット | リミットレバー | 破損、変形のないこと | 良　・　否 | |
| | | ストッパー | 変形のないこと | 良　・　否 | |
| | | クロスガイド | 動きの確認 | 良　・　否 | |
| | 鎖 | 外観および塗油状態 | 変形、錆、傷のないこと | 良　・　否 | |
| | | 摩耗 | 目視点検、又はノギスで測定（別紙基準値一覧表） | 良　・　否 | |
| | | ウエカナグ結合用穴 | 変形のないこと | 良　・　否 | |
| | 金具 | 上下金具 | 目視点検 | 良　・　否 | |
| | | アイドルシーブ | 鎖を上下に動かしスムーズに回転すること | 良　・　否 | |
| | | クサリバネ | 変形のないこと | 良　・　否 | |
| | | フックの形状 | 目視点検、又はノギスで測定（別紙基準値一覧表） | 良　・　否 | |
| | | フックの動き | スムーズに回転すること | 良　・　否 | |
| | | フックラッチ | 変形、破損のないこと | 良　・　否 | |
| | 給電装置 | ケーブル | 損傷のないこと | 良　・　否 | |
| | | ケーブル吊り手 | 損傷がなく、スムーズに動くこと、<br>等間隔で取り付けられていること | 良　・　否 | |
| | | メッセンジャーワイヤー | 張り具合の確認 | 良　・　否 | |
| | | リード線端子の取付 | ネジ類のゆるみがないこと | 良　・　否 | |
| 横行電気トロリー | 本体 | 外観 | 形状の変形など目視点検 | 良　・　否 | |
| | | ボルト・ナット・割ピン類 | ゆるみ・脱落 | 良　・　否 | |
| | | クルマ・サイドローラ | 摩耗の有無 | 良　・　否 | |
| | | 吊金具 | 変形、ボルトゆるみの確認 | 良　・　否 | |
| | 走行レール | 車輪踏面 | 変形、摩耗の確認 | 良　・　否 | |
| | | 取付ボルト | ゆるみ・脱落 | 良　・　否 | |
| | | ストッパー | 変形のないこと | 良　・　否 | |
| 共通 | | ヒューズ | ヒューズが切れていないか確認 | 良　・　否 | |
| | | アース線の接続 | アース線取付ボルト緩み等の確認 | 良　・　否 | |
| | | 受電圧測定 | 400V±10% | V | 良・否 |
| | | 電流値測定 | 定格電流値以下であること | A | 良・否 |
| | | 絶縁抵抗測定 | 5MΩ以上であること（500Vメガー） | MΩ | 良・否 |
| | | 作動試験（無負荷） | 機能に異常のないこと | 良　・　否 | |
| | | 荷重試験（定格荷重） | 機能に異常のないこと | 良　・　否 | |

# ホイスト式クレーン年次点検表（ボイラ用ポンプ室用）

| | |
|---|---|
| 点検者 | |
| 点検日 | 年　　月　　日（　　） |

| 点検項目 | | | 点検方法 | 点検結果 | |
|---|---|---|---|---|---|
| 巻上電気チェンブロック | 本体 | 外観 | 形状の変形など目視点検 | 良　・　否 | |
| | | ボルト・ナット・割ピン類 | ゆるみ・脱落 | 良　・　否 | |
| | | ギヤオイル | 汚れ、漏れ、量（各機器の油脂を記載） | 良　・　否 | |
| | | チェーンバケット | 取付ネジのゆるみ、内部異物の有無 | 良　・　否 | |
| | 手元スイッチ | 押しボタンスイッチ | ケースの変形、割れ等の有無 | 良　・　否 | |
| | | 押しボタンコード | コードの亀裂、損傷等の有無 | 良　・　否 | |
| | | 作動テスト | 手元スイッチでの上下、走行、停止操作を行う | 良　・　否 | |
| | | ブレーキ | 操作を停止後、モータの停止を確認 | 良　・　否 | |
| | リミット | リミットレバー | 破損、変形のないこと | 良　・　否 | |
| | | ストッパー | 変形のないこと | 良　・　否 | |
| | | クロスガイド | 動きの確認 | 良　・　否 | |
| | 鎖 | 外観および塗油状態 | 変形、錆、傷のないこと | 良　・　否 | |
| | | 摩耗 | 目視点検、又はノギスで測定（別紙基準値一覧表） | 良　・　否 | |
| | | 結合用穴 | 変形のないこと | 良　・　否 | |
| | 金具 | 上下金具 | 目視点検 | 良　・　否 | |
| | | クサリバネ | 変形のないこと | 良　・　否 | |
| | | フックの形状 | 目視点検、又はノギスで測定（別紙基準値一覧表） | 良　・　否 | |
| | | フックの動き | スムーズに回転すること | 良　・　否 | |
| | | フックラッチ | 変形、破損のないこと | 良　・　否 | |
| | 給電装置 | ケーブル | 損傷のないこと | 良　・　否 | |
| | | ケーブル吊り手 | 損傷がなく、スムーズに動くこと、<br>等間隔で取り付けられていること | 良　・　否 | |
| | | メッセンジャーワイヤー | 張り具合の確認 | 良　・　否 | |
| | | リード線端子の取付 | ネジ類のゆるみがないこと | 良　・　否 | |
| 横行電気トロリー | 本体 | 外観 | 形状の変形など目視点検 | 良　・　否 | |
| | | ボルト・ナット・割ピン類 | ゆるみ・脱落 | 良　・　否 | |
| | | クルマ・サイドローラ | 摩耗の有無 | 良　・　否 | |
| | | 吊金具 | 変形、ボルトゆるみの確認 | 良　・　否 | |
| | 走行レール | クルマ踏面 | 変形、摩耗の確認 | 良　・　否 | |
| | | 取付ボルト | ゆるみ・脱落 | 良　・　否 | |
| | | ストッパー | 変形のないこと | 良　・　否 | |
| 共通 | | ヒューズ | ヒューズが切れていないか確認 | 良　・　否 | |
| | | アース線の接続 | アース線取付ボルト緩み等の確認 | 良　・　否 | |
| | | 受電圧測定 | 400V±10% | V | 良・否 |
| | | 電流値測定 | 定格電流値以下であること | A | 良・否 |
| | | 絶縁抵抗測定 | 5MΩ以上であること（500Vメガー） | MΩ | 良・否 |
| | | 作動試験（無負荷） | 機能に異常のないこと | 良　・　否 | |
| | | 荷重試験（定格荷重） | 機能に異常のないこと | 良　・　否 | |

# ホイスト式クレーン年次点検表（給水設備室用）

| | |
|---|---|
| 点検者 | |
| 点検日 | 年　　月　　日（　　） |

| 点検項目 | | | 点検方法 | 点検結果 | |
|---|---|---|---|---|---|
| 巻上電気チェンブロック | 本体 | 外観 | 形状の変形など目視点検 | 良　・　否 | |
| | | ボルト・ナット・割ピン類 | ゆるみ・脱落 | 良　・　否 | |
| | | ギヤオイル | 汚れ、漏れ、量（各機器の油脂を記載） | 良　・　否 | |
| | | チェーンバケット | 取付ネジのゆるみ、内部異物の有無 | 良　・　否 | |
| | 手元スイッチ | 押しボタンスイッチ | ケースの変形、割れ等の有無 | 良　・　否 | |
| | | 押しボタンコード | コードの亀裂、損傷等の有無 | 良　・　否 | |
| | | 作動テスト | 手元スイッチでの上下、走行、停止操作を行う | 良　・　否 | |
| | | ブレーキ | 操作を停止後、モータの停止を確認 | 良　・　否 | |
| | リミット | リミットレバー | 破損、変形のないこと | 良　・　否 | |
| | | ストッパー | 変形のないこと | 良　・　否 | |
| | | クロスガイド | 動きの確認 | 良　・　否 | |
| | 鎖 | 外観および塗油状態 | 変形、錆、傷のないこと | 良　・　否 | |
| | | 摩耗 | 目視点検、又はノギスで測定（別紙基準値一覧表） | 良　・　否 | |
| | | 結合用穴 | 変形のないこと | 良　・　否 | |
| | 金具 | 上下金具 | 目視点検 | 良　・　否 | |
| | | クサリバネ | 変形のないこと | 良　・　否 | |
| | | フックの形状 | 目視点検、又はノギスで測定（別紙基準値一覧表） | 良　・　否 | |
| | | フックの動き | スムーズに回転すること | 良　・　否 | |
| | | フックラッチ | 変形、破損のないこと | 良　・　否 | |
| | 給電装置 | ケーブル | 損傷のないこと | 良　・　否 | |
| | | ケーブル吊り手 | 損傷がなく、スムーズに動くこと、<br>等間隔で取り付けられていること | 良　・　否 | |
| | | メッセンジャーワイヤー | 張り具合の確認 | 良　・　否 | |
| | | リード線端子の取付 | ネジ類のゆるみがないこと | 良　・　否 | |
| 横行電気トロリー | 本体 | 外観 | 形状の変形など目視点検 | 良　・　否 | |
| | | ボルト・ナット・割ピン類 | ゆるみ・脱落 | 良　・　否 | |
| | | クルマ・サイドローラ | 摩耗の有無 | 良　・　否 | |
| | | 吊金具 | 変形、ボルトゆるみの確認 | 良　・　否 | |
| | 走行レール | クルマ踏面 | 変形、摩耗の確認 | 良　・　否 | |
| | | 取付ボルト | ゆるみ・脱落 | 良　・　否 | |
| | | ストッパー | 変形のないこと | 良　・　否 | |
| 共通 | | ヒューズ | ヒューズが切れていないか確認 | 良　・　否 | |
| | | アース線の接続 | アース線取付ボルト緩み等の確認 | 良　・　否 | |
| | | 受電圧測定 | 400V±10% | V | 良・否 |
| | | 電流値測定 | 定格電流値以下であること | A | 良・否 |
| | | 絶縁抵抗測定 | 5MΩ以上であること（500Vメガー） | MΩ | 良・否 |
| | | 作動試験（無負荷） | 機能に異常のないこと | 良　・　否 | |
| | | 荷重試験（定格荷重） | 機能に異常のないこと | 良　・　否 | |

# ホイスト式クレーン年次点検表（ブロータンク室用）

| | |
|---|---|
| 点検者 | |
| 点検日 | 年　　月　　日（　　） |

| 点検項目 | | | 点検方法 | 点検結果 | |
|---|---|---|---|---|---|
| 巻上電気チェンブロック | 本体 | 外観 | 形状の変形など目視点検 | 良　・　否 | |
| | | ボルト・ナット・割ピン類 | ゆるみ・脱落 | 良　・　否 | |
| | | ギヤオイル | 汚れ、漏れ、量 | 良　・　否 | |
| | | チェーンバケット | 取付ネジのゆるみ、内部異物の有無 | 良　・　否 | |
| | 手元スイッチ | 押しボタンスイッチ | ケースの変形、割れ等の有無 | 良　・　否 | |
| | | 押しボタンコード | コードの亀裂、損傷等の有無 | 良　・　否 | |
| | | 作動テスト | 手元スイッチでの上下、走行、停止操作を行う | 良　・　否 | |
| | | ブレーキ | 操作を停止後、モータの停止を確認 | 良　・　否 | |
| | リミット | リミットレバー | 破損、変形のないこと | 良　・　否 | |
| | | ストッパー | 変形のないこと | 良　・　否 | |
| | | クロスガイド | 動きの確認 | 良　・　否 | |
| | 鎖 | 外観および塗油状態 | 変形、錆、傷のないこと | 良　・　否 | |
| | | 摩耗 | 目視点検、又はノギスで測定（別紙基準値一覧表） | 良　・　否 | |
| | | 結合用穴 | 変形のないこと | 良　・　否 | |
| | 金具 | 上下金具 | 目視点検 | 良　・　否 | |
| | | クサリバネ | 変形のないこと | 良　・　否 | |
| | | フックの形状 | 目視点検、又はノギスで測定（別紙基準値一覧表） | 良　・　否 | |
| | | フックの動き | スムーズに回転すること | 良　・　否 | |
| | | フックラッチ | 変形、破損のないこと | 良　・　否 | |
| | 給電装置 | ケーブル | 損傷のないこと | 良　・　否 | |
| | | ケーブル吊り手 | 損傷がなく、スムーズに動くこと、<br>等間隔で取り付けられていること | 良　・　否 | |
| | | メッセンジャーワイヤー | 張り具合の確認 | 良　・　否 | |
| | | リード線端子の取付 | ネジ類のゆるみがないこと | 良　・　否 | |
| 横行トロリー | 本体 | 外観 | 形状の変形など目視点検 | 良　・　否 | |
| | | ボルト・ナット・割ピン類 | ゆるみ・脱落 | 良　・　否 | |
| | | クルマ | 摩耗の有無 | 良　・　否 | |
| | | 吊金具 | 変形、ボルトゆるみの確認 | 良　・　否 | |
| | 走行レール | クルマ踏面 | 変形、摩耗の確認 | 良　・　否 | |
| | | 取付ボルト | ゆるみ・脱落 | 良　・　否 | |
| | | ストッパー | 変形のないこと | 良　・　否 | |
| 共通 | | ヒューズ | ヒューズが切れていないか確認 | 良　・　否 | |
| | | アース線の接続 | アース線取付ボルト緩み等の確認 | 良　・　否 | |
| | | 受電圧測定 | 400V±10% | V | 良・否 |
| | | 電流値測定 | 定格電流値以下であること | A | 良・否 |
| | | 絶縁抵抗測定 | 5MΩ以上であること（500Vメガー） | MΩ | 良・否 |
| | | 作動試験（無負荷） | 機能に異常のないこと | 良　・　否 | |
| | | ~~荷重試験（定格荷重）~~ | ~~機能に異常のないこと~~ | ~~良　・　否~~ | |

# ホイスト式クレーン年次点検表（脱水機室　開口部用）

| | |
|---|---|
| 点検者 | |
| 点検日 | 年　　月　　日（　　） |

| 点検項目 | | | 点検方法 | 点検結果 | |
|---|---|---|---|---|---|
| 巻上電気チェンブロック | 本体 | 外観 | 形状の変形など目視点検 | 良　・　否 | |
| | | ボルト・ナット・割ピン類 | ゆるみ・脱落 | 良　・　否 | |
| | | ギヤオイル | 汚れ、漏れ、量 | 良　・　否 | |
| | | チェーンバケット | 取付ネジのゆるみ、内部異物の有無 | 良　・　否 | |
| | 手元スイッチ | 押しボタンスイッチ | ケースの変形、割れ等の有無 | 良　・　否 | |
| | | 押しボタンコード | コードの亀裂、損傷等の有無 | 良　・　否 | |
| | | 作動テスト | 手元スイッチでの上下、走行、停止操作を行う | 良　・　否 | |
| | | ブレーキ | 操作を停止後、モータの停止を確認 | 良　・　否 | |
| | リミット | リミットレバー | 破損、変形のないこと | 良　・　否 | |
| | | ストッパー | 変形のないこと | 良　・　否 | |
| | | クロスガイド | 動きの確認 | 良　・　否 | |
| | 鎖 | 外観および塗油状態 | 変形、錆、傷のないこと | 良　・　否 | |
| | | 摩耗 | 目視点検、又はノギスで測定（別紙基準値一覧表） | 良　・　否 | |
| | | 結合用穴 | 変形のないこと | 良　・　否 | |
| | 金具 | 上下金具 | 目視点検 | 良　・　否 | |
| | | クサリバネ | 変形のないこと | 良　・　否 | |
| | | フックの形状 | 目視点検、又はノギスで測定（別紙基準値一覧表） | 良　・　否 | |
| | | フックの動き | スムーズに回転すること | 良　・　否 | |
| | | フックラッチ | 変形、破損のないこと | 良　・　否 | |
| | 給電装置 | ケーブル | 損傷のないこと | 良　・　否 | |
| | | ケーブル吊り手 | 損傷がなく、スムーズに動くこと、<br>等間隔で取り付けられていること | 良　・　否 | |
| | | メッセンジャーワイヤー | 張り具合の確認 | 良　・　否 | |
| | | リード線端子の取付 | ネジ類のゆるみがないこと | 良　・　否 | |
| 横行トロリー | 本体 | 外観 | 形状の変形など目視点検 | 良　・　否 | |
| | | ボルト・ナット・割ピン類 | ゆるみ・脱落 | 良　・　否 | |
| | | クルマ | 摩耗の有無 | 良　・　否 | |
| | | 吊金具 | 変形、ボルトゆるみの確認 | 良　・　否 | |
| | 走行レール | クルマ踏面 | 変形、摩耗の確認 | 良　・　否 | |
| | | 取付ボルト | ゆるみ・脱落 | 良　・　否 | |
| | | ストッパー | 変形のないこと | 良　・　否 | |
| 共通 | | ヒューズ | ヒューズが切れていないか確認 | 良　・　否 | |
| | | アース線の接続 | アース線取付ボルト緩み等の確認 | 良　・　否 | |
| | | 受電圧測定 | 400V±10% | V | 良・否 |
| | | 電流値測定 | 定格電流値以下であること | A | 良・否 |
| | | 絶縁抵抗測定 | 5MΩ以上であること（500Vメガー） | MΩ | 良・否 |
| | | 作動試験（無負荷） | 機能に異常のないこと | 良　・　否 | |
| | | 荷重試験（定格荷重） | 機能に異常のないこと | 良　・　否 | |

# ホイスト式クレーン年次点検表（脱水機室　脱水機用）

| | |
|---|---|
| 点検者 | |
| 点検日 | 年　　月　　日（　） |

| 点検項目 | | | 点検方法 | 点検結果 | |
|---|---|---|---|---|---|
| 巻上電気チェンブロック | 本体 | 外観 | 形状の変形など目視点検 | 良　・　否 | |
| | | ボルト・ナット・割ピン類 | ゆるみ・脱落 | 良　・　否 | |
| | | ギヤオイル | 汚れ、漏れ、量（各機器の油脂を記載） | 良　・　否 | |
| | | チェーンバケット | 取付ネジのゆるみ、内部異物の有無 | 良　・　否 | |
| | 手元スイッチ | 押しボタンスイッチ | ケースの変形、割れ等の有無 | 良　・　否 | |
| | | 押しボタンコード | コードの亀裂、損傷等の有無 | 良　・　否 | |
| | | 作動テスト | 手元スイッチでの上下、走行、停止操作を行う | 良　・　否 | |
| | | ブレーキ | 操作を停止後、モータの停止を確認 | 良　・　否 | |
| | リミット | リミットレバー | 破損、変形のないこと | 良　・　否 | |
| | | ストッパー | 変形のないこと | 良　・　否 | |
| | | クロスガイド | 動きの確認 | 良　・　否 | |
| | 鎖 | 外観および塗油状態 | 変形、錆、傷のないこと | 良　・　否 | |
| | | 摩耗 | 目視点検、又はノギスで測定（別紙基準値一覧表） | 良　・　否 | |
| | | 結合用穴 | 変形のないこと | 良　・　否 | |
| | 金具 | 上下金具 | 目視点検 | 良　・　否 | |
| | | クサリバネ | 変形のないこと | 良　・　否 | |
| | | フックの形状 | 目視点検、又はノギスで測定（別紙基準値一覧表） | 良　・　否 | |
| | | フックの動き | スムーズに回転すること | 良　・　否 | |
| | | フックラッチ | 変形、破損のないこと | 良　・　否 | |
| | 給電装置 | ケーブル | 損傷のないこと | 良　・　否 | |
| | | ケーブル吊り手 | 損傷がなく、スムーズに動くこと、<br>等間隔で取り付けられていること | 良　・　否 | |
| | | メッセンジャーワイヤー | 張り具合の確認 | 良　・　否 | |
| | | リード線端子の取付 | ネジ類のゆるみがないこと | 良　・　否 | |
| 横行電気トロリー | 本体 | 外観 | 形状の変形など目視点検 | 良　・　否 | |
| | | ボルト・ナット・割ピン類 | ゆるみ・脱落 | 良　・　否 | |
| | | クルマ・サイドローラ | 摩耗の有無 | 良　・　否 | |
| | | 吊金具 | 変形、ボルトゆるみの確認 | 良　・　否 | |
| | 走行レール | クルマ踏面 | 変形、摩耗の確認 | 良　・　否 | |
| | | 取付ボルト | ゆるみ・脱落 | 良　・　否 | |
| | | ストッパー | 変形のないこと | 良　・　否 | |
| 共通 | | ヒューズ | ヒューズが切れていないか確認 | 良　・　否 | |
| | | アース線の接続 | アース線取付ボルト緩み等の確認 | 良　・　否 | |
| | | 受電圧測定 | 400V±10% | V | 良・否 |
| | | 電流値測定 | 定格電流値以下であること | A | 良・否 |
| | | 絶縁抵抗測定 | 5MΩ以上であること（500Vメガー） | MΩ | 良・否 |
| | | 作動試験（無負荷） | 機能に異常のないこと | 良　・　否 | |
| | | 荷重試験（定格荷重） | 機能に異常のないこと | 良　・　否 | |

# ホイスト式クレーン年次点検表（非常用発電機室用）

| | |
|---|---|
| 点検者 | |
| 点検日 | 年　　月　　日（　） |

| 点検項目 | | | 点検方法 | 点検結果 | |
|---|---|---|---|---|---|
| 巻上電気チェンブロック | 本体 | 外観 | 形状の変形など目視点検 | 良・否 | |
| | | ボルト・ナット・割ピン類 | ゆるみ・脱落 | 良・否 | |
| | | ギヤオイル | 汚れ、漏れ、量 | 良・否 | |
| | | チェーンバケット | 取付ネジのゆるみ、内部異物の有無 | 良・否 | |
| | 手元スイッチ | 押しボタンスイッチ | ケースの変形、割れ等の有無 | 良・否 | |
| | | 押しボタンコード | コードの亀裂、損傷等の有無 | 良・否 | |
| | | 作動テスト | 手元スイッチでの上下、走行、停止操作を行う | 良・否 | |
| | | ブレーキ | 操作を停止後、モータの停止を確認 | 良・否 | |
| | | 安全装置 | 非常停止スイッチの作動を確認 | 良・否 | |
| | リミット | リミットレバー | 破損、変形のないこと | 良・否 | |
| | | ストッパー | 変形のないこと | 良・否 | |
| | | クロスガイド | 動きの確認 | 良・否 | |
| | 鎖 | 外観および塗油状態 | 変形、錆、傷のないこと | 良・否 | |
| | | 摩耗 | 目視点検、又はノギスで測定（別紙基準値一覧表） | 良・否 | |
| | | ウエカナグ結合用穴 | 変形のないこと | 良・否 | |
| | 金具 | 上下金具 | 目視点検 | 良・否 | |
| | | アイドルシーブ | 鎖を上下に動かしスムーズに回転すること | 良・否 | |
| | | クサリバネ | 変形のないこと | 良・否 | |
| | | フックの形状 | 目視点検、又はノギスで測定（別紙基準値一覧表） | 良・否 | |
| | | フックの動き | スムーズに回転すること | 良・否 | |
| | | フックラッチ | 変形、破損のないこと | 良・否 | |
| | 給電装置 | ケーブル | 損傷のないこと | 良・否 | |
| | | ケーブル吊り手 | 損傷がなく、スムーズに動くこと、<br>等間隔で取り付けられていること | 良・否 | |
| | | メッセンジャーワイヤー | 張り具合の確認 | 良・否 | |
| | | リード線端子の取付 | ネジ類のゆるみがないこと | 良・否 | |
| 横行電気トロリー | 本体 | 外観 | 形状の変形など目視点検 | 良・否 | |
| | | ボルト・ナット・割ピン類 | ゆるみ・脱落 | 良・否 | |
| | | クルマ・サイドローラ | 摩耗の有無 | 良・否 | |
| | | 吊金具 | 変形、ボルトゆるみの確認 | 良・否 | |
| | 走行レール | 車輪踏面 | 変形、摩耗の確認 | 良・否 | |
| | | 取付ボルト | ゆるみ・脱落 | 良・否 | |
| | | ストッパー | 変形のないこと | 良・否 | |
| 共通 | | ヒューズ | ヒューズが切れていないか確認 | 良・否 | |
| | | アース線の接続 | アース線取付ボルト緩み等の確認 | 良・否 | |
| | | 受電圧測定 | 400V±10% | V | 良・否 |
| | | 電流値測定 | 定格電流値以下であること | A | 良・否 |
| | | 絶縁抵抗測定 | 5MΩ以上であること（500Vメガー） | MΩ | 良・否 |
| | | 作動試験（無負荷） | 機能に異常のないこと | 良・否 | |
| | | 荷重試験（定格荷重） | 機能に異常のないこと | 良・否 | |

# ホイスト式クレーン年次点検表（炉室2F用）

| | |
|---|---|
| 点検者 | |
| 点検日 | 年　　月　　日（　） |

| 点検項目 | | | 点検方法 | 点検結果 | |
|---|---|---|---|---|---|
| 巻上電気チェンブロック | 本体 | 外観 | 形状の変形など目視点検 | 良・否 | |
| | | ボルト・ナット・割ピン類 | ゆるみ・脱落 | 良・否 | |
| | | ギヤオイル | 汚れ、漏れ、量 | 良・否 | |
| | | チェーンバケット | 取付ネジのゆるみ、内部異物の有無 | 良・否 | |
| | 手元スイッチ | 押しボタンスイッチ | ケースの変形、割れ等の有無 | 良・否 | |
| | | 押しボタンコード | コードの亀裂、損傷等の有無 | 良・否 | |
| | | 作動テスト | 手元スイッチでの上下、走行、停止操作を行う | 良・否 | |
| | | ブレーキ | 操作を停止後、モータの停止を確認 | 良・否 | |
| | リミット | リミットレバー | 破損、変形のないこと | 良・否 | |
| | | ストッパー | 変形のないこと | 良・否 | |
| | | クロスガイド | 動きの確認 | 良・否 | |
| | 鎖 | 外観および塗油状態 | 変形、錆、傷のないこと | 良・否 | |
| | | 摩耗 | 目視点検、又はノギスで測定（別紙基準値一覧表） | 良・否 | |
| | | ウエカナグ結合用穴 | 変形のないこと | 良・否 | |
| | 金具 | 上下金具 | 目視点検 | 良・否 | |
| | | アイドルシーブ | 鎖を上下に動かしスムーズに回転すること | 良・否 | |
| | | クサリバネ | 変形のないこと | 良・否 | |
| | | フックの形状 | 目視点検、又はノギスで測定（別紙基準値一覧表） | 良・否 | |
| | | フックの動き | スムーズに回転すること | 良・否 | |
| | | フックラッチ | 変形、破損のないこと | 良・否 | |
| | 給電装置 | ケーブル | 損傷のないこと | 良・否 | |
| | | ケーブル吊り手 | 損傷がなく、スムーズに動くこと、<br>等間隔で取り付けられていること | 良・否 | |
| | | メッセンジャーワイヤー | 張り具合の確認 | 良・否 | |
| | | リード線端子の取付 | ネジ類のゆるみがないこと | 良・否 | |
| 横行電気トロリー | 本体 | 外観 | 形状の変形など目視点検 | 良・否 | |
| | | ボルト・ナット・割ピン類 | ゆるみ・脱落 | 良・否 | |
| | | クルマ・サイドローラ | 摩耗の有無 | 良・否 | |
| | | 吊金具 | 変形、ボルトゆるみの確認 | 良・否 | |
| | 走行レール | 車輪踏面 | 変形、摩耗の確認 | 良・否 | |
| | | 取付ボルト | ゆるみ・脱落 | 良・否 | |
| | | ストッパー | 変形のないこと | 良・否 | |
| 共通 | | ヒューズ | ヒューズが切れていないか確認 | 良・否 | |
| | | アース線の接続 | アース線取付ボルト緩み等の確認 | 良・否 | |
| | | 受電圧測定 | 400V±10% | V | 良・否 |
| | | 電流値測定 | 定格電流値以下であること | A | 良・否 |
| | | 絶縁抵抗測定 | 5MΩ以上であること（500Vメガー） | MΩ | 良・否 |
| | | 作動試験（無負荷） | 機能に異常のないこと | 良・否 | |
| | | 荷重試験（定格荷重） | 機能に異常のないこと | 良・否 | |

# ホイスト式クレーン年次点検表（コントロールセンター用）

| | |
|---|---|
| 点検者 | |
| 点検日 | 年　　月　　日（　　） |

| 点検項目 | | | 点検方法 | 点検結果 | |
|---|---|---|---|---|---|
| 巻上電気チェンブロック | 本体 | 外観 | 形状の変形など目視点検 | 良　・　否 | |
| | | ボルト・ナット・割ピン類 | ゆるみ・脱落 | 良　・　否 | |
| | | ギヤオイル | 汚れ、漏れ、量（各機器の油脂を記載） | 良　・　否 | |
| | | チェーンバケット | 取付ネジのゆるみ、内部異物の有無 | 良　・　否 | |
| | 手元スイッチ | 押しボタンスイッチ | ケースの変形、割れ等の有無 | 良　・　否 | |
| | | 押しボタンコード | コードの亀裂、損傷等の有無 | 良　・　否 | |
| | | 作動テスト | 手元スイッチでの上下、走行、停止操作を行う | 良　・　否 | |
| | | ブレーキ | 操作を停止後、モータの停止を確認 | 良　・　否 | |
| | リミット | リミットレバー | 破損、変形のないこと | 良　・　否 | |
| | | ストッパー | 変形のないこと | 良　・　否 | |
| | | クロスガイド | 動きの確認 | 良　・　否 | |
| | 鎖 | 外観および塗油状態 | 変形、錆、傷のないこと | 良　・　否 | |
| | | 摩耗 | 目視点検、又はノギスで測定（別紙基準値一覧表） | 良　・　否 | |
| | | 結合用穴 | 変形のないこと | 良　・　否 | |
| | 金具 | 上下金具 | 目視点検 | 良　・　否 | |
| | | クサリバネ | 変形のないこと | 良　・　否 | |
| | | フックの形状 | 目視点検、又はノギスで測定（別紙基準値一覧表） | 良　・　否 | |
| | | フックの動き | スムーズに回転すること | 良　・　否 | |
| | | フックラッチ | 変形、破損のないこと | 良　・　否 | |
| | 給電装置 | ケーブル | 損傷のないこと | 良　・　否 | |
| | | ケーブル吊り手 | 損傷がなく、スムーズに動くこと、<br>等間隔で取り付けられていること | 良　・　否 | |
| | | メッセンジャーワイヤー | 張り具合の確認 | 良　・　否 | |
| | | リード線端子の取付 | ネジ類のゆるみがないこと | 良　・　否 | |
| 横行電気トロリー | 本体 | 外観 | 形状の変形など目視点検 | 良　・　否 | |
| | | ボルト・ナット・割ピン類 | ゆるみ・脱落 | 良　・　否 | |
| | | クルマ・サイドローラ | 摩耗の有無 | 良　・　否 | |
| | | 吊金具 | 変形、ボルトゆるみの確認 | 良　・　否 | |
| | 走行レール | クルマ踏面 | 変形、摩耗の確認 | 良　・　否 | |
| | | 取付ボルト | ゆるみ・脱落 | 良　・　否 | |
| | | ストッパー | 変形のないこと | 良　・　否 | |
| 共通 | | ヒューズ | ヒューズが切れていないか確認 | 良　・　否 | |
| | | アース線の接続 | アース線取付ボルト緩み等の確認 | 良　・　否 | |
| | | 受電圧測定 | 400V±10% | V | 良・否 |
| | | 電流値測定 | 定格電流値以下であること | A | 良・否 |
| | | 絶縁抵抗測定 | 5MΩ以上であること（500Vメガー） | MΩ | 良・否 |
| | | 作動試験（無負荷） | 機能に異常のないこと | 良　・　否 | |
| | | 荷重試験（定格荷重） | 機能に異常のないこと | 良　・　否 | |

# ホイスト式クレーン年次点検表（誘引通風機室用）

| | |
|---|---|
| 点検者 | |
| 点検日 | 年　　月　　日（　） |

| 点検項目 | | | 点検方法 | 点検結果 | |
|---|---|---|---|---|---|
| 巻上電気チェンブロック | 本体 | 外観 | 形状の変形など目視点検 | 良・否 | |
| | | ボルト・ナット・割ピン類 | ゆるみ・脱落 | 良・否 | |
| | | ギヤオイル | 汚れ、漏れ、量 | 良・否 | |
| | | チェーンバケット | 取付ネジのゆるみ、内部異物の有無 | 良・否 | |
| | 手元スイッチ | 押しボタンスイッチ | ケースの変形、割れ等の有無 | 良・否 | |
| | | 押しボタンコード | コードの亀裂、損傷等の有無 | 良・否 | |
| | | 作動テスト | 手元スイッチでの上下、走行、停止操作を行う | 良・否 | |
| | | ブレーキ | 操作を停止後、モータの停止を確認 | 良・否 | |
| | リミット | リミットレバー | 破損、変形のないこと | 良・否 | |
| | | ストッパー | 変形のないこと | 良・否 | |
| | | クロスガイド | 動きの確認 | 良・否 | |
| | 鎖 | 外観および塗油状態 | 変形、錆、傷のないこと | 良・否 | |
| | | 摩耗 | 目視点検、又はノギスで測定（別紙基準値一覧表） | 良・否 | |
| | | ウエカナグ結合用穴 | 変形のないこと | 良・否 | |
| | 金具 | 上下金具 | 目視点検 | 良・否 | |
| | | アイドルシーブ | 鎖を上下に動かしスムーズに回転すること | 良・否 | |
| | | クサリバネ | 変形のないこと | 良・否 | |
| | | フックの形状 | 目視点検、又はノギスで測定（別紙基準値一覧表） | 良・否 | |
| | | フックの動き | スムーズに回転すること | 良・否 | |
| | | フックラッチ | 変形、破損のないこと | 良・否 | |
| | 給電装置 | ケーブル | 損傷のないこと | 良・否 | |
| | | ケーブル吊り手 | 損傷がなく、スムーズに動くこと、<br>等間隔で取り付けられていること | 良・否 | |
| | | メッセンジャーワイヤー | 張り具合の確認 | 良・否 | |
| | | リード線端子の取付 | ネジ類のゆるみがないこと | 良・否 | |
| 横行電気トロリー | 本体 | 外観 | 形状の変形など目視点検 | 良・否 | |
| | | ボルト・ナット・割ピン類 | ゆるみ・脱落 | 良・否 | |
| | | クルマ・サイドローラ | 摩耗の有無 | 良・否 | |
| | | 吊金具 | 変形、ボルトゆるみの確認 | 良・否 | |
| | 走行レール | 車輪踏面 | 変形、摩耗の確認 | 良・否 | |
| | | 取付ボルト | ゆるみ・脱落 | 良・否 | |
| | | ストッパー | 変形のないこと | 良・否 | |
| 共通 | | ヒューズ | ヒューズが切れていないか確認 | 良・否 | |
| | | アース線の接続 | アース線取付ボルト緩み等の確認 | 良・否 | |
| | | 受電圧測定 | 400V±10% | V | 良・否 |
| | | 電流値測定 | 定格電流値以下であること | A | 良・否 |
| | | 絶縁抵抗測定 | 5MΩ以上であること（500Vメガー） | MΩ | 良・否 |
| | | 作動試験（無負荷） | 機能に異常のないこと | 良・否 | |
| | | 荷重試験（定格荷重） | 機能に異常のないこと | 良・否 | |

# ホイスト式クレーン年次点検表（投入ステージ用）

| 点検者 | |
|---|---|
| 点検日 | 年　　月　　日（　） |

| 点検項目 | | | 点検方法 | 点検結果 | |
|---|---|---|---|---|---|
| 巻上電気チェンブロック | 本体 | 外観 | 形状の変形など目視点検 | 良・否 | |
| | | ボルト・ナット・割ピン類 | ゆるみ・脱落 | 良・否 | |
| | | ギヤオイル | 汚れ、漏れ、量 | 良・否 | |
| | | チェーンバケット | 取付ネジのゆるみ、内部異物の有無 | 良・否 | |
| | 手元スイッチ | 押しボタンスイッチ | ケースの変形、割れ等の有無 | 良・否 | |
| | | 押しボタンコード | コードの亀裂、損傷等の有無 | 良・否 | |
| | | 作動テスト | 手元スイッチでの上下、走行、停止操作を行う | 良・否 | |
| | | ブレーキ | 操作を停止後、モータの停止を確認 | 良・否 | |
| | リミット | リミットレバー | 破損、変形のないこと | 良・否 | |
| | | ストッパー | 変形のないこと | 良・否 | |
| | | クロスガイド | 動きの確認 | 良・否 | |
| | 鎖 | 外観および塗油状態 | 変形、錆、傷のないこと | 良・否 | |
| | | 摩耗 | 目視点検、又はノギスで測定（別紙基準値一覧表） | 良・否 | |
| | | ウエカナグ結合用穴 | 変形のないこと | 良・否 | |
| | 金具 | 上下金具 | 目視点検 | 良・否 | |
| | | アイドルシーブ | 鎖を上下に動かしスムーズに回転すること | 良・否 | |
| | | クサリバネ | 変形のないこと | 良・否 | |
| | | フックの形状 | 目視点検、又はノギスで測定（別紙基準値一覧表） | 良・否 | |
| | | フックの動き | スムーズに回転すること | 良・否 | |
| | | フックラッチ | 変形、破損のないこと | 良・否 | |
| | 給電装置 | ケーブル | 損傷のないこと | 良・否 | |
| | | ケーブル吊り手 | 損傷がなく、スムーズに動くこと、<br>等間隔で取り付けられていること | 良・否 | |
| | | メッセンジャーワイヤー | 張り具合の確認 | 良・否 | |
| | | リード線端子の取付 | ネジ類のゆるみがないこと | 良・否 | |
| 横行電気トロリー | 本体 | 外観 | 形状の変形など目視点検 | 良・否 | |
| | | ボルト・ナット・割ピン類 | ゆるみ・脱落 | 良・否 | |
| | | クルマ・サイドローラ | 摩耗の有無 | 良・否 | |
| | | 吊金具 | 変形、ボルトゆるみの確認 | 良・否 | |
| | 走行レール | 車輪踏面 | 変形、摩耗の確認 | 良・否 | |
| | | 取付ボルト | ゆるみ・脱落 | 良・否 | |
| | | ストッパー | 変形のないこと | 良・否 | |
| 共通 | | ヒューズ | ヒューズが切れていないか確認 | 良・否 | |
| | | アース線の接続 | アース線取付ボルト緩み等の確認 | 良・否 | |
| | | 受電圧測定 | 400V±10% | V | 良・否 |
| | | 電流値測定 | 定格電流値以下であること | A | 良・否 |
| | | 絶縁抵抗測定 | 5MΩ以上であること（500Vメガー） | MΩ | 良・否 |
| | | 作動試験（無負荷） | 機能に異常のないこと | 良・否 | |
| | | 荷重試験（定格荷重） | 機能に異常のないこと | 良・否 | |

# ホイスト式クレーン年次点検表（コンデンサ吸気ヤード用）

| | |
|---|---|
| 点検者 | |
| 点検日 | 年　　月　　日（　　） |

| 点検項目 | | | 点検方法 | 点検結果 | |
|---|---|---|---|---|---|
| 巻上電気チェンブロック | 本体 | 外観 | 形状の変形など目視点検 | 良 ・ 否 | |
| | | ボルト・ナット・割ピン類 | ゆるみ・脱落 | 良 ・ 否 | |
| | | ギヤオイル | 汚れ、漏れ、量 | 良 ・ 否 | |
| | | チェーンバケット | 取付ネジのゆるみ、内部異物の有無 | 良 ・ 否 | |
| | 手元スイッチ | 押しボタンスイッチ | ケースの変形、割れ等の有無 | 良 ・ 否 | |
| | | 押しボタンコード | コードの亀裂、損傷等の有無 | 良 ・ 否 | |
| | | 作動テスト | 手元スイッチでの上下、走行、停止操作を行う | 良 ・ 否 | |
| | | ブレーキ | 操作を停止後、モータの停止を確認 | 良 ・ 否 | |
| | リミット | リミットレバー | 破損、変形のないこと | 良 ・ 否 | |
| | | ストッパー | 変形のないこと | 良 ・ 否 | |
| | | クロスガイド | 動きの確認 | 良 ・ 否 | |
| | 鎖 | 外観および塗油状態 | 変形、錆、傷のないこと | 良 ・ 否 | |
| | | 摩耗 | 目視点検、又はノギスで測定（別紙基準値一覧表） | 良 ・ 否 | |
| | | ウエカナグ結合用穴 | 変形のないこと | 良 ・ 否 | |
| | 金具 | 上下金具 | 目視点検 | 良 ・ 否 | |
| | | アイドルシーブ | 鎖を上下に動かしスムーズに回転すること | 良 ・ 否 | |
| | | クサリバネ | 変形のないこと | 良 ・ 否 | |
| | | フックの形状 | 目視点検、又はノギスで測定（別紙基準値一覧表） | 良 ・ 否 | |
| | | フックの動き | スムーズに回転すること | 良 ・ 否 | |
| | | フックラッチ | 変形、破損のないこと | 良 ・ 否 | |
| | 給電装置 | ケーブル | 損傷のないこと | 良 ・ 否 | |
| | | ケーブル吊り手 | 損傷がなく、スムーズに動くこと、<br>等間隔で取り付けられていること | 良 ・ 否 | |
| | | メッセンジャーワイヤー | 張り具合の確認 | 良 ・ 否 | |
| | | リード線端子の取付 | ネジ類のゆるみがないこと | 良 ・ 否 | |
| 横行電気トロリー | 本体 | 外観 | 形状の変形など目視点検 | 良 ・ 否 | |
| | | ボルト・ナット・割ピン類 | ゆるみ・脱落 | 良 ・ 否 | |
| | | クルマ・サイドローラ | 摩耗の有無 | 良 ・ 否 | |
| | | 吊金具 | 変形、ボルトゆるみの確認 | 良 ・ 否 | |
| | 走行レール | 車輪踏面 | 変形、摩耗の確認 | 良 ・ 否 | |
| | | 取付ボルト | ゆるみ・脱落 | 良 ・ 否 | |
| | | ストッパー | 変形のないこと | 良 ・ 否 | |
| 共通 | | ヒューズ | ヒューズが切れていないか確認 | 良 ・ 否 | |
| | | アース線の接続 | アース線取付ボルト緩み等の確認 | 良 ・ 否 | |
| | | 受電圧測定 | 400V±10% | V | 良・否 |
| | | 電流値測定 | 定格電流値以下であること | A | 良・否 |
| | | 絶縁抵抗測定 | 5MΩ以上であること（500Vメガー） | MΩ | 良・否 |
| | | 作動試験（無負荷） | 機能に異常のないこと | 良 ・ 否 | |
| | | 荷重試験（定格荷重） | 機能に異常のないこと | 良 ・ 否 | |

# ホイスト式クレーン年次点検表（電気集じん器室　中央用）

| | |
|---|---|
| 点検者 | |
| 点検日 | 年　　月　　日（　） |

| 点検項目 | | | 点検方法 | 点検結果 | |
|---|---|---|---|---|---|
| 巻上電気チェンブロック | 本体 | 外観 | 形状の変形など目視点検 | 良・否 | |
| | | ボルト・ナット・割ピン類 | ゆるみ・脱落 | 良・否 | |
| | | ギヤオイル | 汚れ、漏れ、量 | 良・否 | |
| | | チェーンバケット | 取付ネジのゆるみ、内部異物の有無 | 良・否 | |
| | 手元スイッチ | 押しボタンスイッチ | ケースの変形、割れ等の有無 | 良・否 | |
| | | 押しボタンコード | コードの亀裂、損傷等の有無 | 良・否 | |
| | | 作動テスト | 手元スイッチでの上下、走行、停止操作を行う | 良・否 | |
| | | ブレーキ | 操作を停止後、モータの停止を確認 | 良・否 | |
| | リミット | リミットレバー | 破損、変形のないこと | 良・否 | |
| | | ストッパー | 変形のないこと | 良・否 | |
| | | クロスガイド | 動きの確認 | 良・否 | |
| | 鎖 | 外観および塗油状態 | 変形、錆、傷のないこと | 良・否 | |
| | | 摩耗 | 目視点検、又はノギスで測定（別紙基準値一覧表） | 良・否 | |
| | | ウエカナグ結合用穴 | 変形のないこと | 良・否 | |
| | 金具 | 上下金具 | 目視点検 | 良・否 | |
| | | アイドルシーブ | 鎖を上下に動かしスムーズに回転すること | 良・否 | |
| | | クサリバネ | 変形のないこと | 良・否 | |
| | | フックの形状 | 目視点検、又はノギスで測定（別紙基準値一覧表） | 良・否 | |
| | | フックの動き | スムーズに回転すること | 良・否 | |
| | | フックラッチ | 変形、破損のないこと | 良・否 | |
| | 給電装置 | ケーブル | 損傷のないこと | 良・否 | |
| | | ケーブル吊り手 | 損傷がなく、スムーズに動くこと、<br>等間隔で取り付けられていること | 良・否 | |
| | | メッセンジャーワイヤー | 張り具合の確認 | 良・否 | |
| | | リード線端子の取付 | ネジ類のゆるみがないこと | 良・否 | |
| 横行電気トロリー | 本体 | 外観 | 形状の変形など目視点検 | 良・否 | |
| | | ボルト・ナット・割ピン類 | ゆるみ・脱落 | 良・否 | |
| | | クルマ・サイドローラ | 摩耗の有無 | 良・否 | |
| | | 吊金具 | 変形、ボルトゆるみの確認 | 良・否 | |
| | 走行レール | 車輪踏面 | 変形、摩耗の確認 | 良・否 | |
| | | 取付ボルト | ゆるみ・脱落 | 良・否 | |
| | | ストッパー | 変形のないこと | 良・否 | |
| 共通 | | ヒューズ | ヒューズが切れていないか確認 | 良・否 | |
| | | アース線の接続 | アース線取付ボルト緩み等の確認 | 良・否 | |
| | | 受電圧測定 | 400V±10% | V | 良・否 |
| | | 電流値測定 | 定格電流値以下であること | A | 良・否 |
| | | 絶縁抵抗測定 | 5MΩ以上であること（500Vメガー） | MΩ | 良・否 |
| | | 作動試験（無負荷） | 機能に異常のないこと | 良・否 | |
| | | 荷重試験（定格荷重） | 機能に異常のないこと | 良・否 | |

# ホイスト式クレーン年次点検表（電気集じん器室　抽気蒸気溜用）

| | |
|---|---|
| 点検者 | |
| 点検日 | 年　　月　　日（　） |

| 点検項目 | | | 点検方法 | 点検結果 | |
|---|---|---|---|---|---|
| 巻上電気チェンブロック | 本体 | 外観 | 形状の変形など目視点検 | 良　・　否 | |
| | | ボルト・ナット・割ピン類 | ゆるみ・脱落 | 良　・　否 | |
| | | ギヤオイル | 汚れ、漏れ、量（各機器の油脂を記載） | 良　・　否 | |
| | | チェーンバケット | 取付ネジのゆるみ、内部異物の有無 | 良　・　否 | |
| | 手元スイッチ | 押しボタンスイッチ | ケースの変形、割れ等の有無 | 良　・　否 | |
| | | 押しボタンコード | コードの亀裂、損傷等の有無 | 良　・　否 | |
| | | 作動テスト | 手元スイッチでの上下、走行、停止操作を行う | 良　・　否 | |
| | | ブレーキ | 操作を停止後、モータの停止を確認 | 良　・　否 | |
| | リミット | リミットレバー | 破損、変形のないこと | 良　・　否 | |
| | | ストッパー | 変形のないこと | 良　・　否 | |
| | | クロスガイド | 動きの確認 | 良　・　否 | |
| | 鎖 | 外観および塗油状態 | 変形、錆、傷のないこと | 良　・　否 | |
| | | 摩耗 | 目視点検、又はノギスで測定（別紙基準値一覧表） | 良　・　否 | |
| | | 結合用穴 | 変形のないこと | 良　・　否 | |
| | 金具 | 上下金具 | 目視点検 | 良　・　否 | |
| | | クサリバネ | 変形のないこと | 良　・　否 | |
| | | フックの形状 | 目視点検、又はノギスで測定（別紙基準値一覧表） | 良　・　否 | |
| | | フックの動き | スムーズに回転すること | 良　・　否 | |
| | | フックラッチ | 変形、破損のないこと | 良　・　否 | |
| | 給電装置 | ケーブル | 損傷のないこと | 良　・　否 | |
| | | ケーブル吊り手 | 損傷がなく、スムーズに動くこと、<br>等間隔で取り付けられていること | 良　・　否 | |
| | | メッセンジャーワイヤー | 張り具合の確認 | 良　・　否 | |
| | | リード線端子の取付 | ネジ類のゆるみがないこと | 良　・　否 | |
| 横行電気トロリー | 本体 | 外観 | 形状の変形など目視点検 | 良　・　否 | |
| | | ボルト・ナット・割ピン類 | ゆるみ・脱落 | 良　・　否 | |
| | | クルマ・サイドローラ | 摩耗の有無 | 良　・　否 | |
| | | 吊金具 | 変形、ボルトゆるみの確認 | 良　・　否 | |
| | 走行レール | クルマ踏面 | 変形、摩耗の確認 | 良　・　否 | |
| | | 取付ボルト | ゆるみ・脱落 | 良　・　否 | |
| | | ストッパー | 変形のないこと | 良　・　否 | |
| 共通 | | ヒューズ | ヒューズが切れていないか確認 | 良　・　否 | |
| | | アース線の接続 | アース線取付ボルト緩み等の確認 | 良　・　否 | |
| | | 受電圧測定 | 400V±10% | V | 良・否 |
| | | 電流値測定 | 定格電流値以下であること | A | 良・否 |
| | | 絶縁抵抗測定 | 5MΩ以上であること（500Vメガー） | MΩ | 良・否 |
| | | 作動試験（無負荷） | 機能に異常のないこと | 良　・　否 | |
| | | 荷重試験（定格荷重） | 機能に異常のないこと | 良　・　否 | |

# ホイスト式クレーン年次点検表（消石灰サイロ室用）

| | |
|---|---|
| 点検者 | |
| 点検日 | 年　　月　　日（　） |

| 点検項目 | | | 点検方法 | 点検結果 | |
|---|---|---|---|---|---|
| 巻上電気チェンブロック | 本体 | 外観 | 形状の変形など目視点検 | 良　・　否 | |
| | | ボルト・ナット・割ピン類 | ゆるみ・脱落 | 良　・　否 | |
| | | ギヤオイル | 汚れ、漏れ、量（各機器の油脂を記載） | 良　・　否 | |
| | | チェーンバケット | 取付ネジのゆるみ、内部異物の有無 | 良　・　否 | |
| | 手元スイッチ | 押しボタンスイッチ | ケースの変形、割れ等の有無 | 良　・　否 | |
| | | 押しボタンコード | コードの亀裂、損傷等の有無 | 良　・　否 | |
| | | 作動テスト | 手元スイッチでの上下、走行、停止操作を行う | 良　・　否 | |
| | | ブレーキ | 操作を停止後、モータの停止を確認 | 良　・　否 | |
| | リミット | リミットレバー | 破損、変形のないこと | 良　・　否 | |
| | | ストッパー | 変形のないこと | 良　・　否 | |
| | | クロスガイド | 動きの確認 | 良　・　否 | |
| | 鎖 | 外観および塗油状態 | 変形、錆、傷のないこと | 良　・　否 | |
| | | 摩耗 | 目視点検、又はノギスで測定（別紙基準値一覧表） | 良　・　否 | |
| | | 結合用穴 | 変形のないこと | 良　・　否 | |
| | 金具 | 上下金具 | 目視点検 | 良　・　否 | |
| | | クサリバネ | 変形のないこと | 良　・　否 | |
| | | フックの形状 | 目視点検、又はノギスで測定（別紙基準値一覧表） | 良　・　否 | |
| | | フックの動き | スムーズに回転すること | 良　・　否 | |
| | | フックラッチ | 変形、破損のないこと | 良　・　否 | |
| | 給電装置 | ケーブル | 損傷のないこと | 良　・　否 | |
| | | ケーブル吊り手 | 損傷がなく、スムーズに動くこと、<br>等間隔で取り付けられていること | 良　・　否 | |
| | | メッセンジャーワイヤー | 張り具合の確認 | 良　・　否 | |
| | | リード線端子の取付 | ネジ類のゆるみがないこと | 良　・　否 | |
| 横行電気トロリー | 本体 | 外観 | 形状の変形など目視点検 | 良　・　否 | |
| | | ボルト・ナット・割ピン類 | ゆるみ・脱落 | 良　・　否 | |
| | | クルマ・サイドローラ | 摩耗の有無 | 良　・　否 | |
| | | 吊金具 | 変形、ボルトゆるみの確認 | 良　・　否 | |
| | 走行レール | クルマ踏面 | 変形、摩耗の確認 | 良　・　否 | |
| | | 取付ボルト | ゆるみ・脱落 | 良　・　否 | |
| | | ストッパー | 変形のないこと | 良　・　否 | |
| 共通 | | ヒューズ | ヒューズが切れていないか確認 | 良　・　否 | |
| | | アース線の接続 | アース線取付ボルト緩み等の確認 | 良　・　否 | |
| | | 受電圧測定 | 400V±10% | V | 良・否 |
| | | 電流値測定 | 定格電流値以下であること | A | 良・否 |
| | | 絶縁抵抗測定 | 5MΩ以上であること（500Vメガー） | MΩ | 良・否 |
| | | 作動試験（無負荷） | 機能に異常のないこと | 良　・　否 | |
| | | ~~荷重試験（定格荷重）~~ | ~~機能に異常のないこと~~ | ~~良　・　否~~ | |

# ホイスト式クレーン年次点検表（電気集じん器室　高圧蒸気溜用）

| | |
|---|---|
| 点検者 | |
| 点検日 | 年　　月　　日（　） |

| 点検項目 | | | 点検方法 | 点検結果 | |
|---|---|---|---|---|---|
| 巻上電気チェンブロック | 本体 | 外観 | 形状の変形など目視点検 | 良　・　否 | |
| | | ボルト・ナット・割ピン類 | ゆるみ・脱落 | 良　・　否 | |
| | | ギヤオイル | 汚れ、漏れ、量（各機器の油脂を記載） | 良　・　否 | |
| | | チェーンバケット | 取付ネジのゆるみ、内部異物の有無 | 良　・　否 | |
| | 手元スイッチ | 押しボタンスイッチ | ケースの変形、割れ等の有無 | 良　・　否 | |
| | | 押しボタンコード | コードの亀裂、損傷等の有無 | 良　・　否 | |
| | | 作動テスト | 手元スイッチでの上下、走行、停止操作を行う | 良　・　否 | |
| | | ブレーキ | 操作を停止後、モータの停止を確認 | 良　・　否 | |
| | リミット | リミットレバー | 破損、変形のないこと | 良　・　否 | |
| | | ストッパー | 変形のないこと | 良　・　否 | |
| | | クロスガイド | 動きの確認 | 良　・　否 | |
| | 鎖 | 外観および塗油状態 | 変形、錆、傷のないこと | 良　・　否 | |
| | | 摩耗 | 目視点検、又はノギスで測定（別紙基準値一覧表） | 良　・　否 | |
| | | 結合用穴 | 変形のないこと | 良　・　否 | |
| | 金具 | 上下金具 | 目視点検 | 良　・　否 | |
| | | クサリバネ | 変形のないこと | 良　・　否 | |
| | | フックの形状 | 目視点検、又はノギスで測定（別紙基準値一覧表） | 良　・　否 | |
| | | フックの動き | スムーズに回転すること | 良　・　否 | |
| | | フックラッチ | 変形、破損のないこと | 良　・　否 | |
| | 給電装置 | ケーブル | 損傷のないこと | 良　・　否 | |
| | | ケーブル吊り手 | 損傷がなく、スムーズに動くこと、<br>等間隔で取り付けられていること | 良　・　否 | |
| | | メッセンジャーワイヤー | 張り具合の確認 | 良　・　否 | |
| | | リード線端子の取付 | ネジ類のゆるみがないこと | 良　・　否 | |
| 横行電気トロリー | 本体 | 外観 | 形状の変形など目視点検 | 良　・　否 | |
| | | ボルト・ナット・割ピン類 | ゆるみ・脱落 | 良　・　否 | |
| | | クルマ・サイドローラ | 摩耗の有無 | 良　・　否 | |
| | | 吊金具 | 変形、ボルトゆるみの確認 | 良　・　否 | |
| | 走行レール | クルマ踏面 | 変形、摩耗の確認 | 良　・　否 | |
| | | 取付ボルト | ゆるみ・脱落 | 良　・　否 | |
| | | ストッパー | 変形のないこと | 良　・　否 | |
| 共通 | | ヒューズ | ヒューズが切れていないか確認 | 良　・　否 | |
| | | アース線の接続 | アース線取付ボルト緩み等の確認 | 良　・　否 | |
| | | 受電圧測定 | 400V±10% | V | 良・否 |
| | | 電流値測定 | 定格電流値以下であること | A | 良・否 |
| | | 絶縁抵抗測定 | 5MΩ以上であること（500Vメガー） | MΩ | 良・否 |
| | | 作動試験（無負荷） | 機能に異常のないこと | 良　・　否 | |
| | | 荷重試験（定格荷重） | 機能に異常のないこと | 良　・　否 | |

# ホイスト式クレーン年次点検表（炉室天井用）

| | |
|---|---|
| 点検者 | |
| 点検日 | 年　　月　　日（　　） |

| 点検項目 | | | 点検方法 | 点検結果 | |
|---|---|---|---|---|---|
| 巻上電気チェンブロック | 本体 | 外観 | 形状の変形など目視点検 | 良 ・ 否 | |
| | | ボルト・ナット・割ピン類 | ゆるみ・脱落 | 良 ・ 否 | |
| | | ギヤオイル | 汚れ、漏れ、量 | 良 ・ 否 | |
| | | チェーンバケット | 取付ネジのゆるみ、内部異物の有無 | 良 ・ 否 | |
| | 手元スイッチ | 押しボタンスイッチ | ケースの変形、割れ等の有無 | 良 ・ 否 | |
| | | 押しボタンコード | コードの亀裂、損傷等の有無 | 良 ・ 否 | |
| | | 作動テスト | 手元スイッチでの上下、走行、停止操作を行う | 良 ・ 否 | |
| | | ブレーキ | 操作を停止後、モータの停止を確認 | 良 ・ 否 | |
| | リミット | リミットレバー | 破損、変形のないこと | 良 ・ 否 | |
| | | ストッパー | 変形のないこと | 良 ・ 否 | |
| | | クロスガイド | 動きの確認 | 良 ・ 否 | |
| | 鎖 | 外観および塗油状態 | 変形、錆、傷のないこと | 良 ・ 否 | |
| | | 摩耗 | 目視点検、又はノギスで測定（別紙基準値一覧表） | 良 ・ 否 | |
| | | ウエカナグ結合用穴 | 変形のないこと | 良 ・ 否 | |
| | 金具 | 上下金具 | 目視点検 | 良 ・ 否 | |
| | | アイドルシーブ | 鎖を上下に動かしスムーズに回転すること | 良 ・ 否 | |
| | | クサリバネ | 変形のないこと | 良 ・ 否 | |
| | | フックの形状 | 目視点検、又はノギスで測定（別紙基準値一覧表） | 良 ・ 否 | |
| | | フックの動き | スムーズに回転すること | 良 ・ 否 | |
| | | フックラッチ | 変形、破損のないこと | 良 ・ 否 | |
| | 給電装置 | ケーブル | 損傷のないこと | 良 ・ 否 | |
| | | ケーブル吊り手 | 損傷がなく、スムーズに動くこと、<br>等間隔で取り付けられていること | 良 ・ 否 | |
| | | メッセンジャーワイヤー | 張り具合の確認 | 良 ・ 否 | |
| | | リード線端子の取付 | ネジ類のゆるみがないこと | 良 ・ 否 | |
| 横行電気トロリー | 本体 | 外観 | 形状の変形など目視点検 | 良 ・ 否 | |
| | | ボルト・ナット・割ピン類 | ゆるみ・脱落 | 良 ・ 否 | |
| | | クルマ・サイドローラ | 摩耗の有無 | 良 ・ 否 | |
| | | 吊金具 | 変形、ボルトゆるみの確認 | 良 ・ 否 | |
| | 走行レール | 車輪踏面 | 変形、摩耗の確認 | 良 ・ 否 | |
| | | 取付ボルト | ゆるみ・脱落 | 良 ・ 否 | |
| | | ストッパー | 変形のないこと | 良 ・ 否 | |
| 共通 | | ヒューズ | ヒューズが切れていないか確認 | 良 ・ 否 | |
| | | アース線の接続 | アース線取付ボルト緩み等の確認 | 良 ・ 否 | |
| | | 受電圧測定 | 400V±10% | V | 良・否 |
| | | 電流値測定 | 定格電流値以下であること | A | 良・否 |
| | | 絶縁抵抗測定 | 5MΩ以上であること（500Vメガー） | MΩ | 良・否 |
| | | 作動試験（無負荷） | 機能に異常のないこと | 良 ・ 否 | |
| | | 荷重試験（定格荷重） | 機能に異常のないこと | 良 ・ 否 | |

# ホイスト式クレーン年次点検表（電気集じん器室　天井用）

| | |
|---|---|
| 点検者 | |
| 点検日 | 年　　月　　日（　） |

| 点検項目 | | | 点検方法 | 点検結果 | |
|---|---|---|---|---|---|
| 巻上電気チェンブロック | 本体 | 外観 | 形状の変形など目視点検 | 良・否 | |
| | | ボルト・ナット・割ピン類 | ゆるみ・脱落 | 良・否 | |
| | | ギヤオイル | 汚れ、漏れ、量 | 良・否 | |
| | | チェーンバケット | 取付ネジのゆるみ、内部異物の有無 | 良・否 | |
| | 手元スイッチ | 押しボタンスイッチ | ケースの変形、割れ等の有無 | 良・否 | |
| | | 押しボタンコード | コードの亀裂、損傷等の有無 | 良・否 | |
| | | 作動テスト | 手元スイッチでの上下、走行、停止操作を行う | 良・否 | |
| | | ブレーキ | 操作を停止後、モータの停止を確認 | 良・否 | |
| | リミット | リミットレバー | 破損、変形のないこと | 良・否 | |
| | | ストッパー | 変形のないこと | 良・否 | |
| | | クロスガイド | 動きの確認 | 良・否 | |
| | 鎖 | 外観および塗油状態 | 変形、錆、傷のないこと | 良・否 | |
| | | 摩耗 | 目視点検、又はノギスで測定（別紙基準値一覧表） | 良・否 | |
| | | ウエカナグ結合用穴 | 変形のないこと | 良・否 | |
| | 金具 | 上下金具 | 目視点検 | 良・否 | |
| | | アイドルシーブ | 鎖を上下に動かしスムーズに回転すること | 良・否 | |
| | | クサリバネ | 変形のないこと | 良・否 | |
| | | フックの形状 | 目視点検、又はノギスで測定（別紙基準値一覧表） | 良・否 | |
| | | フックの動き | スムーズに回転すること | 良・否 | |
| | | フックラッチ | 変形、破損のないこと | 良・否 | |
| | 給電装置 | ケーブル | 損傷のないこと | 良・否 | |
| | | ケーブル吊り手 | 損傷がなく、スムーズに動くこと、<br>等間隔で取り付けられていること | 良・否 | |
| | | メッセンジャーワイヤー | 張り具合の確認 | 良・否 | |
| | | リード線端子の取付 | ネジ類のゆるみがないこと | 良・否 | |
| 横行電気トロリー | 本体 | 外観 | 形状の変形など目視点検 | 良・否 | |
| | | ボルト・ナット・割ピン類 | ゆるみ・脱落 | 良・否 | |
| | | クルマ・サイドローラ | 摩耗の有無 | 良・否 | |
| | | 吊金具 | 変形、ボルトゆるみの確認 | 良・否 | |
| | 走行レール | 車輪踏面 | 変形、摩耗の確認 | 良・否 | |
| | | 取付ボルト | ゆるみ・脱落 | 良・否 | |
| | | ストッパー | 変形のないこと | 良・否 | |
| 共通 | | ヒューズ | ヒューズが切れていないか確認 | 良・否 | |
| | | アース線の接続 | アース線取付ボルト緩み等の確認 | 良・否 | |
| | | 受電圧測定 | 400V±10% | V | 良・否 |
| | | 電流値測定 | 定格電流値以下であること | A | 良・否 |
| | | 絶縁抵抗測定 | 5MΩ以上であること（500Vメガー） | MΩ | 良・否 |
| | | 作動試験（無負荷） | 機能に異常のないこと | 良・否 | |
| | | 荷重試験（定格荷重） | 機能に異常のないこと | 良・否 | |

# ホイスト式クレーン年次点検表（ごみクレーン部品庫）

| | |
|---|---|
| 点検者 | |
| 点検日 | 年　　月　　日（　　） |

| 点検項目 | | | 点検方法 | 点検結果 | |
|---|---|---|---|---|---|
| 巻上電気チェンブロック | 本体 | 外観 | 形状の変形など目視点検 | 良　・　否 | |
| | | ボルト・ナット・割ピン類 | ゆるみ・脱落 | 良　・　否 | |
| | | ギヤオイル | 汚れ、漏れ、量（各機器の油脂を記載） | 良　・　否 | |
| | | チェーンバケット | 取付ネジのゆるみ、内部異物の有無 | 良　・　否 | |
| | 手元スイッチ | 押しボタンスイッチ | ケースの変形、割れ等の有無 | 良　・　否 | |
| | | 押しボタンコード | コードの亀裂、損傷等の有無 | 良　・　否 | |
| | | 作動テスト | 手元スイッチでの上下、走行、停止操作を行う | 良　・　否 | |
| | | ブレーキ | 操作を停止後、モータの停止を確認 | 良　・　否 | |
| | リミット | リミットレバー | 破損、変形のないこと | 良　・　否 | |
| | | ストッパー | 変形のないこと | 良　・　否 | |
| | | クロスガイド | 動きの確認 | 良　・　否 | |
| | 鎖 | 外観および塗油状態 | 変形、錆、傷のないこと | 良　・　否 | |
| | | 摩耗 | 目視点検、又はノギスで測定（別紙基準値一覧表） | 良　・　否 | |
| | | 結合用穴 | 変形のないこと | 良　・　否 | |
| | 金具 | 上下金具 | 目視点検 | 良　・　否 | |
| | | クサリバネ | 変形のないこと | 良　・　否 | |
| | | フックの形状 | 目視点検、又はノギスで測定（別紙基準値一覧表） | 良　・　否 | |
| | | フックの動き | スムーズに回転すること | 良　・　否 | |
| | | フックラッチ | 変形、破損のないこと | 良　・　否 | |
| | 給電装置 | ケーブル | 損傷のないこと | 良　・　否 | |
| | | ケーブル吊り手 | 損傷がなく、スムーズに動くこと、<br>等間隔で取り付けられていること | 良　・　否 | |
| | | メッセンジャーワイヤー | 張り具合の確認 | 良　・　否 | |
| | | リード線端子の取付 | ネジ類のゆるみがないこと | 良　・　否 | |
| 横行電気トロリー | 本体 | 外観 | 形状の変形など目視点検 | 良　・　否 | |
| | | ボルト・ナット・割ピン類 | ゆるみ・脱落 | 良　・　否 | |
| | | クルマ・サイドローラ | 摩耗の有無 | 良　・　否 | |
| | | 吊金具 | 変形、ボルトゆるみの確認 | 良　・　否 | |
| | 走行レール | クルマ踏面 | 変形、摩耗の確認 | 良　・　否 | |
| | | 取付ボルト | ゆるみ・脱落 | 良　・　否 | |
| | | ストッパー | 変形のないこと | 良　・　否 | |
| 共通 | | ヒューズ | ヒューズが切れていないか確認 | 良　・　否 | |
| | | アース線の接続 | アース線取付ボルト緩み等の確認 | 良　・　否 | |
| | | 受電圧測定 | 200V±10% | V | 良・否 |
| | | 電流値測定 | 定格電流値以下であること | A | 良・否 |
| | | 絶縁抵抗測定 | 5MΩ以上であること（250Vメガー） | MΩ | 良・否 |
| | | 作動試験（無負荷） | 機能に異常のないこと | 良　・　否 | |
| | | 荷重試験（定格荷重） | 機能に異常のないこと | 良　・　否 | |

# ホイスト式クレーン年次点検表（ごみクレーンNo.1側）

| | |
|---|---|
| 点検者 | |
| 点検日 | 年　　月　　日（　） |

| 点検項目 | | | 点検方法 | 点検結果 | |
|---|---|---|---|---|---|
| 巻上電気チェンブロック | 本体 | 外観 | 形状の変形など目視点検 | 良・否 | |
| | | ボルト・ナット・割ピン類 | ゆるみ・脱落 | 良・否 | |
| | | ギヤオイル | 汚れ、漏れ、量 | 良・否 | |
| | | チェーンバケット | 取付ネジのゆるみ、内部異物の有無 | 良・否 | |
| | 手元スイッチ | 押しボタンスイッチ | ケースの変形、割れ等の有無 | 良・否 | |
| | | 押しボタンコード | コードの亀裂、損傷等の有無 | 良・否 | |
| | | 作動テスト | 手元スイッチでの上下、走行、停止操作を行う | 良・否 | |
| | | ブレーキ | 操作を停止後、モータの停止を確認 | 良・否 | |
| | リミット | リミットレバー | 破損、変形のないこと | 良・否 | |
| | | ストッパー | 変形のないこと | 良・否 | |
| | | クロスガイド | 動きの確認 | 良・否 | |
| | 鎖 | 外観および塗油状態 | 変形、錆、傷のないこと | 良・否 | |
| | | 摩耗 | 目視点検、又はノギスで測定（別紙基準値一覧表） | 良・否 | |
| | | ウエカナグ結合用穴 | 変形のないこと | 良・否 | |
| | 金具 | 上下金具 | 目視点検 | 良・否 | |
| | | アイドルシーブ | 鎖を上下に動かしスムーズに回転すること | 良・否 | |
| | | クサリバネ | 変形のないこと | 良・否 | |
| | | フックの形状 | 目視点検、又はノギスで測定（別紙基準値一覧表） | 良・否 | |
| | | フックの動き | スムーズに回転すること | 良・否 | |
| | | フックラッチ | 変形、破損のないこと | 良・否 | |
| | 給電装置 | ケーブル | 損傷のないこと | 良・否 | |
| | | ケーブル吊り手 | 損傷がなく、スムーズに動くこと、<br>等間隔で取り付けられていること | 良・否 | |
| | | メッセンジャーワイヤー | 張り具合の確認 | 良・否 | |
| | | リード線端子の取付 | ネジ類のゆるみがないこと | 良・否 | |
| 横行電気トロリー | 本体 | 外観 | 形状の変形など目視点検 | 良・否 | |
| | | ボルト・ナット・割ピン類 | ゆるみ・脱落 | 良・否 | |
| | | クルマ・サイドローラ | 摩耗の有無 | 良・否 | |
| | | 吊金具 | 変形、ボルトゆるみの確認 | 良・否 | |
| | 走行レール | 車輪踏面 | 変形、摩耗の確認 | 良・否 | |
| | | 取付ボルト | ゆるみ・脱落 | 良・否 | |
| | | ストッパー | 変形のないこと | 良・否 | |
| 共通 | | ヒューズ | ヒューズが切れていないか確認 | 良・否 | |
| | | アース線の接続 | アース線取付ボルト緩み等の確認 | 良・否 | |
| | | 受電圧測定 | 400V±10% | V | 良・否 |
| | | 電流値測定 | 定格電流値以下であること | A | 良・否 |
| | | 絶縁抵抗測定 | 5MΩ以上であること（500Vメガー） | MΩ | 良・否 |
| | | 作動試験（無負荷） | 機能に異常のないこと | 良・否 | |
| | | 荷重試験（定格荷重） | 機能に異常のないこと | 良・否 | |

# ホイスト式クレーン年次点検表（ごみクレーンNo.2側）

| | |
|---|---|
| 点検者 | |
| 点検日 | 年　　月　　日（　　） |

| 点検項目 | | | 点検方法 | 点検結果 | |
|---|---|---|---|---|---|
| 巻上電気チェンブロック | 本体 | 外観 | 形状の変形など目視点検 | 良 ・ 否 | |
| | | ボルト・ナット・割ピン類 | ゆるみ・脱落 | 良 ・ 否 | |
| | | ギヤオイル | 汚れ、漏れ、量 | 良 ・ 否 | |
| | | チェーンバケット | 取付ネジのゆるみ、内部異物の有無 | 良 ・ 否 | |
| | 手元スイッチ | 押しボタンスイッチ | ケースの変形、割れ等の有無 | 良 ・ 否 | |
| | | 押しボタンコード | コードの亀裂、損傷等の有無 | 良 ・ 否 | |
| | | 作動テスト | 手元スイッチでの上下、走行、停止操作を行う | 良 ・ 否 | |
| | | ブレーキ | 操作を停止後、モータの停止を確認 | 良 ・ 否 | |
| | リミット | リミットレバー | 破損、変形のないこと | 良 ・ 否 | |
| | | ストッパー | 変形のないこと | 良 ・ 否 | |
| | | クロスガイド | 動きの確認 | 良 ・ 否 | |
| | 鎖 | 外観および塗油状態 | 変形、錆、傷のないこと | 良 ・ 否 | |
| | | 摩耗 | 目視点検、又はノギスで測定（別紙基準値一覧表） | 良 ・ 否 | |
| | | ウエカナグ結合用穴 | 変形のないこと | 良 ・ 否 | |
| | 金具 | 上下金具 | 目視点検 | 良 ・ 否 | |
| | | アイドルシーブ | 鎖を上下に動かしスムーズに回転すること | 良 ・ 否 | |
| | | クサリバネ | 変形のないこと | 良 ・ 否 | |
| | | フックの形状 | 目視点検、又はノギスで測定（別紙基準値一覧表） | 良 ・ 否 | |
| | | フックの動き | スムーズに回転すること | 良 ・ 否 | |
| | | フックラッチ | 変形、破損のないこと | 良 ・ 否 | |
| | 給電装置 | ケーブル | 損傷のないこと | 良 ・ 否 | |
| | | ケーブル吊り手 | 損傷がなく、スムーズに動くこと、<br>等間隔で取り付けられていること | 良 ・ 否 | |
| | | メッセンジャーワイヤー | 張り具合の確認 | 良 ・ 否 | |
| | | リード線端子の取付 | ネジ類のゆるみがないこと | 良 ・ 否 | |
| 横行電気トロリー | 本体 | 外観 | 形状の変形など目視点検 | 良 ・ 否 | |
| | | ボルト・ナット・割ピン類 | ゆるみ・脱落 | 良 ・ 否 | |
| | | クルマ・サイドローラ | 摩耗の有無 | 良 ・ 否 | |
| | | 吊金具 | 変形、ボルトゆるみの確認 | 良 ・ 否 | |
| | 走行レール | 車輪踏面 | 変形、摩耗の確認 | 良 ・ 否 | |
| | | 取付ボルト | ゆるみ・脱落 | 良 ・ 否 | |
| | | ストッパー | 変形のないこと | 良 ・ 否 | |
| 共通 | | ヒューズ | ヒューズが切れていないか確認 | 良 ・ 否 | |
| | | アース線の接続 | アース線取付ボルト緩み等の確認 | 良 ・ 否 | |
| | | 受電圧測定 | 400V±10% | V | 良・否 |
| | | 電流値測定 | 定格電流値以下であること | A | 良・否 |
| | | 絶縁抵抗測定 | 5MΩ以上であること（500Vメガー） | MΩ | 良・否 |
| | | 作動試験（無負荷） | 機能に異常のないこと | 良 ・ 否 | |
| | | 荷重試験（定格荷重） | 機能に異常のないこと | 良 ・ 否 | |