令和4年度

設 計 図 面

業務名称　白石清掃工場電気設備整備業務

1	工場位置図・配置図	26	焼却施設　11kV特高変圧器ブロア制御盤	51	焼却施設　2階平面図（仮設電源参考用）
2	焼却施設　特高受変電室配置図	27	乾式トランス外形図（焼却・灰処理）	52	灰処理施設　1階平面図（仮設電源参考用）
3	焼却施設　高圧電気室配置図	28	焼却施設　電力用同期投入盤外形図	53	灰処理施設　2階平面図（仮設電源参考用）
4	焼却施設　低圧電気室配置図	29	焼却施設　電力オペコン操作盤外形図	54	灰処理施設　3階平面図（仮設電源参考用）
5	焼却施設　高圧配電盤単線接続図(1/3)	30	ディジタル通信盤外形図（焼却・灰処理）	55	焼却施設　ガスタービン自動起動－1
6	焼却施設　高圧配電盤単線接続図(2/3)	31	焼却施設　特高監視操作盤外形図	56	焼却施設　ガスタービン自動起動－2
7	焼却施設　高圧配電盤単線接続図(3/3)	32	焼却施設　直流電源装置外形図	57	焼却施設　ガスタービン自動起動－3
8	焼却施設　特高受電盤配列図	33	焼却施設　直流電源装置単線結線図	58	駐車場・通行路等指定箇所図
9	焼却施設　特高受電盤ガス系統図	34	焼却施設　無停電電源装置外形図	59	清掃事務所　受電キュービクル位置図
10	焼却施設　11kV特高配電盤配列図	35	焼却施設　無停電電源装置単線結線図	60	清掃事務所　受電キュービクル
11	焼却施設　高圧配電盤配列図	36	灰処理施設　高圧電気室配置図	61	清掃事務所　受電キュービクル単線接続図
12	焼却施設　進相用コンデンサ盤配列図	37	灰処理施設　低圧電気室配置図		
13	焼却施設　低圧配電盤単線接続図(1/6)	38	灰処理施設　高圧配電盤単線接続図		
14	焼却施設　低圧配電盤単線接続図(2/6)	39	灰処理施設　高圧配電盤配列図		
15	焼却施設　低圧配電盤単線接続図(3/6)	40	灰処理施設　進相用コンデンサ盤配列図		
16	焼却施設　低圧配電盤単線接続図(4/6)	41	灰処理施設　低圧配電盤単線接続図（1/3）		
17	焼却施設　低圧配電盤単線接続図(5/6)	42	灰処理施設　低圧配電盤単線接続図（2/3）		
18	焼却施設　低圧配電盤単線接続図(6/6)	43	灰処理施設　低圧配電盤単線接続図（3/3）		
19	焼却施設　低圧配電盤1　配列図	44	灰処理施設　低圧配電盤配列図（1/2）		
20	焼却施設　低圧配電盤2　配列図	45	灰処理施設　低圧配電盤配列図（2/2）		
21	焼却施設　低圧配電盤3　配列図	46	灰処理施設　直流電源装置		
22	焼却施設　真空遮断器構造図	47	灰処理施設　無停電電源装置		
23	焼却施設　受電用特高変圧器外形図	48	灰処理施設　仮設電源盤外形図		
24	焼却施設　受電用特高変圧器ブロア制御盤	49	灰処理施設　仮設電源盤結線図		
25	焼却施設　11kV特高変圧器外形図	50	焼却施設　1階平面図（仮設電源参考用）		

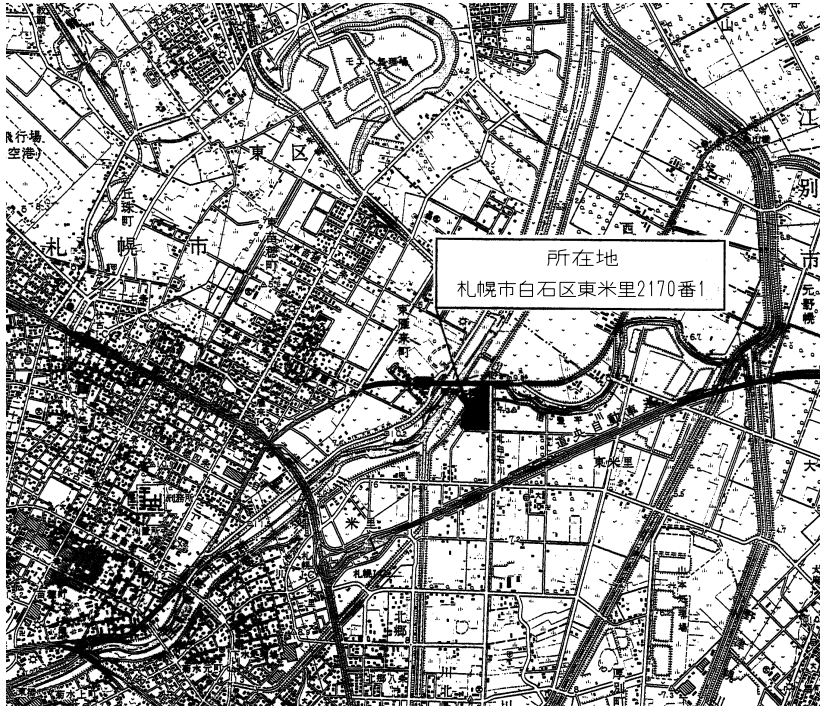

白石清掃工場位置図

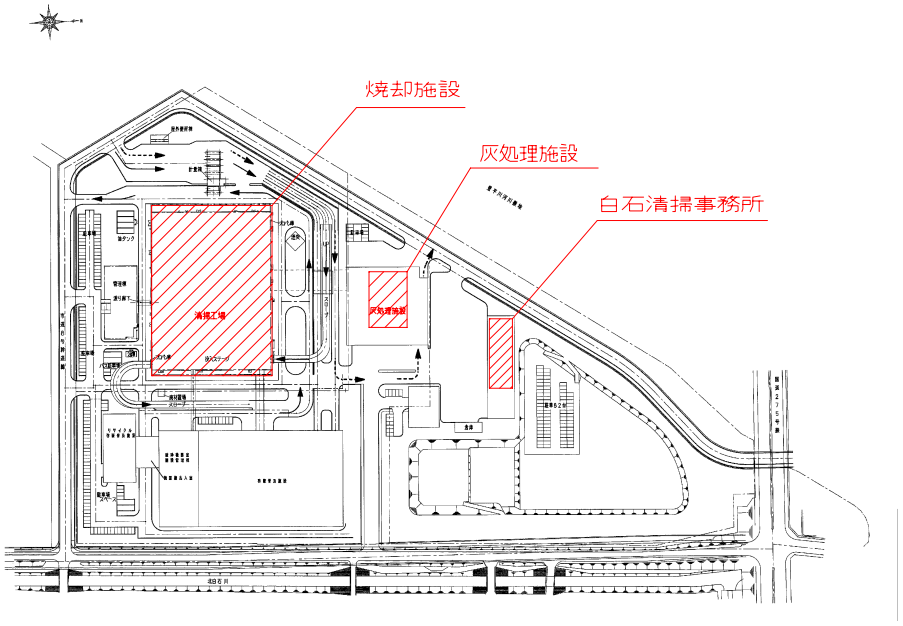

白石清掃工場配置図

環境局環境事業部	件名	白石清掃工場電気設備整備業務	課長	係長	審査	設計	製図	図番
	図面名	工場位置図・配置図						1

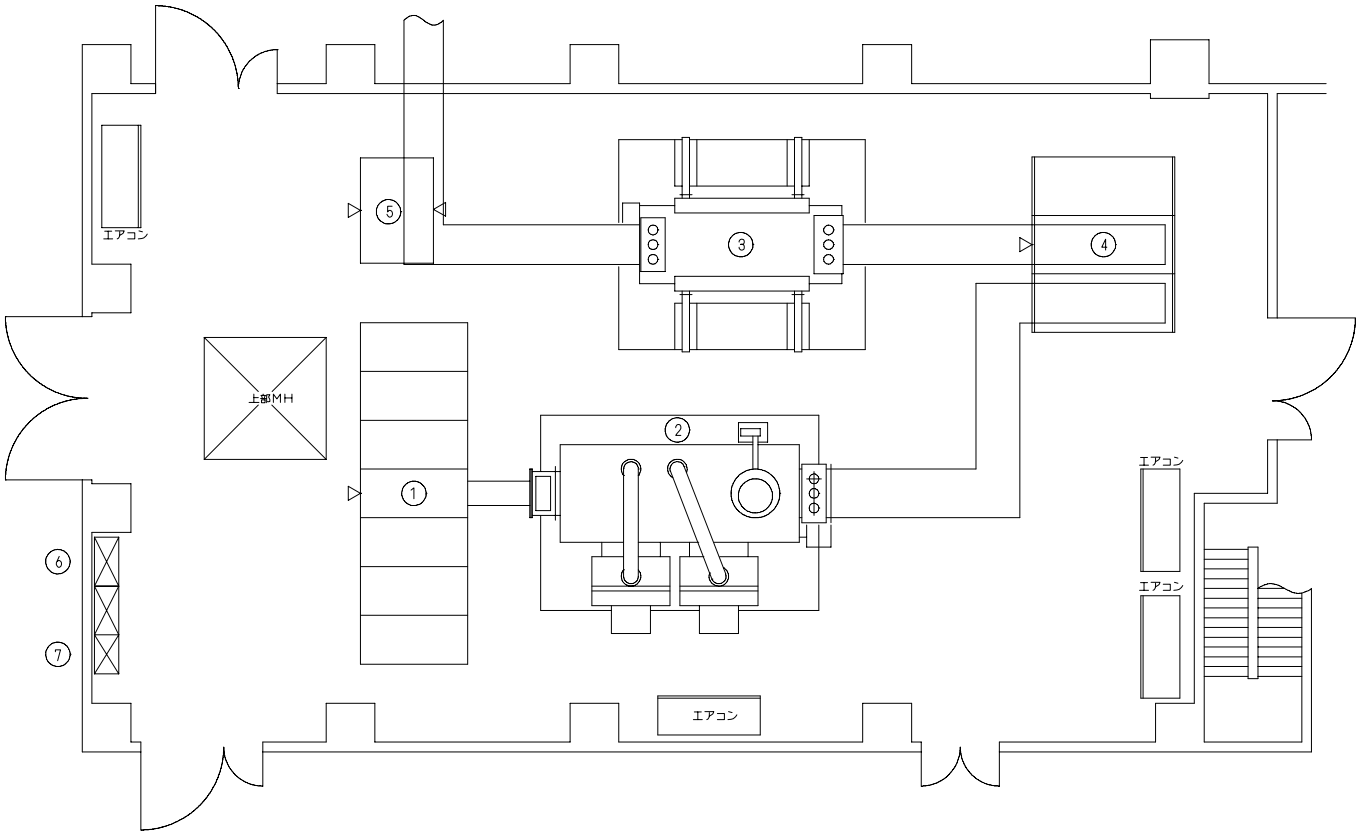

No	名　　称
①	特高受電盤
②	受電用 特高変圧器
③	１１ｋＶ 特高変圧器
④	１１ｋＶ 特高配電盤
⑤	特高監視操作盤
⑥	取引用メータ（受電・送電）
⑦	下水処理テレメータ盤

環境局環境事業部

件　名	課長	係長	審査	設計	製図	図番
白石清掃工場電気設備整備業務						2
図面名 焼却施設　特高受変電室配置図						

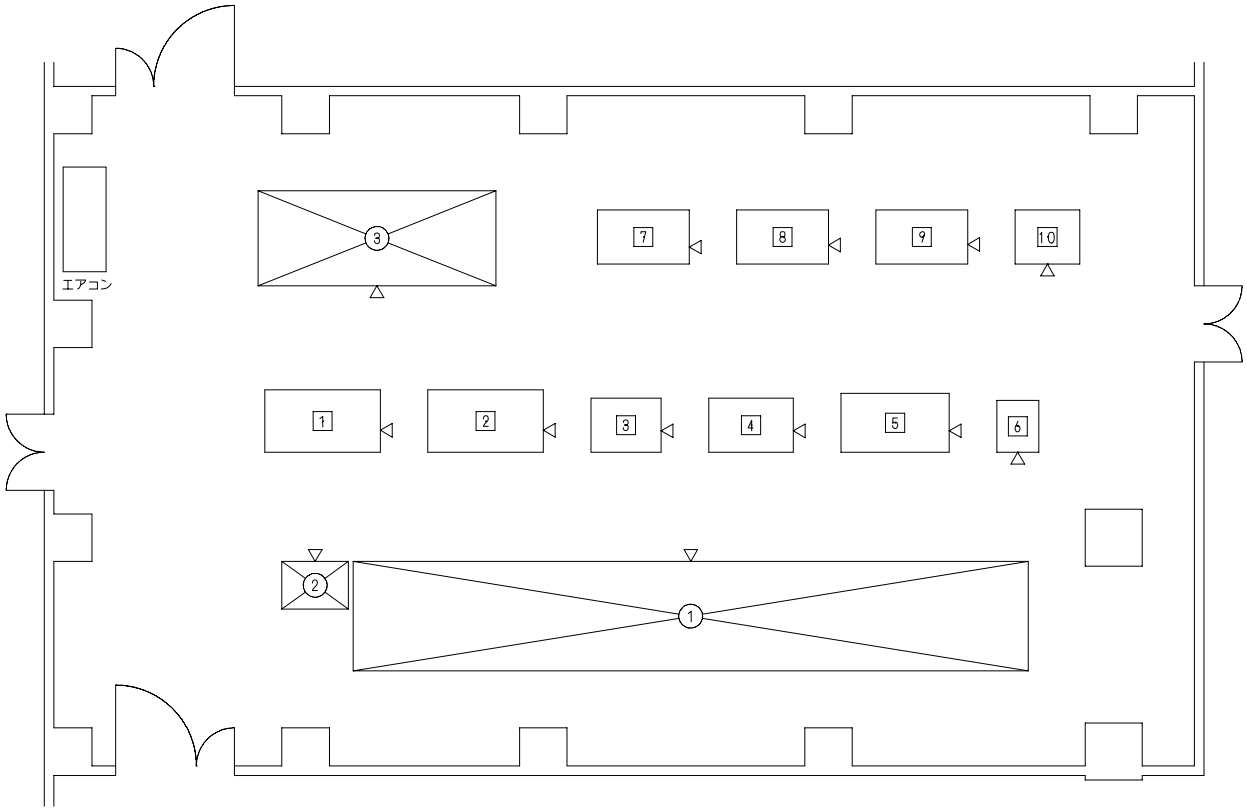

No	名　称
1	No．1　400V動力変圧器
2	No．2　400V動力変圧器
3	一般照明変圧器
4	クレーン動力変圧器
5	保安動力変圧器
6	保安照明変圧器
7	No．1　200V建築付帯動力変圧器
8	No．2　200V建築付帯動力変圧器
9	No．3　200V建築付帯動力変圧器
10	400V建築付帯動力変圧器

No	名　称
1	高圧配電盤（VCB）
2	高圧ディジタル通信盤
3	進相用コンデンサ盤

環境局環境事業部

件　名	課長	係長	審査	設計	製図	図番
白石清掃工場電気設備整備業務						3
図面名　焼却施設　高圧電気室配置図						

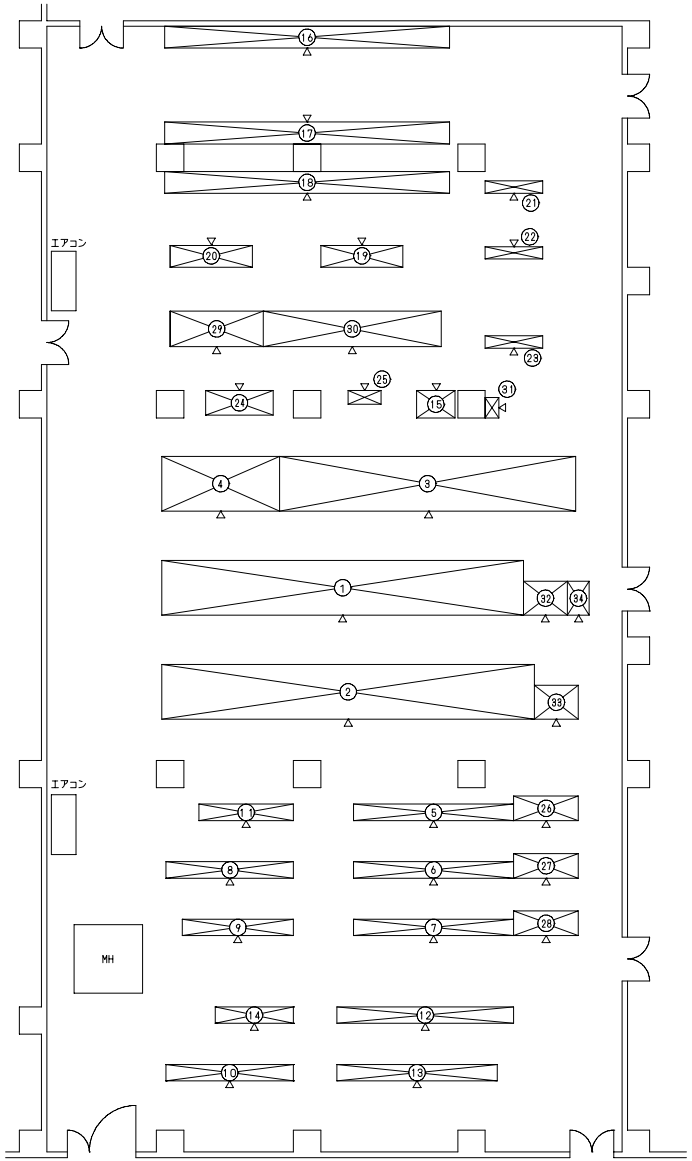

No	名　　称
1	低圧配電盤１（ＡＣＢ．ＭＣＣＢ）
2	低圧配電盤２（ＡＣＢ．ＭＣＣＢ）
3	低圧配電盤３（ＡＣＢ．ＭＣＣＢ）
4	低圧変圧器盤
5	１号炉用常用動力制御盤（Ｃ／Ｃ）
6	２号炉用常用動力制御盤（Ｃ／Ｃ）
7	３号炉用常用動力制御盤（Ｃ／Ｃ）
8	Ｎｏ．１共通常用動力制御盤（Ｃ／Ｃ）
9	Ｎｏ．２共通常用動力制御盤（Ｃ／Ｃ）
10	Ｎｏ．３共通常用動力制御盤（Ｃ／Ｃ）
11	炉用非常用動力制御盤（Ｃ／Ｃ）
12	共通非常用動力制御盤（Ｃ／Ｃ）
13	４００Ｖ建築動力盤（Ｃ／Ｃ）
14	建築非常用動力制御盤（Ｃ／Ｃ）
15	低圧電気室ディジタル通信盤
16	Ｎｏ．１タービン排気復水器ファン制御盤
17	Ｎｏ．２タービン排気復水器ファン制御盤
18	Ｎｏ．３タービン排気復水器ファン制御盤
19	二次燃焼用送風機制御盤
20	押込送風機制御盤
21	１号炉ろ過式集じん器制御盤
22	２号炉ろ過式集じん器制御盤
23	３号炉ろ過式集じん器制御盤
24	ハンマリング装置制御盤
25	スートブロワ制御盤
26	１号炉ボイラ給水ポンプ制御盤
27	２号炉ボイラ給水ポンプ制御盤
28	３号炉ボイラ給水ポンプ制御盤
29	直流電源装置
30	無停電電源装置
31	航空障害灯制御盤
32	ＮＯ．１　４００Ｖ動力高調波フィルタ盤
33	ＮＯ．２　４００Ｖ動力高調波フィルタ盤
34	クレーン動力高調波フィルタ盤

環境局環境事業部

件　名	課長	係長	審査	設計	製図	図番
白石清掃工場電気設備整備業務						4
図面名　焼却施設　低圧電気室配置図						

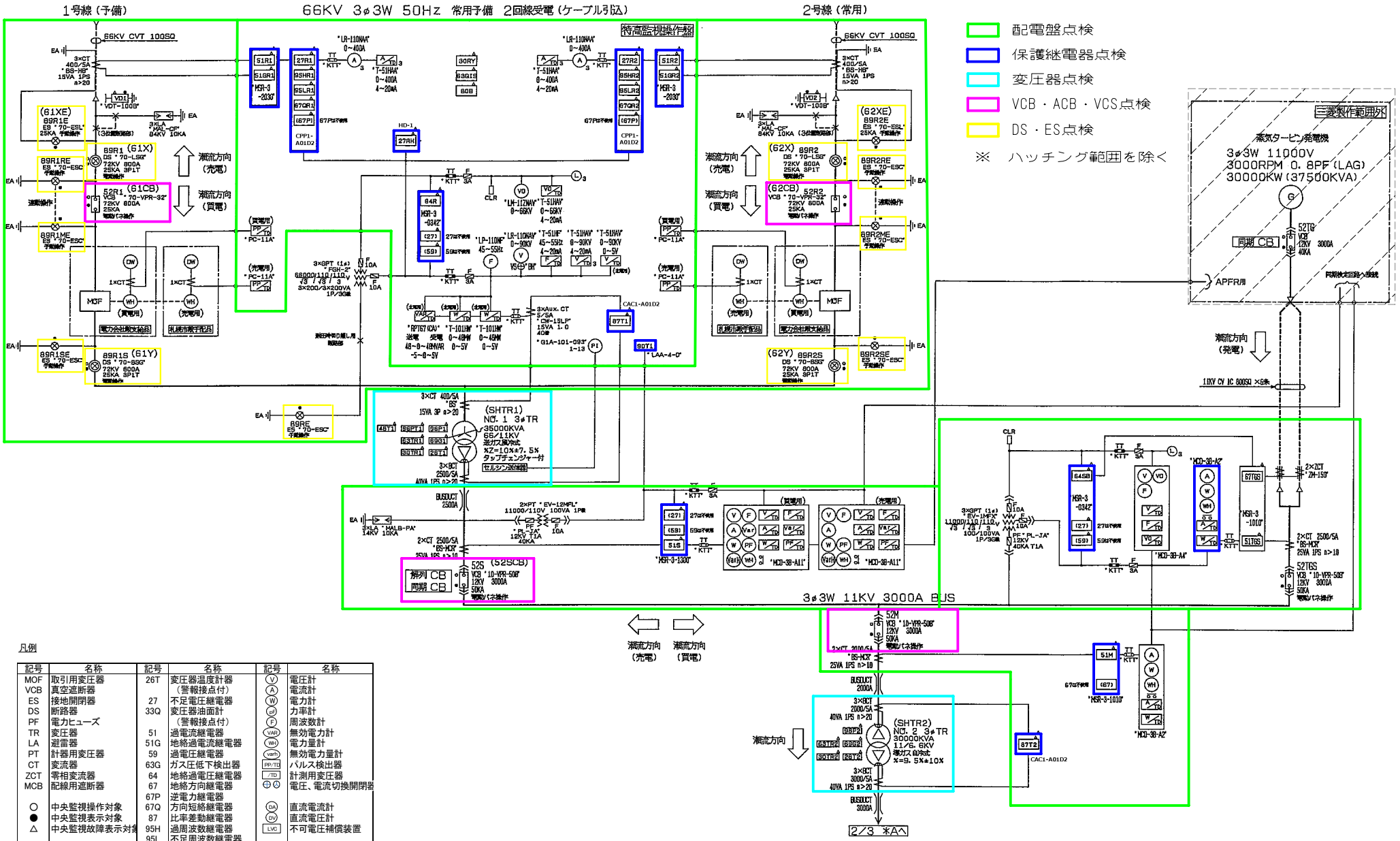

凡例

記号	名称	記号	名称	記号	名称
MOF	取引用変圧器	26T	変圧器温度計器（警報接点付）	Ⓥ	電圧計
VCB	真空遮断器	27	不足電圧継電器	Ⓐ	電流計
ES	接地開閉器	33Q	変圧器油面計（警報接点付）	Ⓦ	電力計
DS	断路器			(cP)	力率計
PF	電力ヒューズ			Ⓕ	周波数計
TR	変圧器	51	過電流継電器	(VAR)	無効電力計
LA	避雷器	51G	地絡過電流継電器	(Wh)	電力量計
PT	計器用変圧器	59	過電圧継電器	(varh)	無効電力量計
CT	変流器	63G	ガス圧低下検出器	PP/TD	パルス検出器
ZCT	零相変流器	64	地絡過電圧継電器	/TD	計測用変圧器
MCB	配線用遮断器	67	地絡方向継電器	⊕ Ⓐ	電圧、電流切換開閉器
		67P	逆電力継電器		
○	中央監視操作対象	67Q	方向短絡継電器	(DA)	直流電流計
●	中央監視表示対象	87	比率差動継電器	(DV)	直流電圧計
△	中央監視故障表示対象	95H	過周波数継電器	LVC	不可電圧補償装置
		95L	不足周波数継電器		
		96P	変圧器衝撃圧力継電器		

環境局環境事業部	件名 白石清掃工場電気設備整備業務	課長	係長	審査	設計	製図	図番
	図面名 焼却施設 高圧配電盤単線接続図(1/3)						5

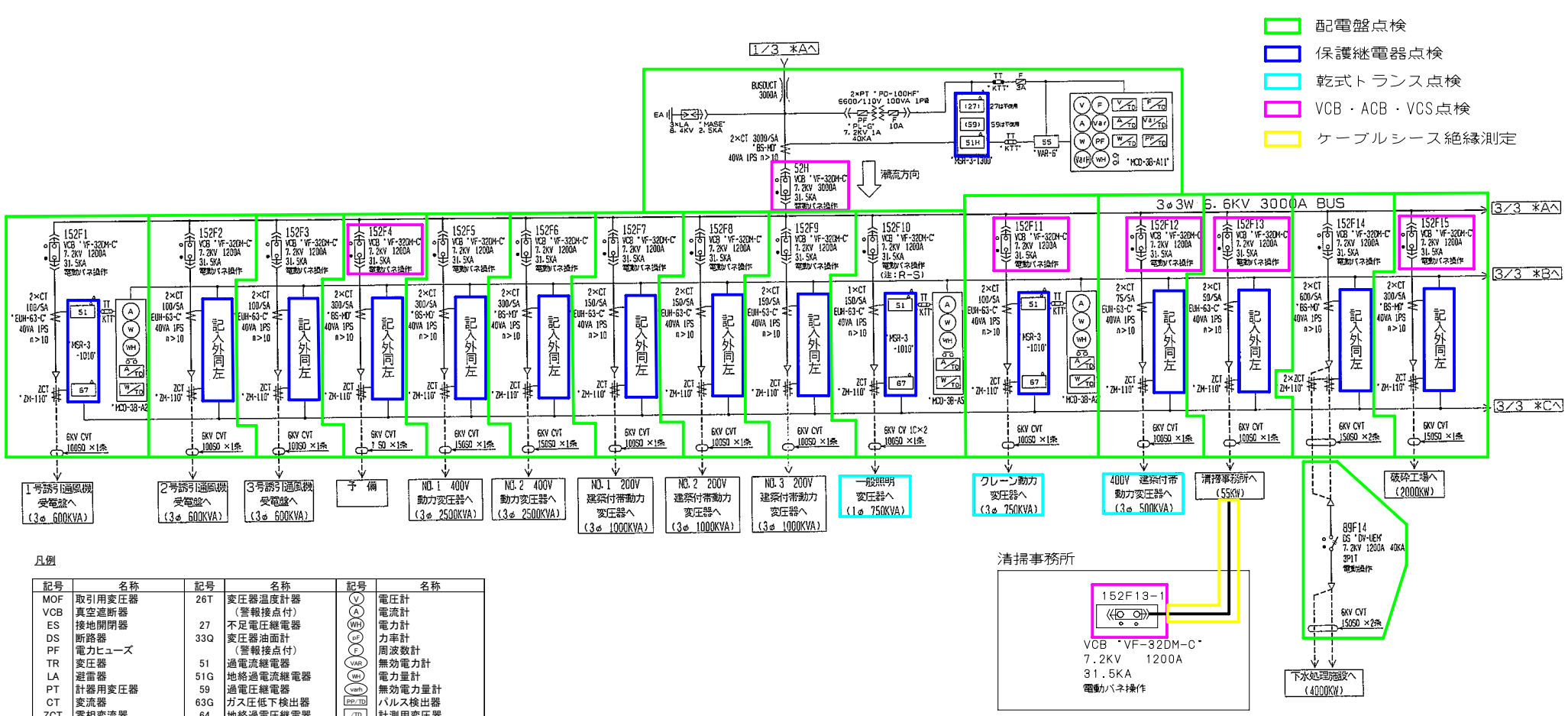

凡例

記号	名称	記号	名称	記号	名称
MOF	取引用変圧器	26T	変圧器温度計器	V	電圧計
VCB	真空遮断器		(警報接点付)	A	電流計
ES	接地開閉器	27	不足電圧継電器	WH	電力計
DS	断路器	33Q	変圧器油面計	pF	力率計
PF	電力ヒューズ		(警報接点付)	F	周波数計
TR	変圧器	51	過電流継電器	VAR	無効電力計
LA	避雷器	51G	地絡過電流継電器	WH	電力量計
PT	計器用変圧器	59	過電圧継電器	varh	無効電力量計
CT	変流器	63G	ガス圧低下検出器	PP/TD	パルス検出器
ZCT	零相変流器	64	地絡過電圧継電器	/TD	計測用変圧器
MCB	配線用遮断器	67	地絡方向継電器	⊕ Ⓐ	電圧、電流切換開閉器
		67P	逆電力継電器		
○	中央監視操作対象	67Q	方向短絡継電器	DA	直流電流計
●	中央監視表示対象	87	比率差動継電器	DV	直流電圧計
△	中央監視故障表示対象	95H	過周波数継電器	LVC	不可電圧補償装置
		95L	不足周波数継電器		
		96P	変圧器衝撃圧力継電器		

環境局環境事業部	件名 白石清掃工場電気設備整備業務	課長	係長	審査	設計	製図	図番
	図面名 焼却施設 高圧配電盤単線接続図(2/3)						6

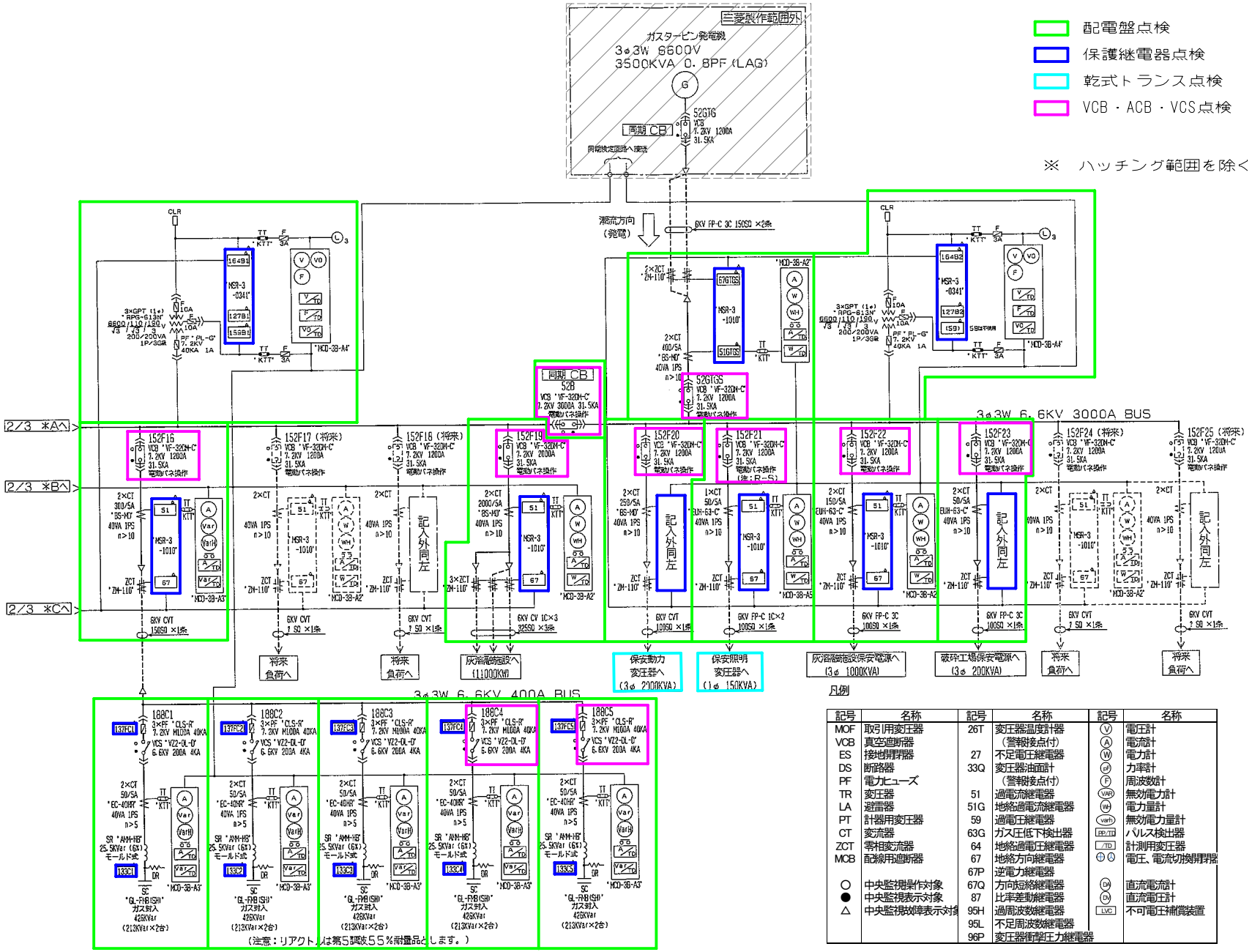

凡例

記号	名称	記号	名称	記号	名称
MOF	取引用変圧器	26T	変圧器温度計器	V	電圧計
VCB	真空遮断器		(警報接点付)	A	電流計
ES	接地開閉器	27	不足電圧継電器	W	電力計
DS	断路器	33Q	変圧器油面計	pf	力率計
PF	電力ヒューズ		(警報接点付)	F	周波数計
TR	変圧器	51	過電流継電器	VAR	無効電力計
LA	避雷器	51G	地絡過電流継電器	Wh	電力量計
PT	計器用変圧器	59	過電圧継電器	varh	無効電力量計
CT	変流器	63G	ガス圧低下検出器	FP/TD	パルス検出器
ZCT	零相変流器	64	地絡過電圧継電器	/TD	計測用変圧器
MCB	配線用遮断器	67	地絡方向継電器	⊕ Ⓐ	電圧、電流切換開閉器
		67P	逆電力継電器		
○	中央監視操作対象	67Q	方向短絡継電器	Dv	直流電流計
●	中央監視表示対象	87	比率差動継電器	Dv	直流電圧計
△	中央監視故障表示対象	95H	過周波数継電器	LVC	不可電圧補償装置
		95L	不足周波数継電器		
		96P	変圧器衝撃圧力継電器		

環境局環境事業部	件名 白石清掃工場電気設備整備業務	課長	係長	審査	設計	製図	図番
	図面名 焼却施設 高圧配電盤単線接続図(3/3)						7

VCB点検

配電盤点検

盤番号	ユニット番号	ユニット記号	盤名称	ケーブル仕様	質量(t)	備考
1	A	GIS1	1号線受電盤	66KV CVT 100SQ	3.0	
2	A	GIS2	1号線MOF盤		2.5	
3	A	GIS3	変圧器一次盤		3.0	
4	A	GIS4	2号線MOF盤		2.5	
5	A	GIS5	2号線受電盤	66KV CVT 100SQ	3.0	

注意：盤番号2と4の質量は、MOF本体の質量(3t)を含んでいません。

品名	形名・定格	備考
VCB	70-VPR-32 72KV 800A 25KA	
DS	70-BSG 3P1T 72KV 800A 25KA 2φ	
DS	70-LSG 3P1T 72KV 800A 25KA 2φ	
ES	70-ESL 3P1T 72KV 25KA 2φ	
ES	70-ESC 3P1T 72KV	
CT	BS 400/5A 15VA 3P n>20	
CT	BS-HB 400/5A 15VA 1PS n>20	
VD	VDT-100S	
LA	MAL-CF 84KV 10kA	
GPT	FGH-2 6600Ω/110/√3 / 110/√3 200/200VA	

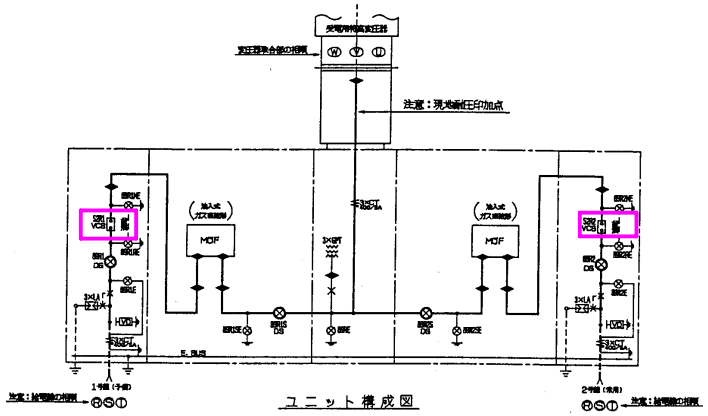

ユニット構成図

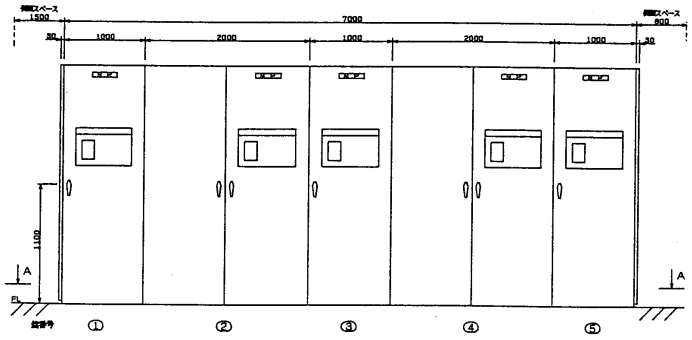

正面図

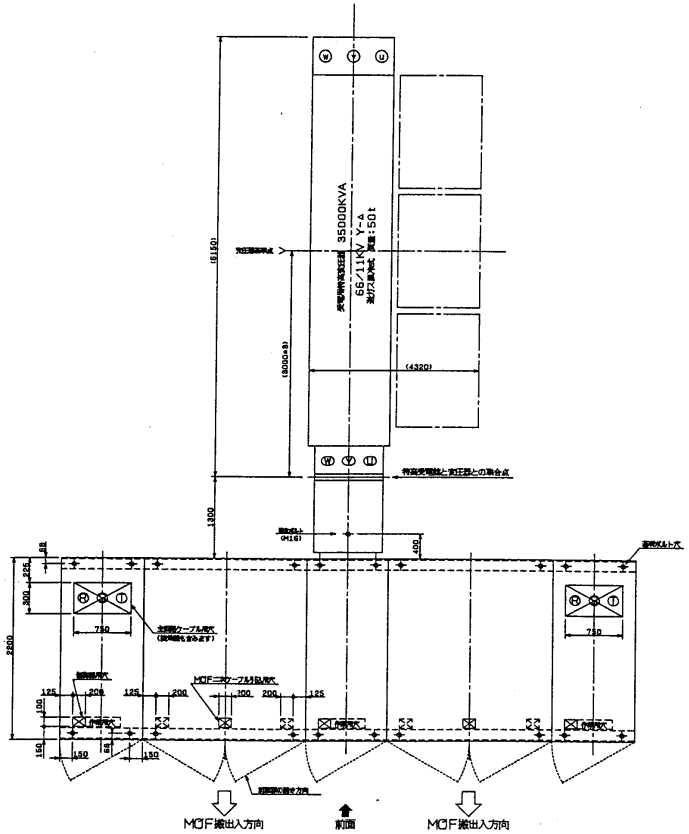

基礎据付図（矢視 A－A）

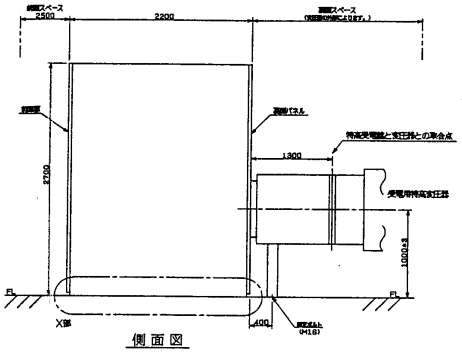

側面図

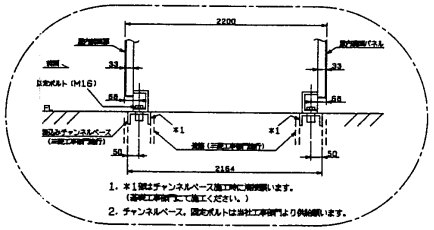

基礎詳細図（X部詳細）

注意

1. ◆はガス区分を表します。
2. 変圧器の外形図は取合いを表すために記載したものですから、参考用として取り扱ください。
3. 盤番号1と5の主回路ケーブル穴に表示している Ⓡ Ⓢ Ⓣは、受電点における相順を表しています。
4. 変圧器に表示している Ⓤ Ⓥ Ⓦ は、取合点におけるの相順を表しています。
5. 盤は1面単位の分割にて発送いたします。（変圧器接続部も分割します。）
6. 前面スペースはMOFの搬出入経路とその作業スペースも考慮ください。
7. 現地耐圧試験の印加点は、変圧器接続部よりおこないます。（ユニット構成図を参照ください。）

(60KV C-GIS)

環境局環境事業部	件名 白石清掃工場電気設備整備業務	課長	係長	審査	設計	製図	図番
	図面名 焼却施設　特高受電盤配列図						8

記号	名　称
	ガスバルブ（常時開）
	ガスバルブ（常時閉）
	ガス密度モニター
	ガス補給口
	ガス区分スペーサ

ガス監視圧力値　単位　MPa（20 ℃）

	C-GIS
定格ガス圧力	0.05
ガス補給指令圧力	0.03

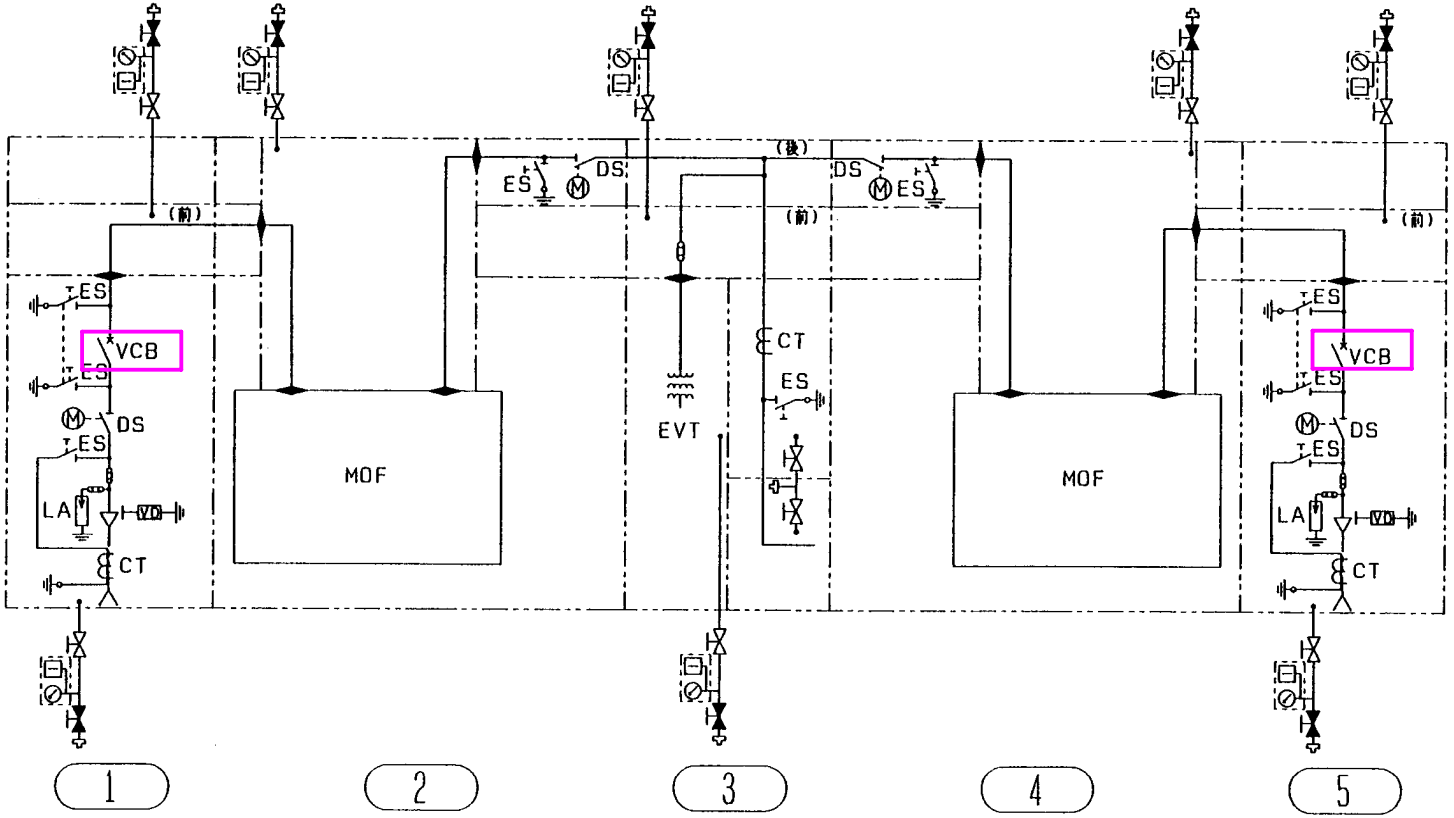

件　名	課長	係長	審査	設計	製図	図番
白石清掃工場電気設備整備業務						9
図面名 焼却施設　特高受電盤ガス系統図						

環境局環境事業部

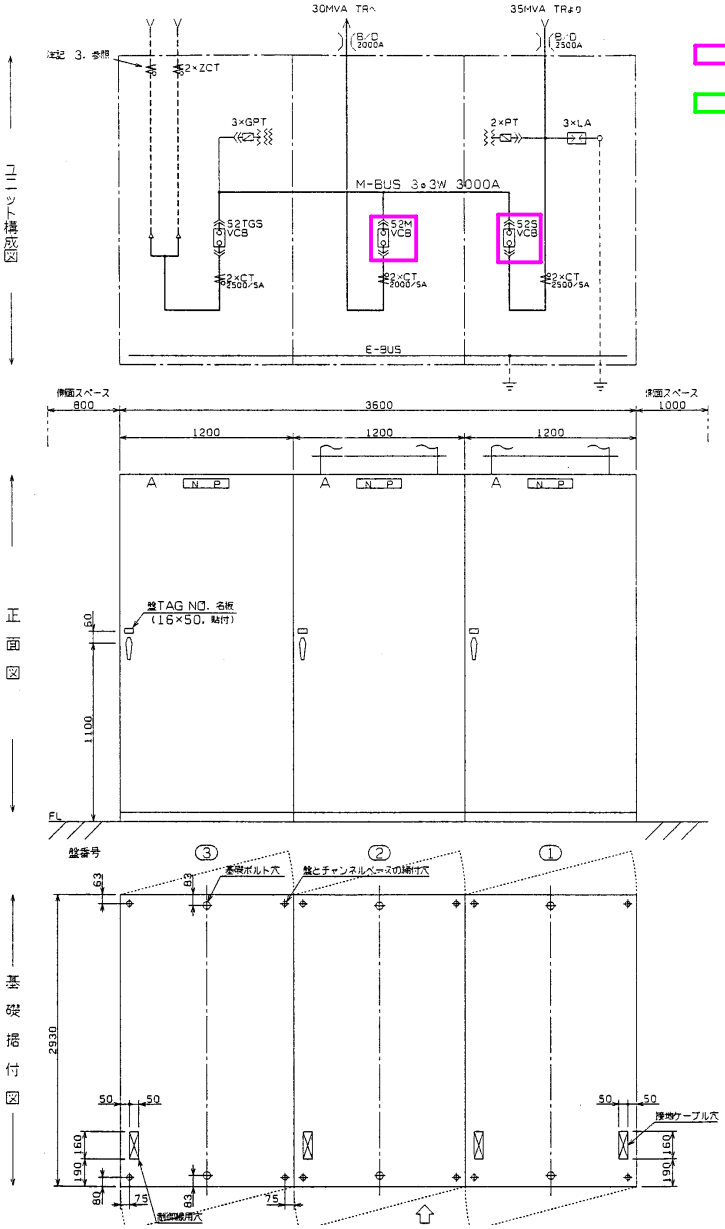

VCB点検

配電盤点検

盤番号	ユニット番号	ユニット記号	盤名称	ケーブル仕様	質量 (t)	製造番号 97816902	備考
1	A	SHV1	受電用特高変圧器二次VCB盤		2.5	0 1	
2	A	SHV2	11kV特高変圧器一次VCB盤		2.5	0 2	
3	A	SHV3	蒸気タービン発電機連絡用VCB盤	11kV CV 1C 800SQ ×6	2.5	0 3	

品名	形名・定格	備考
VCB	・10-VPR-50B 12KV 3000A 50KA	電動バネ操作
CT	・BS-MCR 12KV 25VA 1PS N>10	2500/5A 2000/5A
ZCT	・ZM-150	内径≦150
PT	・EV-12MFL 11000/110V 100VA	1P級
GPT	・EV-1MFL 11000/110/110V 100/100VA √3 √3 √3	1P/3G級
LA	・MAL8-PA 14KV 10KA	

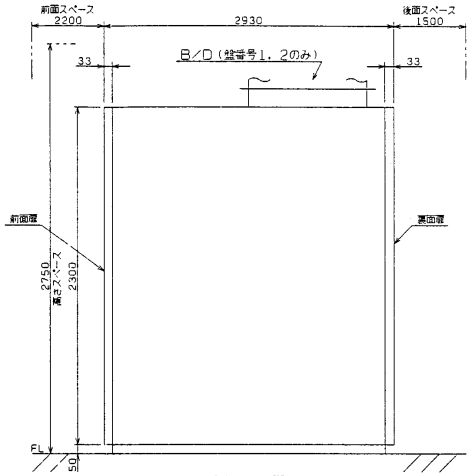

側 面 図

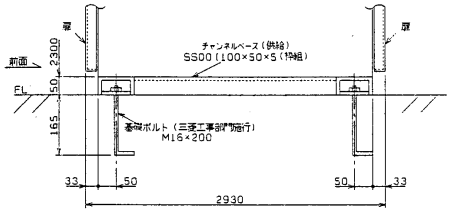

基礎詳細図

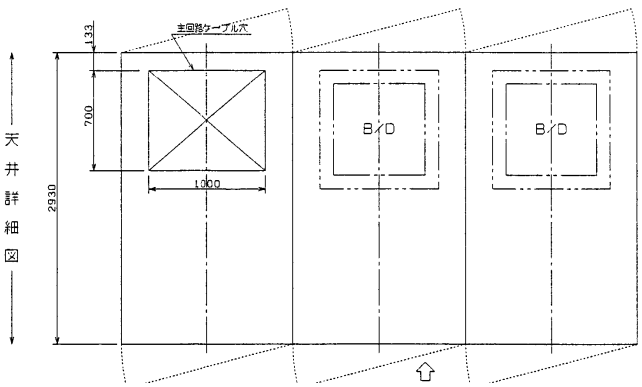

注意

1. 盤は1面単位の分割にて発送します。
（チャンネルベースも分割発送します。）
2. 基礎詳細図中の基礎ボルトは、当社工事部門より供給願います。
3. 盤番号3のケーブルは、盤内で端末処理が可能なよう電線便覧に記載されている寸法（約 900mm以上）を確保できるものとします。
（圧縮端子の首下からブラケットのセンターまでの距離）

環境局環境事業部	件名 白石清掃工場電気設備整備業務	課長	係長	審査	設計	製図	図番
	図面名 焼却施設 11kV特高配電盤配列図						10

盤番号	ユニット番号	ユニット記号	盤名称	ケーブル仕様	質量	製造番号 97E16303	備考
1	A	HV01	11kV 特高変圧器二次盤		1.8	01	
2	A	HV02	1号誘引通風機フィーダVCB盤	6kV CVT 100SQ ×1条	1.8	02	
3	B	HV03	2号誘引通風機フィーダVCB盤	6kV CVT 100SQ ×1条			
4	A	HV04	3号誘引通風機フィーダVCB盤	6kV CVT 100SQ ×1条	1.8	03	
5	B	HV05	予備フィーダVCB盤				
6	A	HV06	No.1 400V 動力変圧器VCB盤	6kV CVT 150SQ ×1条	1.8	04	
7	B	HV07	No.2 400V 動力変圧器VCB盤	6kV CVT 150SQ ×2条			
8	A	HV08	No.1 200V 建築付帯動力変圧器VCB盤	6kV CVT 100SQ ×3条	1.8	05	
9	B	HV09	No.2 200V 建築付帯動力変圧器VCB盤	6kV CVT 100SQ ×4条			
10	A	HV10	No.3 200V 建築付帯動力変圧器VCB盤	6kV CVT 100SQ ×5条			
11	B	HV11	一般照明変圧器VCB盤	6kV CVT 1C×2 100SQ ×6条	1.8	06	

盤番号	ユニット番号	ユニット記号	盤名称	ケーブル仕様	質量	製造番号 97E16303	備考
12	A	HV12	クレーン動力変圧器VCB盤	6kV CVT 100SQ ×1条	1.8	07	
13	B	HV13	400V 建築付帯動力変圧器VCB盤	6kV CVT 100SQ ×1条			
14	A	HV14	清掃事務所フィーダVCB盤	6kV CVT 100SQ ×1条	1.8	08	
15	B	HV15	下水処理フィーダVCB盤	6kV CVT 150SQ ×2条			
16	A	HV16	破砕工場フィーダVCB盤	6kV CVT 150SQ ×1条	1.8	09	
17	B	HV17	高圧進相コンデンサ主幹VCB盤	6kV CVT 150SQ ×1条			
	A	HV18	空箱		1.8	10	
	B	HV19	空箱				
18	A	HV20	高圧母線GPT盤		1.8	11	
19	B	HV21	灰溶融施設フィーダVCB盤	6kV CVT 1C×3 325SQ ×3条			
20	A	HV22	高圧母線連絡用VCB盤		1.8	12	

盤番号	ユニット番号	ユニット記号	盤名称	ケーブル仕様	質量	製造番号 97E16303	備考
21	A	HV23	保安動力変圧器VCB盤	6kV CVT 100SQ ×1条	1.8	13	
22	B	HV24	保安照明変圧器VCB盤	6kV FP-C 1C×2 100SQ ×1条			
23	A	HV25	灰溶融施設保安電源VCB盤	6kV FP-C 3C 100SQ ×1条	1.8	14	
24	B	HV26	破砕工場保安電源VCB盤	6kV FP-C 3C 100SQ ×1条			
	A	HV27	空箱		1.8	15	
	B	HV28	空箱				
25	A	HV29	高圧母線ガスタービン発電機用GPT盤		1.8	16	
26	B	HV30	ガスタービン発電機VCB盤	6kV FP-C 3C 150SQ ×2条			
27	A	HDS	下水処理施設フィーダDS盤	6kV CVT 150SQ ×2条 6kV CVT 150SQ ×2条	1.2	17	

品名	形名・定格	備考
VCB	・VF-32-CM-C 7.2KV 3000A 31.5KA	電動バネ操作
VCB	・VF-32-CM-C 7.2KV 2000A 31.5KA	電動バネ操作
VCB	・VF-32-CM-C 7.2KV 1200A 31.5KA	電動バネ操作
CT	・BS-MD 6.9KV 40VA LPS n>10 3000/5A 2000/5A 600/5A 400/5A 300/5A 150/5A	
CT	・ZUM-63-C 6.9KV 40KA LPS n>10 150/5A 100/5A 75/5A 50/5A	
ZCT	・ZM-110 ・ZM-150	
PT	・PC-100MF 5600/110V 100VA	
GPT	・RPG-613N 6600/110/100V 200/200VA √3 √3 √3	
LA	・MASE 8.4KV 2.5KA	
DS	・DV-UEM 3PLT 7.2KV 1200A 40KA	電動操作
ZCT	・SM-41	

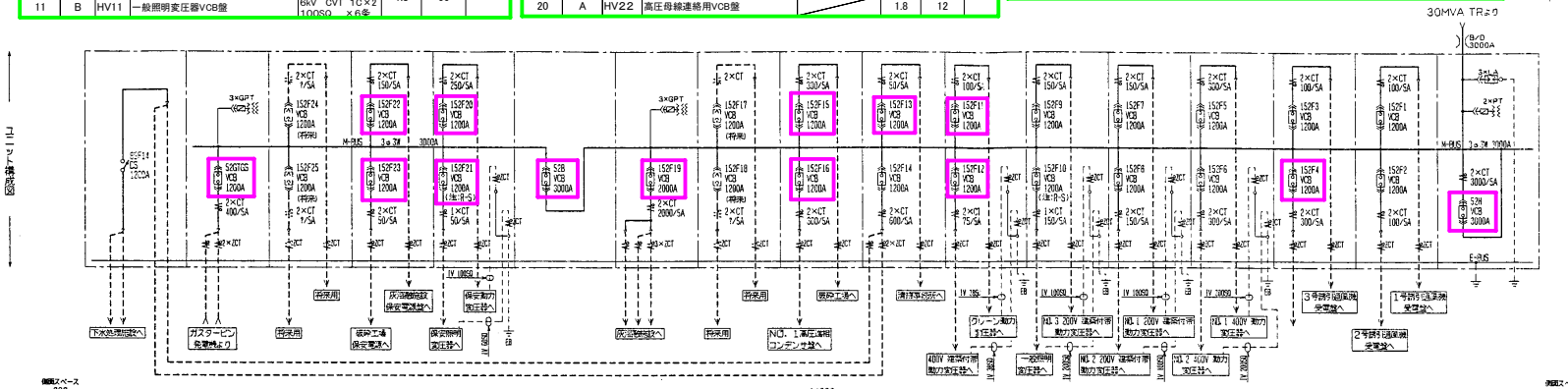

注意

1. 盤は1面単位の分割にて発送します。（チャンネルベースも分割発送します。）
2. 基礎詳細図中の基礎ボルトは、基礎工事部門より供給頂います。（施工は三菱）
3. 盤番号10の上／下段と15の上／下段は、将来用予備スペースのため、VCBー次側の導体とVCB用の固定枠を取付ておくものとします。
4. 盤番号17に非常用母線の延長はありませんから、この母線接続が必要な左側面への列盤増設はできません。

配電盤点検

VCB点検

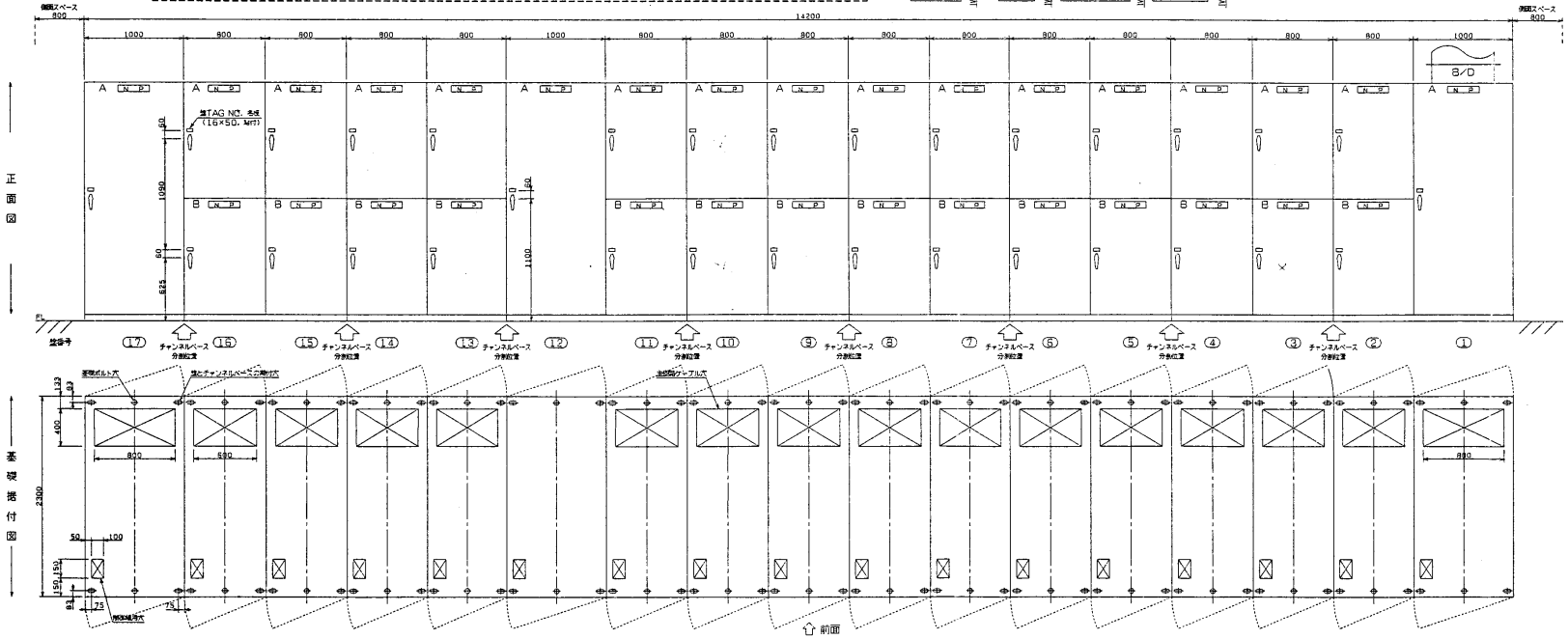

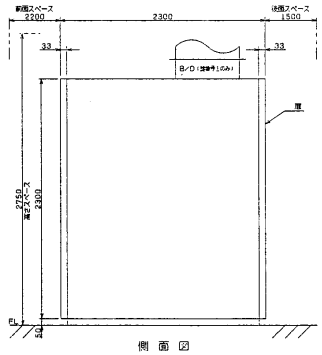

側面図

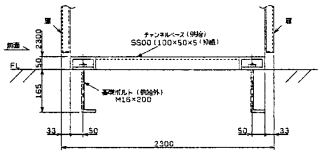

基礎詳細図

環境局環境事業部	件名 白石清掃工場電気設備整備業務	課長	係長	審査	設計	製図	図番
	図面名 焼却施設 高圧配電盤配列図						11

盤番号	ユニット番号	ユニット記号	盤名称	ケーブル仕様	質量	製造番号	備考
1	A	SC1	NO.1 進相用コンデンサ盤	6KV CVT 150SQ ×1条	1.7	01	
2	A	SC2	NO.2 進相用コンデンサ盤		1.7	02	
3	A	SC3	NO.3 進相用コンデンサ盤		1.7	03	
4	A	SC4	NO.4 進相用コンデンサ盤		1.7	04	
5	A	SC5	NO.5 進相用コンデンサ盤		1.7	05	

配電盤点検

VCS点検

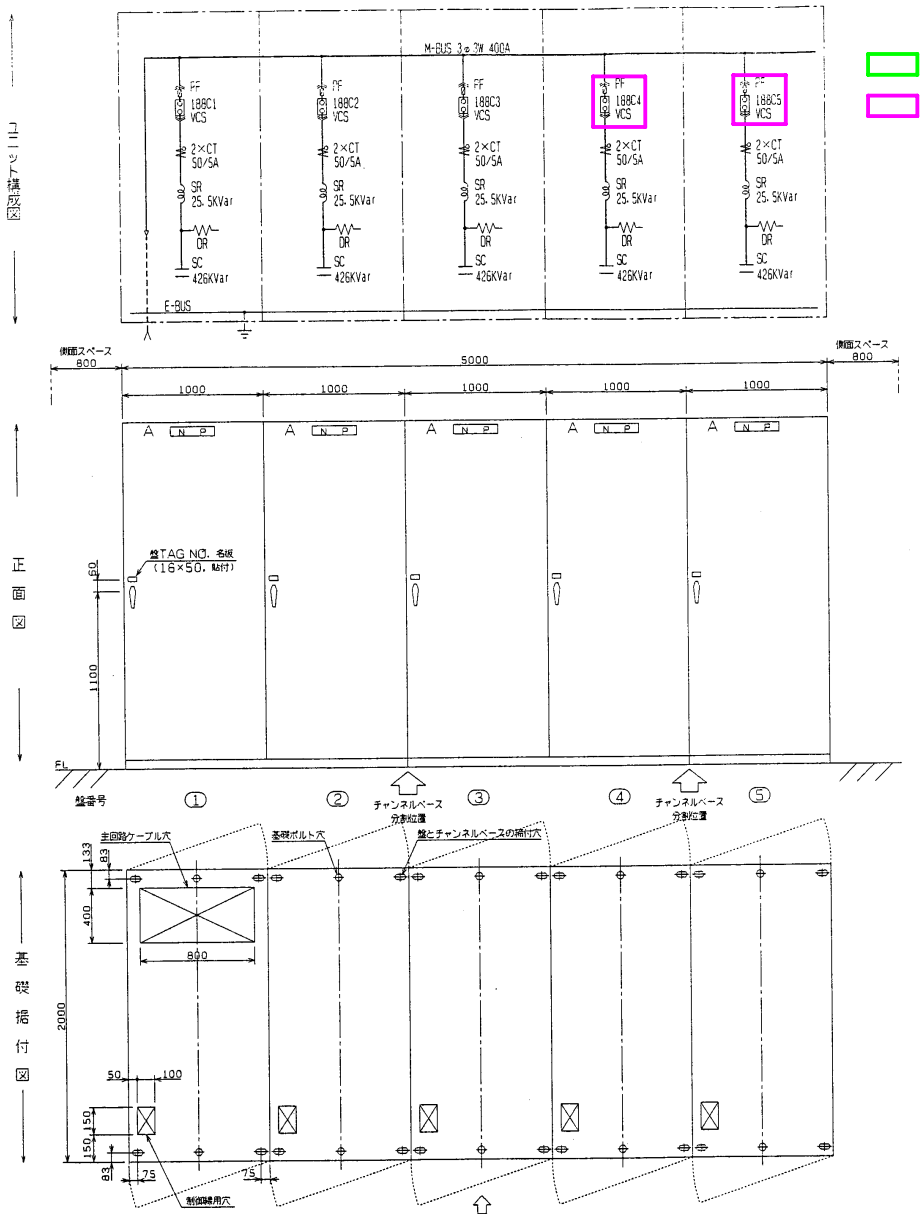

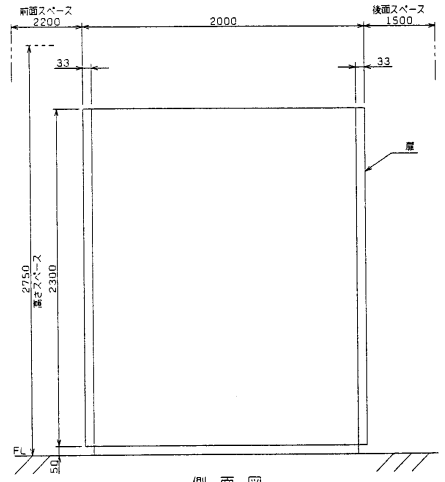

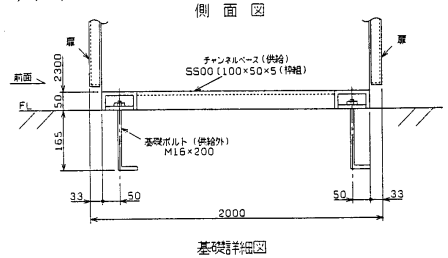

基礎詳細図

環境局環境事業部	件名 白石清掃工場電気設備整備業務	課長	係長	審査	設計	製図	図番
	図面名 焼却施設　進相用コンデンサ盤配列図						12

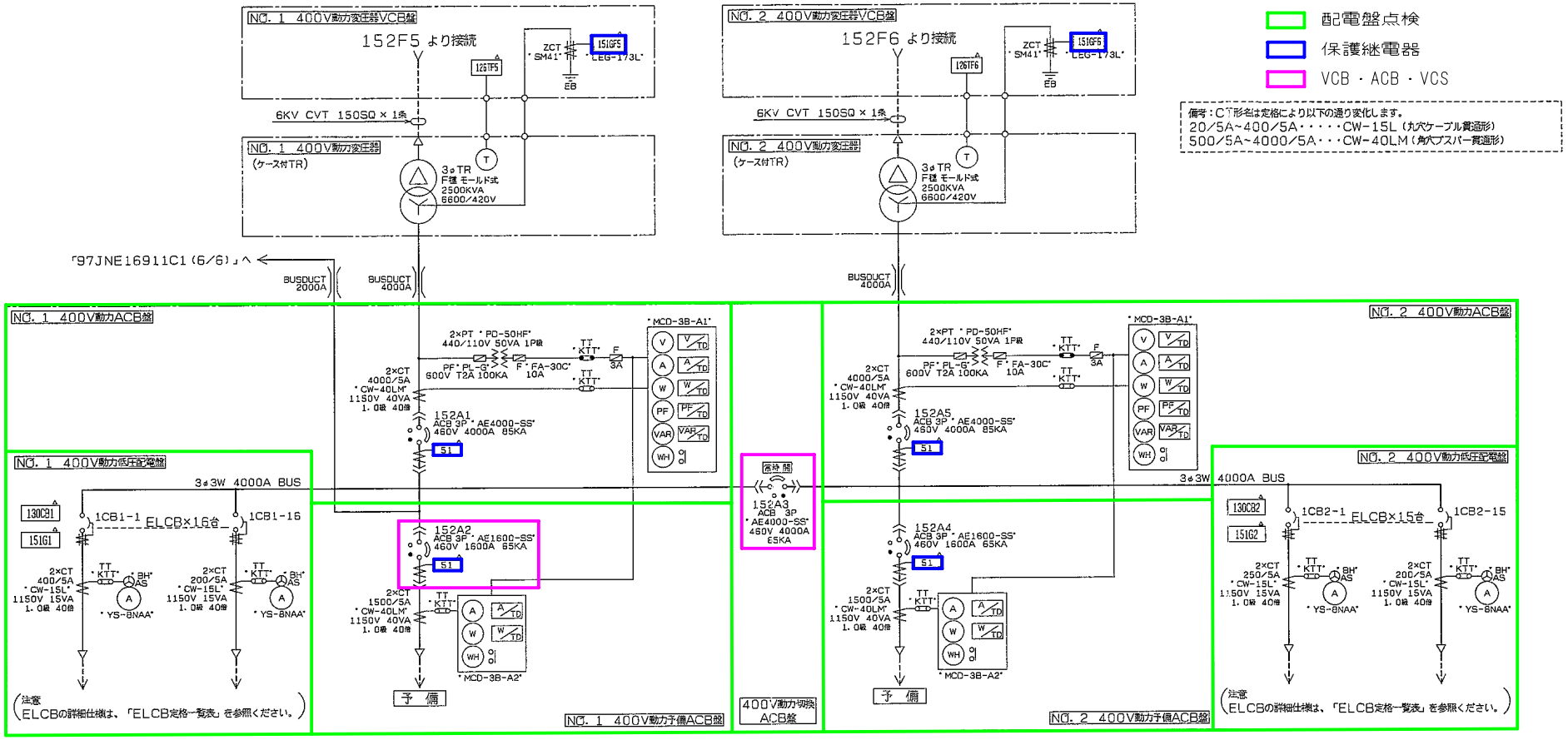

ELCB番号	TAG.NO	負荷名称	ELCB形名	極数	トリップ値	CT比	ケーブル仕様	備考	
1CB1-1	CC01	1号炉用常用動力制御盤	NV400-SP	3P	350AT	400/5A	CVT 150SQ×2条	224KW	
1CB1-2	FDF1	1号炉押込送風機制御盤	NV400-SP	3P	400AT	400/5A	CVT 250SQ×1条	132KW	
1CB1-3	CDF1	1号炉二次燃焼用送風機制御盤	NV225-HP	3P	225AT	250/5A	CVT 150SQ×1条	75KW	
1CB1-4	BF1	1号炉ろ過式集じん器制御盤	NV400-SP	3P	400AT	400/5A	CVT 150SQ×2条	210KW	
1CB1-5	TEF1-1	NO.1タービン排気復水器ファン制御盤-1	NV800-SEP	3P	800AT	600/5A	CVT 250SQ×2条	330KW	
1CB1-6	TEF1-2	NO.1タービン排気復水器ファン制御盤-2	NV800-SEP	3P	800AT	600/5A	CVT 250SQ×2条	330KW	
1CB1-7	CC05	NO.1共通常用動力制御盤	NV400-SP	3P	300AT	300/5A	CVT 200SQ×1条	160KW	
1CB1-8	CC06	NO.2共通常用動力制御盤	NV400-SP	3P	250AT	250/5A	CVT 200SQ×2条	205KW	下引出し
1CB1-9	CC02	2号炉用常用動力制御盤	NV400-SP	3P	350AT	400/5A	CVT 150SQ×2条	224KW	
1CB1-10	FDF2	2号炉押込送風機制御盤	NV400-SP	3P	400AT	400/5A	CVT 250SQ×1条	132KW	
1CB1-11	TEF2-1	NO.2タービン排気復水器ファン制御盤-1	NV800-SEP	3P	800AT	800/5A	CVT 250SQ×2条	330KW	
1CB1-12	CC10-1,2	汚水処理動力制御盤	NV400-SP	3P	300AT	300/AT	CVT 250SQ×1条	173.4KW	
1CB1-13	LKF1	NO.1 400V動力高周波フィルタ盤	NV1000-SB	3P	1000AT	1000/5A	CVT 325SQ×2条	859A	
1CB1-14		予備①	NV400-SP	3P	400AT	400/5A	CVT 150SQ×2条		
1CB1-15		予備②	NV600-SP	3P	600AT	600/5A	CVT 250SQ×2条		
1CB1-16		予備③	NV225-HP	3P	200AT	200/5A	CVT 150SQ×1条		

ELCB番号	TAG.NO	負荷名称	ELCB形名	極数	トリップ値	CT比	ケーブル仕様	備考	
1CB2-1	YGPA,B	有害ガス除去設備動力制御盤	NV400-SP	3P	250AT	250/5A	CVT 200SQ×1条	140KW	
1CB2-2	BF2	2号炉ろ過式集じん器制御盤	NV400-SP	3P	400AT	400/5A	CVT 150SQ×2条	210KW	
1CB2-3	CDF2	2号炉二次燃焼用送風機制御盤	NV225-HP	3P	225AT	250/5A	CVT 150SQ×1条	75KW	
1CB2-4	TEF2-2	NO.2タービン排気復水器ファン制御盤-2	NV800-SEP	3P	800AT	800/5A	CVT 250SQ×2条	330KW	
1CB2-5	CC07	NO.3共通常用動力制御盤	NV600-SP	3P	500AT	500/5A	CVT 250SQ×2条	321KW	
1CB2-6	CC03	3号炉用常用動力制御盤	NV400-SP	3P	400AT	400/5A	CVT 150SQ×2条	224KW	
1CB2-7	FDF3	3号炉押込送風機制御盤	NV400-SP	3P	400AT	400/5A	CVT 250SQ×1条	132KW	
1CB2-8	CDF3	3号炉二次燃焼用送風機制御盤	NV225-SP	3P	225AT	225/5A	CVT 150SQ×1条	75KW	下引出し
1CB2-9	BF3	3号炉ろ過式集じん器制御盤	NV400-SP	3P	400AT	400/5A	CVT 150SQ×2条	210KW	
1CB2-10	TEF3-1	NO.3タービン排気復水器ファン制御盤-1	NV800-SEP	3P	800AT	800/5A	CVT 250SQ×2条	330KW	
1CB2-11	TEF3-2	NO.3タービン排気復水器ファン制御盤-2	NV800-SEP	3P	800AT	800/5A	CVT 250SQ×2条	330KW	
1CB2-12	LKF2	NO.2 400V動力高周波フィルタ盤	NV1000-SB	3P	1000AT	1000/AT	CVT 325SQ×2条	859KW	
1CB2-13		予備①	NV400-SP	3P	400AT	400/5A	CVT 150SQ×2条		
1CB2-14		予備②	NV600-SP	3P	500AT	500/5A	CVT 250SQ×2条		
1CB2-15		予備③	NV225-HP	3P	175AT	200/5A	CVT 200SQ×2条		

注意:ELCBは、すべてAI、EAL付とします。

環境局環境事業部	件名 白石清掃工場電気設備整備業務	課長	係長	審査	設計	製図	図番
	図面名 焼却施設　低圧配電盤単線接続図(1/6)						13

配電盤点検

保護継電器

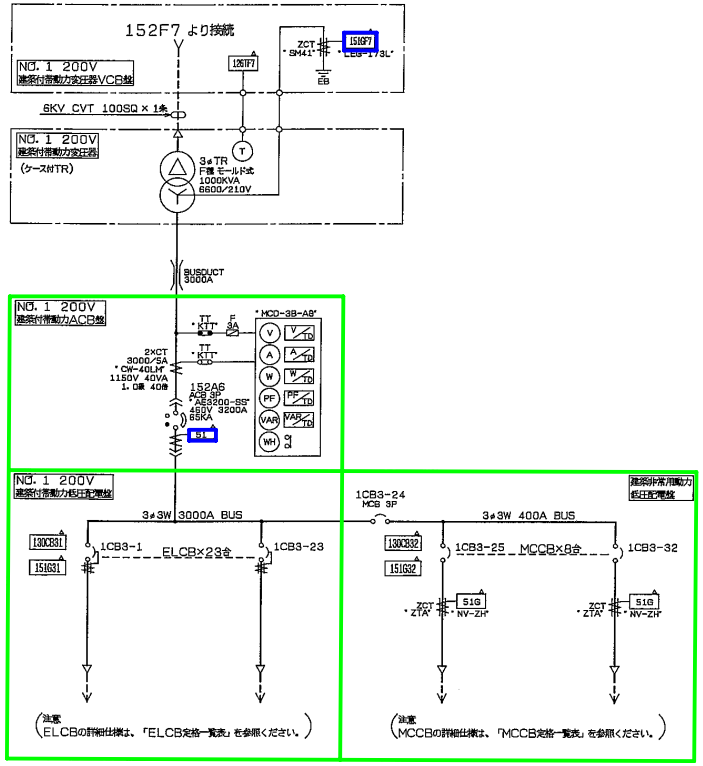

NO.1 200V 建築付帯動力低圧配電盤 ELCB定格一覧表(3φ3W 210V)

ELCB番号	TAG.NO	負荷名称	ELCB形名	極数	トリップ値	CT比	ケーブル仕様	備考	
1CB3-1	AC201	P-B-1	NV225-HP	3P	200AT		CVT 150SQ×1条	37.98KW	
1CB3-2	AC202	P-B-1	NV225-HP	3P	125AT		CVT 60SQ×1条	21.60KW	
1CB3-3	AC203	P-B-2	NV225-HP	3P	125AT		CVT 60SQ×1条	18.90KW	
1CB3-4	AC204	P-1-1	NV100-HP	3P	100AT		CVT 100SQ×1条	16.25KW	
1CB3-5	AC205	P-1-2	NV225-HP	3P	225AT		CVT 150SQ×1条	40.25KW	
1CB3-6	AC206	P-1-3	NV400-SP	3P	250AT		CVT 150SQ×1条	54.76KW	
1CB3-7	AC207	P-1-4	NV225-HP	3P	175AT		CVT 100SQ×1条	29.95KW	
1CB3-8	AC208	試験室コンセント盤	NV225-HP	3P	200AT		CVT 100SQ×1条	29.30KW	
1CB3-9	AC209	P-2-1	NV400-SP	3P	350AT		CVT 200SQ×1条	77.14KW	
1CB3-10	AC210	P-2-2	NV400-SP	3P	350AT		CVT 200SQ×1条	73.27KW	
1CB3-11	AC211	P-3-1	NV400-SP	3P	250AT		CVT 100SQ×1条	50.10KW	
1CB3-12	AC212	P-3-1	NV225-HP	3P	200AT		CVT 100SQ×1条	32.10KW	上引出し
1CB3-13	AC213	P-3-1,P-3-2	NV400-SP	3P	250AT		CVT 150SQ×1条	58.23KW	計測回路なし
1CB3-14	AC214	P-4-1,P-R1-1,P-R1-2	NV225-HP	3P	200AT		CVT 100SQ×1条	44.04KW	(CT,TT,Aなし)
1CB3-15	AC215	P-6-1	NV225-HP	3P	225AT		CVT 150SQ×1条	42.10KW	
1CB3-16	AC216	P-6-1	NV225-HP	3P	225AT		CVT 150SQ×1条	41.47KW	
1CB3-17	AC219	管理棟1P-1	NV225-HP	3P	200AT		CVT 150SQ×1条	28.0KW	
1CB3-18	AC220	管理棟1P-1	NV225-HP	3P	200AT		CVT 100SQ×1条	23.0KW	
1CB3-19	AC221	管理棟2P-1	NV225-HP	3P	150AT		CVT 60SQ×1条	16.0KW	
1CB3-20		予備①	NV225-HP	3P	150AT		CVT 150SQ×1条		
1CB3-21		予備②	NV225-HP	3P	125AT		CVT 100SQ×1条		
1CB3-22		予備③	NV100-HP	3P	100AT		CVT 100SQ×1条		
1CB3-23		予備④	NV100-HP	3P	75AT		CVT 60SQ×1条		

建築非常用動力低圧配電盤 MCCB定格一覧表(3φ3W 210V) ・・・注意:本盤のみ「消防法適用負荷」とします。

MCCB番号	TAG.NO	負荷名称	MCCB形名	極数	トリップ値	CT比	ケーブル仕様	備考
1CB3-24		建築非常用動力配電盤 母線連絡	NF400-SP	3P	400AT			AL付

MCCB番号	TAG.NO	負荷名称	MCCB形名	極数	トリップ値	CT比	ケーブル仕様	備考	
1CB3-25	AC301	屋内消火栓	NF100-HP	3P	100AT		FPC 3C 38SQ×1条	11.0KW	
1CB3-26	AC302	屋外消火栓	NF100-HP	3P	100AT		FPC 3C 60SQ×1条	15.0KW	
1CB3-27	AC303	消防用、防火用 (消防用ポンプ)	NF225-HP	3P	125AT		FPC 3C 60SQ×1条	22.0KW	上引出し
1CB3-28	AC304	ドレンチャー	NF100-HP	3P	75AT		FPC 3C 22SQ×1条	5.5KW	計測回路なし
1CB3-29	AC305	ドレンチャー	NF100-HP	3P	75AT		FPC 3C 22SQ×1条	5.5KW	(CT,TT,Aなし)
1CB3-30	AC306	スプリンクラー	NF100-HP	3P	100AT		FPC 3C 60SQ×1条	15.0KW	
1CB3-31	CC11	建築非常用動力制御盤	NF225-HP	3P	125AT		FPC 3C 100SQ×1条	34.36KW	下引出し
1CB3-32		予備①	NF100-HP	3P	100AT		FPC 3C 100SQ×1条		

注意:ELCBは、すべてAL.EAL付とします。
MCCBは、すべてAL付とします。

環境局環境事業部	件名 白石清掃工場電気設備整備業務	課長	係長	審査	設計	製図	図番
	図面名 焼却施設 低圧配電盤単線接続図(2/6)						14

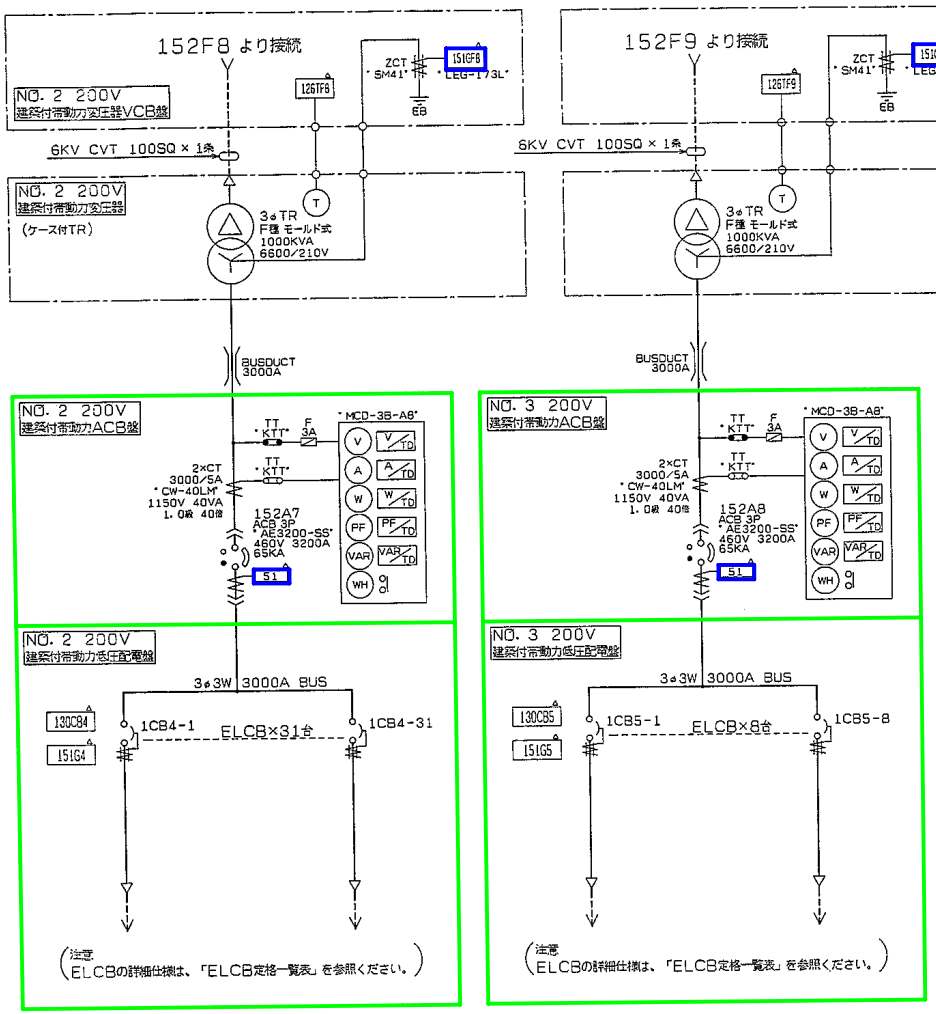

配電盤点検

保護継電器

NO.2 200V 建築付帯動力低圧配電盤 ELCB定格一覧表(3φ3W 210V)

ELCB番号	TAG.NO	負荷名称	ELCB形名	極数	トリップ値	CT比	ケーブル仕様	備考	
1CB4-1	AC223	計量棟動力	NV100-HP	3P	100AT		CVT 38SQ×1条	14.34KW	
1CB4-2	AC224	計量棟ヒーティング、便所棟ヒーティング	NV100-HP	3P	50AT		CVT 60SQ×1条	12.15KW	
1CB4-3	AC225	工作室コンセント盤	NV225-HP	3P	175AT		CVT 100SQ×1条	38.80KW	上引出し
1CB4-4	AC233	溶接機(P-1-6)	NV225-HP	3P	150AT		CVT 100SQ×1条		計測回路なし
1CB4-5	AC234	溶接機(P-1-6)	NV225-HP	3P	150AT		CVT 100SQ×1条		(CT,TT,Aなし)
1CB4-6	AC227	溶接機(開閉器盤)	NV100-HP	3P	100AT		CVT 38SQ×1条		
1CB4-7	YKP1-4	溶接機開閉器	NV225-HP	3P	150AT		CVT 100SQ×1条		
1CB4-8	YKP1-2	溶接機開閉器	NV225-HP	3P	150AT		CVT 100SQ×1条		
1CB4-9	YKP1-5	溶接機開閉器	NV225-HP	3P	150AT		CVT 100SQ×1条		
1CB4-10	YKP3-3	溶接機開閉器	NV225-HP	3P	150AT		CVT 100SQ×1条		
1CB4-11	YKP3-2	溶接機開閉器	NV225-HP	3P	150AT		CVT 100SQ×1条		
1CB4-12	YKP2-3	溶接機開閉器	NV225-HP	3P	150AT		CVT 100SQ×1条		
1CB4-13	YKP3-6	溶接機開閉器	NV225-HP	3P	150AT		CVT 100SQ×1条		
1CB4-14	YKP3-7	溶接機開閉器	NV225-HP	3P	150AT		CVT 100SQ×1条		
1CB4-15	YKP3-4	溶接機開閉器	NV225-HP	3P	150AT		CVT 100SQ×1条		
1CB4-16	YKP2-4	溶接機開閉器	NV225-HP	3P	150AT		CVT 100SQ×1条		
1CB4-17	YKP5-1	溶接機開閉器	NV225-HP	3P	150AT		CVT 100SQ×1条		
1CB4-18	YKP5-2	溶接機開閉器	NV225-HP	3P	150AT		CVT 100SQ×1条		下引出し
1CB4-19	YKP3-8	溶接機開閉器	NV225-HP	3P	150AT		CVT 100SQ×1条		計測回路なし
1CB4-20	TEFS1	NO.1タービン排気復水器室シャッタ盤	NV100-HP	3P	75AT		CVT 38SQ×1条	15.8KW	(CT,TT,Aなし)
1CB4-21	TEFS2	NO.2タービン排気復水器室シャッタ盤	NV100-HP	3P	75AT		CVT 38SQ×1条	19.15KW	
1CB4-22	TEFS3	NO.3タービン排気復水器室シャッタ盤	NV100-HP	3P	75AT		CVT 38SQ×1条	19.1KW	
1CB4-23	KLCP41	建築動力制御盤-7	NV600-SP	3P	500AT		CVT 200SQ×2条	125.7KW	
1CB4-24	KLCP61	建築動力制御盤-8	NV400-SP	3P	400AT		CVT 200SQ×2条	48.84KW	
1CB4-25	LP-PAC3-2	低圧電気室空調機開閉器盤	NV400-SP	3P	350AT		CVT 150SQ×2条	127.8KW	
1CB4-26	LP-PAC2-2	特高受変電室空調機開閉器盤	NV600-SP	3P	500AT		CVT 200SQ×2条	63.9KW	
1CB4-27	LP-PAC3-1	受変電室空調機開閉器盤	NV225-HP	3P	200AT		CVT 150SQ×2条	44.43KW	
1CB4-28	LP-PAC2-1	誘引通風機起動盤室空調機開閉器盤	NV400-SP	3P	300AT		CVT 250SQ×2条	88.86KW	
1CB4-29		予備①	NV225-HP	3P	225AT		CVT 200SQ×2条		
1CB4-30		予備②	NV225-HP	3P	150AT		CVT 100SQ×2条		
1CB4-31		予備③	NV225-HP	3P	150AT		CVT 100SQ×2条		

NO.3 200V建築付帯動力低圧配電盤 ELCB定格一覧表(3φ3W 210V)

ELCB番号	TAG.NO	負荷名称	ELCB形名	極数	トリップ値	CT比	ケーブル仕様	備考	
1CB5-1	KLCP11	建築動力制御盤-1	NV400-SP	3P	400AT		CVT 250SQ×1条	85.53KW	
1CB5-2	KLCP22	建築動力制御盤-2	NV800-SEP	3P	700AT		CVT 250SQ×2条	140.93KW	
1CB5-3	KLCP21	建築動力制御盤-3	NV1000-SB	3P	1000AT		CVT 250SQ×2条	259.26KW	上引出し
1CB5-4	KLCP31	建築動力制御盤-4	NV225-HP	3P	150AT		CVT 100SQ×1条	27.58KW	計測回路なし
1CB5-5	KLCP32	建築動力制御盤-5	NV225-HP	3P	150AT		CVT 100SQ×1条	36.72KW	(CT,TT,Aなし)
1CB5-6	KLCP33	建築動力制御盤-6	NV600-SP	3P	600AT		CVT 250SQ×2条	140.40KW	
1CB5-7		予備①	NV225-HP	3P	225AT		CVT 250SQ×1条		
1CB5-8		予備②	NV100-HP	3P	100AT		CVT 100SQ×1条		

注意:ELCBは、すべてAL,EAL付とします。

環境局環境事業部	件名 白石清掃工場電気設備整備業務	課長	係長	審査	設計	製図	図番
	図面名 焼却施設 低圧配電盤単線接続図(3/6)						15

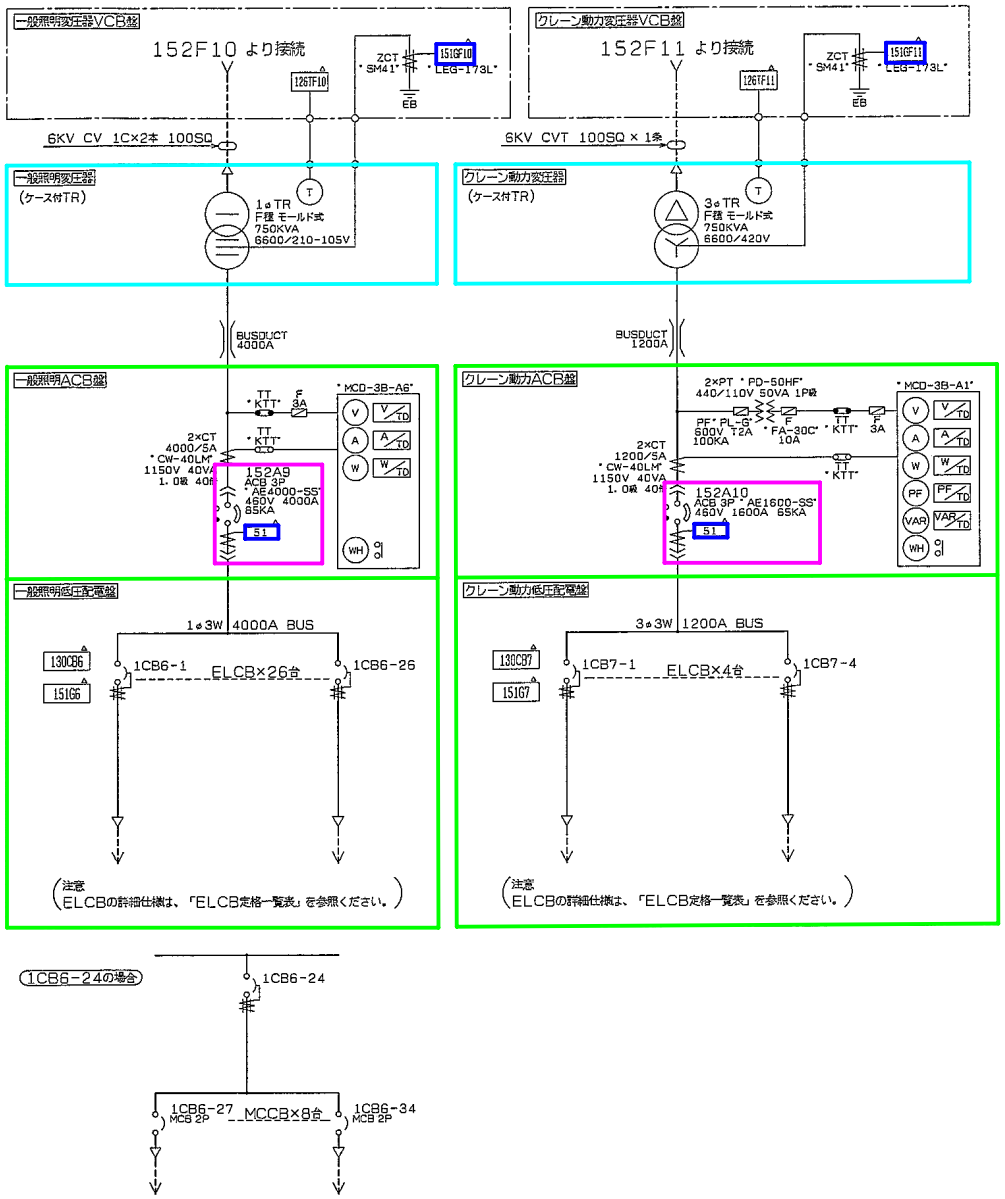

配電盤点検

保護継電器

主変圧器・乾式トランス

VCB・ACB・VCS

一般照明低圧配電盤 ELCB定格一覧表(1φ3W 210−105V)

ELCB番号	TAG.NO	負荷名称	ELCB形名	極数	トリップ値	CT比	ケーブル仕様	備考	
1CB6-1	AC102	L-1-2	NV225-HP	3P	150AT		CVT 60SQ×1条	22.930KW	
1CB6-2	AC104	L-1-3	NV225-HP	3P	225AT		CVT 150SQ×1条	35.304KW	
1CB6-3	AC107	L-1-5	NV225-HP	3P	200AT		CVT 100SQ×1条	31.578KW	
1CB6-4	AC101	L-2-1	NV400-SP	3P	300AT		CVT 150SQ×1条	40.910KW	
1CB6-5	AC105	L-2-2	NV400-SP	3P	400AT		CVT 200SQ×2条	62.589KW	
1CB6-6	AC110	L-2-3	NV400-SP	3P	400AT		CVT 200SQ×2条	53.008KW	
1CB6-7	AC106	L-3-1	NV400-SP	3P	350AT		CVT 150SQ×2条	49.883KW	
1CB6-8	AC114	L-3-3	NV400-SP	3P	300AT		CVT 150SQ×1条	41.577KW	
1CB6-9	AC111	L-4-2	NV400-SP	3P	300AT		CVT 150SQ×2条	45.284KW	
1CB6-10	AC112	L-4-3	NV225-HP	3P	150AT		CVT 60SQ×1条	17.216KW	
1CB6-11	AC113	L-6-3	NV400-SP	3P	250AT		CVT 150SQ×1条	33.542KW	
1CB6-12	AC108	試験室コンセント盤	NV225-HP	3P	150AT		CVT 100SQ×1条	21.500KW	
1CB6-13	AC109	試験室コンセント盤	NV400-SP	3P	400AT		CVT 150SQ×2条	61.8KW	上引出し
1CB6-14	AC120	計量棟電灯・動力分電盤	NV100-HP	3P	100AT		CVT 38SQ×1条	12.330KW	計測回路なし
1CB6-15	AC121	便所電灯分電盤	NV100-HP	3P	50AT		CVT 22SQ×1条	6.210KW	(CT,TT,Aなし)
1CB6-16	AC122	工作室コンセント盤	NV225-HP	3P	150AT		CVT 38SQ×1条	12.600KW	
1CB6-17	AC103	L-2-LC	NV100-HP	3P	50AT		CVT 22SQ×1条	6.600KW	
1CB6-18	AC115	管理棟1L-1	NV225-HP	3P	200AT		CVT 100SQ×1条	19.0KW	
1CB6-19	AC116	管理棟1L-1	NV225-HP	3P	200AT		CVT 100SQ×1条	27.0KW	
1CB6-20	AC117	管理棟1L-2	NV225-HP	3P	200AT		CVT 100SQ×1条	13.0KW	
1CB6-21	AC118	管理棟2L-1	NV225-HP	3P	200AT		CVT 150SQ×1条	27.0KW	
1CB6-22	AC119	管理棟2L-1	NV225-HP	3P	200AT		CVT 100SQ×1条	27.0KW	
1CB6-23		航空障害灯盤	NV100-HP	3P	50AT		CV 3C 14SQ×1条	4.200KW	
1CB6-24		雑電源	NV100-HP	3P	100AT			引出し無し	
1CB6-25		予備①	NV100-HP	3P	100AT		CVT 100SQ×1条		
1CB6-26		予備②	NV400-SP	3P	300AT		CVT 200SQ×1条		

ELCB番号	TAG.NO	負荷名称	ELCB形名	極数	トリップ値	CT比	ケーブル仕様	備考	
1CB6-27	TKP	特高監視操作盤	NV100-HP	2P	30AT		CV 2C 22SQ×1条		
1CB6-28	DHV	受変電ディジタル通信装置盤	NV100-HP	2P	30AT		CV 2C 38SQ×1条		
1CB6-29	TGH1	蒸気タービン発電機励磁装置盤	NV100-HP	2P	30AT		CV 2C 14SQ×1条		
1CB6-30	GTGK	ガスタービン発電機自動始動盤	NV100-HP	2P	50AT		CV 2C 60SQ×1条	下引出し、AL付	
1CB6-31	LVF01	NO.1 400V動力低圧配電盤	NV100-HP	2P	30AT		CV 2C 8SQ×1条	AC100Vにて使用	
1CB6-32	LVF03	NO.1 200V建築付帯動力低圧配電盤	NV100-HP	2P	30AT		CV 2C 8SQ×1条	計測回路なし	
1CB6-33	DLV	低圧電気室ディジタル通信装置盤	NV100-HP	2P	30AT		CV 2C 5.5SQ×1条	(CT,TT,Aなし)	
1CB6-34		予備①	NV100-HP	2P	30AT		CV 2C 14SQ×1条		

クレーン動力低圧配電盤 ELCB定格一覧表(3φ3W 420V)

ELCB番号	TAG.NO	負荷名称	ELCB形名	極数	トリップ値	CT比	ケーブル仕様	備考	
1CB7-1	GK1-1	NO.1 クレーン共用保護盤	NV800-SEP	3P	800AT		CVT 325SQ×2条	412KW	
1CB7-2	GK1-2	NO.2 クレーン共用保護盤	NV800-SEP	3P	800AT		CVT 325SQ×2条	412KW	下引出し
1CB7-3	LKF3	クレーン動力高周波フィルタ盤	NV400-SP	3P	400AT		CVT 250SQ×1条	322A	計測回路なし
1CB7-4		予備①	NV800-SEP	3P	800AT		CVT 325SQ×2条		(CT,TT,Aなし)

環境局環境事業部

件名	課長	係長	審査	設計	製図	図番
白石清掃工場電気設備整備業務						16
図面名 焼却施設 低圧配電盤単線接続図(4/6)						

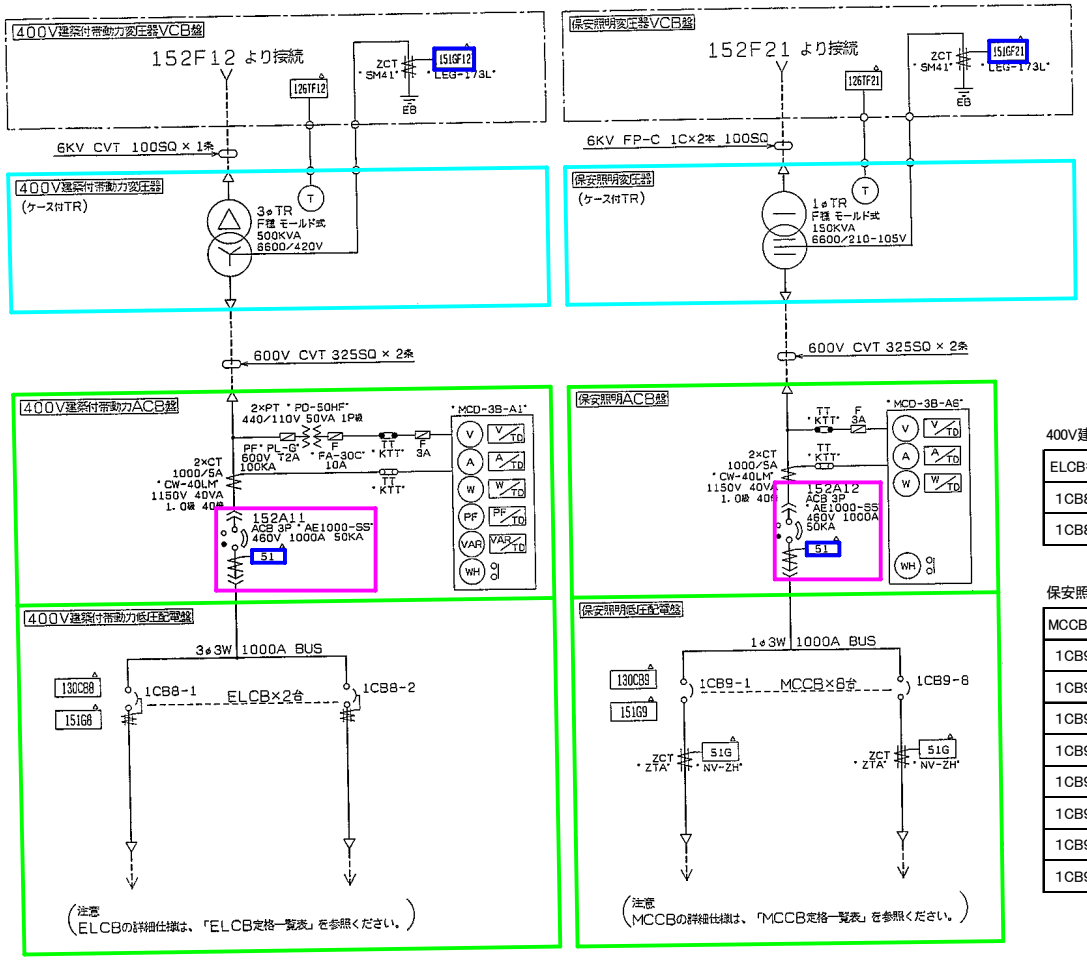

- 配電盤点検
- 保護継電器
- 主変圧器・乾式トランス
- VCB・ACB・VCS

400V建築付帯動力低圧配電盤 ELCB定格一覧表(3φ3W 420V)

ELCB番号	TAG.NO	負荷名称	ELCB形名	極数	トリップ値	CT比	ケーブル仕様	備考	
1CB8-1	CC09	400V建築付帯動力制御盤	NV800-SP	3P	800AT		CVT 325SQ×2条	318.95kW	下引出し
1CB8-2		予備	NV225-HP	3P	225AT		CVT 150SQ×1条		

注意:ELCBは、すべてAL, EAL付とします。

保安照明低圧配電盤 MCCB定格一覧表(1φ3W 210-105V)

MCCB番号	TAG.NO	負荷名称	MCCB形名	極数	トリップ値	CT比	ケーブル仕様	備考	
1CB9-1	GC101	L-2-1	NF100-HP	3P	100AT		FPC 3C 38SQ×1条	15.4kW	
1CB9-2	GC103	L-2-2	NF225-HP	3P	200AT		FPC 3C 150SQ×1条	28.59kW	
1CB9-3	GC104	L-2-3	NF225-HP	3P	150AT		CVT 150SQ×1条	21.640kW	上引出し
1CB9-4	GC106	L-3-3	NF225-HP	3P	200AT		CVT 100SQ×1条	29.443kW	
1CB9-5	GC105	L-4-3	NF100-HP	3P	60AT		CVT 60SQ×1条	8.790kW	
1CB9-6	GC102	L-2-LC	NF100-HP	3P	60AT		CVT 22SQ×1条	9.480kVA	
1CB9-7	UPS	無停電電源装置	NF400-SP	3P	400AT		CV 2C 200SQ×1条	75kVA 200V回路で使用 下引出し	
1CB9-8		予備	NF225-HP	3P	225AT		CVT 150SQ×1条	上引出し	

注意:MCCBは、すべてAL付とします。

環境局環境事業部	件名 白石清掃工場電気設備整備業務	課長	係長	審査	設計	製図	図番
	図面名 焼却施設 低圧配電盤単線接続図(5/6)						17

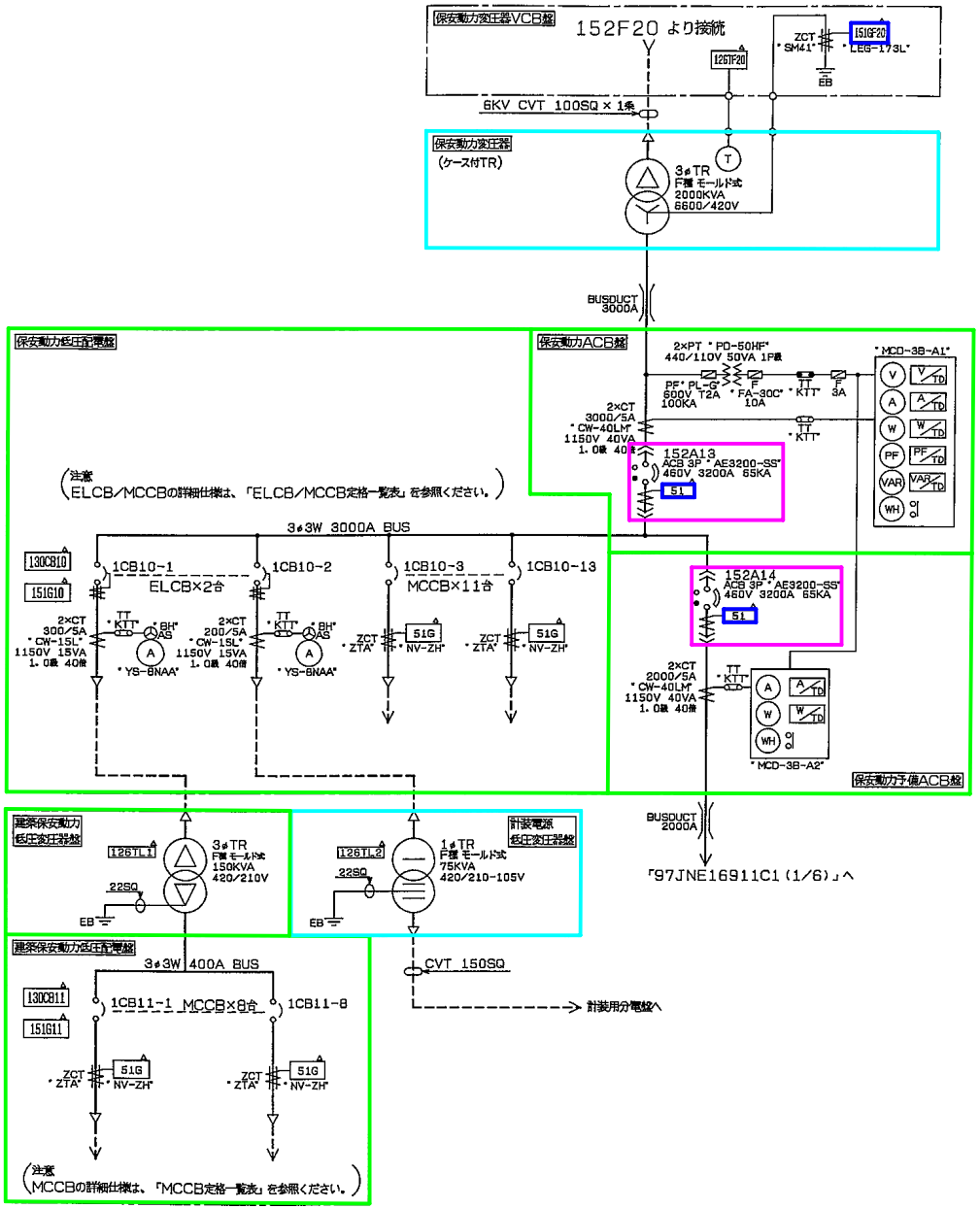

配電盤点検
保護継電器
主変圧器・乾式トランス
VCB・ACB・VCS

保安動力低圧配電盤 ELCB定格一覧表(3φ3W 420V)

ELCB番号	TAG.NO	負荷名称	ELCB形名	極数	トリップ値	CT比	ケーブル仕様	備考	
1CB10-1	LTR01	建築保安動力低圧変圧器盤	NV400-SP	3P	300AT	300/5A	FPC 3C 150SQ×2条	200kVA	下引出し
1CB10-2	LTR02	計装電源低圧変圧器盤	NV225-HP	3P	200AT	200/5A	CV 100SQ×2本	75kVA	←U-V間にて使用

MCCB番号	TAG.NO	負荷名称	MCCB形名	極数	トリップ値	CT比	ケーブル仕様	備考	
1CB10-3	CC04	共通非常用動力制御盤	NF225-HP	3P	200AT		CVT 250SQ×1条	102kW	
1CB10-4	CC08	炉用非常用動力制御盤	NF600-SP	3P	500AT		CVT 250SQ×2条	325kW	
1CB10-5	BKP1	1号炉ボイラ給水ポンプ制御盤	NF1000-SS	3P	1000AT		CVT 325SQ×2条	400kW	
1CB10-6	BKP2	2号炉ボイラ給水ポンプ制御盤	NF1000-SS	3P	1000AT		CVT 325SQ×2条	400kW	
1CB10-7	BKP3	3号炉ボイラ給水ポンプ制御盤	NF1000-SS	3P	1000AT		CVT 325SQ×2条	400kW	下引出し
1CB10-8	DC	直流電源装置	NF225-HP	3P	150AT		CVT 60SQ×1条	70kVA	計測回路はなし
1CB10-9	UPS	無停電電源装置	NF225-HP	3P	175AT		CVT 60SQ×1条	80kVA	(CT,TT,Aなし)
1CB10-10	TGK	蒸気タービン起動盤	NF400-SP	3P	400AT		CVT 250SQ×1条	101.1kW	
1CB10-11	GTGK	ガスタービン発電機自動始動盤	NF225-HP	3P	150AT		CVT 38SQ×1条	55kW	
1CB10-12		予備①	NF225-HP	3P	225AT		CVT 150SQ×1条		
1CB10-13		予備②	NF800-SEP	3P	700AT		CVT 325SQ×2条		

建築保安動力低圧配電盤 MCCB定格一覧表(3φ3W 210V)

MCCB番号	TAG.NO	負荷名称	MCCB形名	極数	トリップ値	CT比	ケーブル仕様	備考	
1CB11-1	AC309	(非)EV-1	NF100-HP	3P	75AT		FPC 3C 60SQ×1条	11.00kW	
1CB11-2	AC222	管理EV-4	NF225-HP	3P	225AT		FPC 3C 20SQ×1条	37.00kW	
1CB11-3	AC217	EV-2	NF100-HP	3P	75AT		CVT 60SQ×1条	11.00kW	
1CB11-4	AC218	EV-3	NF225-HP	3P	125AT		CVT 60SQ×1条	11.00kW	上引出し
1CB11-5	AC307	排煙機(P-R1-SM)	NF100-HP	3P	100AT		FPC 3C 60SQ×1条	11.34kW	計装回路はなし
1CB11-6	AC308	排煙機(P-3-SM)	NF225-HP	3P	200AT		FPC 3C 100SQ×1条	33.84kW	(CT,TT,Aなし)
1CB11-7		特高変圧器用電源	NF225-HP	3P	125AT		CVT 60SQ×1条	20kW	
1CB11-8		予備①	NF100-HP	3P	100AT		FPC 3C 100SQ×1条		

注意:ELCBは、すべてAL, EAL付とします。
MCCBは、すべてAL付とします。

環境局環境事業部

件名	課長	係長	審査	設計	製図	図番
白石清掃工場電気設備整備業務 図面名 焼却施設 低圧配電盤単線接続図(6/6)						18

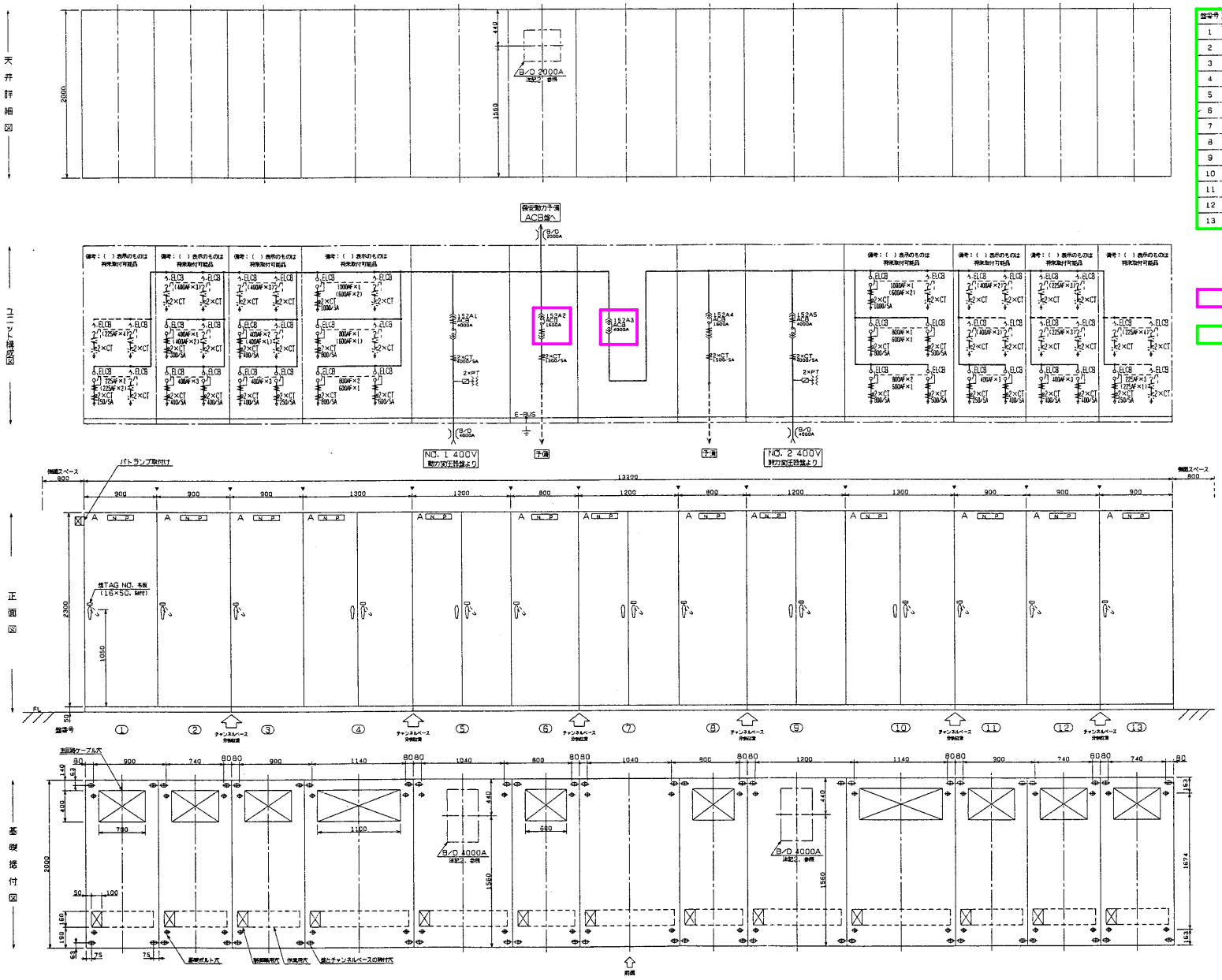

盤番号	ユニット番号	ユニット記号	盤名称	ケーブル仕様	重量 (t)	見返図 97E16911	備考
1	A	LVF01-4	NO. 1 400V動力低圧配電盤-4		1.0	01	
2	A	LVF01-3	NO. 1 400V動力低圧配電盤-3		1.0	02	
3	A	LVF01-2	NO. 1 400V動力低圧配電盤-2		1.0	03	
4	A	LVF01-1	NO. 1 400V動力低圧配電盤-1		1.1	04	
5	A	LVM01	NO. 1 400V動力ACB盤		1.1	05	
6	A	LVM02	NO. 1 400V動力予備ACB盤		1.0	06	
7	A	LVM03	400V 動力切替ACB盤		1.1	07	
8	A	LVM04	NO. 2 400V動力予備ACB盤		1.0	08	
9	A	LVM05	NO. 2 400V動力ACB盤		1.1	09	
10	A	LVF02-1	NO. 2 400V動力低圧配電盤-1		1.1	10	
11	A	LVF02-2	NO. 2 400V動力低圧配電盤-2		1.0	11	
12	A	LVF02-3	NO. 2 400V動力低圧配電盤-3		1.0	12	
13	A	LVF02-4	NO. 2 400V動力低圧配電盤-4		1.0	13	

品名	形名・定格	備考
ACB	*AE4000-SS* 460V 4000A 85KA	
ACB	*AE1600-SS* 460V 1600A 65KA	
PT	*PO-50HF* 440/110V 50VA	1P2W
CT	*CW-15L* 1150V 15VA	200/5A 250/5A 300/5A 400/5A
CT	*CW-40LM* 1150V 40VA	500/5A 600/5A 800/5A 1000/5A 1500/5A 4000/5A
ELCB	*NV1000-SB* *NV400-SP* *NV800-SE* *NV225-HP* *NV600-SP*	

ACB点検

配電盤点検

注意
1. 盤は1面単位の分割（▼）にて発送します。（チャンネルベースも分割発送します。）
2. パスダクト位置は（共同カイテック製）端末フランジ付（TF）使用で設定しています。
3. ACB盤のみ仕切板が有りとなります。
4. 各ELCBの詳細は、「97JNE16911C（1/6）」を参照ください。

件名	課長	係長	審査	設計	製図	図番
環境局環境事業部						
白石清掃工場電気設備整備業務						19
図面名 焼却施設 低圧配電盤1 配列図						

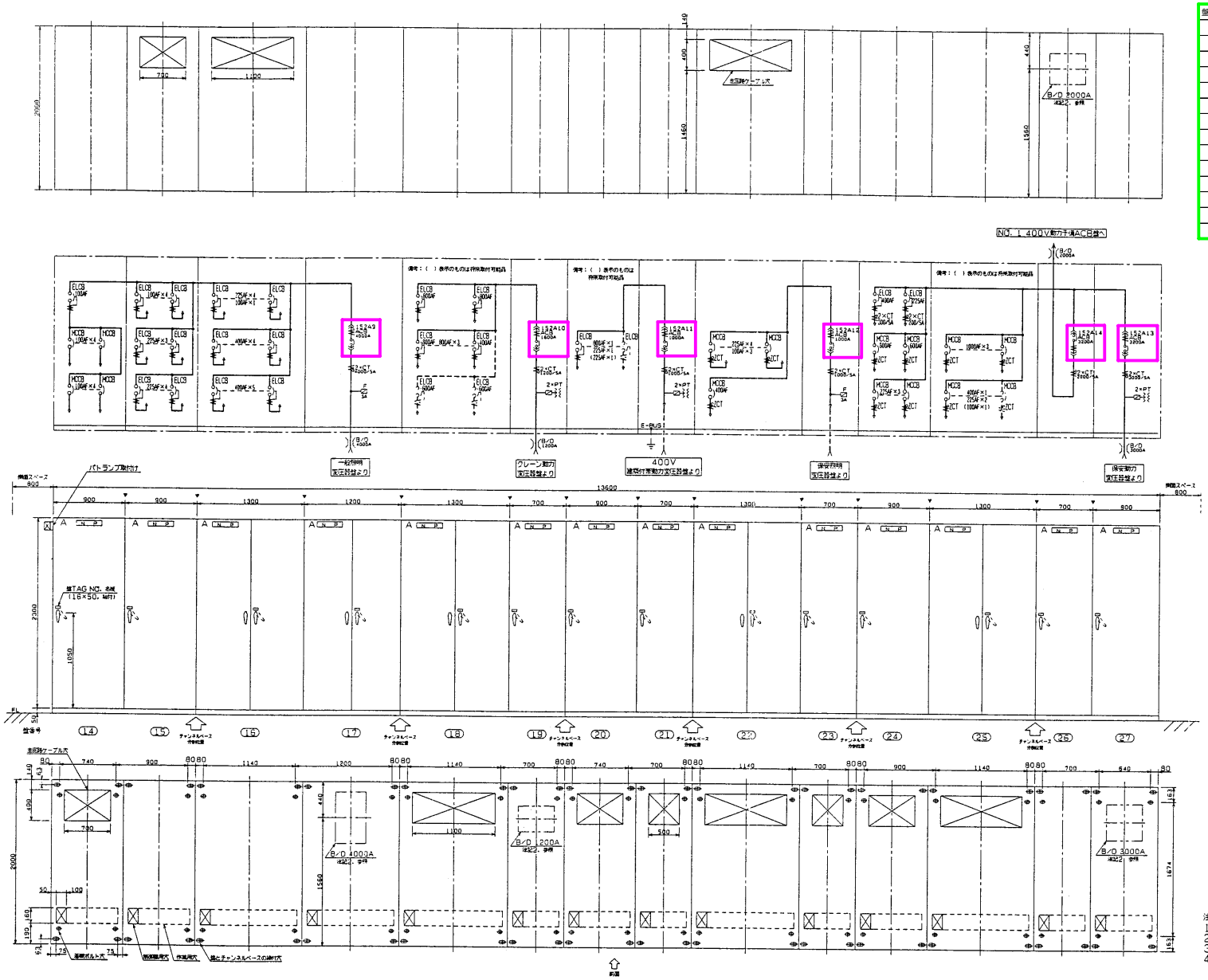

盤番号	ユニット番号	ユニット記号	盤名称	ケーブル仕様	質量 (t)	製造番号 97E16511	備考
14	A	LVF06-3	一般照明低圧配電盤-3		1.0	14	
15	A	LVF06-2	一般照明低圧配電盤-2		1.0	15	
16	A	LVF06-1	一般照明低圧配電盤-1		1.1	16	
17	A	LVM09	一般照明ACB盤		1.1	17	
18	A	LVF07	クレーン動力低圧配電盤		1.1	18	
19	A	LVM10	クレーン動力ACB盤		1.0	19	
20	A	LVF08	400V建築付帯動力低圧配電盤		1.0	20	
21	A	LVM11	400V建築付帯動力ACB盤	600V CVT 325SQ×1条	1.0	21	
22	A	LVF09	保安照明低圧配電盤		1.1	22	
23	A	LVM12	保安照明ACB盤	600V CVT 325SQ×2条	1.0	23	
24	A	LVF10-2	保安動力低圧配電盤-2		1.0	24	
25	A	LVF10-1	保安動力低圧配電盤-1		1.1	25	
26	A	LVM14	保安動力予備ACB盤		1.0	26	
27	A	LVM13	保安動力ACB盤		1.0	27	

品名	形名・定格	備考
ACB	`AE4000-SS` 460V 4000A 65kA	
ACB	`AE3200-SS` 460V 3200A 65kA	
ACB	`AE1600-SS` 460V 1600A 65kA	
ACB	`AE1000-SS` 460V 1000A 65kA	
PT	`PO-50HF` 440/110V 50VA	
CT	`CW-15L` 1150V 15VA	200/5A 300/5A
CT	`CW-40LM` 1150V 40VA	1000/5A 1200/5A 2000/5A 3000/5A
CT	`CW-40LM` 1150V 40VA	4000/5A
ZCT	`ZTA`	
MCCB	`NF800-SEP` `NF600-SP` `NF400-SP` `NF225-HP`	
MCCB	`NF100-HP`	
ELCB	`NV800-SEP` `NV400-SP` `NV225-HP` `NV100-HP`	

配電盤点検

ＡＣＢ点検

注意
1. 盤は1面単位の分割（▼）にて発送します。（チャンネルベースも分割発送します。）
2. バスダクト位置は（共同カイテック製）端末フランジ付（TF）使用で設定しています。
3. ACB盤のみ仕切板が有りとなります。
4. 各ELCB, MCCBの詳細は、「97JNE16911C（4/6~6/6）」を参照ください。

環境局環境事業部	件名 白石清掃工場電気設備整備業務	課長	係長	審査	設計	製図	図番
	図面名 焼却施設　低圧配電盤２　配列図						20

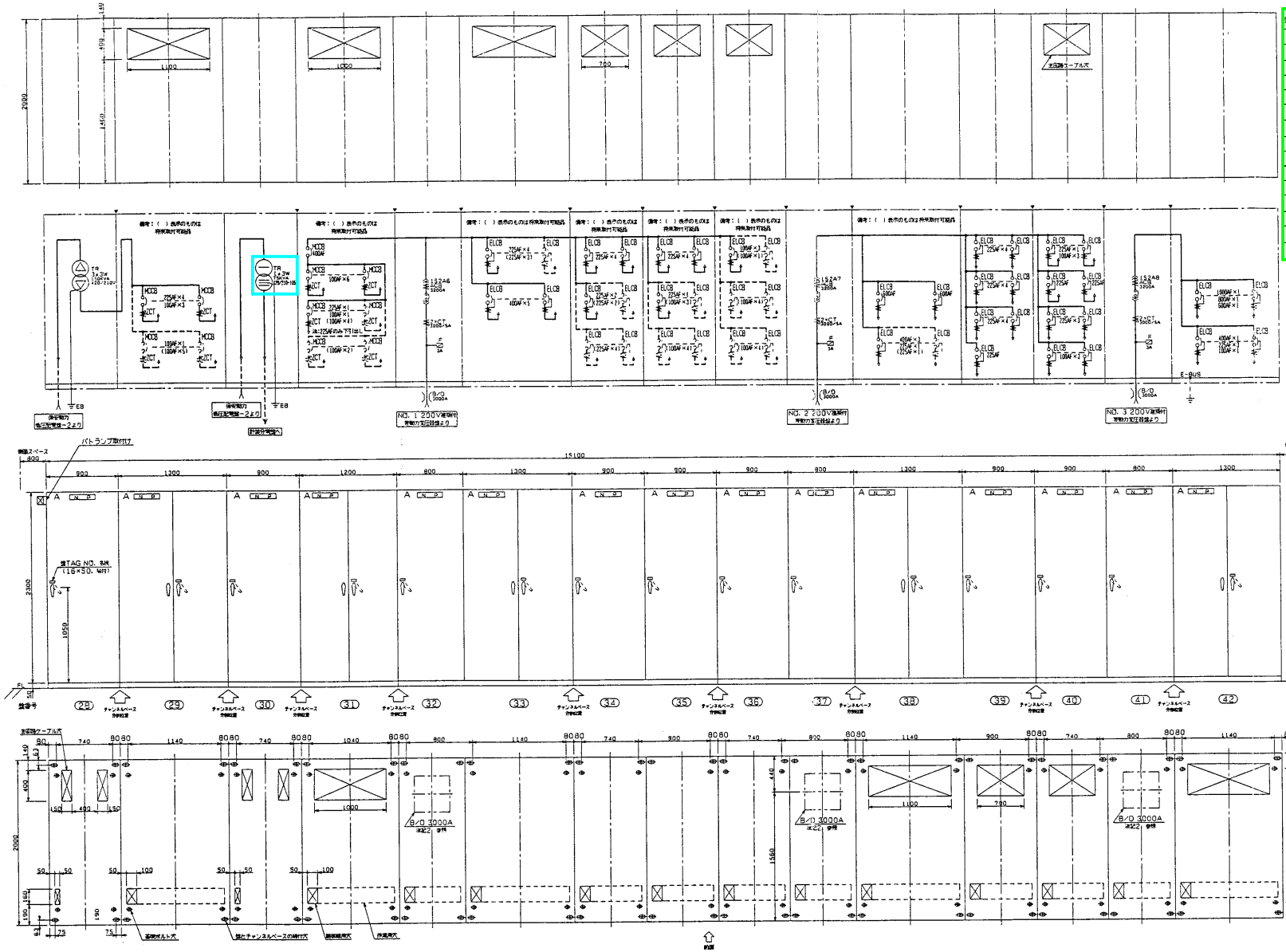

盤番号	ユニット番号	ユニット記号	盤名称	ケーブル仕様	質量 (t)	製造番号 97E16511	備考
28	A	LTR01	建築保安動力低圧変圧器盤		1.4	28	
29	A	KEF1	建築保安動力低圧配電盤		1.1	29	
30	A	LTR02	計装電源低圧変圧器盤		1.1	30	
31	A	KEF02	建築非常用動力低圧配電盤		1.0	31	
32	A	LVM06	NO.1 200V建築付帯動力ACB盤		1.0	32	
33	A	LVF03-1	NO.1 200V建築付帯動力低圧配電盤-1		1.1	33	
34	A	LVF03-2	NO.1 200V建築付帯動力低圧配電盤-2		1.1	34	
35	A	LVF03-3	NO.1 200V建築付帯動力低圧配電盤-3		1.0	35	
36	A	LVF03-4	NO.1 200V建築付帯動力低圧配電盤-4		1.0	36	
37	A	LVM07	NO.2 200V建築付帯動力ACB盤		1.0	37	
38	A	LVF04-1	NO.2 200V建築付帯動力低圧配電盤-1		1.0	38	
39	A	LVF04-2	NO.2 200V建築付帯動力低圧配電盤-2		1.0	39	
40	A	LVF04-3	NO.2 200V建築付帯動力低圧配電盤-3		1.0	40	
41	A	LVM08	NO.3 200V建築付帯動力ACB盤		1.0	41	
42	A	LVM05	NO.3 200V建築付帯動力低圧配電盤		1.1	42	

品名	形名・定格	備考
ACB	AE3200-SS 460V 3200A 65kA	
CT	CW-40LM 1150V 40VA	3000/5A
ZCT	ZTA	
MCCB	NF400-SP NF225-HP NF100-HP	
ELCB	NV1000-SB NV400-SP NV600-SP NV225-HP	
ELCB	NV100-HP	

注意
1. 盤は1面単位の分割にて発送します。（チャンネルベースも分割発送します。
2. バスダクト位置は（共同カイテック製）端末フランジ付（TF）使用で設定しています。
3. ACB盤及び建築非常用動力低圧配電盤のみ仕切板が有りとなります。
4. 建築非常用動力低圧配電盤のみ御所法適用設備となります。
5. 各ELCB，MCCBの詳細は、「97JNE16911C（2/6，3/6，6/6）」を参照ください。

環境局環境事業部	件名 白石清掃工場電気設備整備業務	課長	係長	審査	設計	製図	図番
	図面名 焼却施設　低圧配電盤３　配列図						21

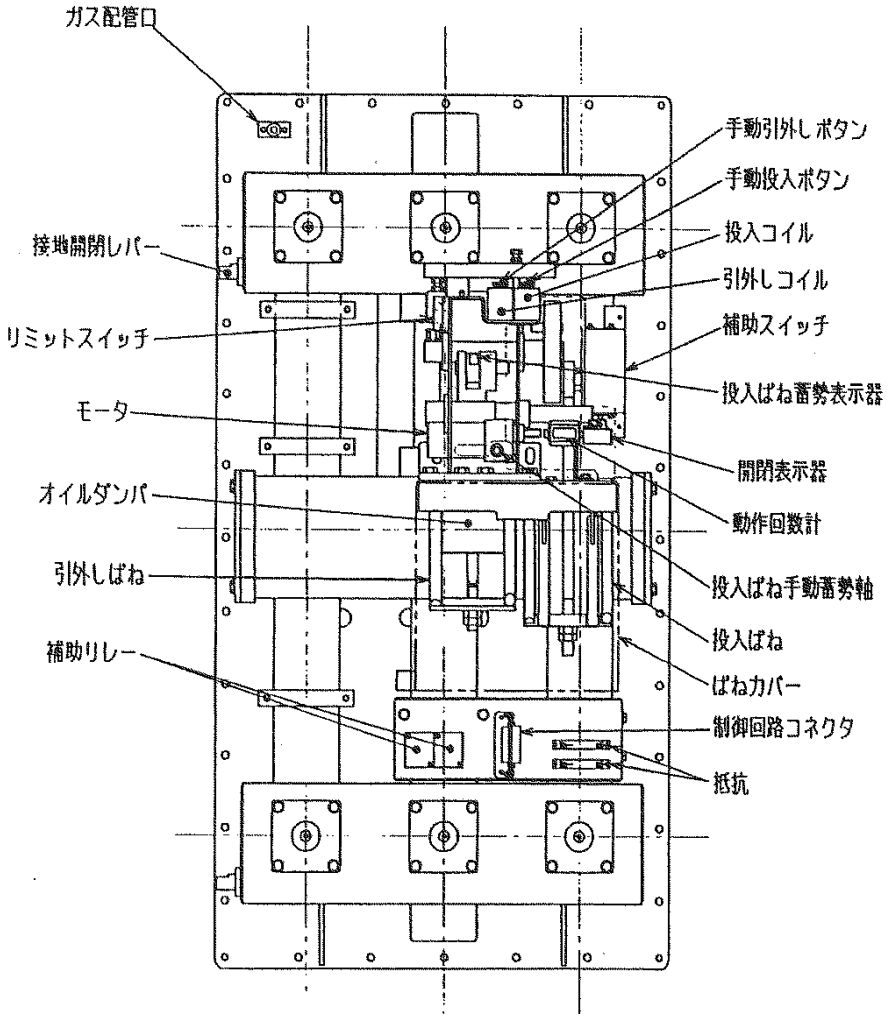

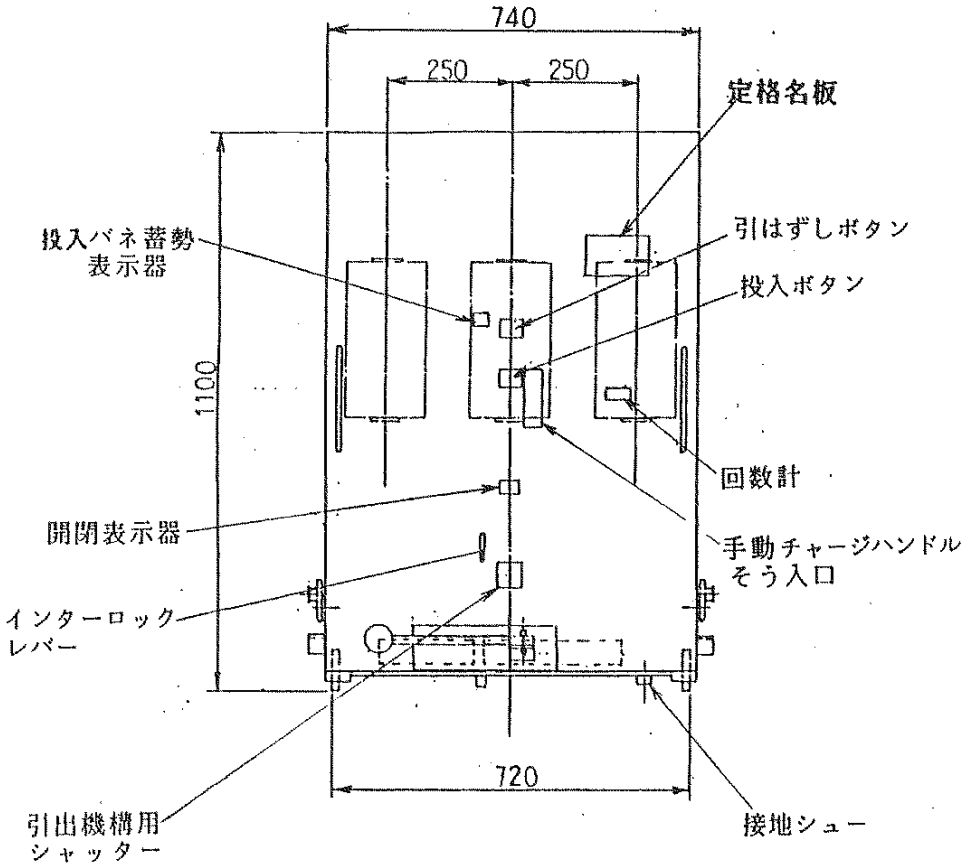

環境局環境事業部	件名 白石清掃工場電気設備整備業務	課長	係長	審査	設計	製図	図番
	図面名 焼却施設　真空遮断器構造図						22

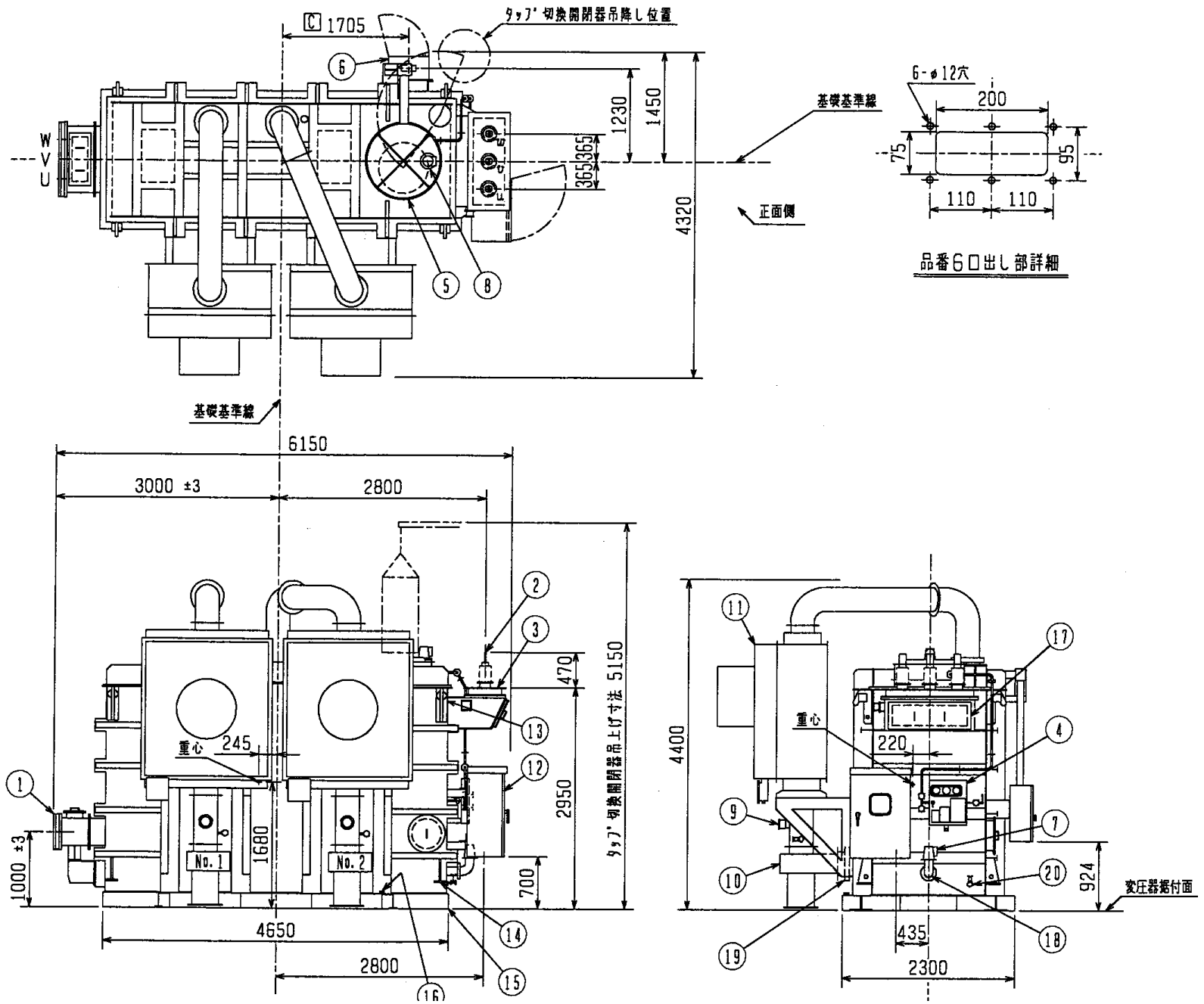

環境局環境事業部	件名 白石清掃工場電気設備整備業務	課長	係長	審査	設計	製図	図番
	図面名 焼却施設　受電用特高変圧器外形図						23

故障表示器（30F1～30F12）配列

遮断器	ブロワ	ガス流	ガス圧	Tr	TC
トリップ	故障	断	上昇	制御圧力	制御圧力
制御電源	冷却器	ガス温	ガス圧	（予備）	TC
断	故障	高	低下		ガス圧異常

補助リレー，タイマー

69G 1T	69G 2T	30C T	27 T	52 X	30C TX	27	

"H3CR-A8" ×4　"SRD-N4" ×2　"SR-N4"

銘板		
NP	文字	材質・寸法・取付
NP1	受電用特高変圧器ブロワ制御盤	アクリル　63×315　ネジ止
NP2	No. 1冷却器	〃　〃　〃
NP3	No. 2冷却器	〃　〃　〃
NP4	トリップロック	〃　〃　〃
NP5	空電源	〃　〃　〃
NP6	No. 1冷却器電源	〃　〃　〃
NP7	No. 2冷却器電源	〃　〃　〃
NP8	主電源	〃　〃　〃
NP9	DC電源	〃　〃　〃
NP10	冷却器制御	〃　〃　〃
NP11	No. 1冷却器	〃　〃　〃
NP12	No. 2冷却器	〃　〃　〃
SP	（制御名板）	ステンレス　40×63　ビス止

盤・色彩	
部分	色彩
盤外面	マンセル 5Y7/1　（半ツヤ）
盤内面	〃　〃　（〃）
パネル表面	〃　〃　（〃）
計器・遮電器枠	〃　N1.5
制御器ハンドル	〃　〃
接続端子（トリップロック用）	〃　7.5R4.5/14

塗装材：メラミン（焼付塗装）

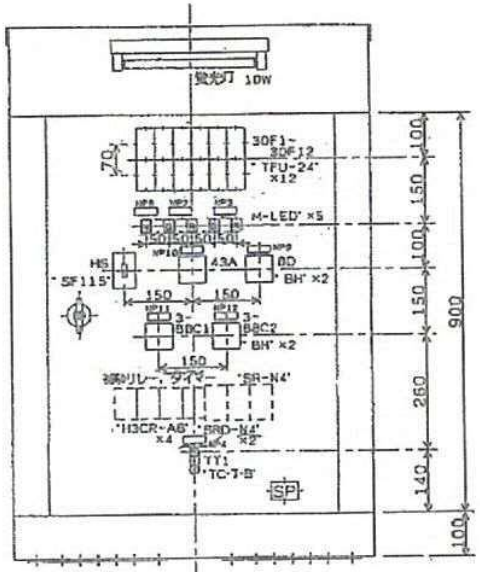

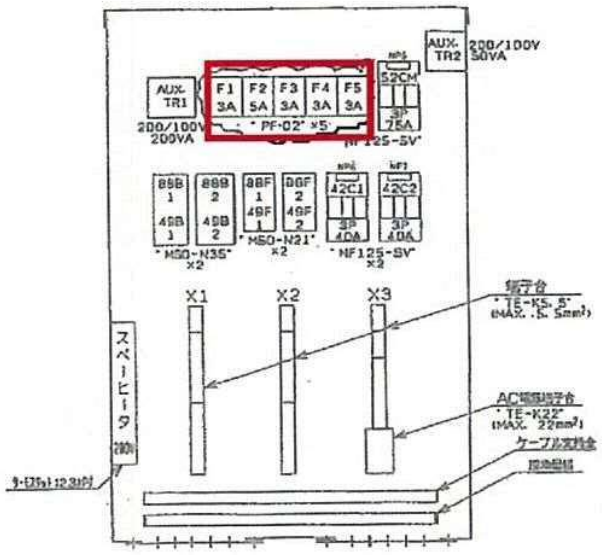

環境局環境事業部	件名 白石清掃工場電気設備整備業務 図面名 焼却施設　受電用特高変圧器ブロア制御盤	課長	係長	審査	設計	製図	図番 24

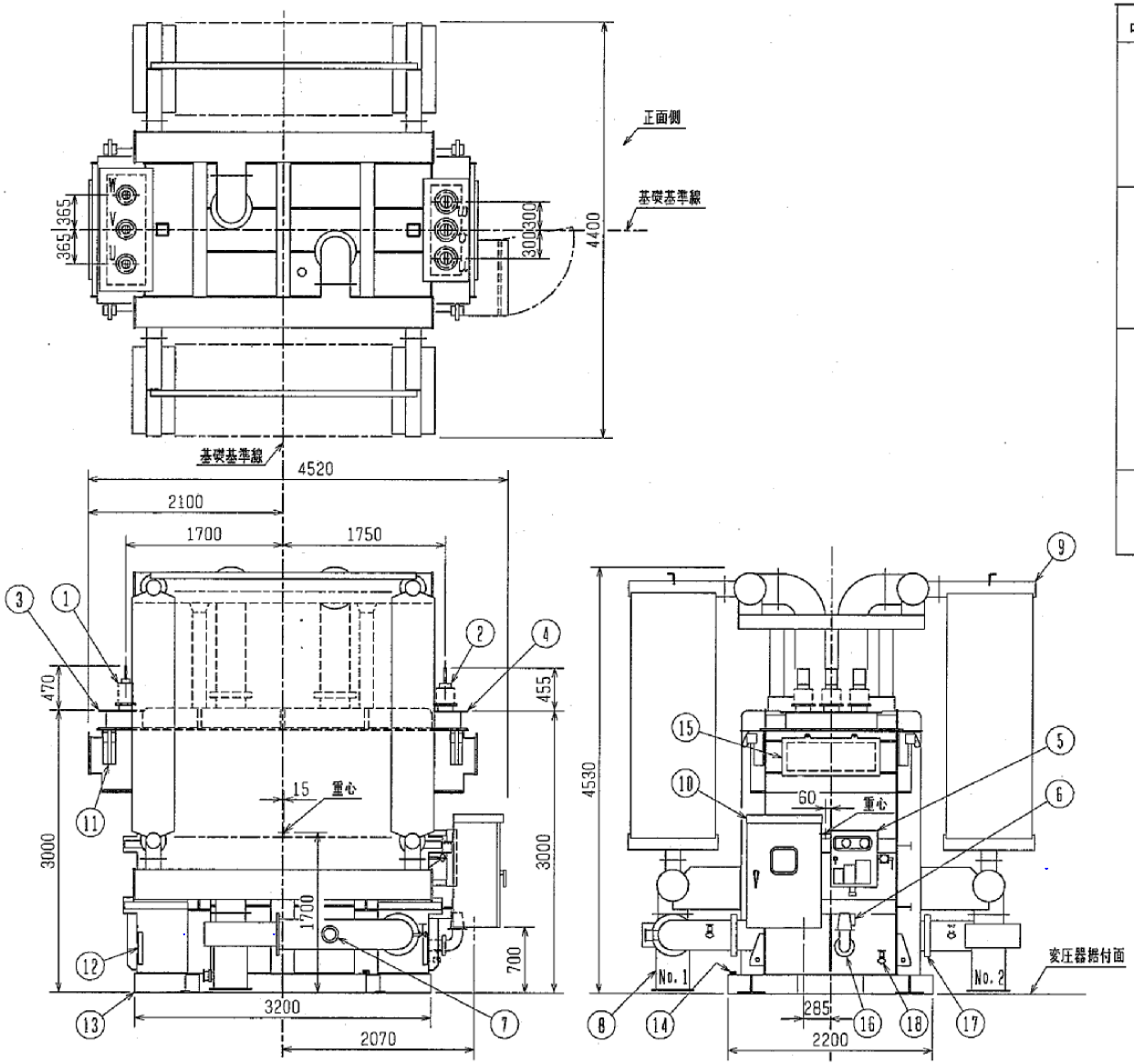

品番	名称	摘要	個数
1	一次側ブッシング	P形10号2000A	3
2	二次側ブッシング	P形 6号3000A	3
3	一次側バスダクトフランジ	SG54067	1
4	二次側バスダクトフランジ	SG54068	1
5	計器収納箱	SH71528	1
6	衝撃圧力継電器	SPG形 SG54070	1
7	ｶﾞｽ流指示器	SG54071	2
8	ｶﾞｽﾌﾞﾛｱ	SH71531	2
9	放熱器	SG54072	1式
10	ﾌﾞﾛｱ制御盤	SM01686	1
11	総体ﾂﾘ手		4
12	ｼﾞｬｯｷ受台		4
13	ﾍﾞｰｽ		1
14	接地端子	(締付形:75～125㎟)	1
15	ﾊﾝﾄﾞﾎｰﾙ		1式
16	衝撃圧力継電器仕切弁 (常時開)	BGV-100形	1
17	放熱器弁 (常時開)	BGV-300形	4
18	ｶﾞｽ補給弁 (常時閉)	SBV-7E-012N	3

三相ガス絶縁変圧器

30000 kVA　50 Hz　内鉄形
SF6ガス入導ガス自冷式　GUR形

一次側	11 kV	1570 A	△
二次側	6.6 kV	2620 A	△

中身質量	22000 kg
ガス質量	190 kg
総質量	37000 kg

環境局環境事業部

件名	課長	係長	審査	設計	製図	図番
白石清掃工場電気設備業務						25
図面名 1 1 kV特高変圧器外形図						

ルタ付)

φ12穴

故障表示器(30F1~30F10)配列

遮断器	ブロワ	ガス流	ガス圧	制御圧力
トリップ	故障	断	上昇	動作
制御電源	(予備)	ガス温	ガス圧	(予備)
断		高	低下	

補助リレー、タイマー

69G 1T	69G 2T	30C T	27 T	52 X	30C TX	27

"H3CR-A8" ×4　"SRD-N4" ×2　"SR-N4"

銘板

NO	文字	材質・寸法・ネジ
NP1	11kV特高変圧器ブロワ制御盤	アクリル　63×315　ネジ止
NP2	No. 1冷却器	〃　16×50　両面
NP3	No. 2冷却器	〃　〃　〃
NP4	トリップロック	〃　〃　〃
NP5	主電源	〃　〃　〃
NP6	No. 1冷却器電源	〃　〃　〃
NP7	No. 2冷却器電源	〃　〃　〃
NP8	主電源	〃　〃　〃
NP9	DC電源	〃　〃　〃
NP10	冷却器制御	〃　〃　〃
NP11	No. 1冷却器	〃　〃　〃
NP12	No. 2冷却器	〃　〃　〃
SP	(製造名板)	ステンレス　40×63　ビス止

盤色彩

部分	色彩
盤外面	マンセル5Y7/1　(キンヤ)
盤内面	〃　〃　(〃)
パネル表面	〃　〃　(〃)
計器・継電器枠	〃　N1.5
開閉器ハンドル	〃　〃
試験端子(トリップロック用)	〃　7.5R4.5/14

塗装材:メラミン(焼付塗装)

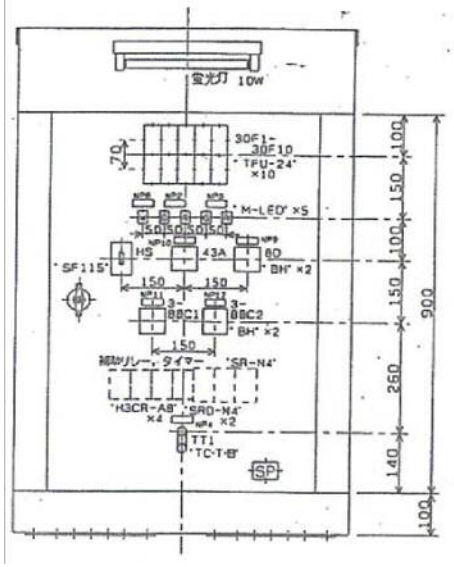

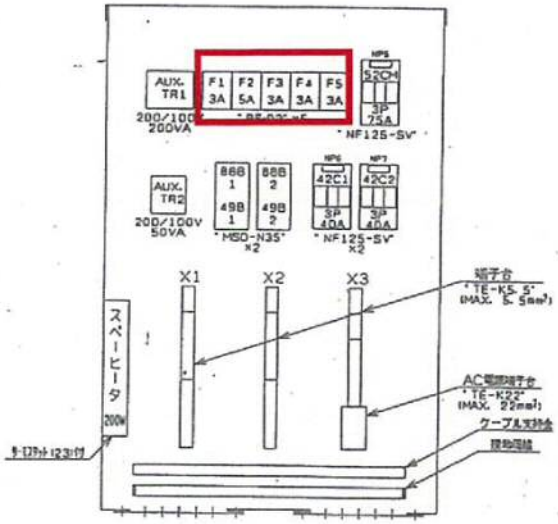

環境局環境事業部	件名 白石清掃工場電気設備整備業務	課長	係長	審査	設計	製図	図番
	図面名 焼却施設　11kV特高変圧器ブロア制御盤						26

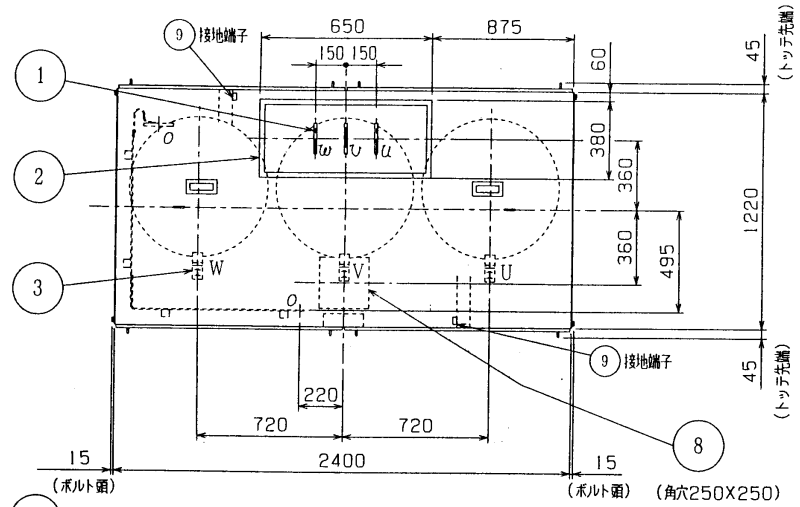

CV－FP形　三相モールド変圧器

乾式自冷式・屋内用・耐熱クラス：F

行	定格容量 kVA	定格周波数 Hz	総質量 kg
1	2500	50	6900

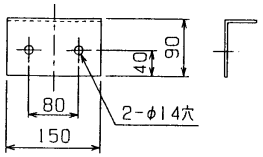

ケーブルブラケット取付板

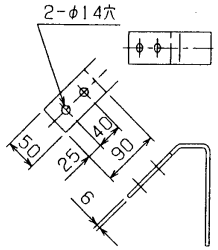

高圧側端子

品番	品　　名	備　　考
1	低圧側端子	
2	低圧側バスダクト受ケ	
3	高圧側端子	
4	吊り手	
5	通風窓	
6	低圧側中性点接地端子	
7	据付足	
8	高圧側ケーブル引込口	(塩化ビニール2分割板)
9	接地端子（前後対角各1ヶ）	38～80mm²
10	定格銘板	
11	ダイヤル温度計	
12	機器管理番号名板	HTR1／2
13	用途名板	
14	高圧側タップ切換端子	
15	ケーブルブラケット取付板	
16	防振ゴム	

注1．変圧器の配置及び据付は高圧側タップ電圧の切替え作業用スペースを考慮して実施下さい。

2．ケーブル端末処理は保護ケースの中で実施下さい。

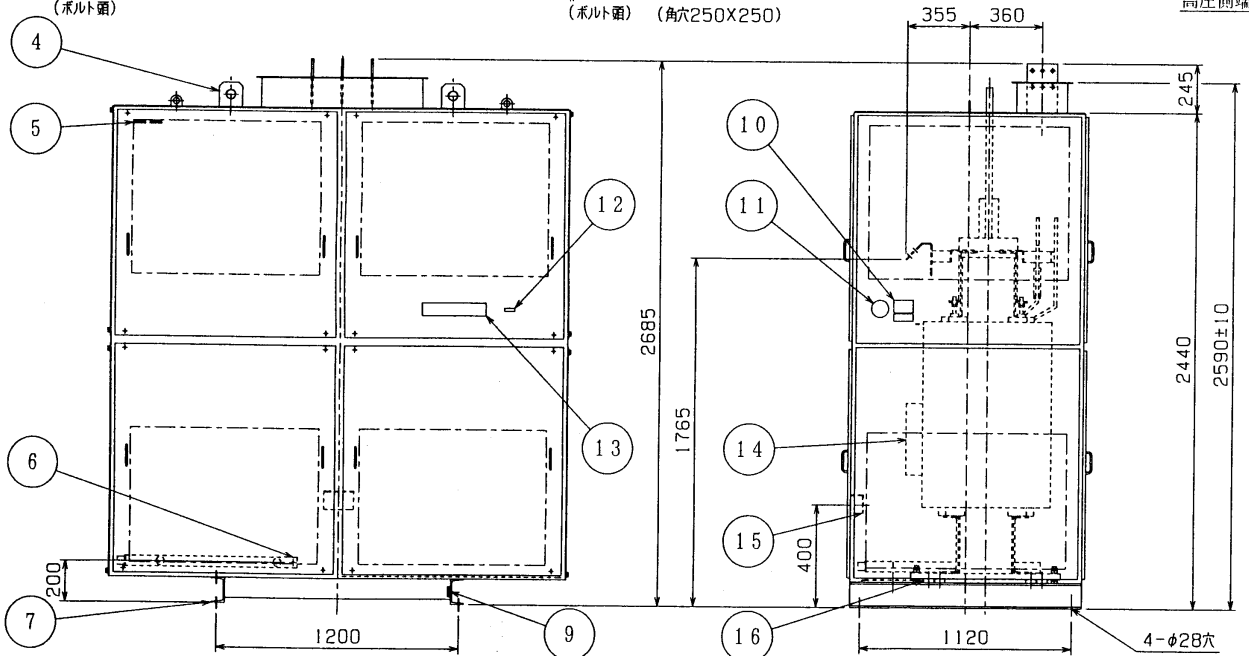

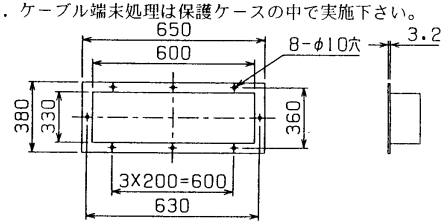

低圧側バスダクト受ケ

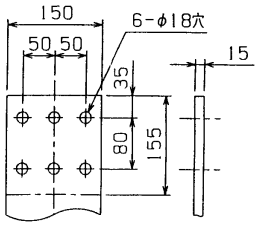

低圧側端子
(U, V, W)

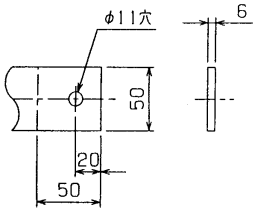

低圧側中性点接地端子
(O)

環境局環境事業部	件名 白石清掃工場電気設備整備業務	課長	係長	審査	設計	製図	図番
	図面名 乾式トランス外形図（焼却・灰処理）						27

オペレータコンソール部

	鋼板厚	塗装色	備考
箱体	SPHC-P2.3以上	5Y8/0.5 半ツヤ焼付	板厚標準外
操作パネル	SPHC-P2.3	5Y4/0.5 半ツヤ焼付	
前後面カバー又は扉	SPHC-P2.3	5Y8/0.5 半ツヤ焼付	板厚標準外
両側面カバー	SPHC-P2.3	5Y8/0.5 半ツヤ焼付	板厚標準外
チャンネルベース	SPHC-P4.5	5Y4/0.5 半ツヤ焼付	
テーブル	SPHC-P3.2	5Y8/0.5 半ツヤ焼付	板厚標準外
グラフィックパネル	SPHC-P2.3	5Y4/0.5 半ツヤ焼付	
監視パネル枠	SPHC-P2.3	5Y8/0.5 半ツヤ焼付	

塗装仕様
・メラミン焼付
・膜厚は、外面で60μm以上

注）
・▬印は、12x25のシール合番号名板をフレーム側及びカバーまたは扉別に貼付けとします。
合番号は、図中 ▬印横のNo.とします。

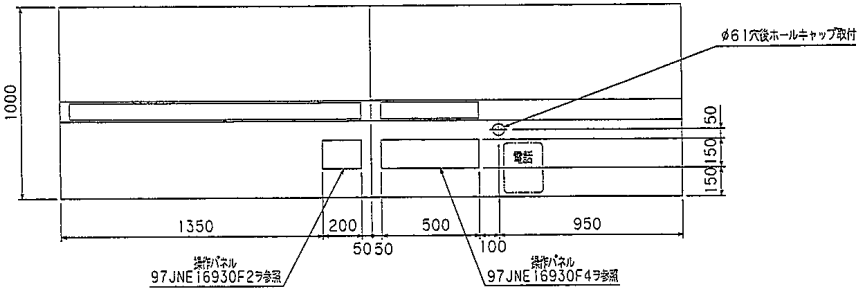

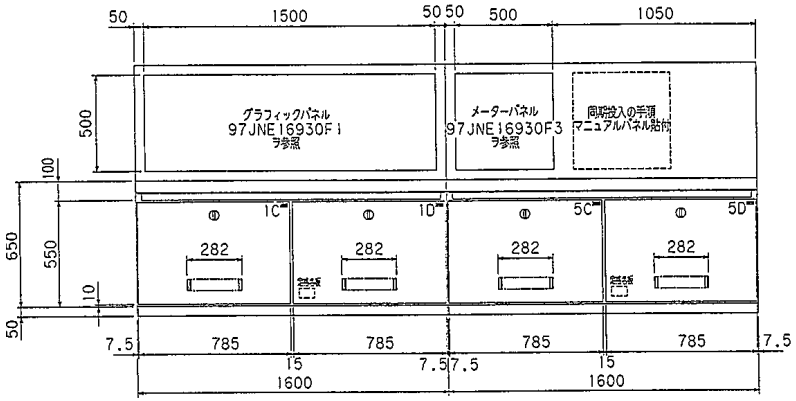

正面図

製造番号	97E1693001	97E1693005
盤番号	1	5
盤TAG.No.	DHOP	DHOP

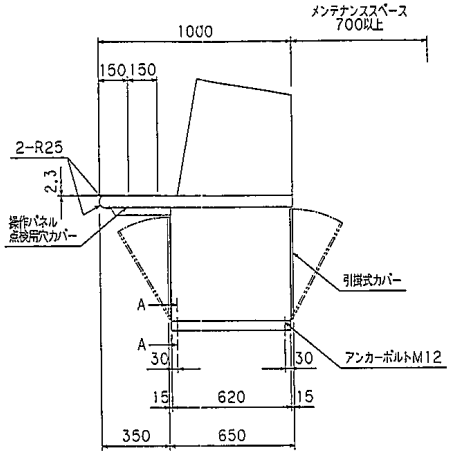

側面図

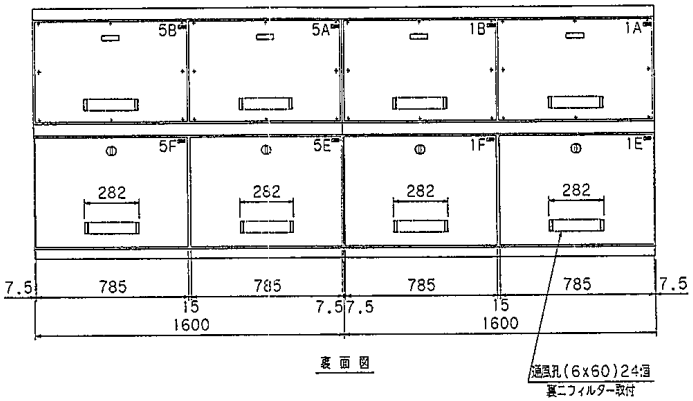

裏面図

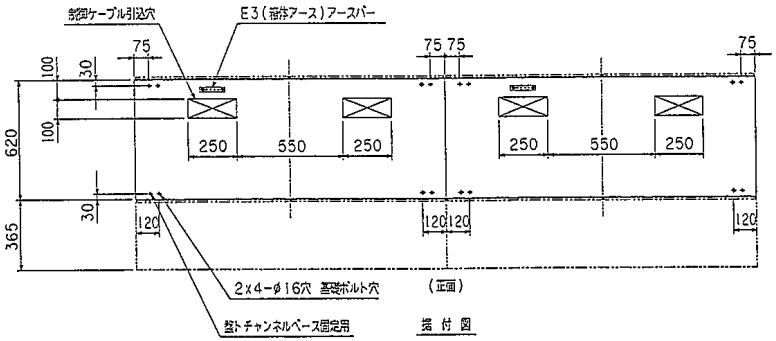

据付図

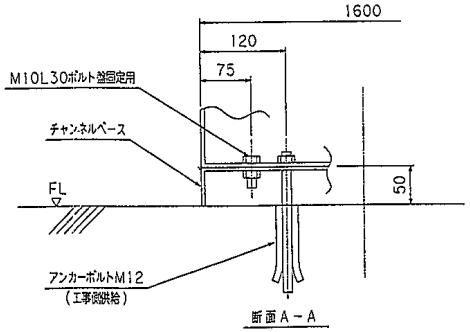

断面A－A

環境局環境事業部	件名 白石清掃工場電気設備整備業務	課長	係長	審査	設計	製図	図番
	図面名 焼却施設　電力用同期投入盤外形図						28

品　名	型　名	メーカ	数 量
プリンタ台	"LPS-A01"	サンワサプライ	1
CRT	"TSD-22S"	三菱電機エンジニアリング	2
パソコン	"HF-W25F-40WJ-A"	日立	2
キーボード	JISキーボード	パソコン付属品	2
マウス	PS/2マウス	パソコン付属品	2
プリンタ	レーザプリンタ"LP-1900N"	エプソン	1
プリンタ	カラープリンタ"EM-900CN"	エプソン	1
映像分配器	"WBD-133"	池上通信機	1
MOドライブ	"ZEBO-MO640F"	日立	2
HUB	"RH505TP"	アライドテレシス	1

	鋼 板 厚	塗 装 色
テーブル	SPCC t2.3	ダークブルー
テーブルトップ	SPCC t1.2	ダークブルー
フレーム	SPCC t2.3	グレー
フロントドア	SPCC t1.2	グレー
ベース	SPCC t2.3	黒
フットレスト	SPCC t1.2	黒
リアカバー	SPCC t1.2	ダークグレー

山武製オペレータコンソールを使用とします。
山武製防音BOXを使用とします。

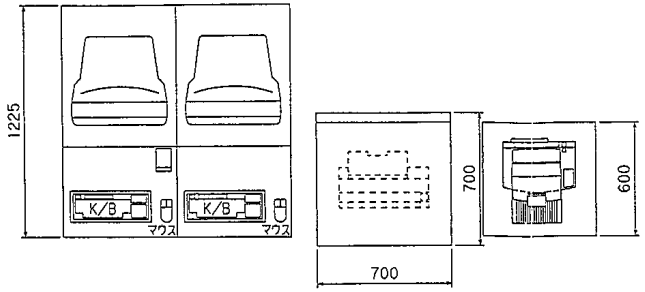

電力オペコン

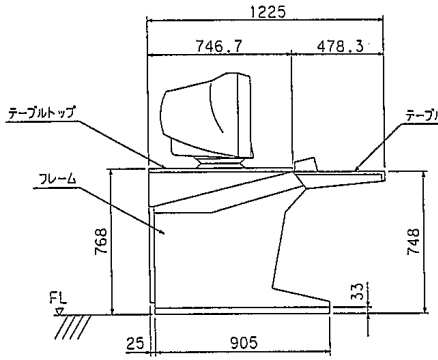

側面図

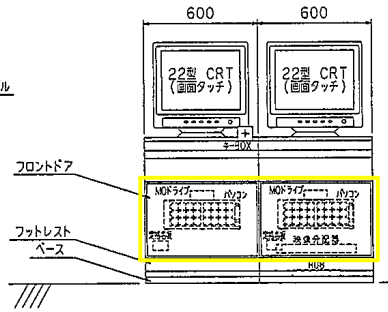

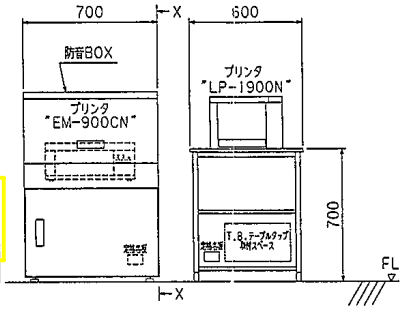

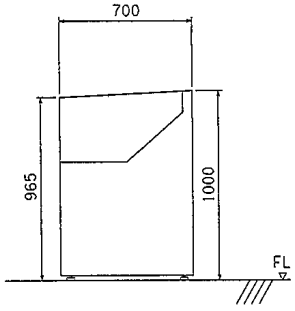

矢視X－X

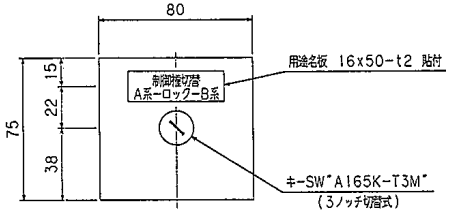

キーBOX正面図
(縮尺1/2)

製造番号	97E1693002	97E1693003	97E1693004	97E1693006
盤番号	2	3	4	6
盤TAG.No.	DOPC1	DOPC2	DHC	DPR
設置場所	中央制御室		中央制御室	乳酸機室

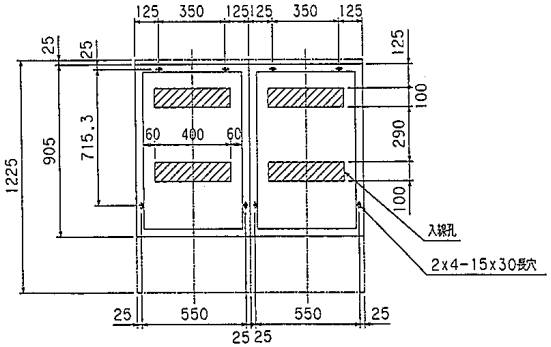

(正面)
据付図

環境局環境事業部	件名 白石清掃工場電気設備整備業務	課長	係長	審査	設計	製図	図番
	図面名 焼却施設　電力オペコン操作盤外形図						29

97E1693102	
低圧電気室ディジタル通信盤	
2	
低圧電気室	
DLV	

製造番号	97E1693101
盤名称	受変電室ディジタル通信盤
盤番号	1
設置場所	受変電室
盤TAG.No.	DHV

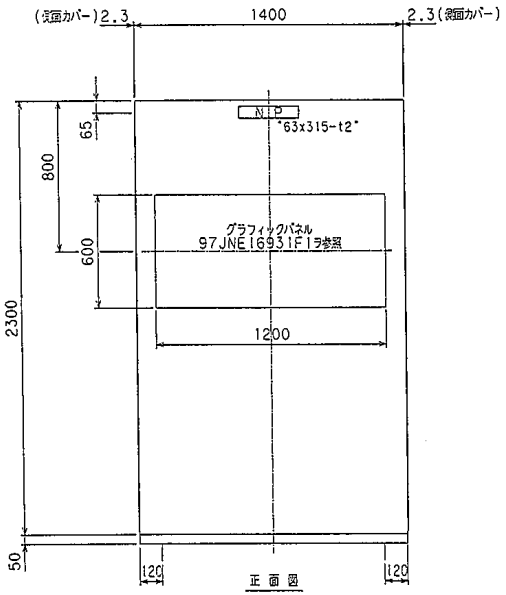

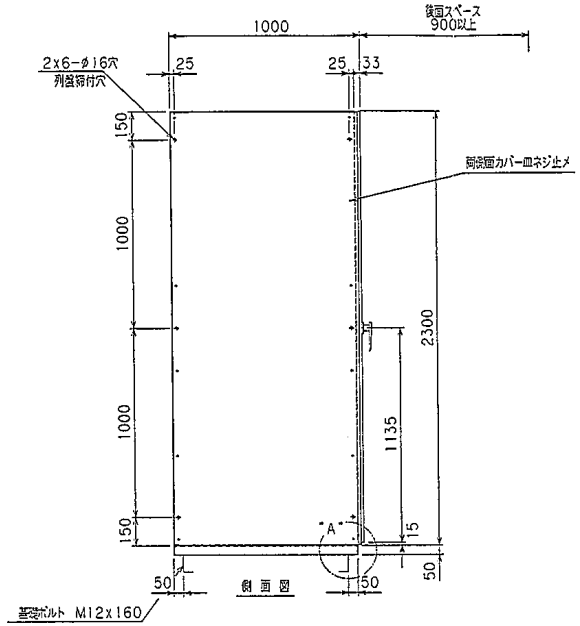

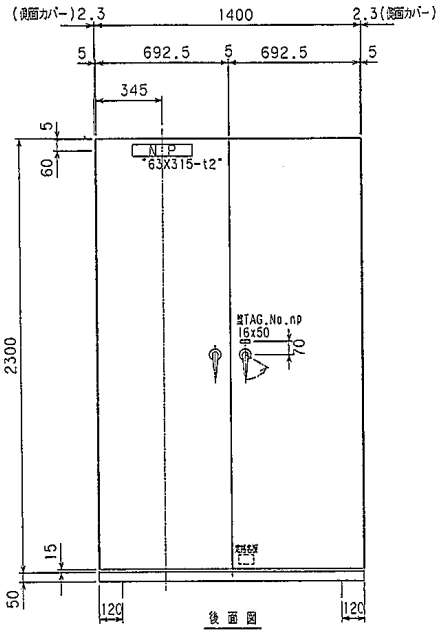

	仕様
構造	屋内用
	自立形
	一般
	パッキン　無
鋼板厚	前面t3.2　側面t2.3　背面t3.2
	天井t2.3
塗装	盤表面色 ・・・ 5Y7/1
	盤内面色 ・・・ 5Y7/1
	ベース色 ・・・ 5Y7/1
	仕様　メラミン焼付
	ツヤ　五分ツヤ
ハンドル	外トビラ用ハンドル
	A-140-1 キー付(No.0200)
器具枠色	計器枠 ・・・・・・・・・・・ N1.5
	制御器具ノトッテ・ハンドル ・・・・・ N1.5
名板	アクリル　乳白色　黒文字(丸ゴシック)
	名称名板　裏彫　カヌーグリップ止メ
	TAG.No.名板　裏彫　貼付
備考	

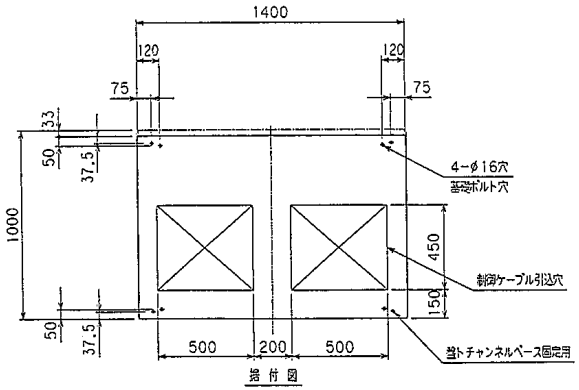

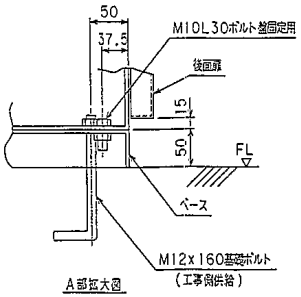

環境局環境事業部	件名 白石清掃工場電気設備整備業務	課長	係長	審査	設計	製図	図番
	図面名 ディジタル通信盤外形図(焼却・灰処理)						30

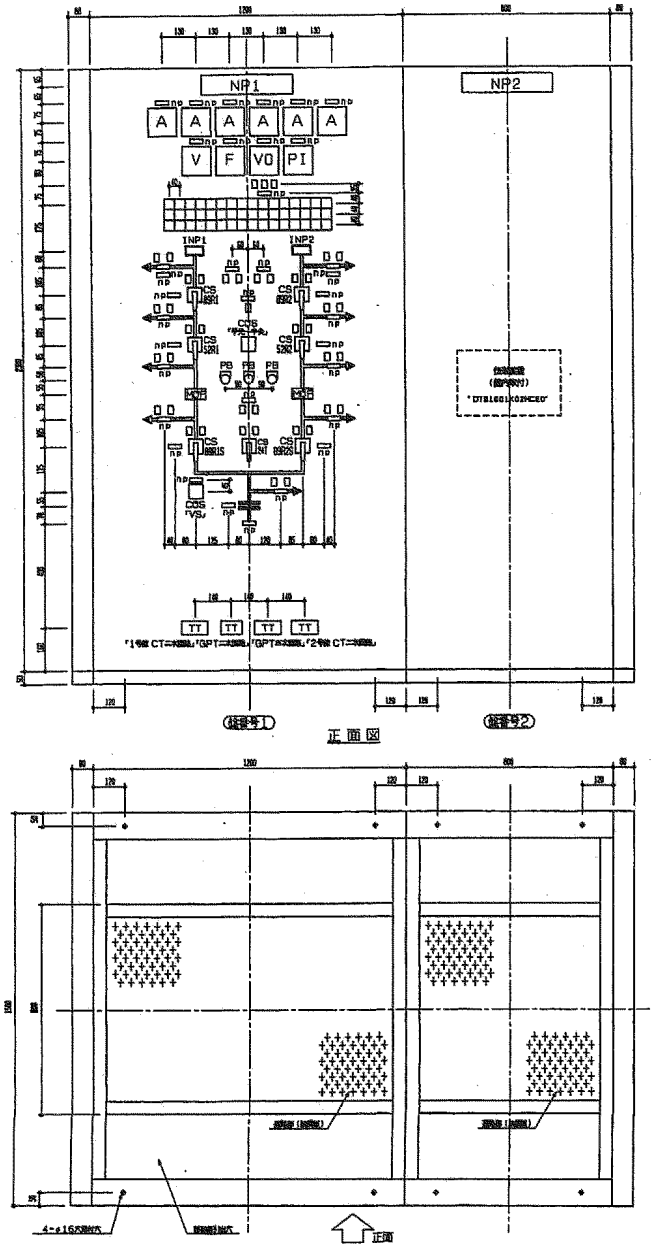

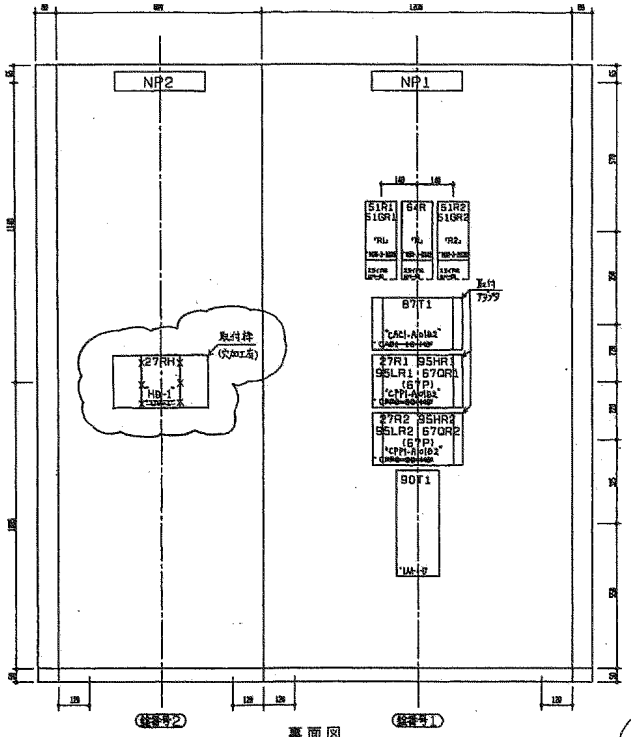

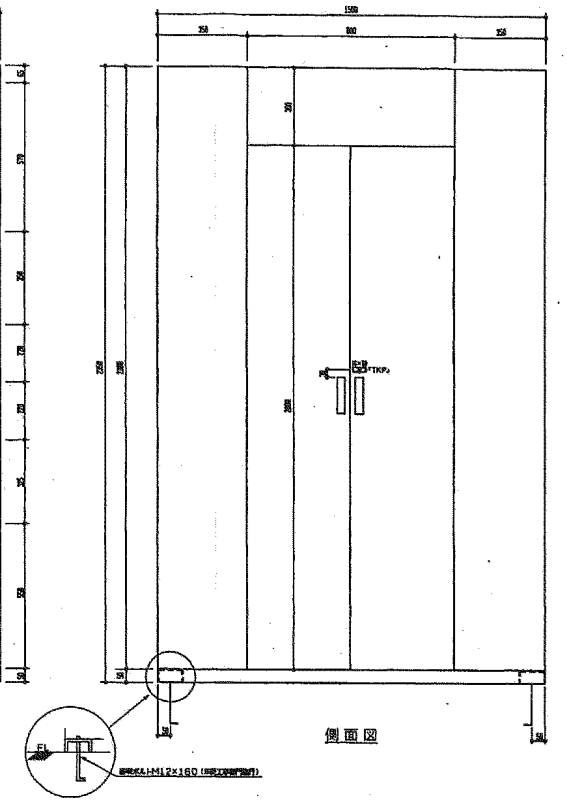

注意

1．側面扉は、右側面のみに設置します。
（左側面に扉はありません。）

盤番号	ユニット番号	ユニット記号	盤名称	製造番号 97E16907	備考
1	A	TKP	特高監視操作盤	01	

盤番号	ユニット番号	ユニット記号	盤名称	製造番号 97E16917	備考
1	A	TKP	特高監視操作盤	01	

環境局環境事業部

件名	課長	係長	審査	設計	製図	図番
白石清掃工場電気設備整備業務						31
図面名 焼却施設　特高監視操作盤外形図						

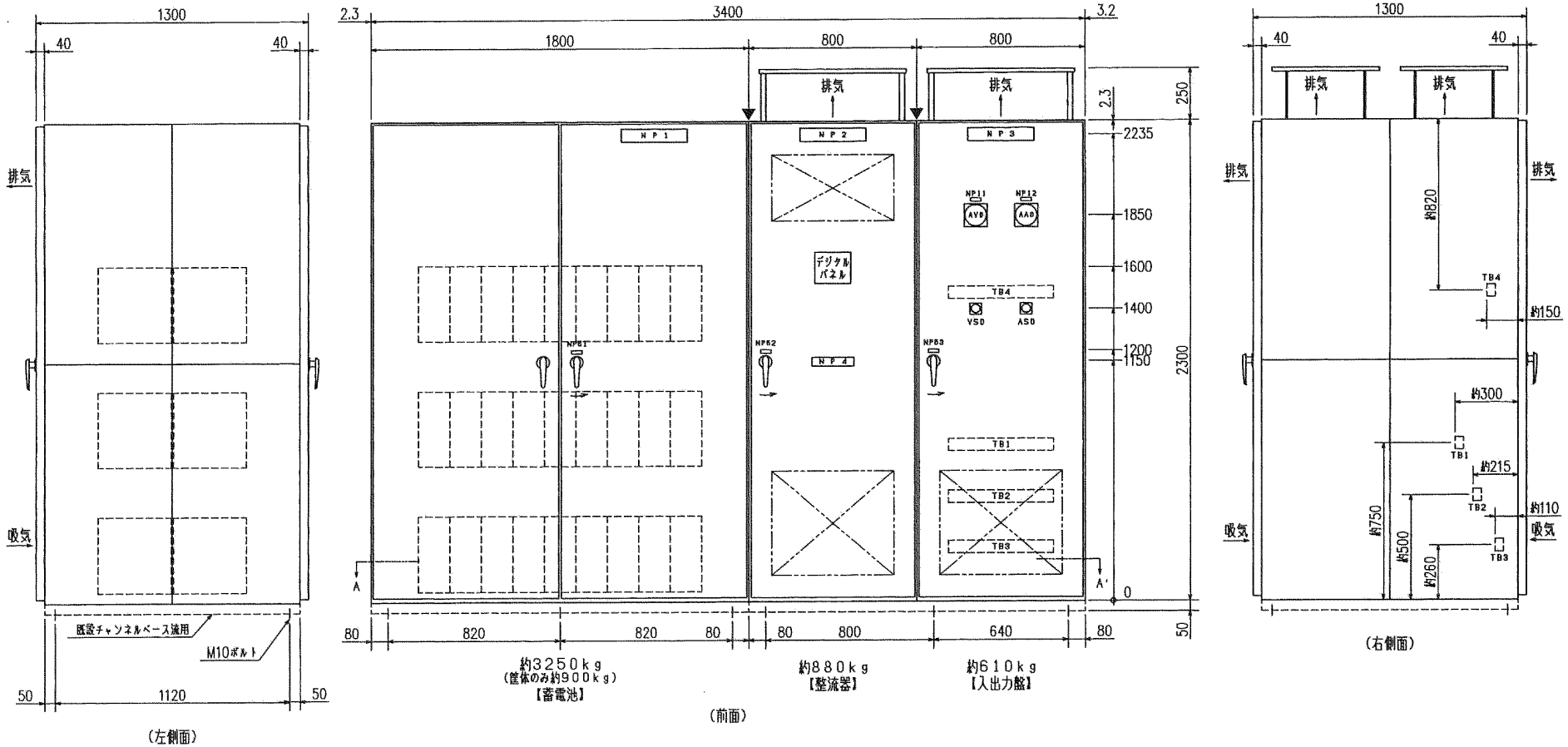

環境局環境事業部	件名 白石清掃工場電気設備整備業務	課長	係長	審査	設計	製図	図番
	図面名 焼却施設　直流電源装置外形図						32

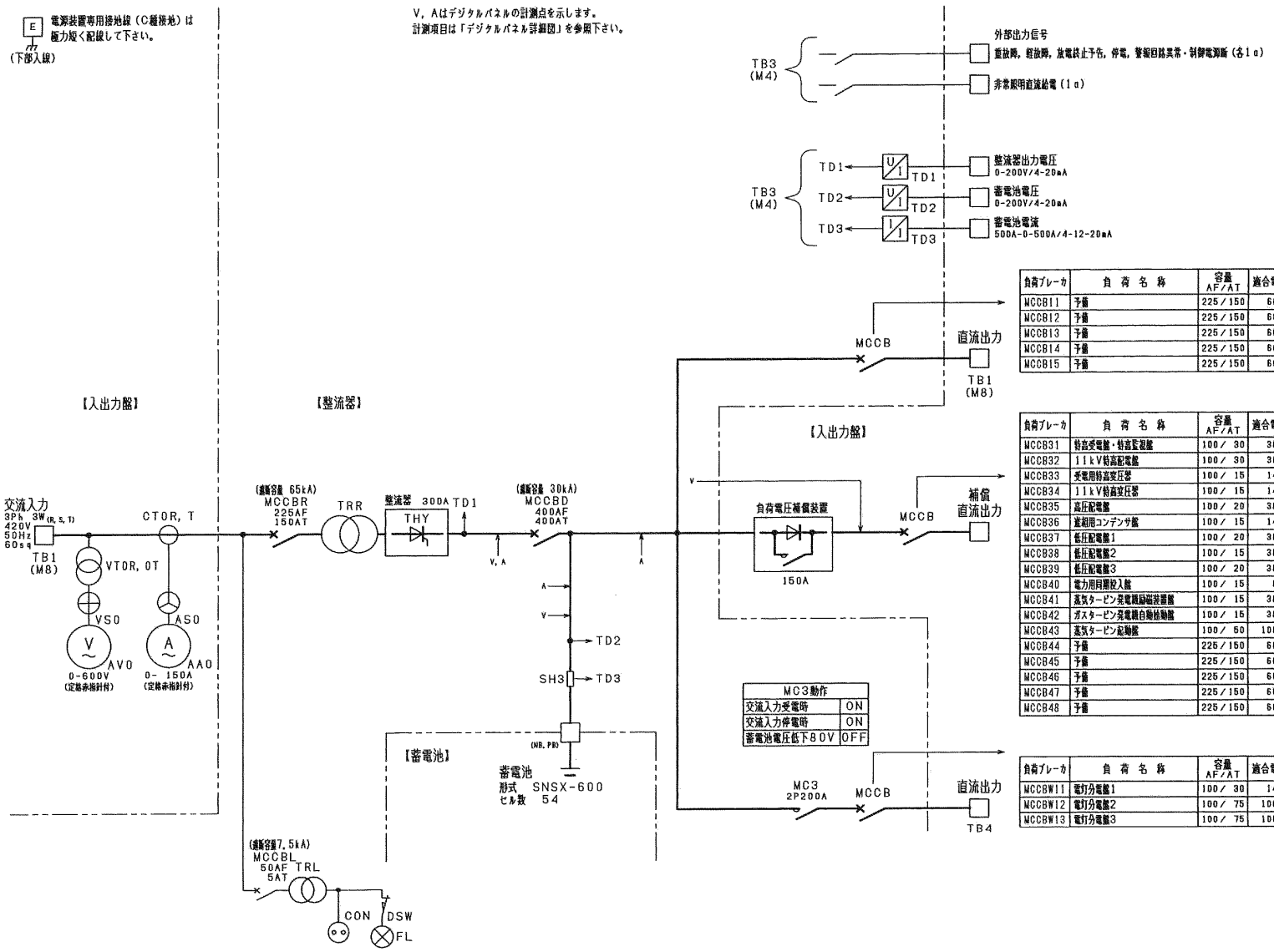

負荷ブレーカ	負荷名称	容量 AF/AT	適合電線	遮断容量 (kA)
MCCB11	予備	225/150	60sq	25
MCCB12	予備	225/150	60sq	25
MCCB13	予備	225/150	60sq	25
MCCB14	予備	225/150	60sq	25
MCCB15	予備	225/150	60sq	25

負荷ブレーカ	負荷名称	容量 AF/AT	適合電線	端子台	端子ネジ径	遮断容量 (kA)
MCCB31	特高受電盤・特高監視盤	100/ 30	38sq	TB1	M8	40
MCCB32	11kV特高配電盤	100/ 30	38sq	TB1	M8	40
MCCB33	受電用特高変圧器	100/ 15	14sq	TB1	M6	40
MCCB34	11kV特高変圧器	100/ 15	14sq	TB2	M6	40
MCCB35	高圧配電盤	100/ 20	38sq	TB2	M8	40
MCCB36	並組用コンデンサ盤	100/ 15	14sq	TB2	M6	40
MCCB37	低圧配電盤1	100/ 20	38sq	TB2	M8	40
MCCB38	低圧配電盤2	100/ 15	38sq	TB2	M8	40
MCCB39	低圧配電盤3	100/ 20	38sq	TB2	M8	40
MCCB40	電力用周波数入盤	100/ 15	8sq	TB2	M6	40
MCCB41	蒸気タービン発電機励磁装置盤	100/ 15	38sq	TB2	M8	40
MCCB42	ガスタービン発電機自動始動盤	100/ 15	38sq	TB2	M8	40
MCCB43	蒸気タービン起動盤	100/ 50	100sq	TB2	M10	40
MCCB44	予備	225/150	60sq	TB3	M8	25
MCCB45	予備	225/150	60sq	TB3	M8	25
MCCB46	予備	225/150	60sq	TB3	M8	25
MCCB47	予備	225/150	60sq	TB3	M8	25
MCCB48	予備	225/150	60sq	TB3	M8	25

負荷ブレーカ	負荷名称	容量 AF/AT	適合電線	端子ネジ径	遮断容量 (kA)
MCCBW11	電灯分電盤1	100/ 30	14sq	M6	40
MCCBW12	電灯分電盤2	100/ 75	100sq	M10	40
MCCBW13	電灯分電盤3	100/ 75	100sq	M10	40

環境局環境事業部	件名 白石清掃工場電気設備整備業務	課長	係長	審査	設計	製図	図番
	図面名 焼却施設 直流電源装置単線結線図						33

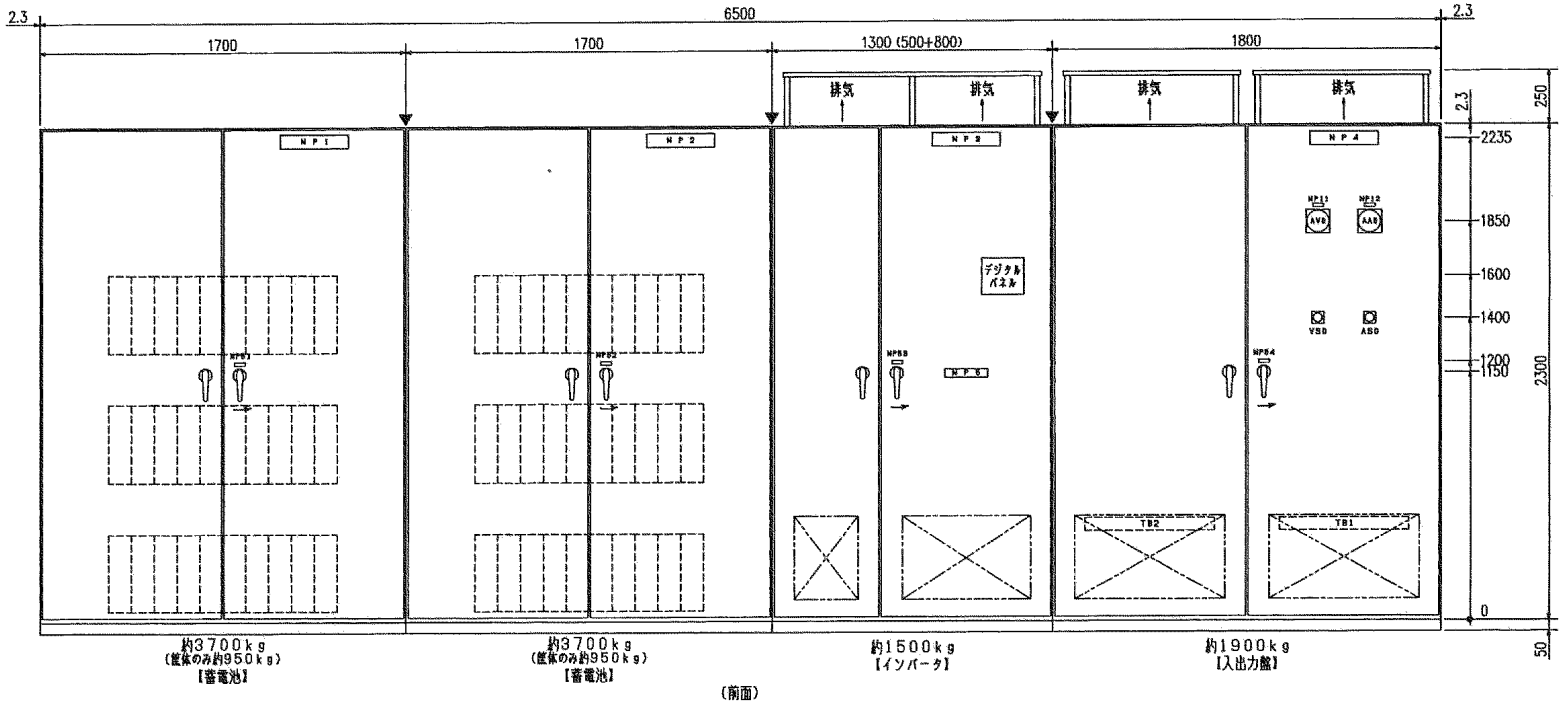

(前面)

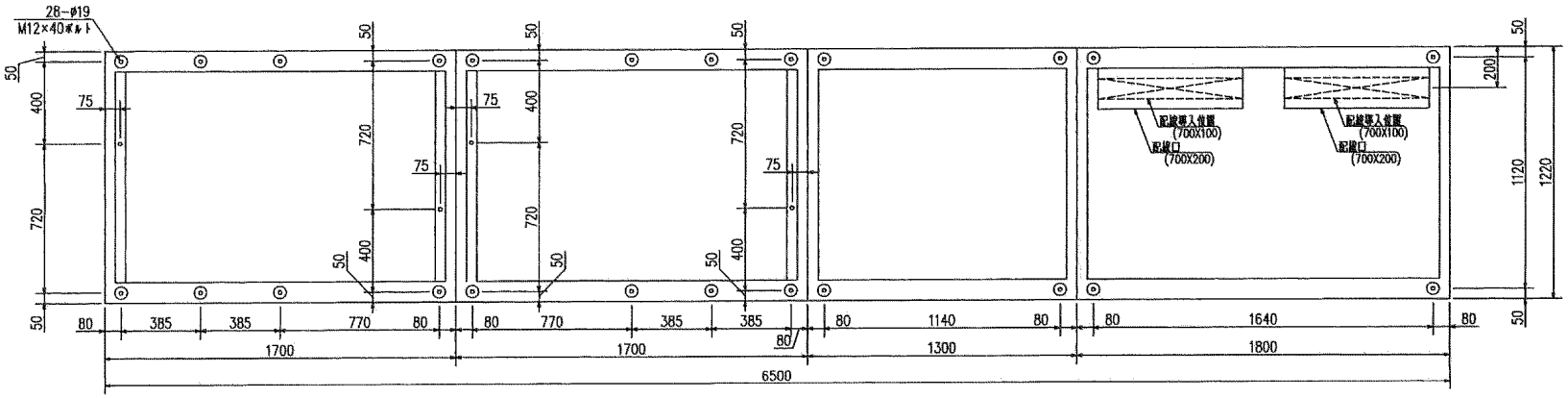

(チャンネルベース図)

環境局環境事業部	件名 白石清掃工場電気設備整備業務	課長	係長	審査	設計	製図	図番
	図面名 焼却施設　無停電電源装置外形図						34

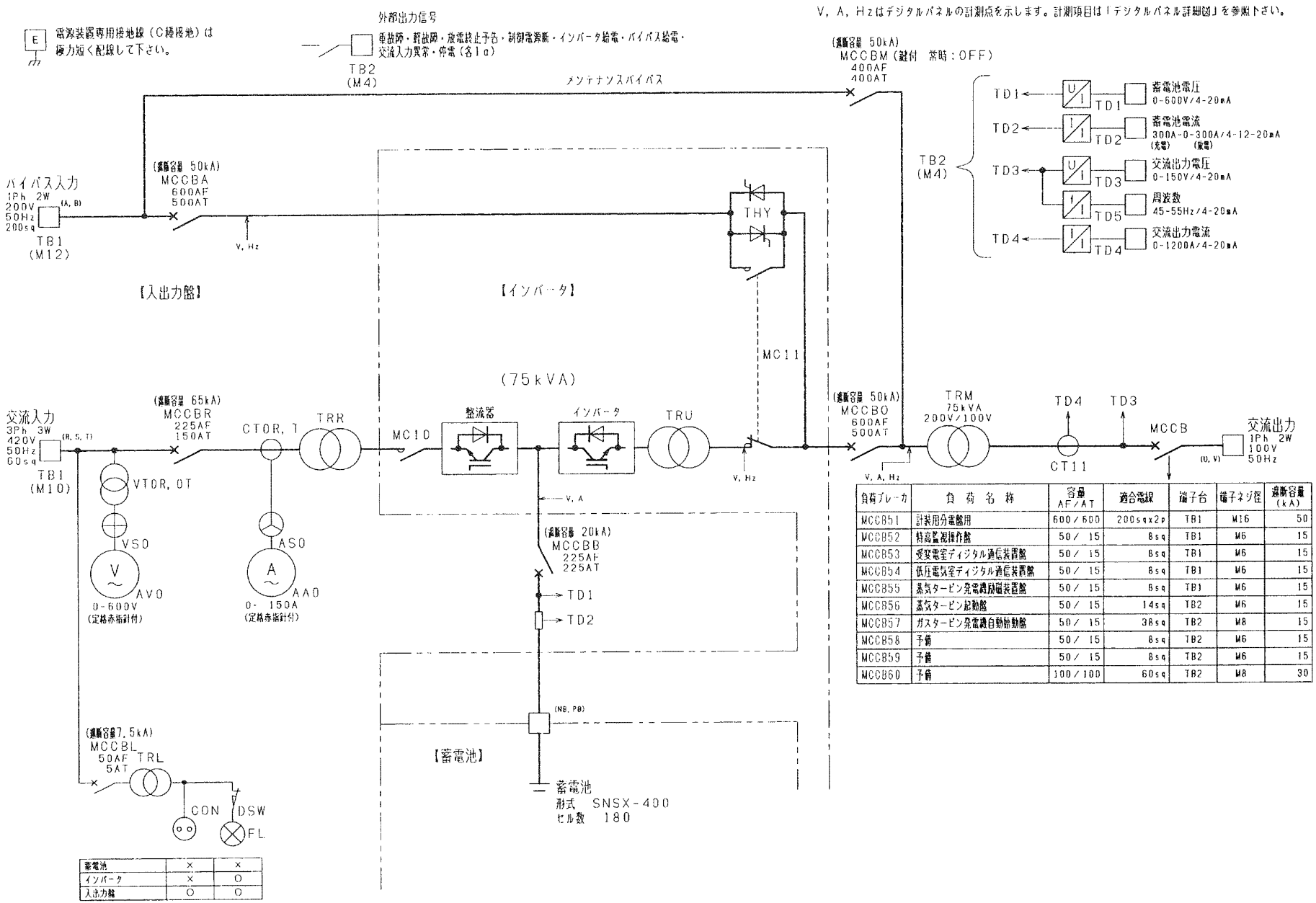

蓄電池	×	×
インバータ	×	○
入出力盤	○	○

負荷ブレーカ	負荷名称	容量 AF/AT	適合電線	端子台	端子ネジ径	遮断容量 (kA)
MCCB51	計装用分電盤用	600/600	200sqx2p	TB1	M16	50
MCCB52	特高監視操作盤	50/ 15	8sq	TB1	M6	15
MCCB53	受変電室ディジタル通信装置盤	50/ 15	8sq	TB1	M6	15
MCCB54	低圧電気室ディジタル通信装置盤	50/ 15	8sq	TB1	M6	15
MCCB55	蒸気タービン発電機励磁装置盤	50/ 15	8sq	TB1	M6	15
MCCB56	蒸気タービン起動盤	50/ 15	14sq	TB2	M6	15
MCCB57	ガスタービン発電機自動始動盤	50/ 15	38sq	TB2	M8	15
MCCB58	予備	50/ 15	8sq	TB2	M6	15
MCCB59	予備	50/ 15	8sq	TB2	M6	15
MCCB60	予備	100/100	60sq	TB2	M8	30

環境局環境事業部	件名 白石清掃工場電気設備整備業務	課長	係長	審査	設計	製図	図番
	図面名 焼却施設 無停電電源装置単線結線図						35

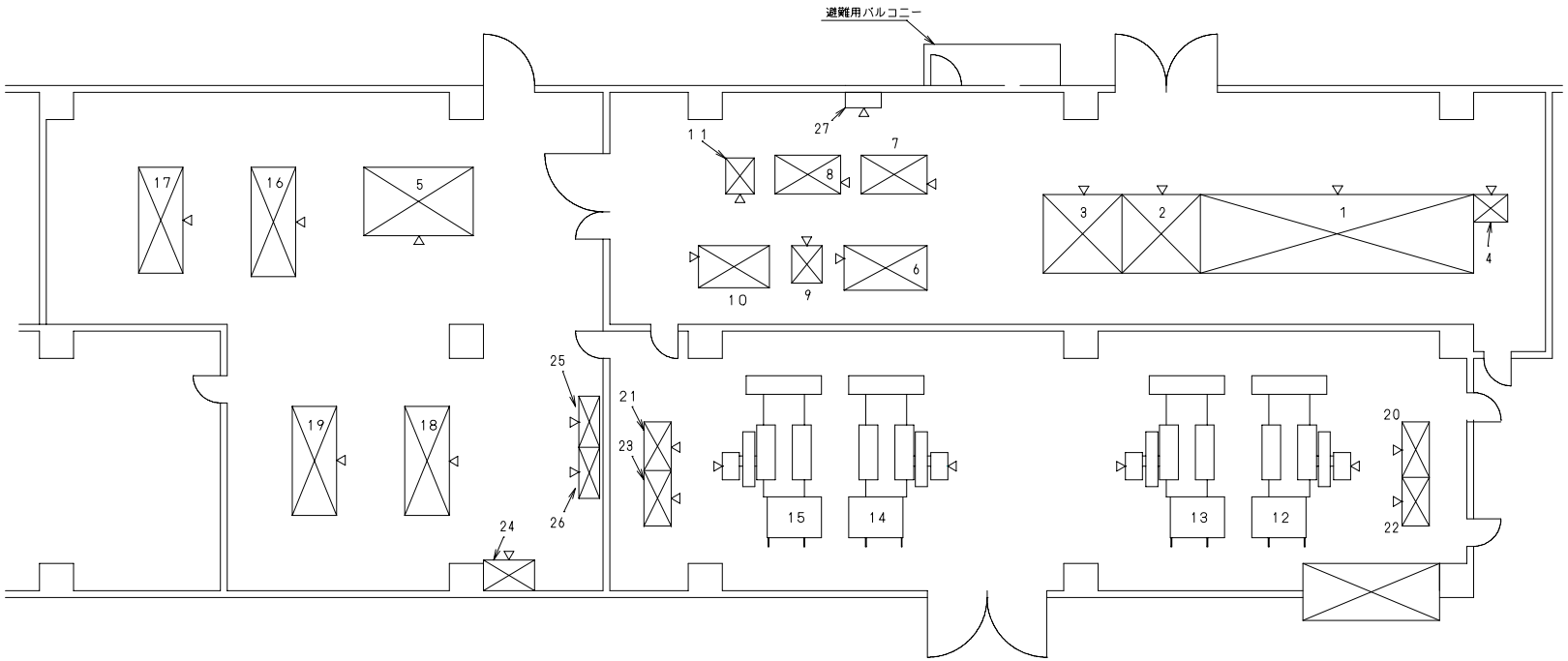

NO.	盤 名 称	NO.	盤 名 称
1	高圧配電盤	18	NO．7～NO．9直流電源力率改善用コンデンサ盤
2	1号直流電源高圧受電盤	19	NO．10～NO．12直流電源力率改善用コンデンサ盤
3	2号直流電源高圧受電盤	20	1号パルスアンプ盤
4	高圧電気室ディジタル通信盤	21	2号パルスアンプ盤
5	進相用コンデンサ盤	22	1号サイリスタ盤
6	No．1プラント動力変圧器	23	2号サイリスタ盤
7	No．2プラント動力変圧器	24	200V建築動力制御盤－3
8	200V　建築動力変圧器	25	1号電極昇降装置制御盤
9	一般照明変圧器	26	2号電極昇降装置制御盤
10	保安動力変圧器	27	接地端子盤
11	保安照明変圧器		
12	1号NO．1直流電源装置		
13	1号NO．2直流電源装置		
14	2号NO．1直流電源装置		
15	2号NO．2直流電源装置		
16	NO．1～NO．3直流電源力率改善用コンデンサ盤		
17	NO．4～NO．6直流電源力率改善用コンデンサ盤		

環境局環境事業部	件名 白石清掃工場電気設備整備業務	課長	係長	審査	設計	製図	図番
	図面名 灰処理施設　高圧電気室配置図						36

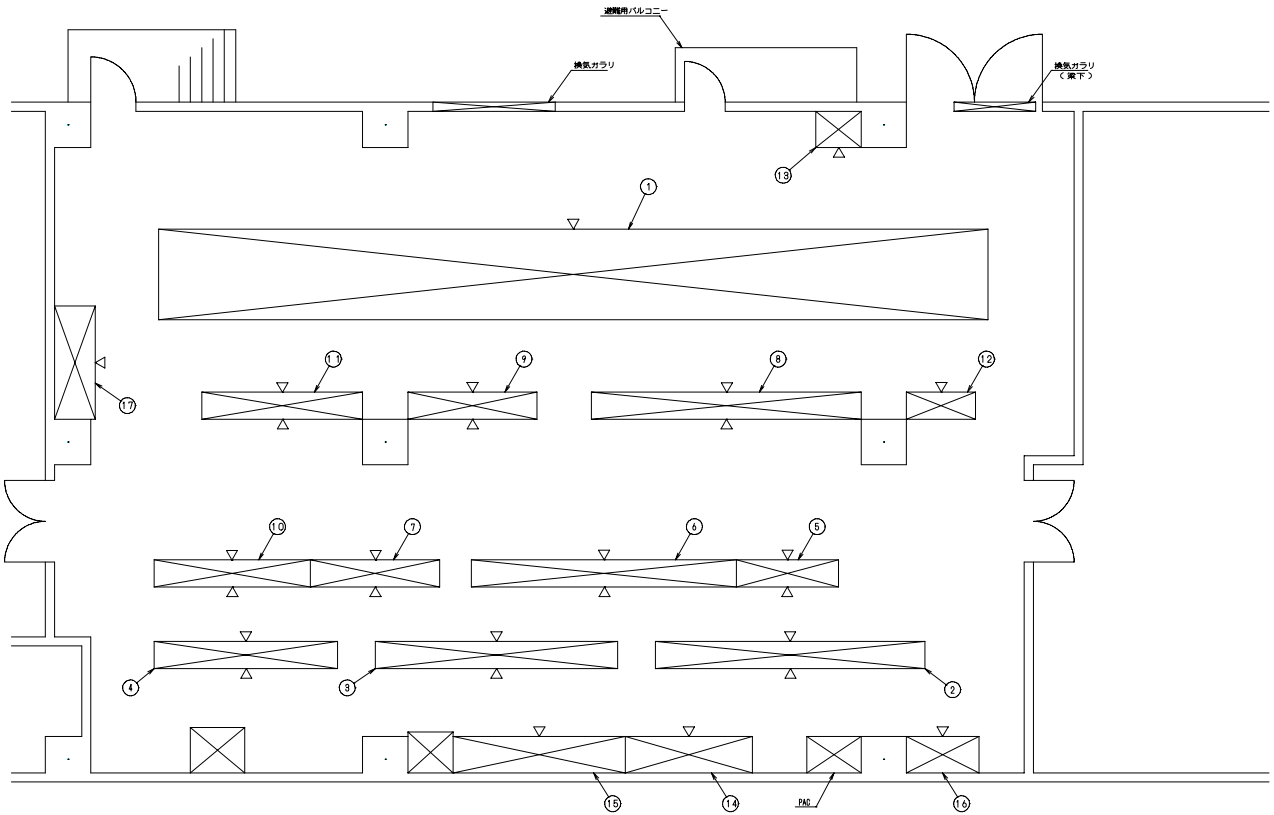

NO.	盤 名 称	NO.	盤 名 称
1	低圧配電盤	10	NO.1 共通非常用動力制御盤
2	1号溶融炉常用動力制御盤	11	NO.2 共通非常用動力制御盤
3	2号溶融炉常用動力制御盤	12	ホイスト電源盤
4	溶融炉非常用動力制御盤	13	低圧電気室ディジタル通信盤
5	NO.1 共通常用動力制御盤	14	直流電源装置
6	NO.2 共通常用動力制御盤	15	無停電電源装置
7	NO.3 共通常用動力制御盤	16	高調波フィルタ盤
8	NO.4 共通常用動力制御盤	17	200V建築動力制御盤－4
9	NO.5 共通常用動力制御盤		

環 境 局 環 境 事 業 部

件 名	課長	係長	審査	設計	製図	図番
白石清掃工場電気設備整備業務						37
図面名 灰処理施設　低圧電気室配置図						

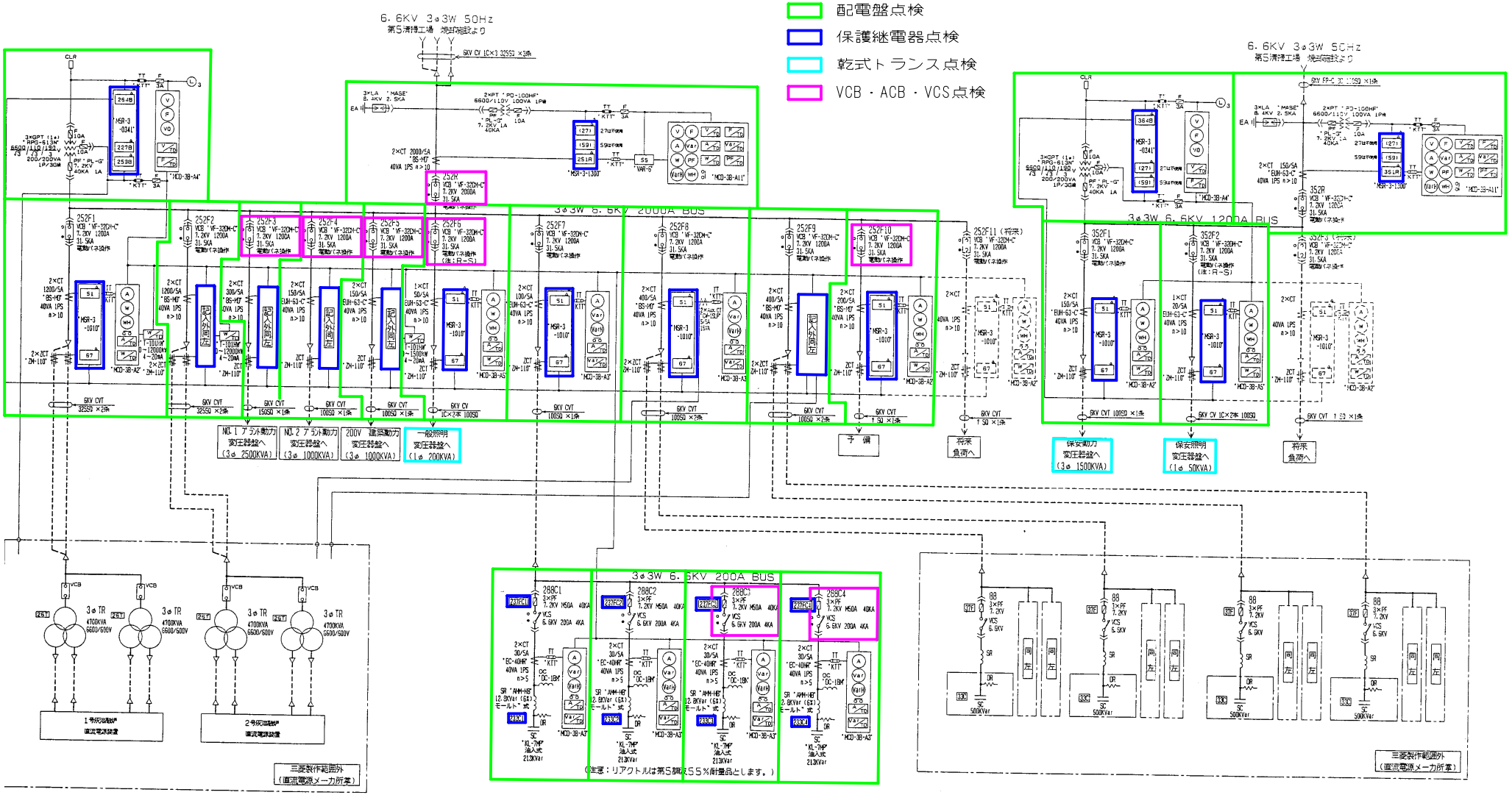

環境局環境事業部	件名 白石清掃工場電気設備整備業務	課長	係長	審査	設計	製図	図番
	図面名 灰処理施設　高圧配電盤単線接続図						38

盤番号	ユニット番号	ユニット記号	盤名称	ケーブル仕様	質量 (t)	製造番号 97E16904	備考
1	A	HV03Y	1号灰溶融炉VCB盤	6kV CVT 325SQ ×2条	1.8	0.1	
2	B	HV04Y	2号灰溶融炉VCB盤	6kV CVT 325SQ ×2条			
3	A	HV05Y	No.1 プラント動力変圧器VCB盤	6kV CVT 150SQ ×1条	1.8	0.2	
4	B	HV06Y	No.2 プラント動力変圧器VCB盤	6kV CVT 100SQ ×1条			
5	A	HV07Y	200V建築動力変圧器VCB盤	6kV CVT 100SQ ×1条	1.8	0.3	
6	B	HV08Y	一般照明変圧器VCB盤	6kV CV 1C×2 100SQ ×1条			
7	A	HV09Y	進相用コンデンサVCB盤	6kV CVT 100SQ ×1条	1.8	0.4	
8	B	HV10Y	No.1 灰溶融直流電源用進相コンデンサVCB盤	6kV CVT 100SQ ×2条			
9	A	HV11Y	No.2 灰溶融直流電源用進相コンデンサVCB盤	6kV CVT 100SQ ×2条	1.8	0.5	
10	B	HV12Y	予備フィーダVCB盤				
11	A	HV13Y	常用動力高圧母線GPT盤		1.8	0.6	
	B	HV14Y	空箱				
12	A	HV01Y	常用動力受電用VCB盤	6kV CV 1C×3 325SQ ×3条	1.8	0.7	
13	A	HV02Y	保安動力受電用VCB盤	6kV CV FP-C×3C 100SQ ×1条	1.8	0.8	
14	A	HV17Y	保安動力変圧器VCB盤	6kV CVT 100SQ ×1条	1.8	0.9	
15	B	HV18Y	保安照明変圧器VCB盤	6kV CV 1C×2 100SQ ×1条			
16	A	HV15Y	保安動力高圧母線GPT盤		1.8	10	
	B	HV16Y	空箱				

VCB点検

配電盤点検

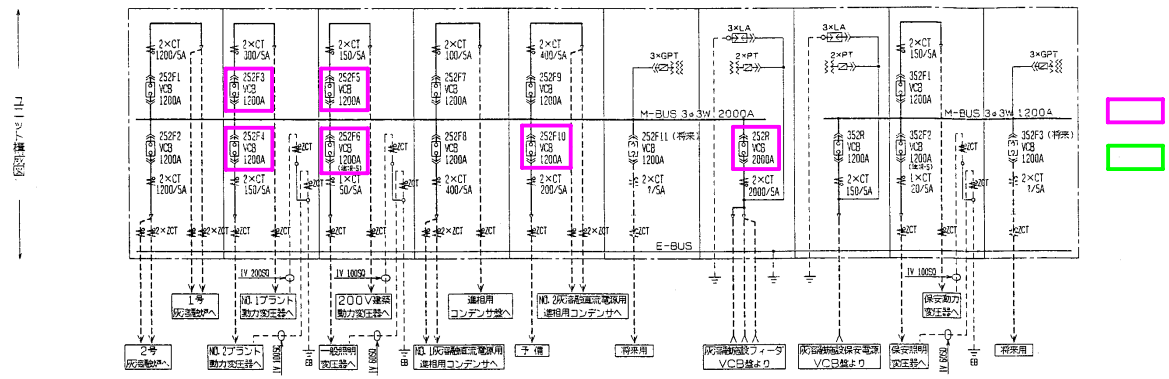

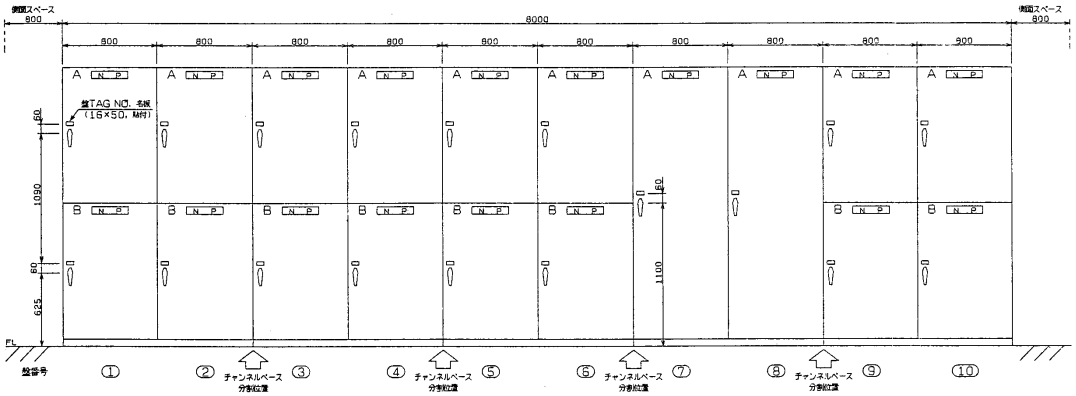

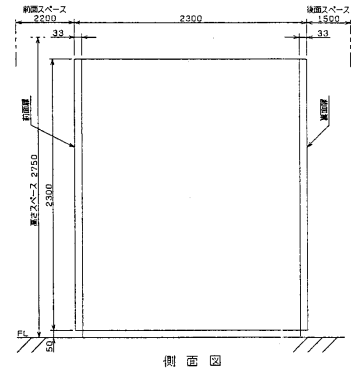

側面図

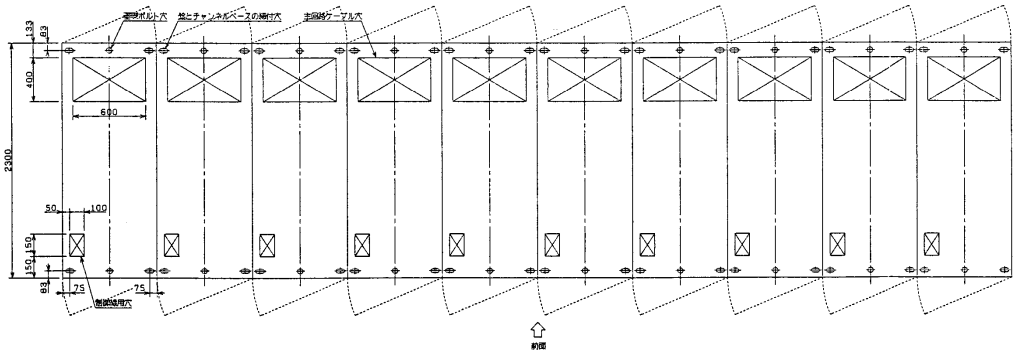

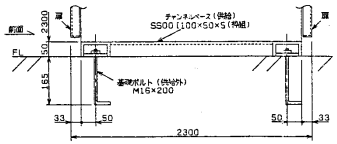

基礎詳細図

品名	形名・定格	備考
VCB	・VF-32DM-C・ 7.2KV 2000A 31.5KA	電動バネ操作
VCB	・VF-32DM-C・ 7.2KV 1200A 31.5KA	電動バネ操作
CT	・BS-MD・ 6.9KV 40VA 1PS 0>10	2000/5A 1200/5A 400/5A 200/5A
CT	・EUH-63-C・ 6.9KV 40VA 1PS 0>10	150/5A 100/5A 50/5A 20/5A
ZCT	・ZM-110・	内径φ110
PT	・PD-10DHF・ 6600/110V 100VA	1P級
GPT	・RPG-613N・ 6600/110/190 V1/V2/V3	1P/3G級
LA	・MASE・ 8.4KV 2.5KA	
ZCT	・SM41・	内径φ41

注意

1. 盤は1面単位の分割にて発送します。
   (チャンネルベースも分割発送します。)
2. 基礎詳細図中の基礎ボルトは、基礎工事部門より供給願います。
   (施工はタクマ殿)
3. 盤番号6と10の下段は、将来用予備スペースのため、VCB一次側の導体と、VCB用の固定枠を取付ておくものとします。

(MA形 M/C)

環境局環境事業部	件名 白石清掃工場電気設備整備業務	課長	係長	審査	設計	製図	図番
	図面名 灰処理施設 高圧配電盤配列図						39

盤番号	ユニット番号	ユニット記号	盤名称	ケーブル仕様	質量 (t)	製造番号 97E16906	備考
1	A	SC1Y	NO. 1進相用コンデンサ盤	6KV CVT 100SQ ×1条	1.5	01	
2	A	SC2Y	NO. 2進相用コンデンサ盤		1.5	02	
3	A	SC3Y	NO. 3進相用コンデンサ盤		1.5	03	
4	A	SC4Y	NO. 4進相用コンデンサ盤		1.5	04	

品名	形名・定格	備考
PF	"CLS-R" 7.2KV 150A 40KA	
VCS	"VZ-2DL-D" 6.6KV 200A 4KA	
CT	"EC-40HR" 6.9KV 40VA 1PS n>5	30/5A
SR	"AMM-HB" 12.8KVar (6%)	モールド式 55%耐量品
SC	"KL-7MP" 213KVar	油入式
DC	"DC-1BM"	

VCS点検

配電盤点検

ユニット構成図

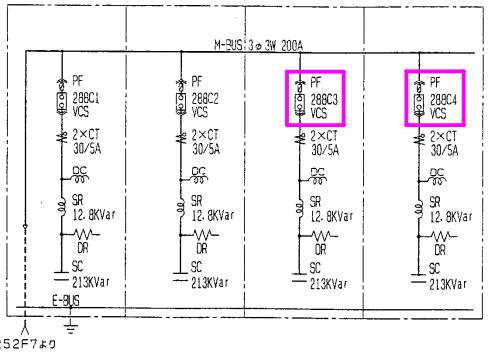

正面図

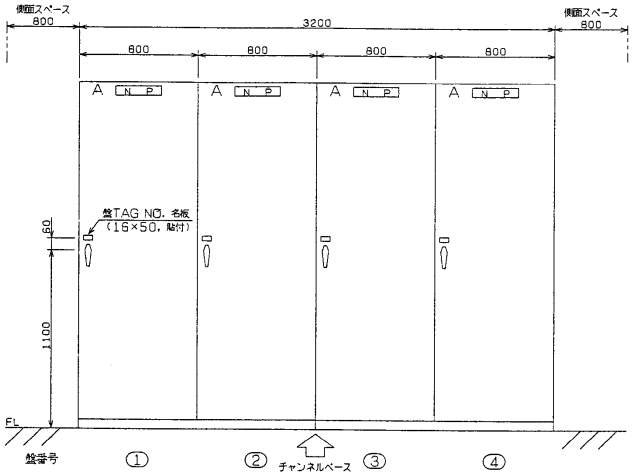

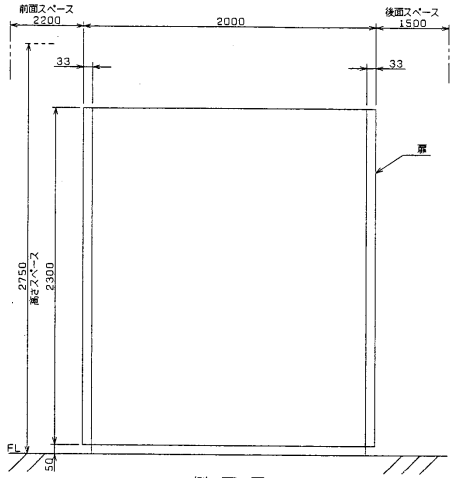

側面図

基礎据付図

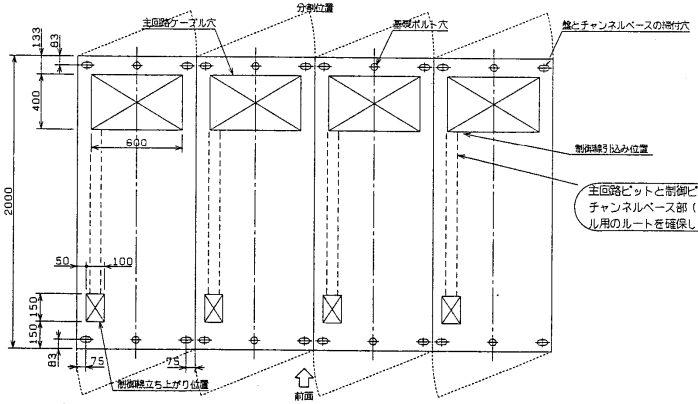

主回路ピットと制御ピットの共用化を図るためチャンネルベース部（50mm高さ）に制御ケーブル用のルートを確保します。

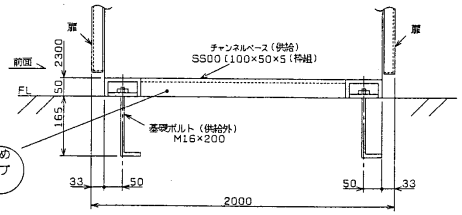

基礎詳細図

注意

1．盤は１面単位の分割にて発送します。（チャンネルベースも分割発送します。）

2．基礎詳細図中の基礎ボルトは、基礎工事部門より供給願います。（施工はタクマ殿）

(MA形 M/C)

環境局環境事業部	件名 白石清掃工場電気設備整備業務	課長	係長	審査	設計	製図	図番
	図面名 灰処理施設　進相用コンデンサ盤配列図						40

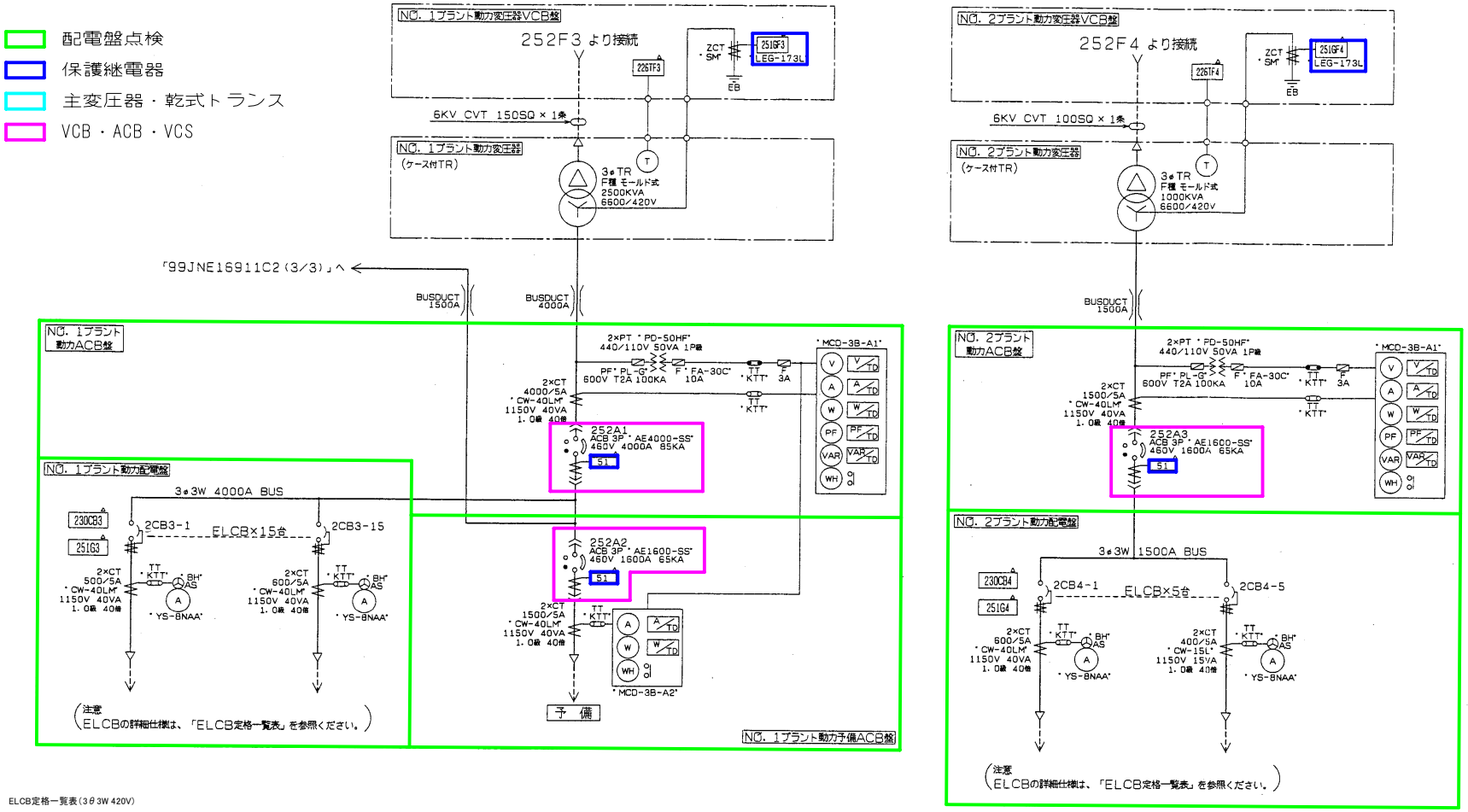

NO.1プラント動力配電盤　ELCB定格一覧表(3θ3W 420V)

ELCB番号	幹線番号	負荷名称	ELCB形名	極数	トリップ値	CT比	ケーブル仕様	備考
2CB5-1	YRH	溶融炉ヒータ盤	NV600-SP	3P	500AT	500/5A	CVT 150SQ×2条	
2CB5-2	YRH	溶融炉ヒータ盤	NV600-SP	3P	500AT	500/5A	CVT 150SQ×2条	
2CB5-3	HK	焼却灰投入クレーン盤	NV400-SP	3P	300AT	300/5A	CVT 200SQ×1条	
2CB5-4	CC1Y	1号炉用常用動力制御盤	NV400-SP	3P	400AT	400/5A	CVT 200SQ×2条	
2CB5-5	CC2Y	2号炉用常用動力制御盤	NV400-SP	3P	400AT	400/5A	CVT 200SQ×2条	
2CB5-6	ASP	飛灰溶融装置	NV800-SP	3P	700AT	750/5A	CVT 250SQ×2条	
2CB5-7	CC4Y	NO.1共通常用動力制御盤	NV400-SP	3P	300AT	300/5A	CVT 250SQ×1条	
2CB5-8	CC5Y	NO.2共通常用動力制御盤	NV600-SP	3P	600AT	600/5A	CVT 250SQ×2条	下引出し
2CB5-9		予備②	NV400-SP	3P	400AT	400/5A	CVT 200SQ×2条	
2CB5-10	CC7Y	NO.4共通常用動力制御盤	NV600-SP	3P	600AT	600/5A	CVT 325SQ×2条	
2CB5-11	CC8Y	NO.5共通常用動力制御盤	NV100-SP	3P	100AT	100/5A	CVT 38SQ×1条	
2CB5-12	DNS3	NO.3ダイオキシン熱分解装置	NV600-SP	3P	600AT	600/5A	CVT 250SQ×2条	
2CB5-13	KFY	高周波フィルタ	NV600-SP	3P	500AT	500/5A	CVT 150SQ×2条	
2CB5-14		予備①	NV225-SP	3P	225AT	250/5A	CVT 150SQ×1条	
2CB5-15	CC6Y	NO.3共通常用動力制御盤	NV600-SP	3P	600AT	600/5A	CVT 200SQ×2条	

NO.2プラント動力配電盤　ELCB 定格一覧表(3θ3W 420V)

ELCB番号	幹線番号	負荷名称	ELCB形名	極数	トリップ値	CT比	ケーブル仕様	備考
2CB3-1	DNS1	NO.1ダイオキシン熱分解装置	NV600-SP	3P	600AT	600/5A	CVT 250SQ×2条	
2CB3-2	DNS2	NO.2ダイオキシン熱分解装置	NV600-SP	3P	600AT	600/5A	CVT 250SQ×2条	
2CB3-3	HSTY	ホイスト電源盤	NV100-HP	3P	100AT	100/5A	CVT 60SQ×1条	下引出し
2CB3-4		予備①	NV225-HP	3P	225AT	250/5A	CVT 150SQ×1条	
2CB3-5		予備②	NV400-SP	3P	400AT	400/5A	CVT 200SQ×2条	

注意:ELCBは、すべてAL、EAL付とします。

備考:CT形名は定格により以下の通り変化します。
20/5A～400/5A・・・・CW-15L(丸穴ケーブル貫通形)
500/5A～4000/5A・・・CW-40LM(角穴ブスバー貫通形)

環境局環境事業部	件名	課長	係長	審査	設計	製図	図番
	白石清掃工場電気設備整備業務						41
	図面名 灰処理施設　低圧配電盤単線接続図(1/3)						

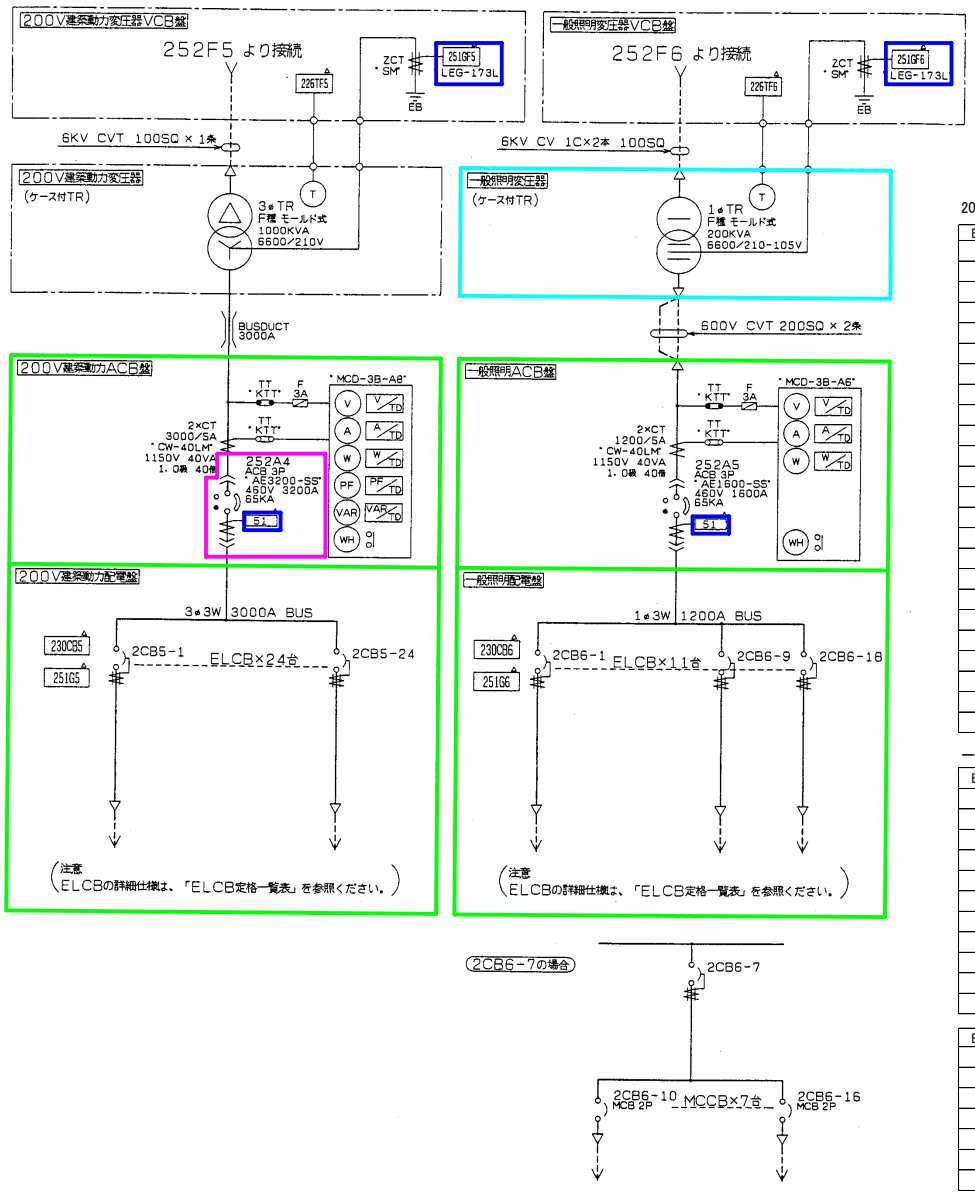

配電盤点検

保護継電器

主変圧器・乾式トランス

VCB・ACB・VCS

200V建築動力配電盤　ELCB定格一覧表(3θ3W 210V)

ELCB番号	幹線番号	負荷名称	ELCB形名	極数	トリップ値	CT比	ケーブル仕様	備考
2CB5-1	AC201	P-51-1	NV225-HP	3P	200AT		CVT 100SQ×1条	
2CB5-2	AC202	P-1-1	NV225-HP	3P	150AT		CVT 60SQ×1条	
2CB5-3	AC203	P-4-1	NV400-SP	3P	400AT		CVT 250SQ×1条	
2CB5-4		ELV	NV100-HP	3P	100AT		CVT 225SQ×1条	
2CB5-5		溶融機開閉器	NV225-HP	3P	150AT		CVT 100SQ×1条	
2CB5-6		溶融機開閉器	NV225-HP	3P	150AT		CVT 100SQ×1条	
2CB5-7		溶融機開閉器	NV225-HP	3P	150AT		CVT 100SQ×1条	上引出し
2CB5-8		溶融機開閉器	NV225-HP	3P	150AT		CVT 100SQ×1条	計測回路はなし(CL,JL)なし
2CB5-9		溶融機開閉器	NV225-HP	3P	150AT		CVT 100SQ×1条	
2CB5-10		溶融機開閉器	NV225-HP	3P	150AT		CVT 100SQ×1条	
2CB5-11		溶融機開閉器	NV225-HP	3P	150AT		CVT 100SQ×1条	
2CB5-12		溶融機開閉器	NV225-HP	3P	150AT		CVT 100SQ×1条	
2CB5-13		溶融機開閉器	NV225-HP	3P	150AT		CVT 100SQ×1条	
2CB5-14	KLCP11Y	建築動力盤-1	NV100-HP	3P	75AT		CVT 22SQ×1条	
2CB5-15	KLCP12Y	建築動力盤-2	NV225-HP	3P	225AT		CVT 150SQ×1条	
2CB5-16	KLCP21Y	建築動力盤-3	NV100-HP	3P	50AT		CV 3C 14SQ×1条	
2CB5-17	KLCP31Y	建築動力盤-4	NV400-SP	3P	300AT		CVT 200SQ×1条	
2CB5-18	KLCP41Y-1	建築動力盤-5-1	NV600-SP	3P	500AT		CVT 150SQ×2条	
2CB5-19	KLCP41Y-2	建築動力盤-5-2	NV600-SP	3P	500AT		CVT 150SQ×2条	下引出し
2CB5-20	KLCP51Y-1	建築動力盤-6-1	NV400-SP	3P	300AY		CVT 200SQ×1条	計測回路はなし(CL,JL)なし
2CB5-21	KLCP51Y-2	建築動力盤-6-2	NV225-HP	3P	175AT		CVT 100SQ×1条	
2CB5-22	KLCP51Y-3	建築動力盤-6-3	NV225-HP	3P	175AT		CVT 100SQ×1条	
2CB5-23		予備①	NV225-HP	3P	225AT		CVT 150SQ×1条	
2CB5-24		予備②	NV225-HP	3P	225AT		CVT 150SQ×1条	

一般照明配電盤　ELCB 定格一覧表(1θ3W 210−105V)

ELCB番号	幹線番号	負荷名称	ELCB形名	極数	トリップ値	CT比	ケーブル仕様	備考
2CB5-1	AC101	L-1-1	NV225-HP	3P	200AT		CVT 100SQ×1条	
2CB5-2	AC103	L-1-2	NV400-HP	3P	250AT		CVT 200SQ×1条	
2CB5-3	AC102	L-3-1	NV225-HP	3P	150AT		CVT 60SQ×1条	上引出し
2CB5-4	AC104	L-3-2	NV100-HP	3P	150AT		CVT 150SQ×1条	計測回路はなし(CL,JL)なし
2CB5-5	AC105	L-4-1	NV225-HP	3P	300AT		CVT 200SQ×1条	
2CB5-6	AC106	L-5-1	NV225-HP	3P	150AT		CVT 150SQ×1条	
2CB5-7		雑電源	NV225-HP	3P	150AT			引出し無し
2CB5-8		予備①	NV225-HP	3P	75AT		CVT 100SQ×1条	上引出し
2CB5-9		予備②	NV225-HP	3P	100AT		CVT 100SQ×1条	
2CB5-17	UHBPY-1	ユニットヒータ配電盤①	NV225-HP	3P	100AT		CVT 38SQ×1条	下引出し
2CB5-18	UHBPY-2	ユニットヒータ配電盤②	NV225-HP	3P	100AT		CVT 38SQ×1条	

ELCB番号	幹線番号			ELCB形名	極数	トリップ値	CT比	ケーブル仕様	備考
2CB5-10	DHVY	高圧電気室ディジタル通信装置盤	U-Q間	NV100-HP	2P	100AT		CV 2C 38SQ×1条	
2CB5-11	HVDC1	1号(灰溶融)直流電源高圧受電盤	U-Q間	NV100-HP	2P	100AT		CV 2C 14SQ×1条	
2CB5-12	HVDC2	2号(灰溶融)直流電源高圧受電盤	U-Q間	NV100-HP	2P	100AT		CV 2C 14SQ×1条	雑電源用MCB
2CB5-13	DLVY	低圧電気室ディジタル通信装置盤	Q-V間	NV100-HP	2P	50AT		CV 2C 3.5SQ×1条	計測回路はなし(CT,TT,Aなし)
2CB5-14	LTRY	計装電源低圧変圧器盤	Q-V間	NV100-HP	2P	50AT		CV 2C 3.5SQ×1条	AC100Vにて使用
2CB5-15		予備①	Q-V間	NV100-HP	2P	30AT		CV 2C 5.5SQ×1条	AL付、下引出し
2CB5-16		予備②	Q-V間	NV100-HP	2P	30AT		CV 2C 5.5SQ×1条	

注意:ELCBは、すべてAL、EAL付とします。

環境局環境事業部	件名 白石清掃工場電気設備整備業務	課長	係長	審査	設計	製図	図番
	図面名 灰処理施設　低圧配電盤単線接続図(2/3)						42

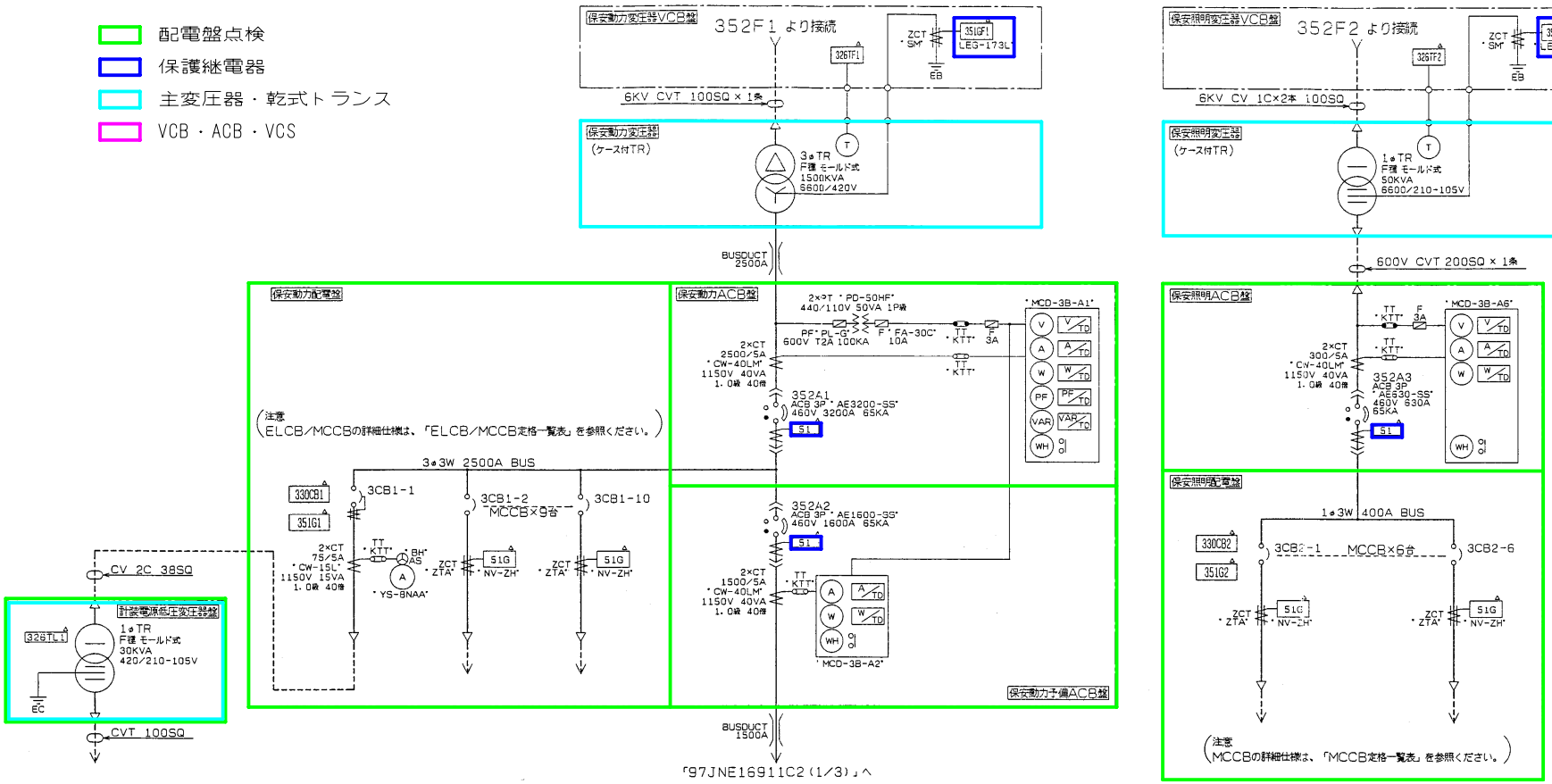

保安動力配電盤　MCCB定格一覧表(3φ3W 420V)

ELCB番号	幹線番号	負荷名称	ELCB形名	極数	トリップ値	CT比	ケーブル仕様	備考
3CB1-1		計装電源	NV100-HP	3P	75AT	75/5A	CV 2C 38SQ×1条	U-V間にて使用、下引出し

MCCB番号	幹線番号	負荷名称	MCCB形名	極数	トリップ値	CT比	ケーブル仕様	備考
3CB1-2	CC3Y	溶融炉用非常用動力制御盤	NF800-SEP	3P	800AT		CVT 325SQ×1条	
3CB1-3	CC9Y-1	NO.1共通非常用動力制御盤	NF800-SEP	3P	700AT		CVT 250SQ×0条	
3CB1-4	CC9Y-2	NO.2共通非常用動力制御盤	NF400-SP	3P	400AT		CVT 200SQ×1条	
3CB1-5	DCY	直流電源装置	NF100-HP	3P	100AT		CVT 38SQ×1条	下引出し
3CB1-6	UPSY	無停電電源装置	NF100-HP	3P	60AT		CVT 22SQ×1条	計測回線はなし
3CB1-7	DNS1	NO.1ダイオキシン熱分解装置	NF225-HP	3P	150AT		CVT 60SQ×1条	(CT,TT,Aなし)
3CB1-8	DNS2	NO.2ダイオキシン熱分解装置	NF225-HP	3P	150AT		CVT 60SQ×1条	
3CB1-9		予備①	NF225-HP	3P	225AT		CVT 150SQ×1条	
3CB1-10		予備②	NF100-HP	3P	100AT		CVT 100SQ×1条	

保安動力配電盤　MCCB定格一覧表(1φ3W 210-105V)

ELCB番号	幹線番号	負荷名称	ELCB形名	極数	トリップ値	CT比	ケーブル仕様	備考
3CB2-1	GC302	L-1-1	NF100-HP	3P	100AT		CVT 100SQ×1条	
3CB2-2	GC301	L-3-1	NF100-HP	3P	100AT		FPC 3C 100SQ×1条	
3CB2-3	GC303	L-3-2	NF100-HP	3P	100AT		CVT 60SQ×1条	上引出し
3CB2-4	GC304	L-4-1	NV100-HP	3P	100AT		CVT 100SQ×1条	計測回路はなし
3CB2-5		無停電電源装置	NV400-HP	3P	300AT		CVT 2C 200SQ×1条	200V 回路で使用 (CT,TT,Aなし)
3CB2-6		予備①	NF100-HP	3P	100AT		CVT 100SQ×1条	

注意:ELCBは、すべてAL,EAL付とします。

MCCBは、すべてAL付とします。

環境局環境事業部	件名 白石清掃工場電気設備整備業務	課長	係長	審査	設計	製図	図番
	図面名 灰処理施設　低圧配電盤単線接続図(3/3)						43

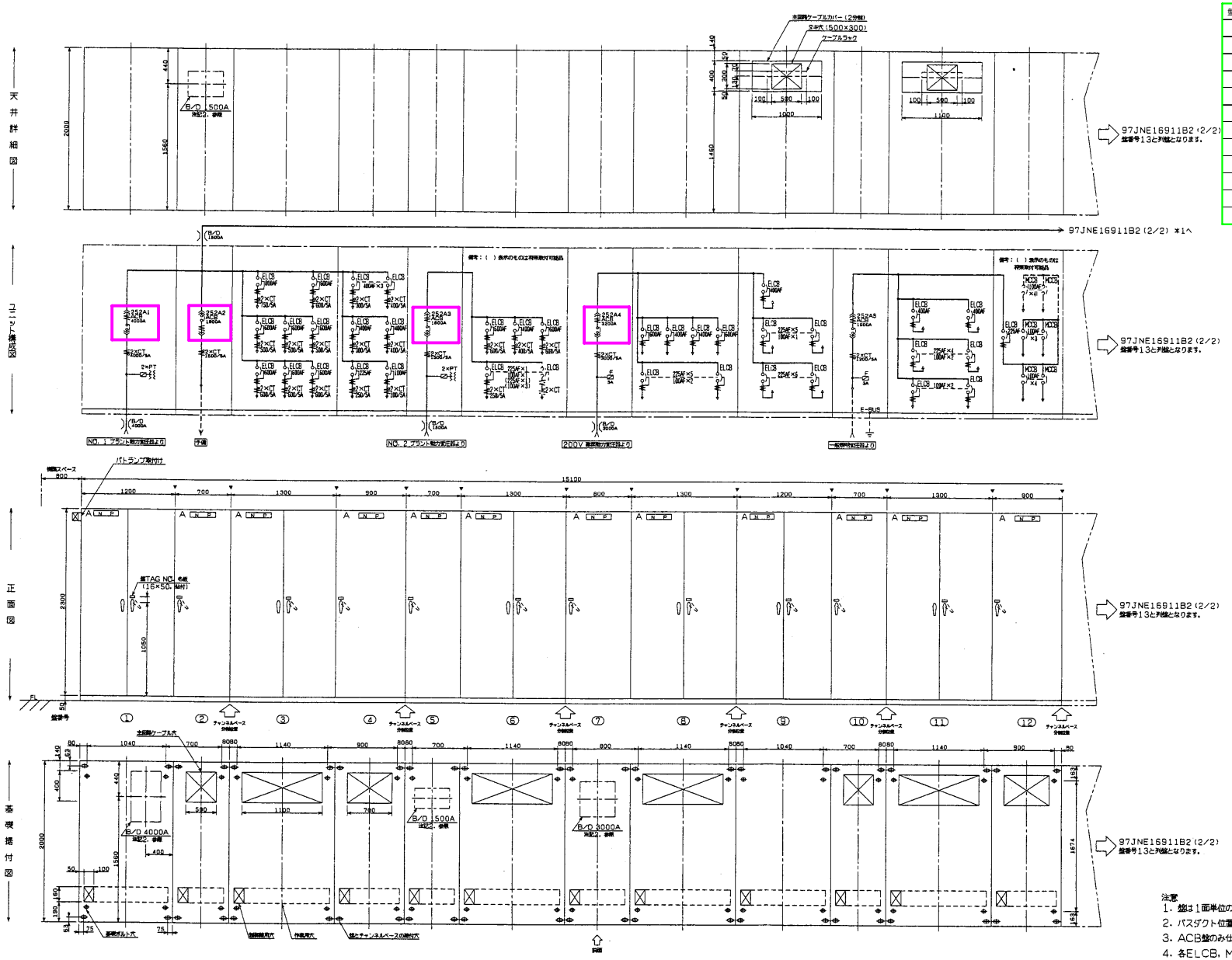

盤番号	ユニット番号	ユニット記号	盤名称	ケーブル仕様	質量 (t)	関連番号 97E16912	備考
1	A	LW1Y	NO.1プラント動力ACB盤		1.0	0 1	
2	A	LW2Y	NO.1プラント動力予備ACB盤		1.0	0 2	
3	A	LVF1Y-1	NO.1プラント動力予備配電盤－1		1.1	0 3	
4	A	LVF1Y-2	NO.1プラント動力予備配電盤－2		1.0	0 4	
5	A	LVF3Y	NO.2プラント動力ACB盤		1.0	0 5	
6	A	LVF2Y	NO.2プラント動力配電盤		1.1	0 6	
7	A	LVF4Y	200V建築動力ACB盤		1.0	0 7	
8	A	LVF3Y-1	200V建築動力配電盤－1		1.1	0 8	
9	A	LVF3Y-2	200V建築動力配電盤－2		1.1	0 9	
10	A	LVF5Y	一般照明ACB盤	600V CVT 200SQ×2条	1.0	10	
11	A	LVF4Y-1	一般照明配電盤－1		1.1	11	
12	A	LVF4Y-2	一般照明配電盤－2		1.1	12	

品名	形名・定格	備考
ACB	・AE4000－SS・460V 4000A 85KA	
ACB	・AE3200－SS・460V 3200A 85KA	
ACB	・AE1600－SS・460V 1600A 65KA	
PT	・PD－50HF・440/100V 50VA	1P
CT	・CW－15L・1150V 15VA	100/5A 150/5A 250/5A 300/5A
CT	・CW－40LM・1150V 15VA	400/5A
CT	・CW－40LM・1150V 40VA	500/5A 600/5A 750/5A
CT	・CW－40LM・1150V 40VA	1200/5A 1500/5A 3000/5A 4000/5A
MCCB	・NF100－HP・	
ELCB	・NV800-SEP・NV400-SP・・NV800-SP・NV225-HP・	
ELCB	・NV100－HP	

注意
1. 盤は1面単位の分割にて発送します。（チャンネルベースも分割発送します。）
2. パスダクト位置は（共同カイテック製）端末フランジ付（TF）使用で設定しています。
3. ACB盤のみ仕切板が有りとなります。
4. 各ELCB，MCCBの詳細は、「97JNE16912C（1/3，2/3）」を参照ください。

環境局環境事業部	件名 白石清掃工場電気設備整備業務	課長	係長	審査	設計	製図	図番
	図面名 灰処理施設　低圧配電盤配列図（1/2）						44

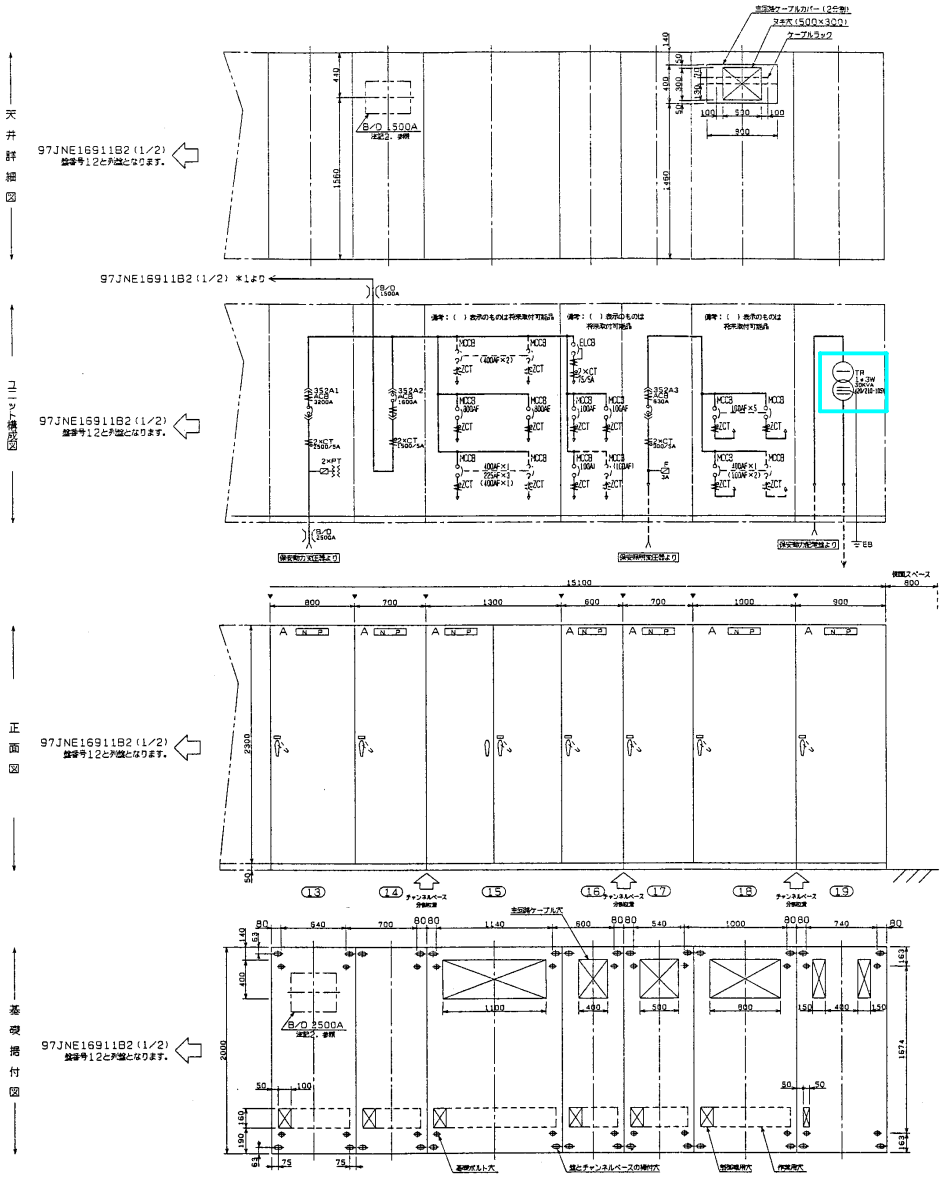

盤番号	ユニット番号	ユニット記号	盤名称	ケーブル仕様	質量 (t)	製造番号 97E16912	備考
13	A	LVM6Y	保安動力ACB盤		1.0	13	
14	A	LVM7Y	保安動力予備ACB盤		1.0	14	
15	A	LVF6Y-1	保安動力配電盤—1		1.1	15	
16	A	LVF6Y-2	保安動力配電盤—2		1.0	16	
17	A	LVM8Y	保安照明ACB盤	600V CVT 200SQ×1条	1.0	17	
18	A	LVF5Y	保安照明配電盤		1.0	18	
19	A	LTRY	計装電源低圧変圧器	CV 2C 38SQ CTV 100SQ	1.0	19	上段:引込 下段引込

品名	形名・定格	備考
ACB	・AE3200－SS・ 460V 3200A 65KA	
ACB	・AE1600－SS・ 460V 1600A 85KA	
ACB	・AE630－SS・ 460V 630A 85KA	
PT	・PD－50HF・ 440/110V 50VA	1P
CT	・CW－40LM・ 1150V 40VA	300/5A 1500/5A
CT	・CW－15LM・ 1150V 15VA	150/5A
ZCT	・ZTA・	
MCCB	・NF800－SEP・NF100－SP・ ・NF225-HP・NF100-HP・	

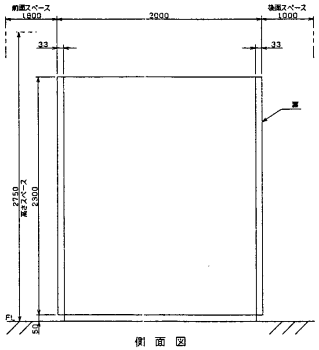

側 面 図

配電場点検

ＡＣＢ点検

乾式変圧器点検

注意
1. 盤は1面単位の分割にて発送します。（チャンネルベースも分割発送します。）
2. パスダクト位置は（共同カイテック製）端末フランジ付（TF）使用で設定しています。
3. ACB盤のみ仕切板が有りとなります。
4. 各ELCB，MCCBの詳細は、「97JNE16912C（3/3）」を参照ください。

環境局環境事業部	件名 白石清掃工場電気設備整備業務	課長	係長	審査	設計	製図	図番
	図面名 灰処理施設　低圧配電盤配列図（2/2）						45

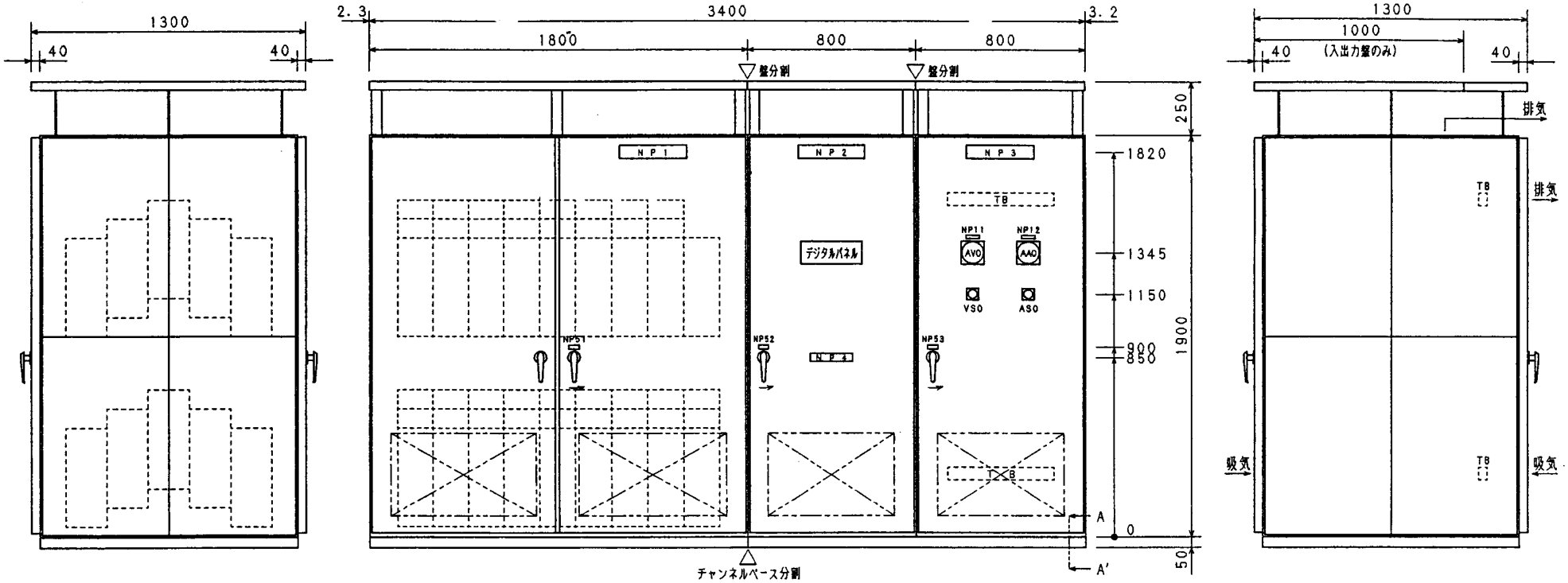

A－A′断面図
(盤固定)

環境局環境事業部	件名 白石清掃工場電気設備整備業務	課長	係長	審査	設計	製図	図番
	図面名 灰処理施設　直流電源装置						46

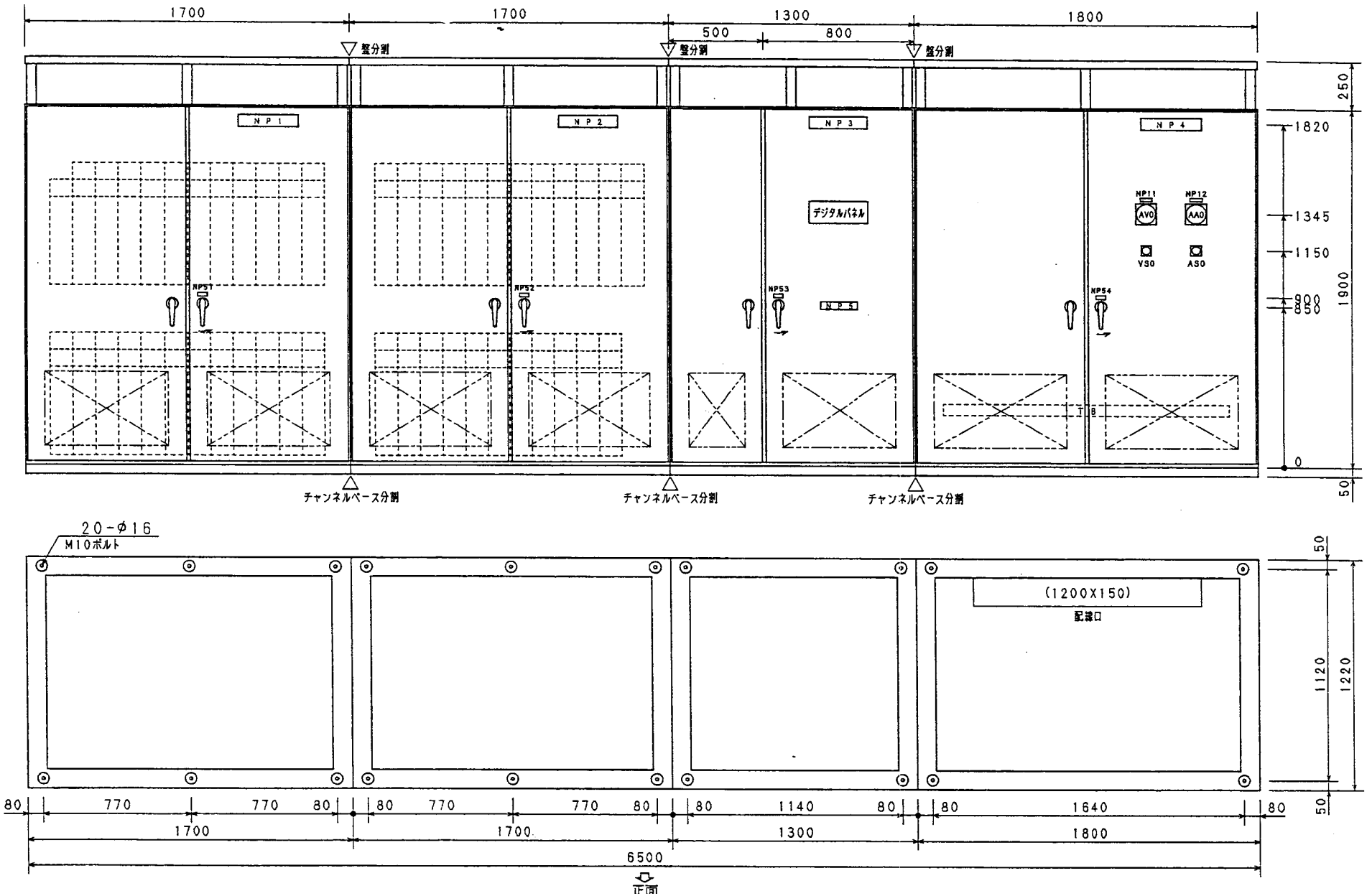

環境局環境事業部	件名 白石清掃工場電気設備整備業務	課長	係長	審査	設計	製図	図番
	図面名 灰処理施設　無停電電源装置						47

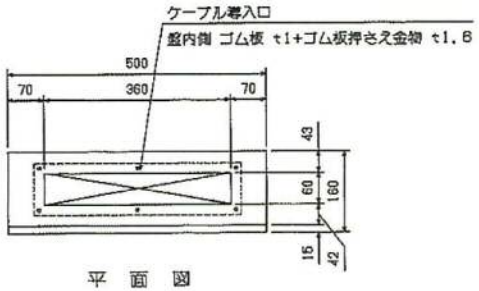

平 面 図

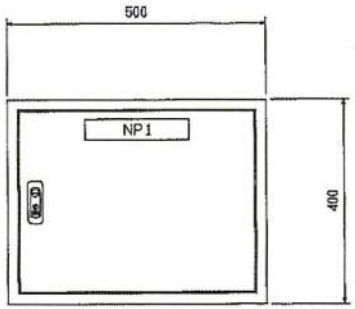

正 面 図

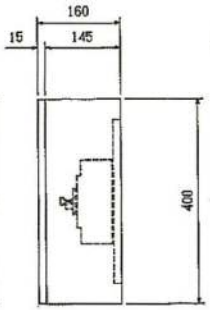

側 面 図

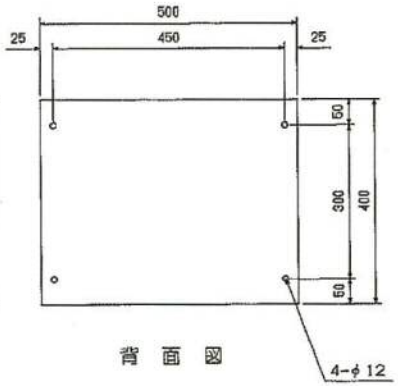

背 面 図

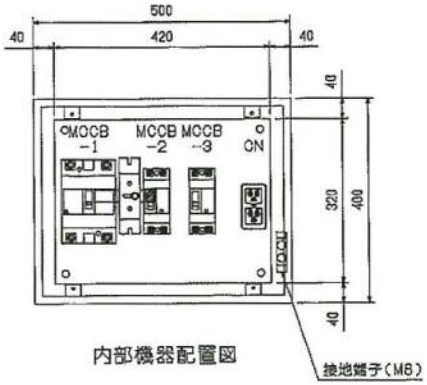

内部機器配置図

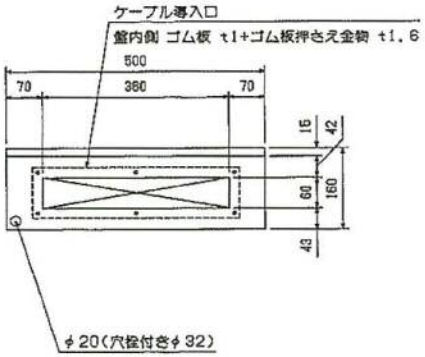

底 面 図

仕様		
型式		盤内/IP2XD (S16-54)
板厚	筐体	鋼板:1.6t
	扉	鋼板:1.6t
	器具板	鋼板:2.3t
	ベース	無
	ケーブル導入口	有
塗装	盤外面色	マンセル:5Y7/1
	盤内面色	マンセル:5Y7/1
	処理	粉体塗装
把手	型式	H-11AN
	キーNo.	0200
	処理	クロムメッキ

NP	名称(// は改行を示す)	サイズ	枚数
1	R/S盤給電用電源箱	200×40×t3	1
2			
3			
4			
5			
6			
7			
8			
9			
10			

環境局環境事業部

件名	課長	係長	審査	設計	製図	図番
白石清掃工場電気設備整備業務						48
図面名 灰処理施設 仮設電源盤外形図						

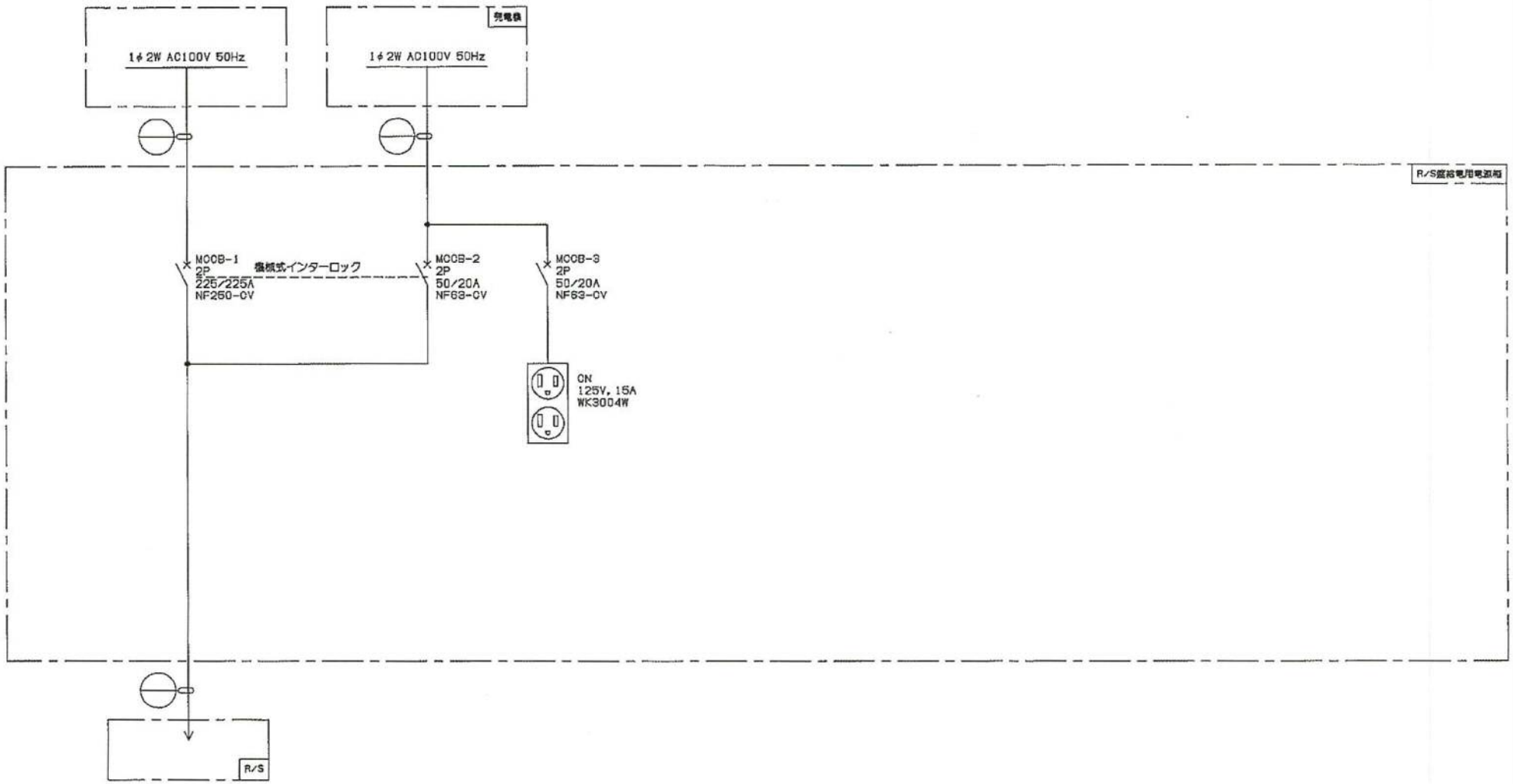

負荷容量	
負荷名称	常用電源
負荷記号	1

非常用電源	コンセント電源
2	3

環境局環境事業部

件名	課長	係長	審査	設計	製図	図番
白石清掃工場電気設備整備業務						49
図面名 灰処理施設　仮設電源盤結線図						

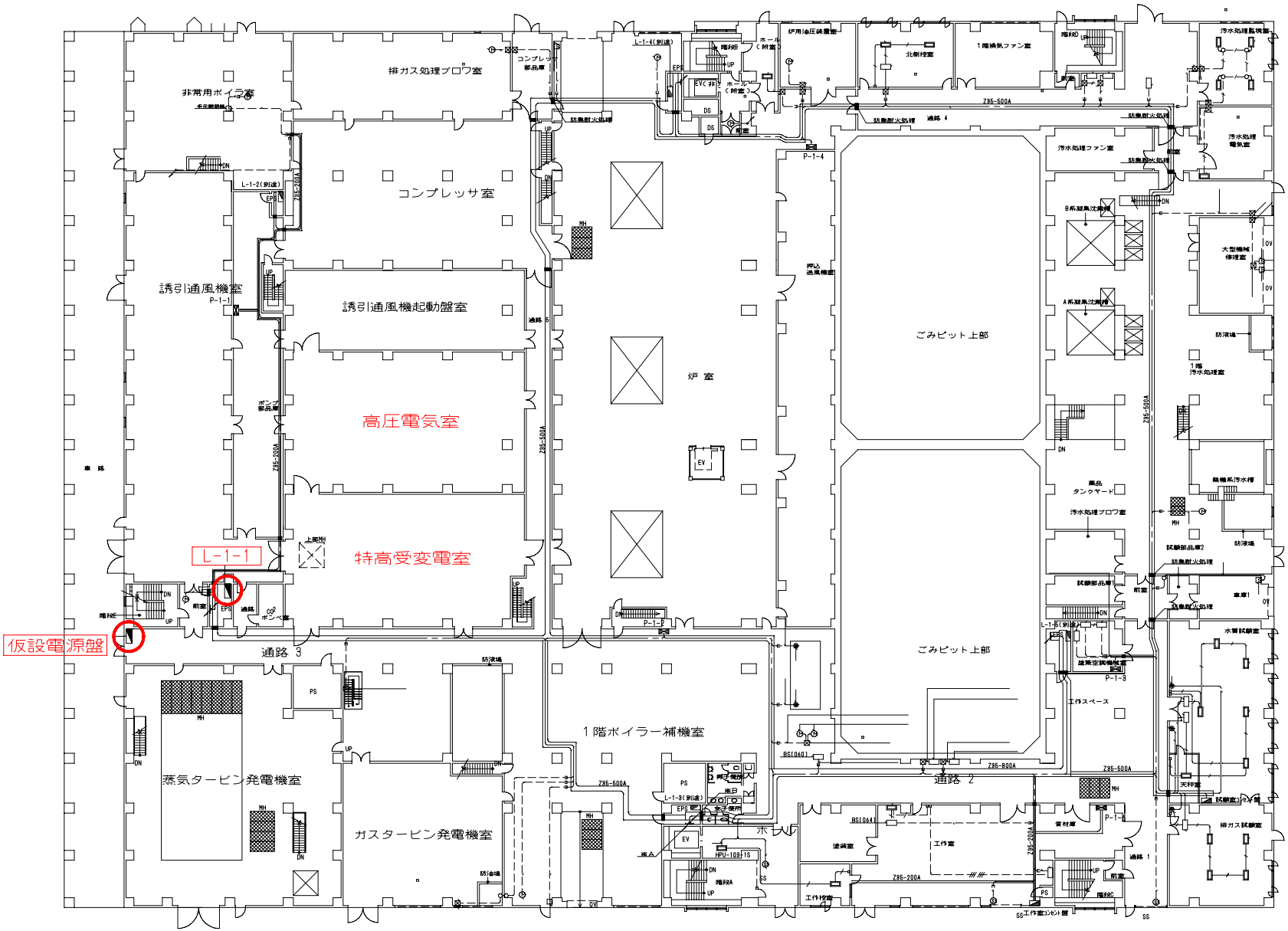

環境局環境事業部	件名 白石清掃工場電気設備整備業務 図面名 焼却施設　1階平面図（仮設電源参考用）	課長	係長	審査	設計	製図	図番 50

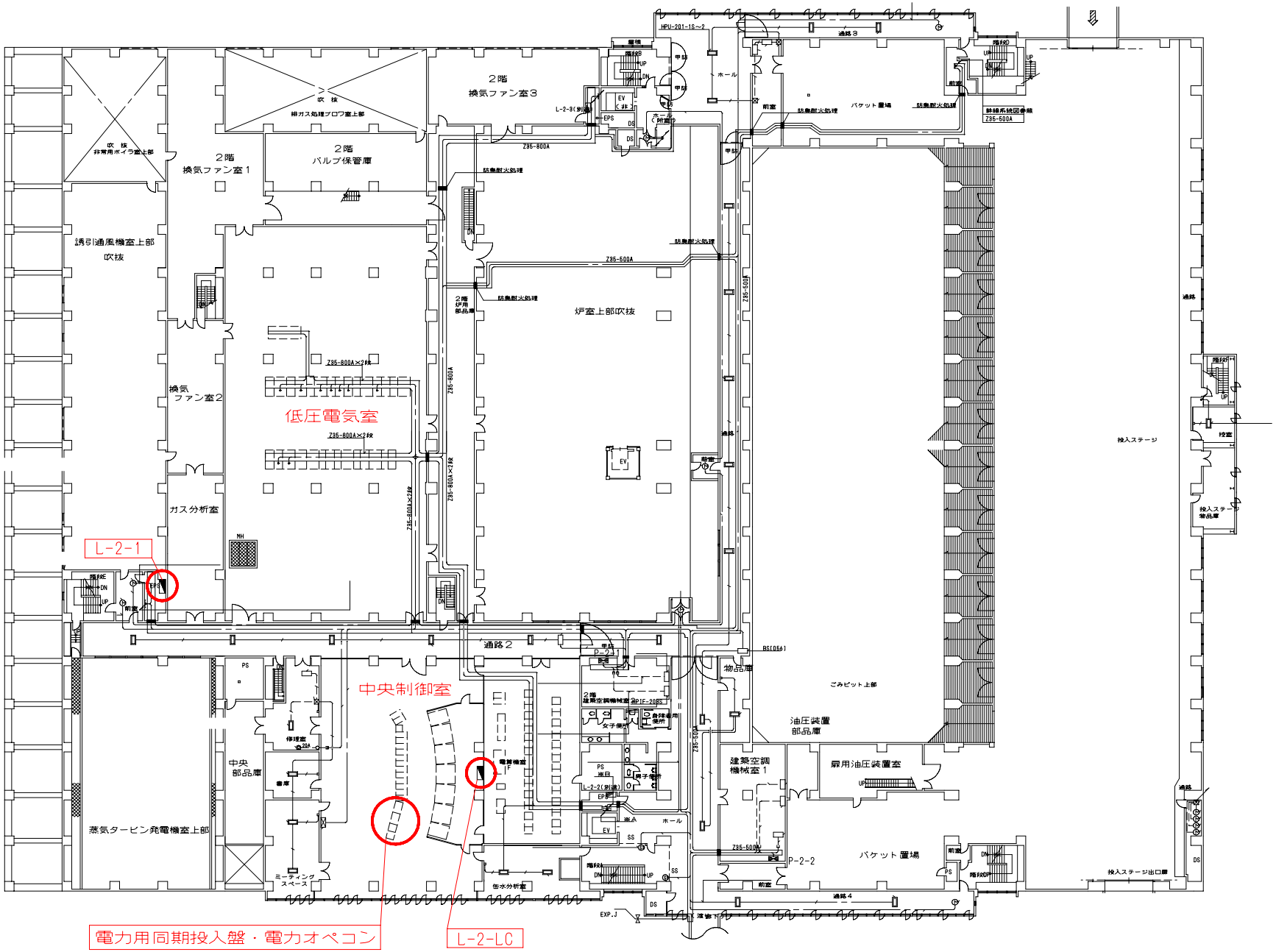

環境局環境事業部	件名 白石清掃工場電気設備整備業務 図面名 焼却施設　2階平面図（仮設電源参考用）	課長	係長	審査	設計	製図	図番 51

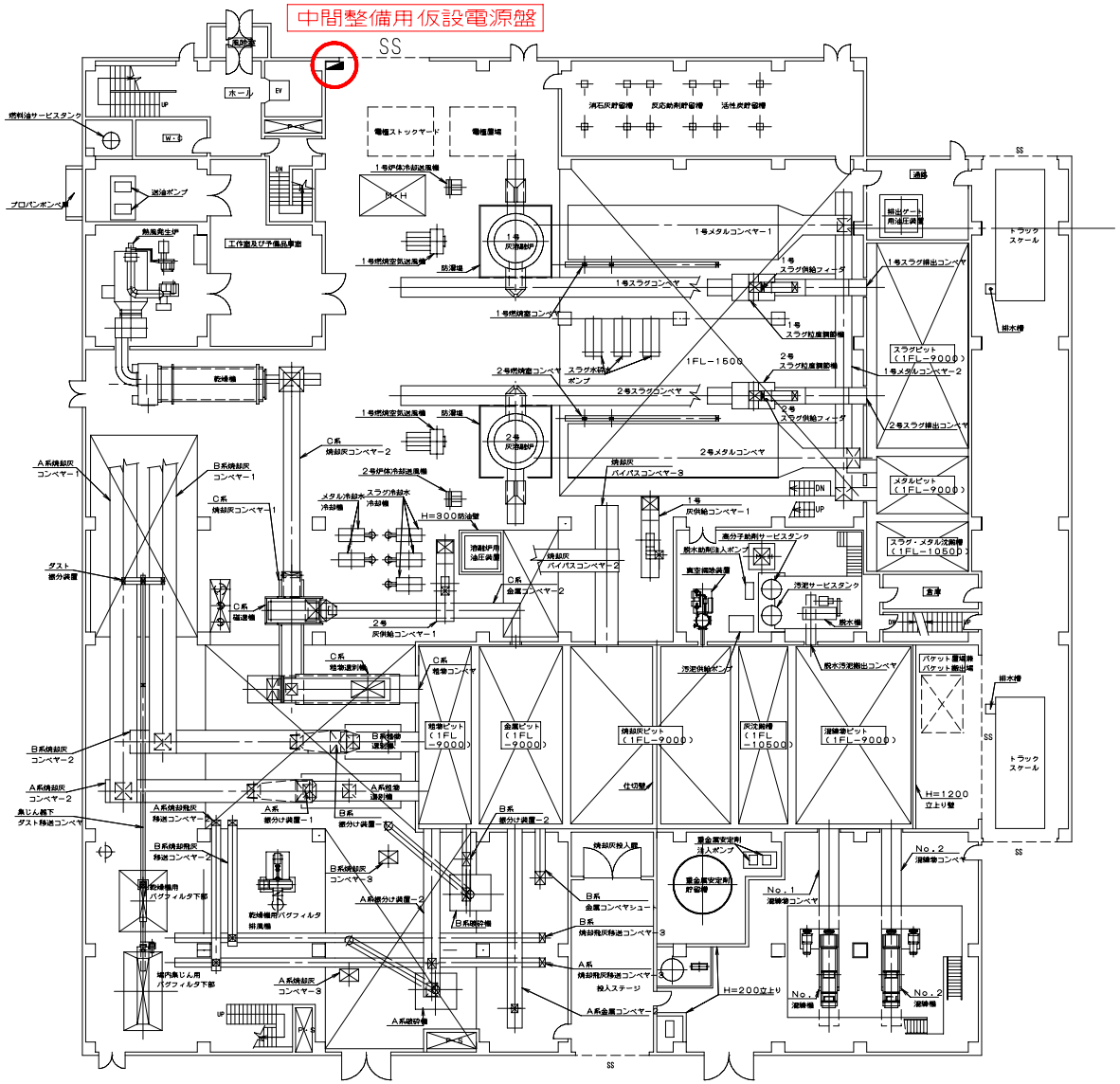

環境局環境事業部	件名 白石清掃工場電気設備整備業務	課長	係長	審査	設計	製図	図番
	図面名 灰処理施設　1階平面図（仮設電源参考用）						52

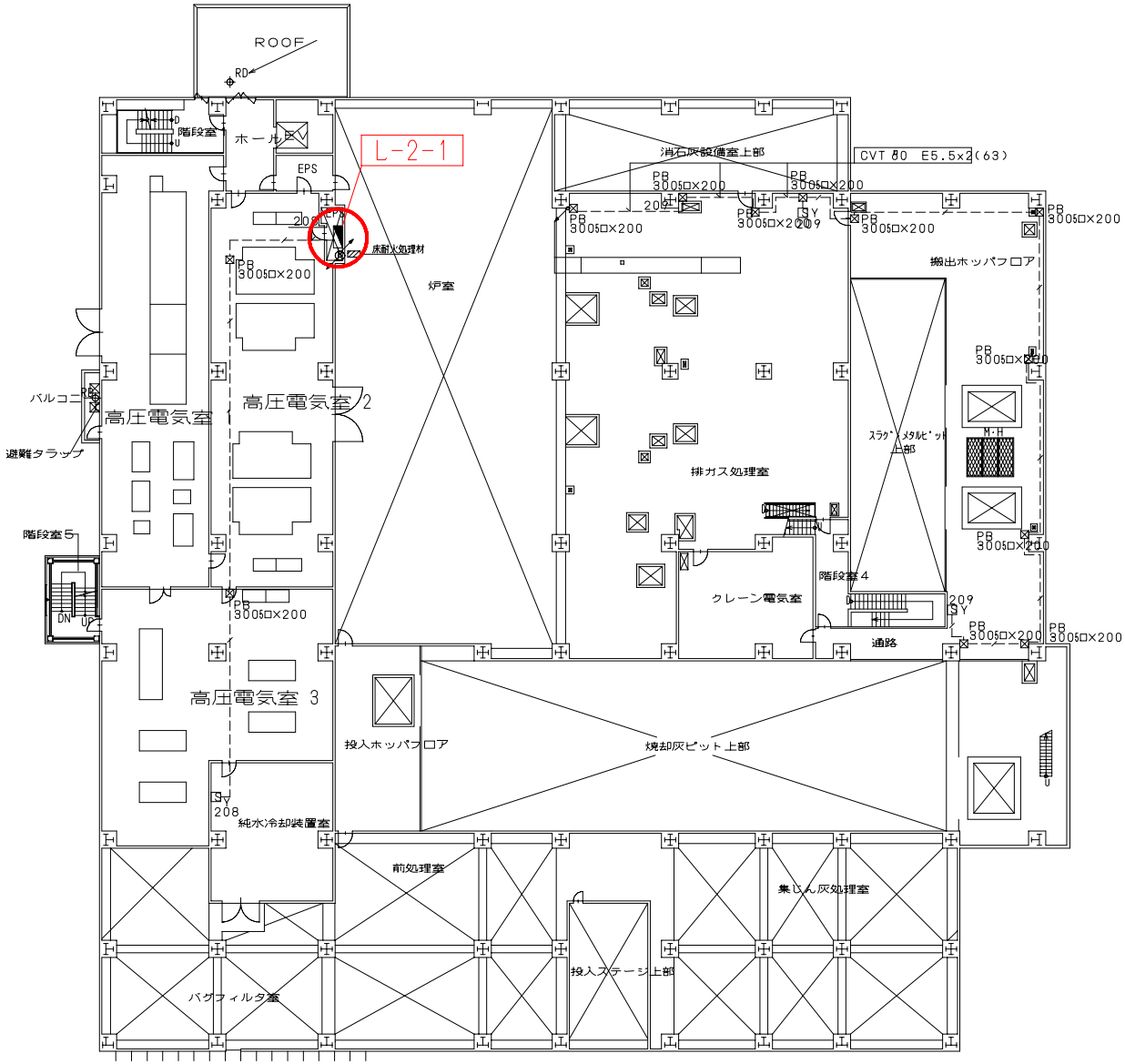

環境局環境事業部	件名 白石清掃工場電気設備整備業務 図面名 灰処理施設　2階平面図（仮設電源参考用）	課長	係長	審査	設計	製図	図番 53

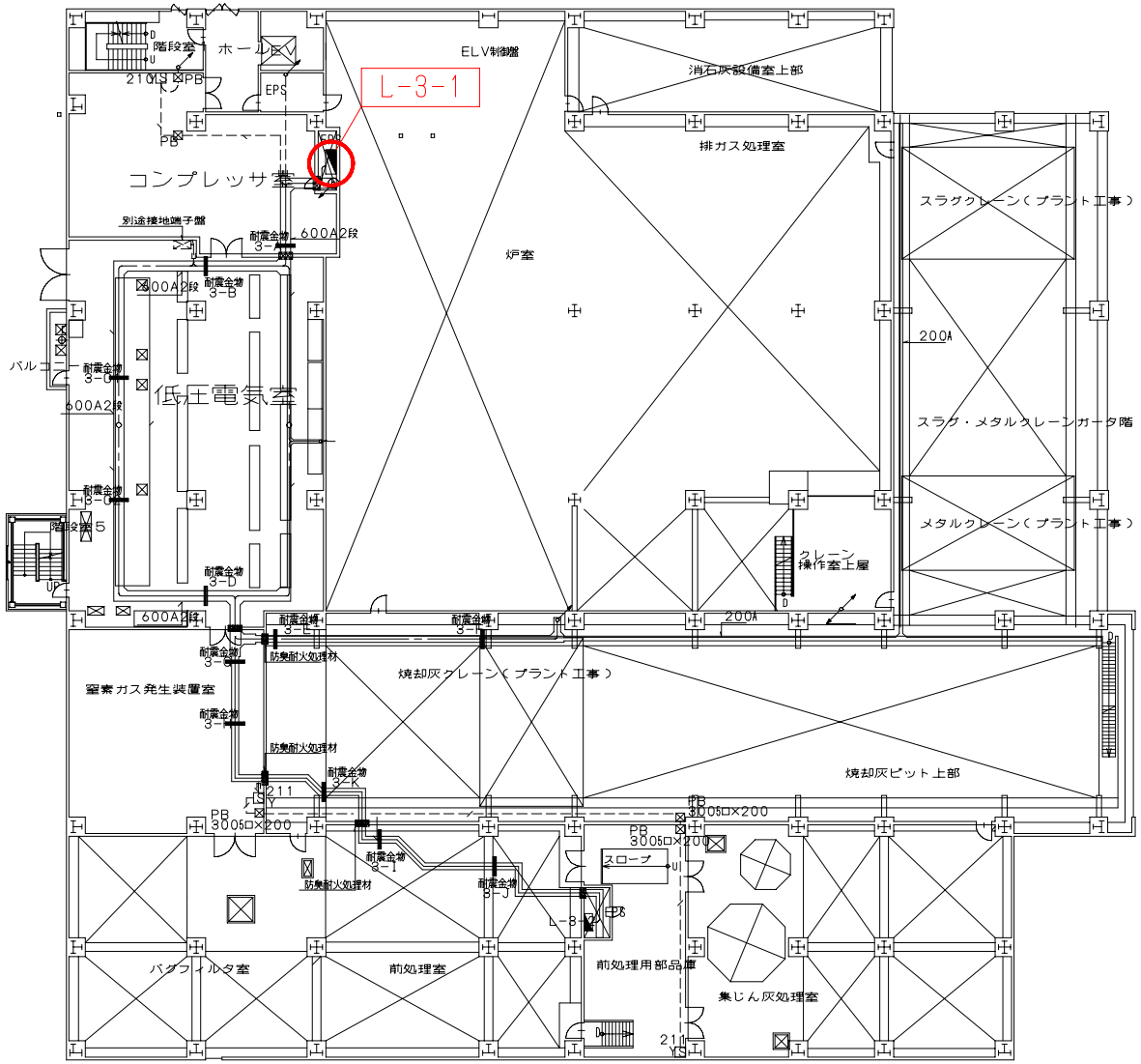

環境局環境事業部	件名 白石清掃工場電気設備整備業務	課長	係長	審査	設計	製図	図番
	図面名 灰処理施設　3階平面図（仮設電源参考用）						54

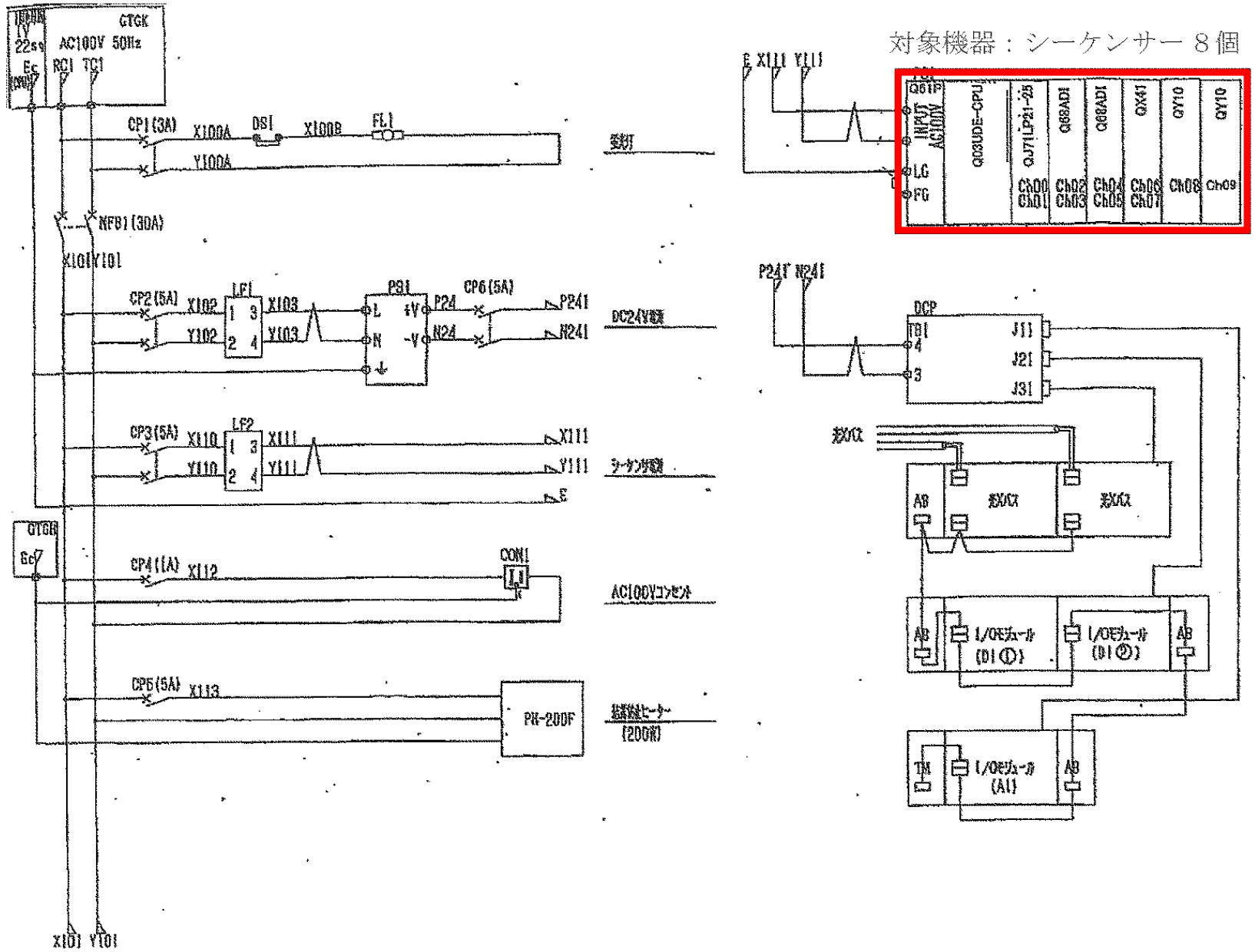

環境局環境事業部	件名 白石清掃工場電気設備整備業務	課長	係長	審査	設計	製図	図番
	図面名 焼却施設　ガスタービン自動起動-1						55

対象箇所

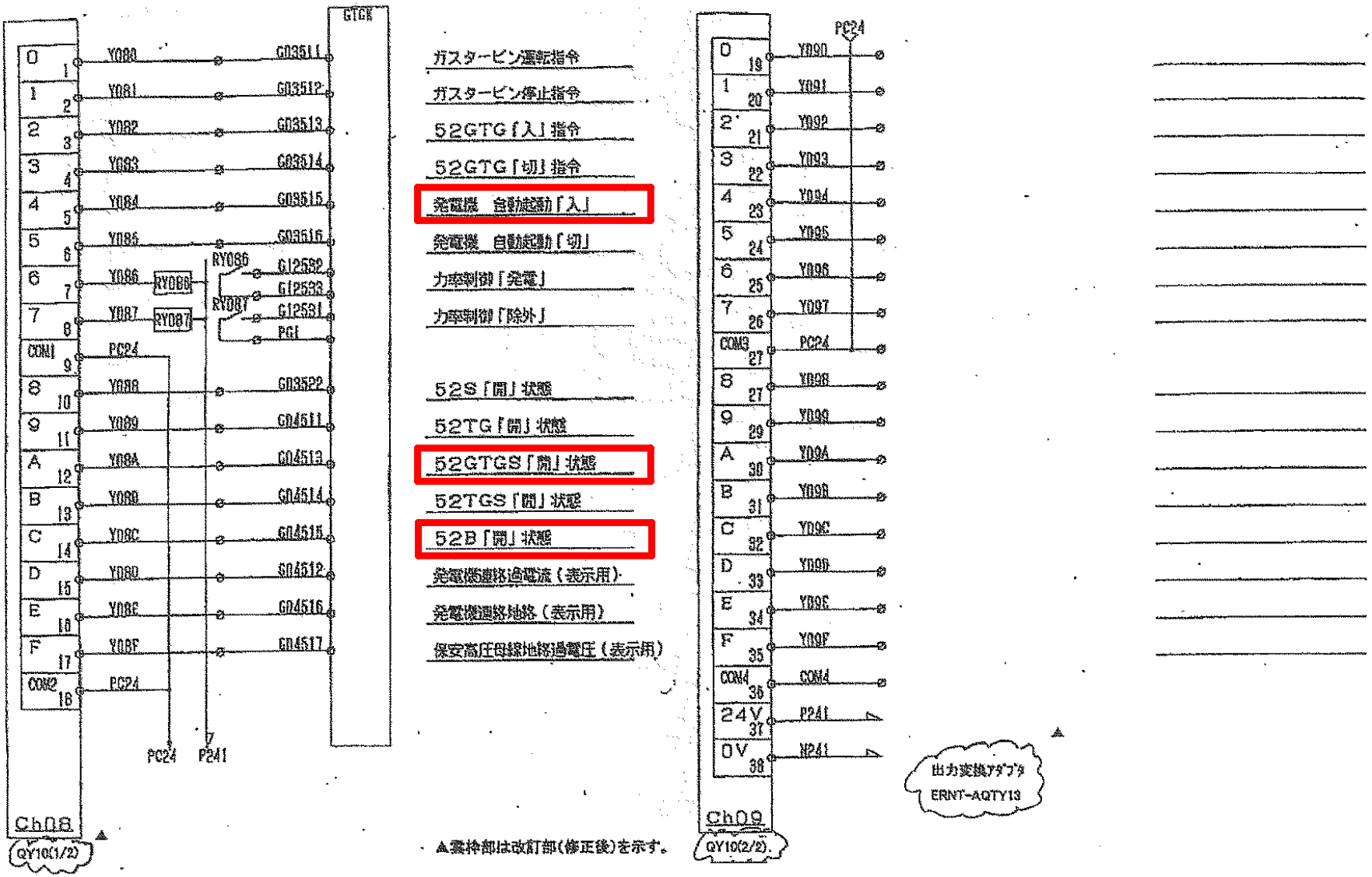

▲囲枠部は改訂部（修正後）を示す。

環境局環境事業部	件名 白石清掃工場電気設備整備業務	課長	係長	審査	設計	製図	図番
	図面名 焼却施設　ガスタービン自動起動-2						56

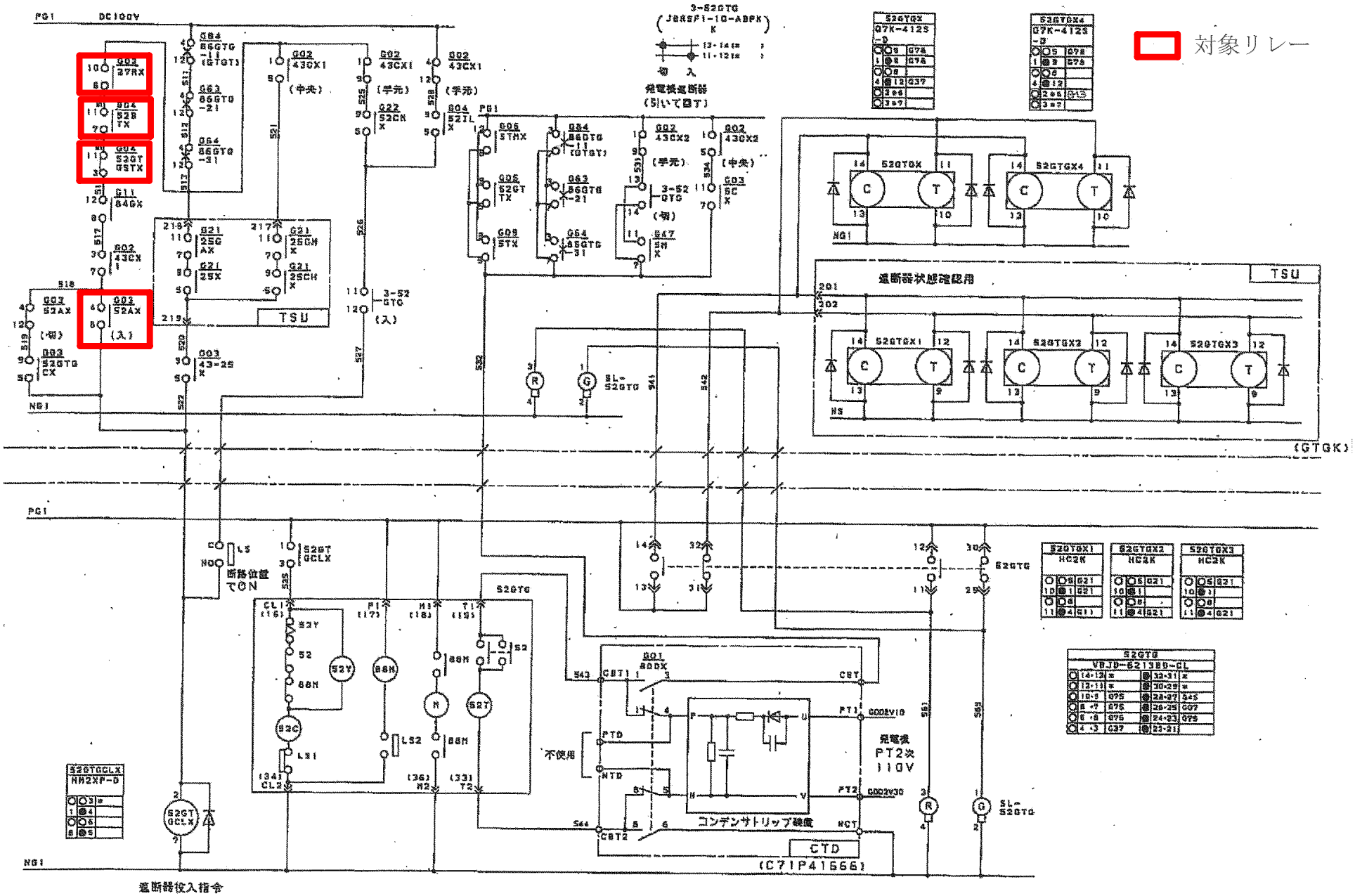

環境局環境事業部	件名 白石清掃工場電気設備整備業務	課長	係長	審査	設計	製図	図番
	図面名 焼却施設　ガスタービン自動起動-3						57

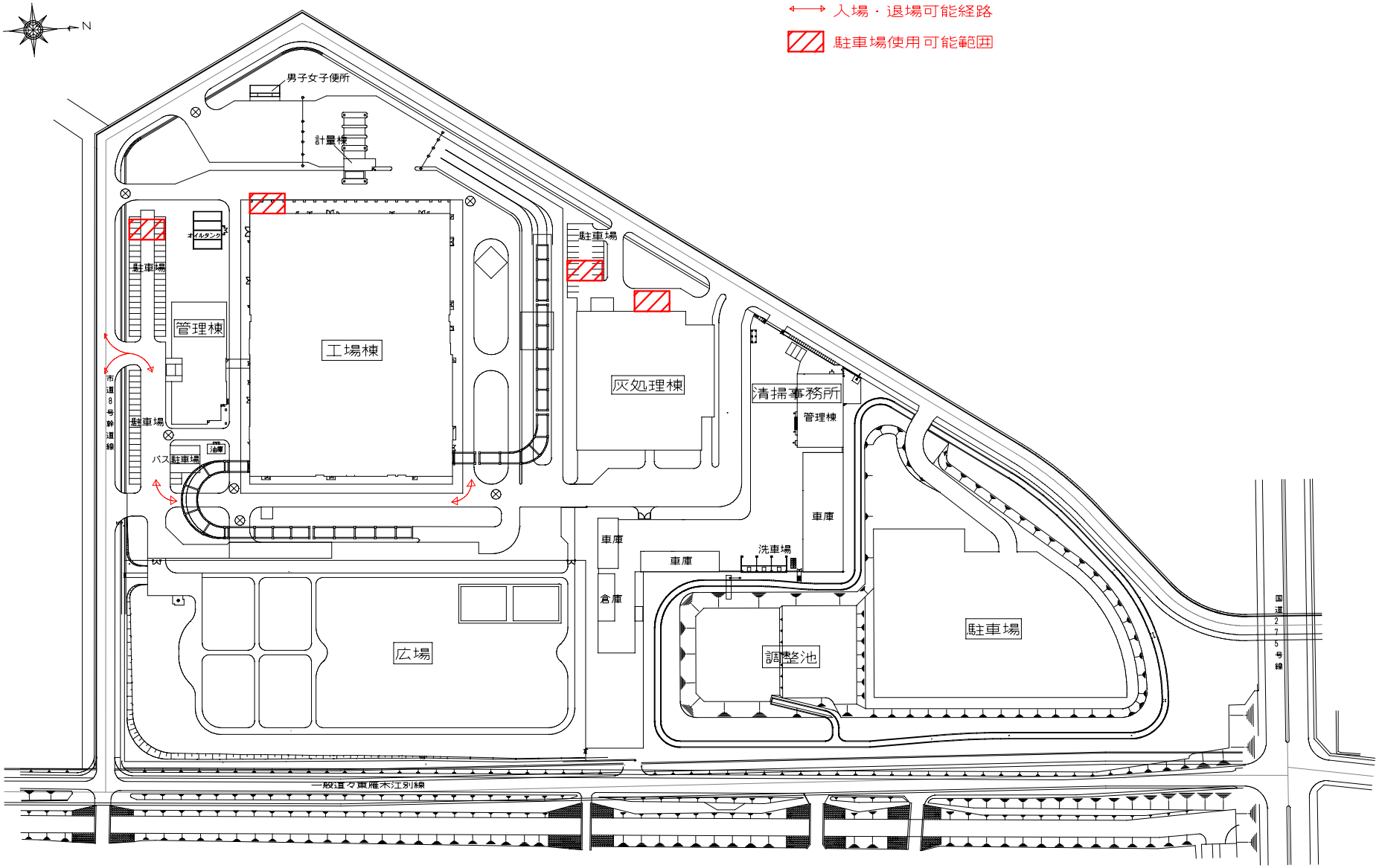

環境局環境事業部	件名	白石清掃工場電気設備整備業務	課長	係長	審査	設計	製図	図番
	図面名	駐車場・通行路等指定箇所図						58

キュービクル

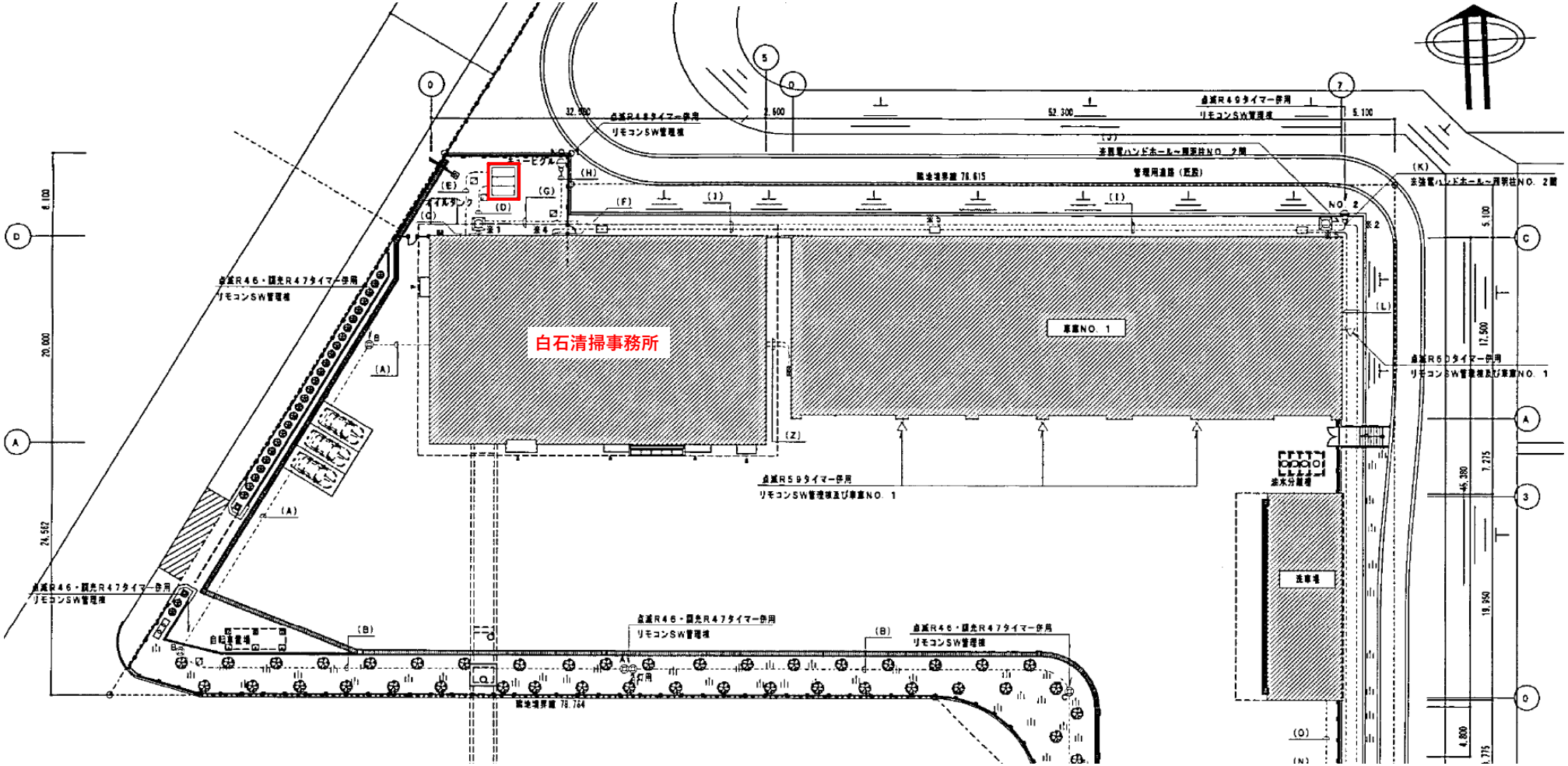

環境局環境事業部	件名	白石清掃工場電気設備整備業務	課長	係長	審査	設計	製図	図番
	図面名	清掃事務所　受電キュービクル位置図						59

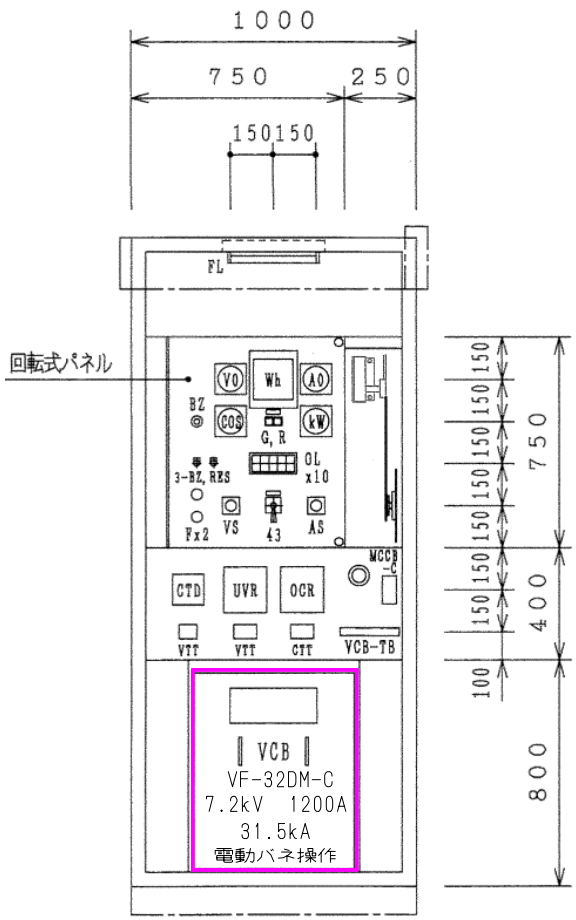

正面

高圧受電盤

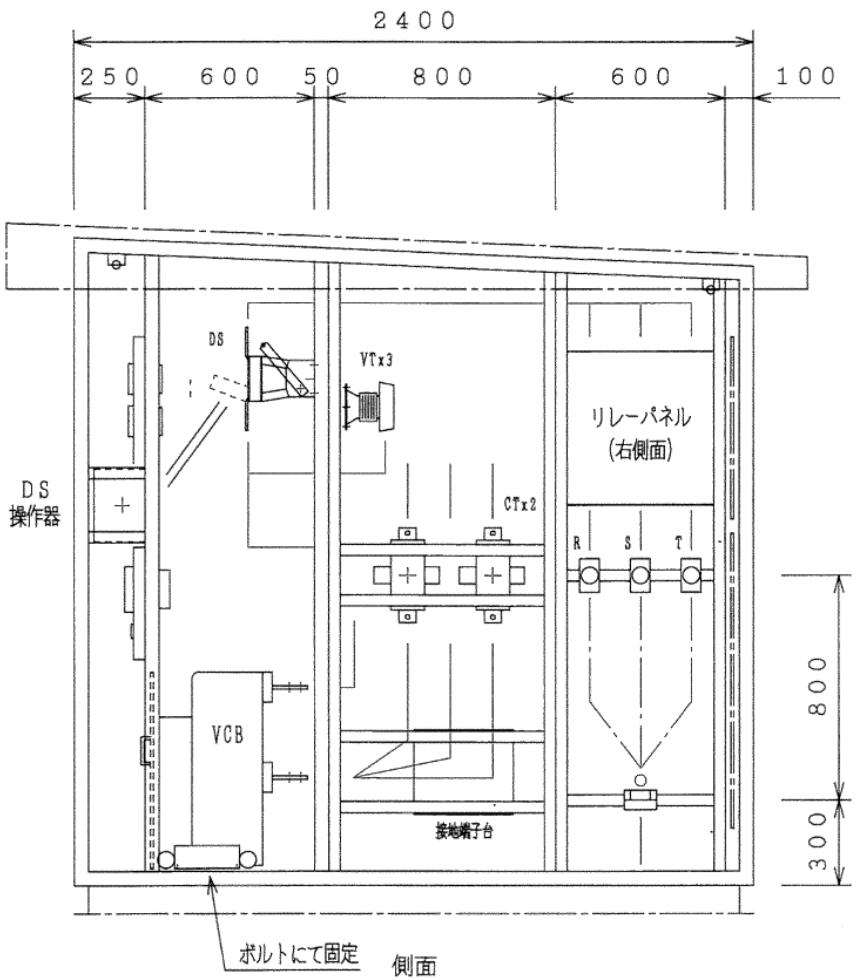

側面

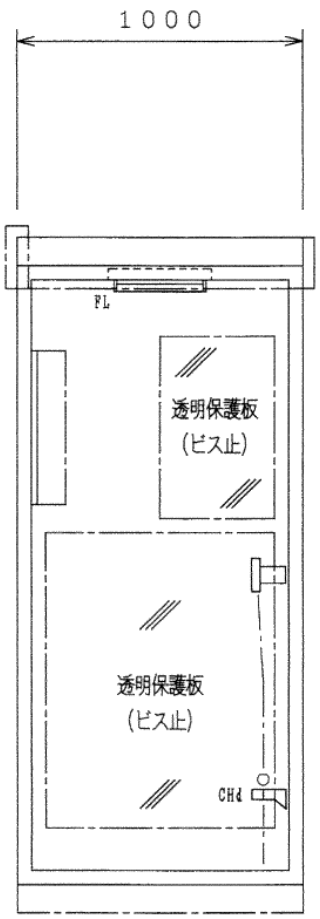

背面

注) VCBは車輪付固定据置形です

VCB点検

環境局環境事業部	件名	白石清掃工場電気設備整備業務	課長	係長	審査	設計	製図	図番
	図面名	清掃事務所受電キュービクル						60

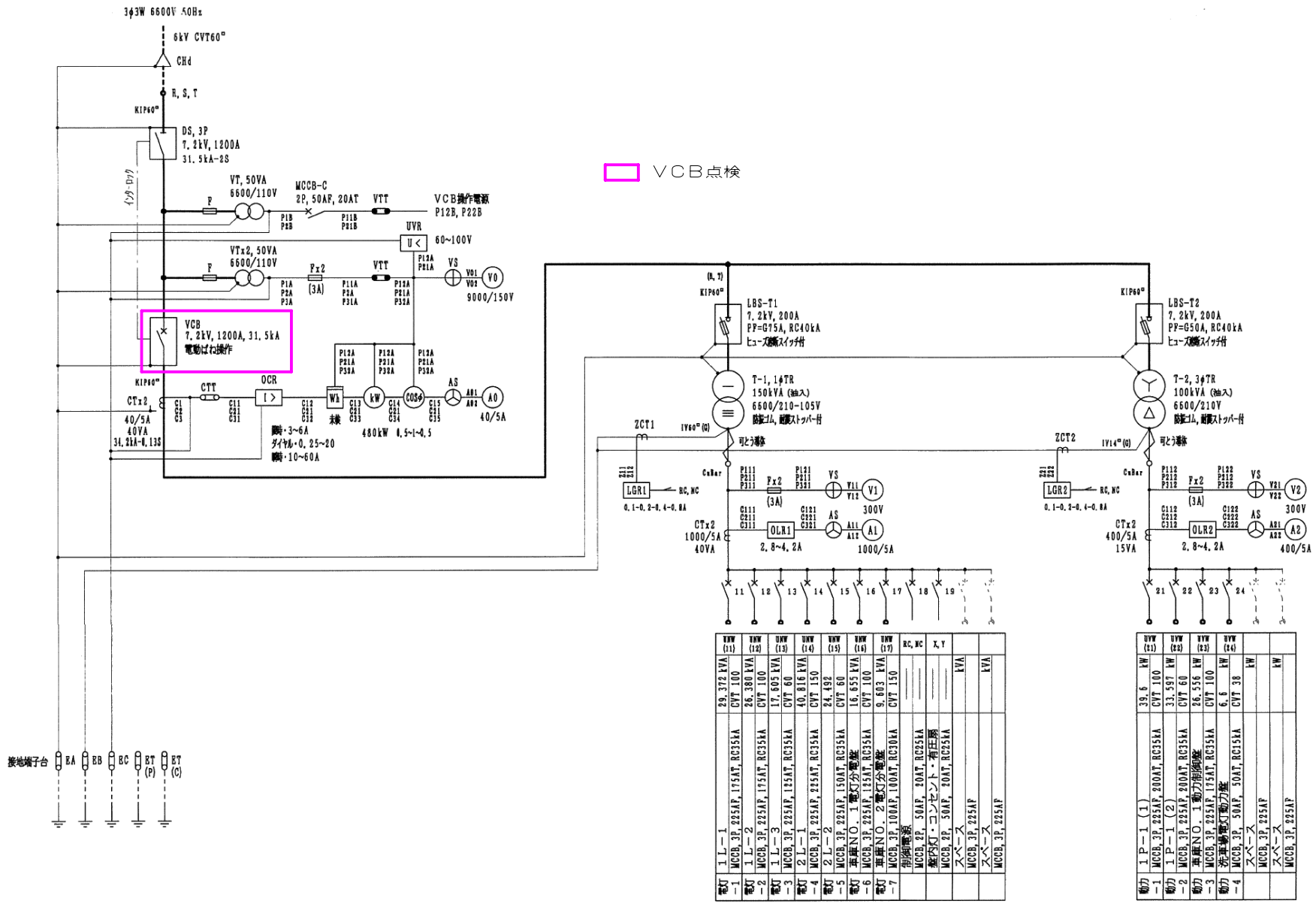

環境局環境事業部	件名 白石清掃工場電気設備整備業務	課長	係長	審査	設計	製図	図番
	図面名 清掃事務所　受電キュービクル単線接続図						61