公　示　用

令　和　6　年　度

設　　計　　書

役務名 新　川　水　再　生　プ　ラ　ザ　計　装　設　備　点　検　業　務

令和　6年　9月

【業務委託設計書作成基準の公表について】
（1）業務委託費の積算の透明性・妥当性を図ることを目的として、本市の業務委託設計書作成基準を一部、公表しています。
（2）公表は、下水道庁舎1階の閲覧コーナーにある閲覧用パソコン（2台設置）で行っています。
（3）提供時間は開庁日の午前9時から午後5時までです。（12時15分から13時00分を除く。）
（4）閲覧に当たっては、備付けの情報提供設計書閲覧・複写届に必要事項を記入し、窓口に提出してください。
（5）データの閲覧又は、CD-Rへの複写が可能です。CD-Rは持参してください。

【業務委託設計書作成基準を公表しているのは、下表の業務である。

業務項目	対象施設、設備等
運転管理業務	拓北T、伏古川T、東部T、定山渓T、厚別T、茨戸T
	西部SC焼却、西部SC脱水、東部SC、手稲沈砂洗浄C、厚別洗浄C
融雪施設運転管理業務	創成川融雪管、厚別融雪槽
維持管理	埋設圧送管、MP施設等
汚泥等運搬業務	沈砂等、定山渓プラザ濃縮汚泥、東部SC等脱水汚泥
焼却灰運搬業務	西部SC
クレーン性能検査整備	
電気設備点検	特別高圧、高圧電気、計装、高圧電動機等、シーケンサ等、直流電源
エレベータ点検	
消防設備点検	
庭園管理	
構内除雪	

札幌市下水道河川局事業推進部
新川水処理センター

役務名　　新川水再生プラザ計装設備点検業務

	業務委託費	円
一金 内訳	業務価格	円
	消費税等相当額	円

業　務　説　明

1　業務の大要

　新川水再生プラザの計装設備は水位・流量等を測定記録すると共に、機器の制御を行う重要な役割を果たしている。故障を未然に防止すると共に、信頼性の向上を目的として、点検整備を行うものである。

2　履行期間　■　契約締結日から　令和７年３月２１日まで

　　□　令和　　年　　月　　日から　令和　　年　　月　　日まで

3　仕様書　■　別添共通仕様書及び特記仕様書による。

　　□　別添仕様書による。

札　幌　市　　（委託設計書　様式２）

（電気設備用）

業　務　委　託　総　括　表

［役務名］新川水再生プラザ計装設備点検業務

一金　　円

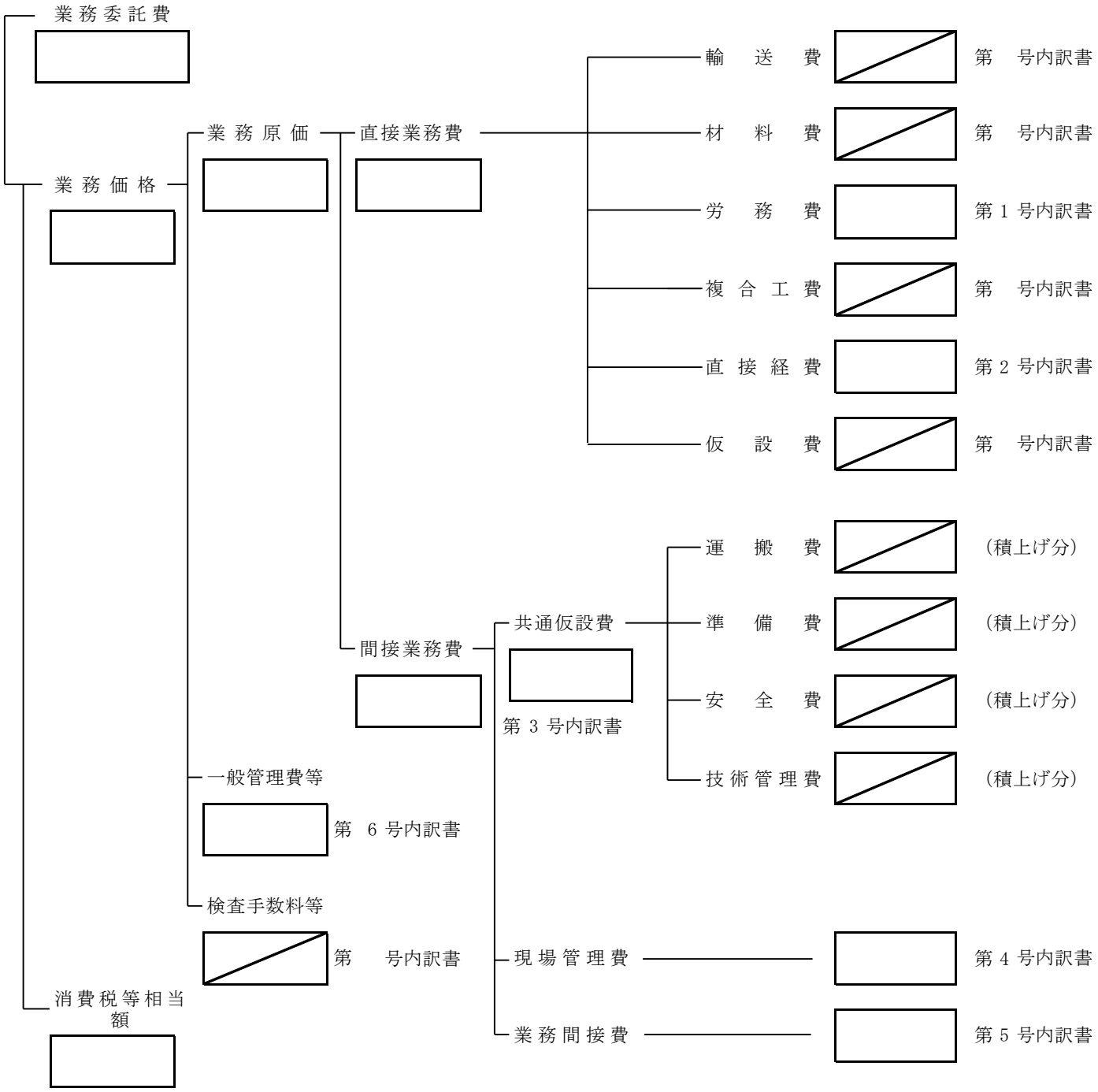

札幌市

（委託設計書　様式３）

第１号　　労務費内訳書

一金　　円也

訳

名　　称	形　　質	単位	数 量	単価（円）	金額（円）	摘　　要
技　術　者		時間	985			
計						

札　幌　市　　（委託設計書　様式４）

第２号　　直接経費内訳書		
名　称	積　　算　　計　　算	金　額
直接経費	労務費　×　　％	
	直接経費　　＝　　×	
	＝	
	合　計	

札幌市　　（委託設計書　様式5）

第３号　　共通仮設費内訳書		
名　称	積　　算　　計　　算	金　額
共通仮設費	直接業務費（X円）　×　共通仮設費率（Y%）　＋　積み上げ積算	
	共通仮設費　　＝　　×	
	＝	
	合　計	

札幌市　　（委託設計書　様式5）

第４号　　現場管理費内訳書		
名　称	積　　算　　計　　算	金　額
現場管理費	（直接業務費＋共通仮設費）（X円）　×　現場管理費率（Y%）	
	現場管理費　　＝　　×	
	＝	
	合計	

第５号　　業務間接費内訳書		
名　称	積　　算　　計　　算	金　額
業務間接費	技術労務費　×　　％	
	業務間接費　　＝　　×	
	＝	
	合計	

札幌市　　（委託設計書　様式5）

第６号　　一般管理費内訳書		
名　称	積　　算　　計　　算	金　額
一般管理費等	業務原価（X円）　×　一般管理費等率（Y%）	
	一般管理費等　　＝　　×	
	＝	
	合計	