別紙５　施設平面図・立面図

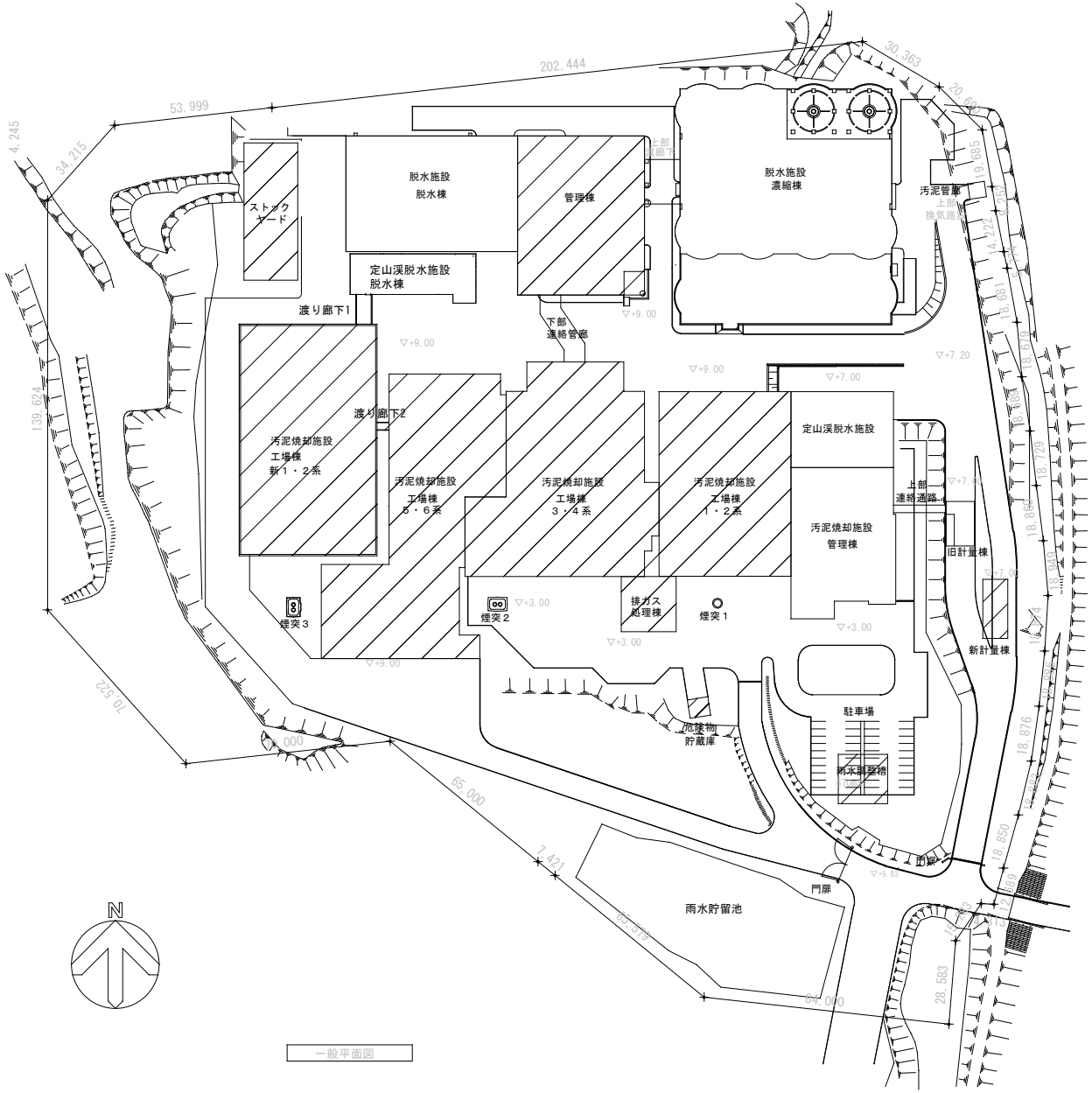

一般平面図

西部スラッジセンター 建設地
札幌市手稲区手稲山口321-10,322-4,905,906の内,907の内,
316-1の内,322-2の内,321-5の内

案内図　A1:1/25000 A3:1/50000

業務範囲　：

位置図・配置図

縮　A1:1/800
尺　A3:1/1600

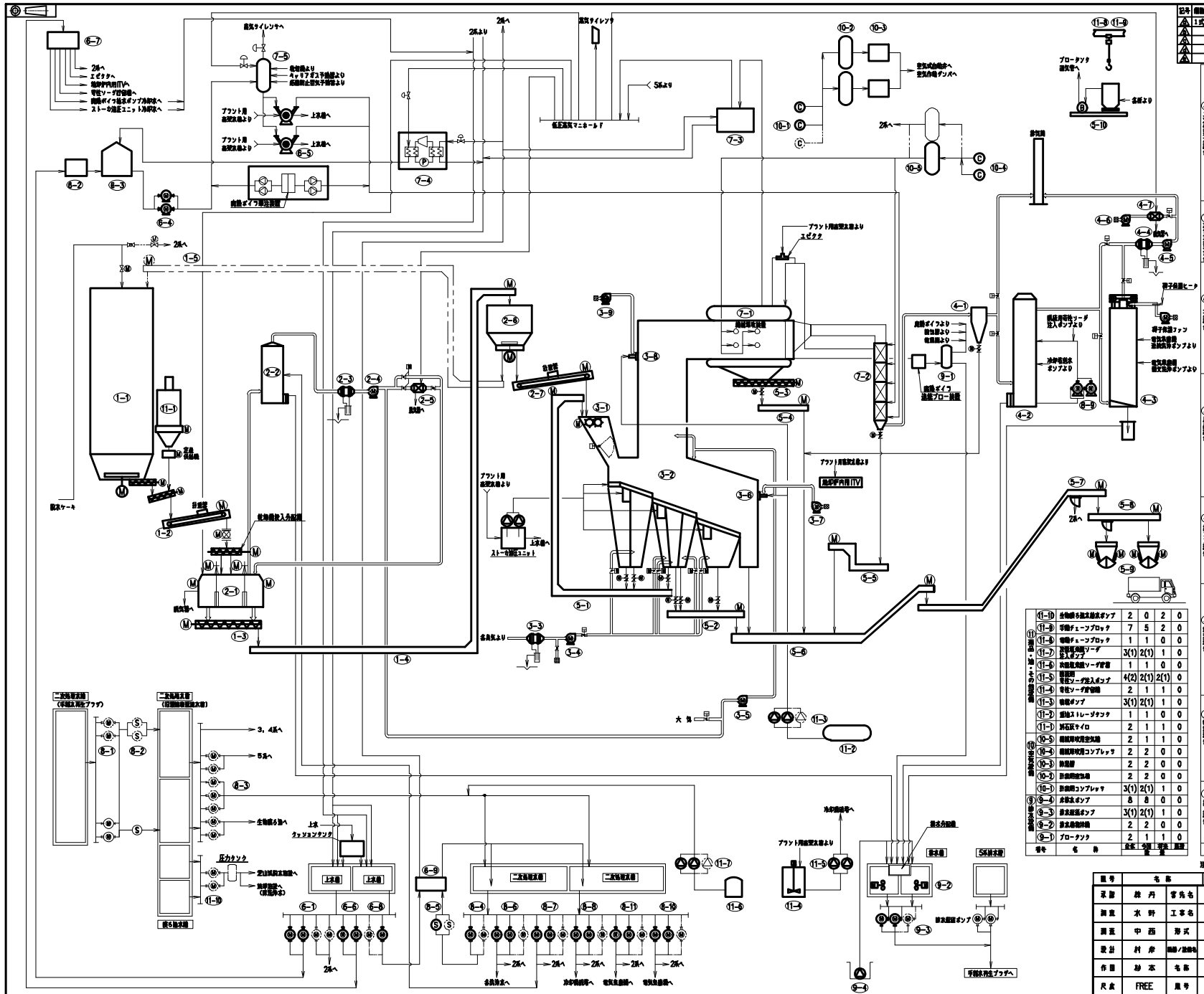
蒸気タイレンサへ
2系へ
2系より
5系より
エゼクタへ
焼却炉内用ITVへ
苛性ソーダ貯留槽へ
廃熱ボイラ給水ポンプ冷却水へ
ストーカ油圧ユニット冷却水へ
プラント用高架水槽より
上水槽へ
低圧蒸気マニホールド
廃熱ボイラ等圧装置
空気式自動弁へ
空気作動ダンパへ
プロータンク
蒸気管へ
名部より
排気筒
プラント用給湯水槽より
エゼクタ
焼却炉内用ITV
廃熱ボイラ
冷却塔給水ポンプより
苛性ソーダ注入ポンプより
廃熱ボイラより
冷却塔より
廃熱ボイラ油圧ブロー装置
粉塵計
ストーカ油圧ユニット
灰ケーキ
灰出機
灰ホッパ
灰搬出
灰ホッパ
灰搬出
灰ホッパ
灰搬出

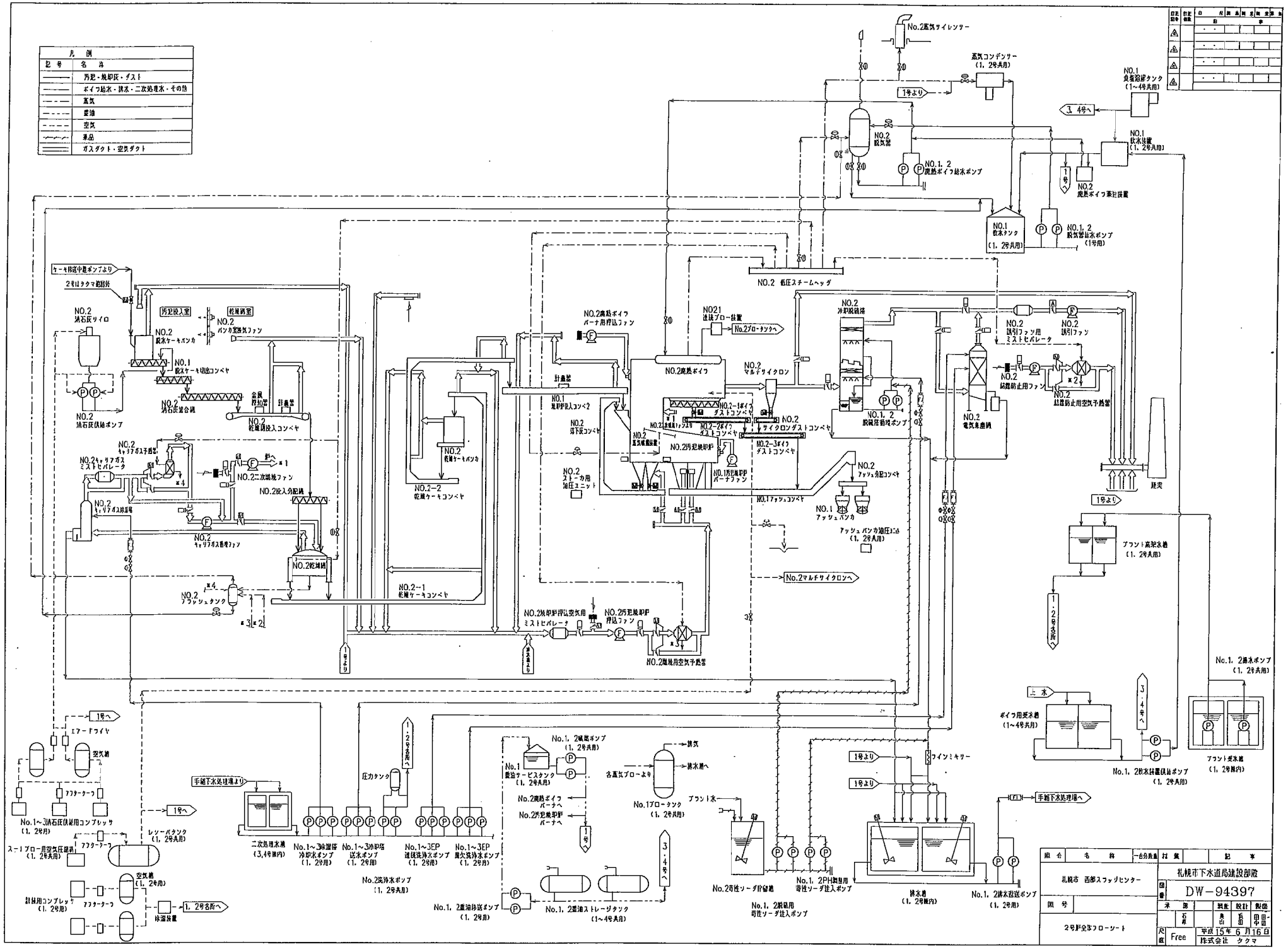
凡例
記号 名称
汚泥・焼却灰・ダスト
ボイラ給水・排水・二次処理水・その他
蒸気
重油
空気
薬品
ガスダクト・空気ダクト
No.2蒸気サイレンサー
蒸気コンデンサー (1, 2号共用)
No.1 食塩溶解タンク (1~4号共用)
No.1 飲水装置 (1, 2号共用)
No.2 脱気器
No.1, 2 廃熱ボイラ給水ポンプ
No.2 廃熱ボイラ薬注装置
No.1 飲水タンク (1, 2号共用)
No.1, 2 脱気器給水ポンプ (1号用)
No.2 低圧スチームヘッダ
ケーキ移送中継ポンプより
2号炉ケーキ給排外
No.2 消石灰サイロ
汚泥投入室
乾燥納室
No.2 脱水ケーキポンプ
No.2 バンカ空気ファン
No.1 脱ケーキ切出コンベヤ
No.2 消石灰混合機
金属探知器
計量器
No.2 乾燥物投入コンベヤ
No.2 消石灰供給ポンプ
No.2キャリアガス予熱器
No.2キャリアガスミストセパレータ
No.2キャリアガス排出口
No.2キャリアガス循環ファン
No.2二次燃焼ファン
No.2投入分配機
No.2乾燥機
No.2フラッシュタンク
No.2乾燥ケーキポンプ
No.2-2 乾燥ケーキコンベヤ
No.2-1 乾燥ケーキコンベヤ
No.2廃熱ボイラ バーナ用押込ファン
計量器
No.1 焼却炉投入コンベヤ
No.2 灰下灰コンベヤ
No.2 高気密機密装置
No.2 ストーカ用油圧ユニット
No.2廃熱ボイラ
No.2 マルチサイクロン
No.2-1ボイラ ダストコンベヤ
No.2-2ボイラ ダストコンベヤ
No.2 サイクロンダストコンベヤ
No.2-3ボイラ ダストコンベヤ
No.2汚泥焼却炉
No.1汚泥焼却炉 バーナファン
No.1フッシュコンベヤ
No.2 フッシュ分配コンベヤ
No.1 フッシュバンカ
フッシュバンカ油圧ユニット (1, 2号共用)
No.2 冷却脱硫塔
No.2 誘引ファン用ミストセパレータ
No.2 誘引ファン
No.2 脱臭防止用ファン
No.2 脱臭防止用空気予熱器
No.1, 2 脱硫塔循環ポンプ
No.2 電気集塵機
煙突
No.2焼却炉押込空気用ミストセパレータ
No.2汚泥焼却炉押込ファン
No.2焼却用空気予熱器
No.2マルチサイクロンへ
No.2ブロータンクへ
No21 連続ブロー装置
1号より
3, 4号へ
プラント高架水槽 (1, 2号共用)
1・2号各所へ
No.1, 2揚水ポンプ (1, 2号共用)
上水
ボイラ用受水槽 (1~4号共用)
No.1, 2飲水装置供給ポンプ (1, 2号共用)
プラント受水槽 (1, 2号共用)
1号へ
エアードライヤ
空気槽
アフタークーラ
No.1~3消石灰供給用コンプレッサ (1, 2号用)
スートブロー用空気圧縮機 (1, 2号共用)
レシーバタンク (1, 2号共用)
計装用コンプレッサ (1, 2号用)
空気槽 (1, 2号用)
除湿装置
1, 2号各所へ
手稲下水処理場より
二次処理水槽 (3, 4号共用)
No.1~3冷却塔冷却水ポンプ (1, 2号用)
No.1~3冷却塔送水ポンプ (1, 2号用)
No.1~3EP 連続洗浄水ポンプ (1, 2号用)
No.1~3EP 間欠洗浄水ポンプ (1, 2号用)
No.2洗浄水ポンプ (1, 2号共用)
圧力タンク
No.1, 2廃熱ポンプ (1, 2号共用)
No.1 重油サービスタンク (1, 2号共用)
No.2廃熱ボイラ バーナへ
No.2汚泥焼却炉 バーナへ
No.1, 2重油ポンプ (1, 2号用)
No.1, 2重油ストレージタンク (1~4号共用)
各蒸気ブローより
排気
排水槽へ
No.1ブロータンク (1, 2号用)
プラント水
No.2苛性ソーダ貯留槽
No.1, 2PH調整用苛性ソーダ注入ポンプ
No.1, 2脱硫用苛性ソーダ注入ポンプ
フィンミキサー
排水槽 (1, 2号槽内)
No.1, 2排水沿送ポンプ (1, 2号用)
手稲下水処理場へ
札幌市 西部スラッジセンター
札幌市下水道局建設部殿
DW-94397
2号炉全体フローシート
平成15年6月16日
Free
株式会社 タクマ

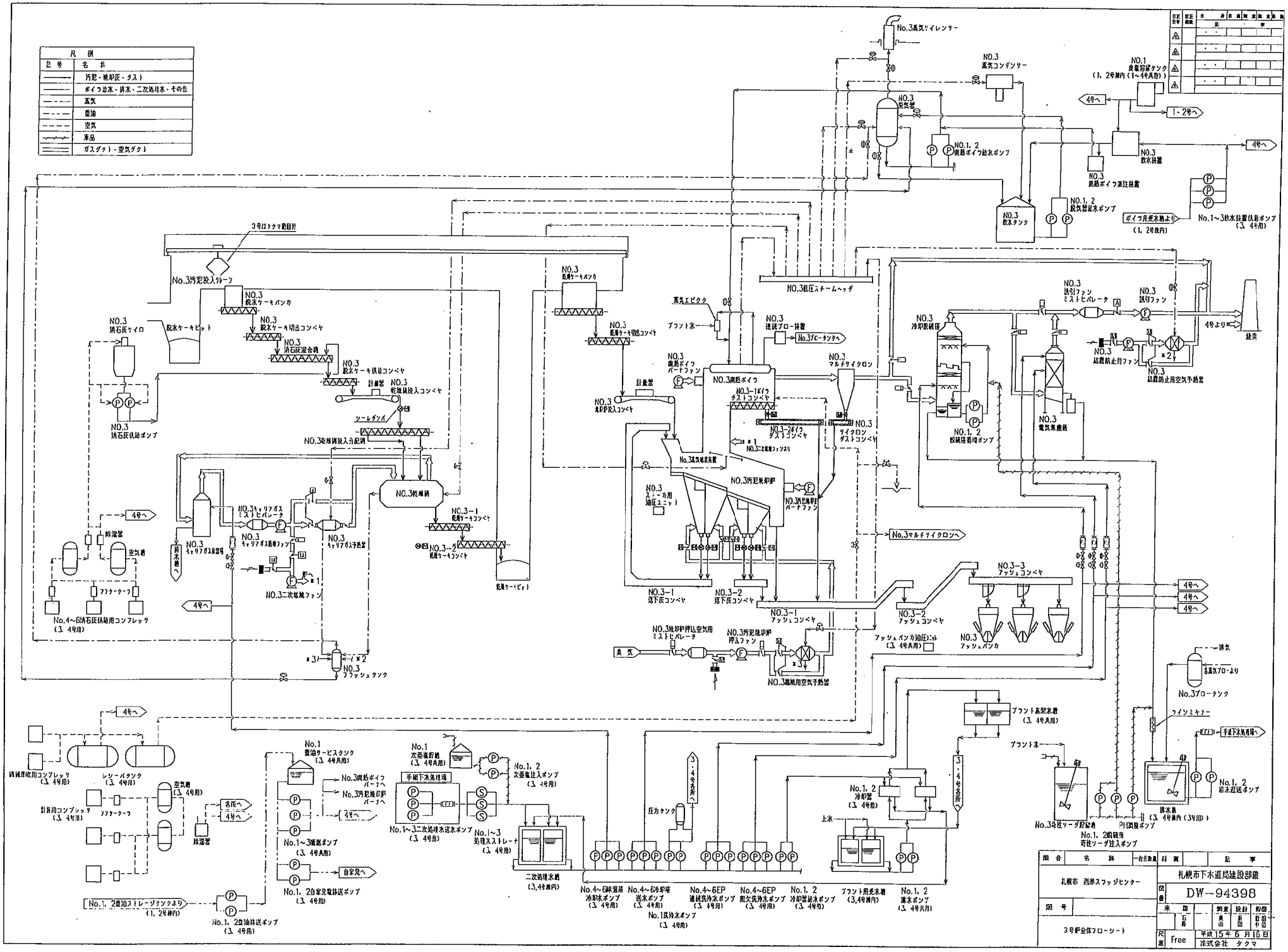
凡例
記号
名称
汚泥・焼却灰・ダスト
ボイラ給水・排水・二次処理水・その他
蒸気
重油
空気
薬品
ガスダクト・空気ダクト
No.3高気サイレンサー
NO.3 蒸気コンデンサー
NO.1 食塩溶解タンク (1, 2号兼用(1~4号共用))
4号へ
1・2号へ
NO.3 蒸気缶
NO.1, 2 廃熱ボイラ給水ポンプ
NO.3 飲水装置
NO.3 廃熱ボイラ薬注装置
NO.3 飲水タンク
NO.1, 2 廃気缶給水ポンプ
ボイラ用受水槽より (1, 2号共用)
No.1~3飲水装置供給ポンプ (3, 4号用)
3号はタクマ担当外
No.3汚泥投入クレーン
NO.3 脱水ケーキバンカ
NO.3 脱水ケーキ切出コンベヤ
NO.3 消石灰ケイロ
脱水ケーキピット
NO.3 消石灰混合機
NO.3 脱水ケーキ供給コンベヤ
計量器
NO.3 乾燥機投入コンベヤ
NO.3 消石灰供給ポンプ
シールダンパ
NO.3乾燥機投入分配機
NO.3乾燥機
NO.3キャリアガス ミストセパレータ
NO.3 キャリアガス循環ファン
NO.3 キャリアガス予熱器
NO.3-1 乾燥ケーキコンベヤ
NO.3-2 乾燥ケーキコンベヤ
乾燥ケーキピット
除湿器
空気槽
フクターク-フ
No.4~6消石灰供給用コンプレッサ (3, 4号用)
NO.3二次燃焼ファン
No.3乾燥ケーキ搬送装置
NO.3 乾燥ケーキバンカ
NO.3 乾燥ケーキ切出コンベヤ
NO.3低圧スチームヘッダ
蒸気エゼクタ
プラント水
NO.3 連続ブロー装置
No.3ブロータンクへ
NO.3 廃熱ボイラ バーナファン
NO.3廃熱ボイラ
NO.3 マルチサイクロン
NO.3-1ボイラ ダストコンベヤ
NO.3-2ボイラ ダストコンベヤ
NO.3 サイクロン ダストコンベヤ
NO.3 焼却炉投入コンベヤ
NO.3汚泥焼却炉
NO.3焼却炉 バーナファン
NO.3 ストーカ用 油圧ユニット
No.3マルチサイクロンへ
NO.3-1 落下灰コンベヤ
NO.3-2 落下灰コンベヤ
NO.3-1 アッシュコンベヤ
NO.3-2 アッシュコンベヤ
NO.3-3 アッシュコンベヤ
アッシュバンカ油圧ユニット (3, 4号共用)
NO.3 アッシュバンカ
NO.3焼却炉押込空気用 ミストセパレータ
NO.3汚泥焼却炉 押込ファン
臭気
NO.3焼却用空気予熱器
NO.3 フラッシュタンク
NO.3 冷却脱硫塔
NO.3 誘引ファン ミストセパレータ
NO.3 誘引ファン
4号より
煙突
NO.3 煙霧防止用ファン
NO.3 煙霧防止用空気予熱器
NO.3 電気集塵機
NO.1, 2 脱硫塔循環ポンプ
排気
No.3ブローより
No.3ブロータンク
ライソミキサー
プラント高架水槽 (3, 4号共用)
プラント水
手洗下水処理場へ
No.1, 2 防水超送ポンプ
排水槽 (3, 4号兼用 (3号用))
No.3苛性ソーダ貯蔵槽
No.1, 2 苛性ソーダ注入ポンプ
No.1, 2 冷却器 (3, 4号用)
上水
3・4号各所へ
圧力タンク
No.1, 2 次亜塩貯槽 (3, 4号共用)
No.1, 2 次亜塩注入ポンプ (3, 4号用)
手洗下水処理場
No.1~3二次処理水送水ポンプ (3, 4号用)
No.1~3 処理水ストレーナ (3, 4号用)
二次処理水槽 (3,4号兼用)
No.1 重油サービスタンク (3, 4号共用)
No.3廃熱ボイラ バーナへ
No.3汚泥焼却炉 バーナへ
No.1~3噴霧ポンプ (3, 4号共用)
No.1, 2自家発電移送ポンプ (3, 4号用)
自家発へ
各所へ
レシーバタンク (3, 4号用)
空気槽 (3, 4号用)
計装用コンプレッサ (3, 4号用)
No.1, 2重油ストレージタンクより (1, 2号兼用)
No.1, 2重油移送ポンプ (3, 4号用)
No.4~6除湿器 冷却水ポンプ (3, 4号用)
No.4~6冷却塔 送水ポンプ (3, 4号用)
No.1 低圧冷水ポンプ (3, 4号用)
No.4~6EP 連続洗浄水ポンプ (3, 4号用)
No.4~6EP 間欠洗浄水ポンプ (3, 4号用)
No.1, 2 冷却器給水ポンプ (3, 4号用)
プラント用受水槽 (3,4号兼用)
No.1, 2 揚水ポンプ (3, 4号共用)
札幌市 西部スラッジセンター
3号炉全体フローシート
札幌市下水道局建設部
DW-94398
平成15年6月16日
Free
株式会社 タクマ

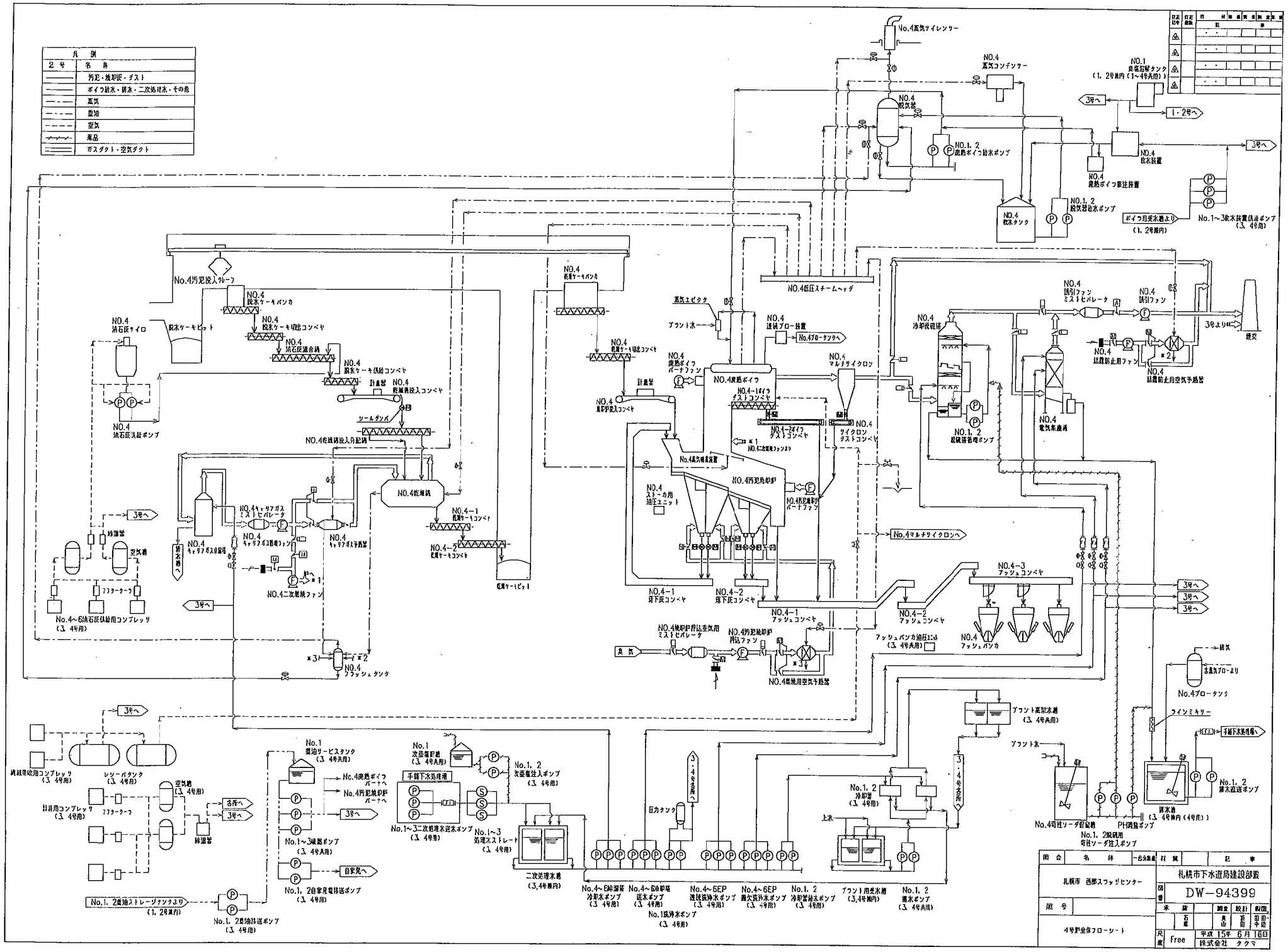
凡例
記号
名称
汚泥・焼却灰・ダスト
ボイラ給水・排水・二次処理水・その他
蒸気
重油
空気
薬品
ガスダクト・空気ダクト
No.4高気サイレンサー
NO.4 高気コンデンサー
NO.1 貯水槽タンク (1, 2号兼用) (1・2号へ)
3号へ
NO.4 脱気器
NO.1, 2 廃熱ボイラ給水ポンプ
NO.4 給水装置
NO.4 廃熱ボイラ薬注装置
NO.1, 2 脱気器給水ポンプ
NO.4 給水タンク
ボイラ用受水槽より (1, 2号兼用)
No.1～3給水装置供給ポンプ (3, 4号用)
NO.4低圧スチームヘッダ
NO.4 誘引ファン ミストセパレータ
NO.4 誘引ファン
3号より
煙突
NO.4 冷却脱硝塔
NO.4 誘煙防止用ファン
NO.4 誘煙防止用空気予熱器
NO.1, 2 脱硝塔循環ポンプ
NO.4 電気集塵機
NO.4 蒸気ユゼクタ
プラント水
NO.4 連続ブロー装置
No.4ブロータンクへ
NO.4 廃熱ボイラ
NO.4 マルチサイクロン
NO.4 サイクロン ダストコンベヤ
NO.4-1 ボイラ ダストコンベヤ
NO.4-2 ボイラ ダストコンベヤ
NO.4 廃熱ボイラ バーナファン
NO.4 廃熱ボイラ投入コンベヤ
計量器
NO.4 乾燥ケーキ切出コンベヤ
NO.4 乾燥ケーキ バンカ
NO.4 乾燥ケーキ供給コンベヤ
NO.4 乾燥投入コンベヤ
ソールダンパ
NO.4乾燥機投入分配機
NO.4乾燥機
NO.4 消石灰サイロ
NO.4 消石灰供給ポンプ
NO.4 消石灰混合機
NO.4 乾燥ケーキ ピット
NO.4汚泥投入クレーン
NO.4 乾燥ケーキ バンカ
NO.4 乾燥ケーキ切出コンベヤ
NO.4 キャリアガス ミストセパレータ
NO.4 キャリアガス冷却器
NO.4 キャリアガス循環ファン
NO.4 キャリアガス予熱器
NO.4-1 乾燥ケーキコンベヤ
NO.4-2 乾燥ケーキコンベヤ
乾燥ケーキピット
排水槽へ
NO.4二次燃焼ファン
NO.4 空気槽
除湿器
No.4～6消石灰供給用コンプレッサ (3, 4号用)
NO.4 フラッシュタンク
NO.4汚泥燃焼炉
NO.4 ストーカ用 油圧ユニット
NO.4汚泥燃焼炉 バーナファン
No.4マルチサイクロンへ
No.4高気噴霧装置
NO.4-1 炉下灰コンベヤ
NO.4-2 炉下灰コンベヤ
NO.4-1 フッシュコンベヤ
NO.4-2 フッシュコンベヤ
NO.4-3 フッシュコンベヤ
NO.4 フッシュバンカ
フッシュバンカ油圧ユニット (3, 4号共用)
NO.4焼却炉排出空気用 ミストセパレータ
NO.4汚泥焼却炉 排出ファン
臭気
NO.4焼却用空気予熱器
No.4ブロータンク
ラインミキサー
手植下水処理へ
プラント高架水槽 (3, 4号共用)
プラント水
No.1, 2 冷却器 (3, 4号用)
上水
日タンク
3・4号各所へ
No.4苛性ソーダ貯蔵槽
No.1, 2脱硫用 苛性ソーダ注入ポンプ
PH調整ポンプ
排水槽 (3, 4号兼用 (4号用))
No.1, 2 排水ポンプ
No.1, 2 排水槽送ポンプ
No.4～6計装用コンプレッサ (3, 4号用)
レシーバタンク (3, 4号用)
空気槽 (3, 4号用)
計装用コンプレッサ (3, 4号用)
除湿器
各所へ
No.1 雨水サービスタンク (3, 4号共用)
No.4廃熱ボイラ バーナへ
No.4汚泥焼却炉 バーナへ
No.1～3廃熱ポンプ (3, 4号共用)
No.1, 2自家発電用送ポンプ (3, 4号用)
自家発へ
No.1 次亜塩酸槽 (3, 4号共用)
手植下水処理場
No.1～3二次処理水送水ポンプ (3, 4号用)
No.1, 2 次亜塩注入ポンプ (3, 4号用)
No.1～3 処理ストレート (3, 4号用)
二次処理水槽 (3,4号兼用)
No.1, 2重油ストレージタンクより (1, 2号兼用)
No.1, 2重油移送ポンプ (3, 4号用)
No.4～6除湿機 冷却水ポンプ (3, 4号用)
No.4～6炉塔 送水ポンプ (3, 4号用)
No.4～6EP 連続洗浄水ポンプ (3, 4号用)
No.4～6EP 間欠洗浄水ポンプ (3, 4号用)
No.1, 2 冷却器給水ポンプ (3, 4号用)
プラント用受水槽 (3,4号兼用)
No.1, 2 揚水ポンプ (3, 4号共用)
No.1 洗浄水ポンプ (3, 4号用)
札幌市下水道局建設部殿
DW-94399
札幌市 西部スラッジセンター
4号炉全体フローシート
平成 15年 6月 16日
株式会社 タクマ
Free

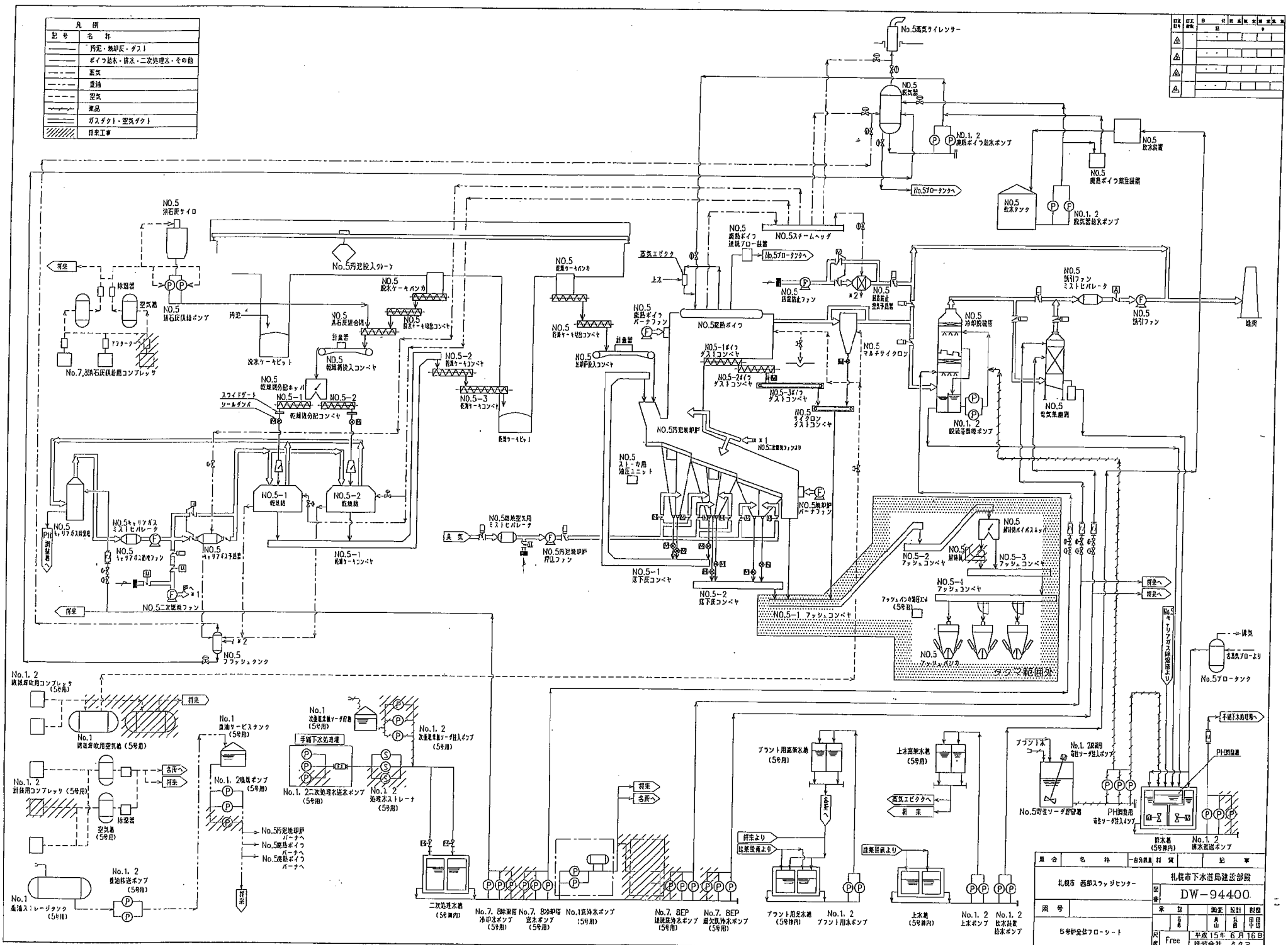
凡例
記号
名称
汚泥・焼却灰・ダスト
ボイラ給水・排水・二次処理水・その他
蒸気
重油
空気
薬品
ガスダクト・空気ダクト
将来工事
No.5蒸気サイレンサー
No.5 蒸気管
No.1, 2 廃熱ボイラ給水ポンプ
No.5 飲水装置
No.5 廃熱ボイラ薬注装置
No.5 飲水タンク
No.1, 2 蒸気管給水ポンプ
No.5フローターンクへ
No.5スチームヘッダ
No.5 廃熱ボイラ 連続ブロー装置
No.5 排煙防止ファン
No.5 排煙防止 空気予熱器
No.5 誘引ファン ミストセパレータ
No.5 誘引ファン
No.5 冷却脱硝塔
No.1, 2 脱硝薬剤噴霧ポンプ
No.5 電気集塵機
No.5 マルチサイクロン
No.5 廃熱ボイラ
No.5-1ボイラ ダストコンベヤ
No.5-2ボイラ ダストコンベヤ
No.5-3ボイラ ダストコンベヤ
No.5 サイクロン ダストコンベヤ
No.5 ストーカ用 油圧ユニット
No.5焼却炉 バーナファン
No.5焼却炉 押込ファン
No.5-1 灰下コンベヤ
No.5-2 灰下コンベヤ
No.5-1 フッシュコンベヤ
No.5-2 フッシュコンベヤ
No.5-3 フッシュコンベヤ
No.5-4 フッシュコンベヤ
No.5 フッシュバンカ
タッマ範囲外
No.5 排煙ブロータンク
No.5 石灰サイロ
No.5 消石灰混合機
No.5 消石灰供給ポンプ
No.7,8消石灰供給用コンプレッサ
No.5 乾式ケーキバンカ
No.5 乾式ケーキ切出コンベヤ
No.5 乾式ケーキ切出コンベヤ
No.5 乾式ケーキ投入コンベヤ
No.5 乾燥機投入コンベヤ
No.5 乾燥機分配ホッパ
No.5-1 乾式ケーキコンベヤ
No.5-2 乾式ケーキコンベヤ
No.5-3 乾式ケーキコンベヤ
No.5-1 乾燥機
No.5-2 乾燥機
No.5-1 乾式ケーキコンベヤ
No.5 キャリアガス ミストセパレータ
No.5 キャリアガス誘引ファン
No.5 キャリアガス予熱器
No.5二次燃焼ファン
No.5 フッシュタンク
No.5焼却空気用 ミストセパレータ
No.5焼却炉 押込ファン
No.1, 2 燃焼用吹用コンプレッサ (5号用)
No.1 燃焼用吹用空気管 (5号用)
No.1, 2 計装用コンプレッサ (5号用)
空気管 (5号用)
No.1 重油サービスタンク (5号用)
No.1 重油ストレージタンク (5号用)
No.1, 2 重油移送ポンプ (5号用)
No.1, 2 重油ポンプ (5号用)
No.1 次亜塩素酸ソーダ貯槽 (5号用)
No.1, 2 次亜塩素酸ソーダ注入ポンプ (5号用)
手稲下水処理場
No.1, 2二次処理水送水ポンプ (5号用)
No.1, 2 処理ポストレーナ (5号用)
No.5汚泥焼却炉 バーナへ
No.5廃熱ボイラ バーナへ
No.5廃熱ボイラ バーナへ
二次処理水槽 (5号構内)
No.7, 8除塵機 冷却水ポンプ (5号用)
No.7, 8冷却塔 送水ポンプ (5号用)
No.1 冷却水ポンプ (5号用)
No.7, 8EP 建屋洗浄水ポンプ (5号用)
No.7, 8EP 建交洗浄水ポンプ (5号用)
プラント用高架水槽 (5号用)
プラント用受水槽 (5号構内)
No.1, 2 プラント用水ポンプ
上水高架水槽 (5号用)
上水槽 (5号構内)
No.1, 2 上水ポンプ
No.1, 2 飲水装置給水ポンプ
プラント下水
No.1, 2 凝集用 可性ソーダ注入ポンプ
No.5可性ソーダ貯槽
PH調整用 可性ソーダ注入ポンプ
PH調整槽
貯水槽 (5号構内)
No.1, 2 排水放流ポンプ
手稲下水処理場へ
No.5キャリアガス排煙煙突より
No.5ブロータンク
No.5 石灰サイロ
No.5 消石灰混合機
No.5 消石灰供給ポンプ
No.7,8消石灰供給用コンプレッサ
No.5 乾式ケーキバンカ
No.5 乾式ケーキ切出コンベヤ
No.5 乾燥機投入コンベヤ
No.5 乾燥機分配ホッパ
No.5-1 乾式ケーキコンベヤ
No.5-2 乾式ケーキコンベヤ
No.5-3 乾式ケーキコンベヤ
No.5-1 乾燥機
No.5-2 乾燥機
No.5-1 乾式ケーキコンベヤ
No.5 キャリアガス ミストセパレータ
No.5 キャリアガス誘引ファン
No.5 キャリアガス予熱器
No.5二次燃焼ファン
No.5 フッシュタンク
No.5焼却空気用 ミストセパレータ
No.5焼却炉 押込ファン
No.5-1 灰下コンベヤ
No.5-2 灰下コンベヤ
No.5-1 フッシュコンベヤ
No.5-2 フッシュコンベヤ
No.5-3 フッシュコンベヤ
No.5-4 フッシュコンベヤ
No.5 フッシュバンカ
タッマ範囲外
No.5 排煙ブロータンク
No.5 誘引ファン
煙突
No.5 冷却脱硝塔
No.1, 2 脱硝薬剤噴霧ポンプ
No.5 電気集塵機
No.5 マルチサイクロン
No.5 廃熱ボイラ
No.5-1ボイラ ダストコンベヤ
No.5-2ボイラ ダストコンベヤ
No.5-3ボイラ ダストコンベヤ
No.5 サイクロン ダストコンベヤ
No.5 ストーカ用 油圧ユニット
No.5焼却炉 バーナファン
No.5 廃熱ボイラ 連続ブロー装置
No.5 排煙防止ファン
No.5 排煙防止 空気予熱器
No.5スチームヘッダ
No.5フローターンクへ
No.5 蒸気管
No.1, 2 廃熱ボイラ給水ポンプ
No.5 飲水装置
No.5 廃熱ボイラ薬注装置
No.5 飲水タンク
No.1, 2 蒸気管給水ポンプ

第三角法

記号	日付	担当・調査	記事
△	93.1.27	小野 砂尾	
△	93.1.7	鳥井 斗	施工計画
△			
△			

2

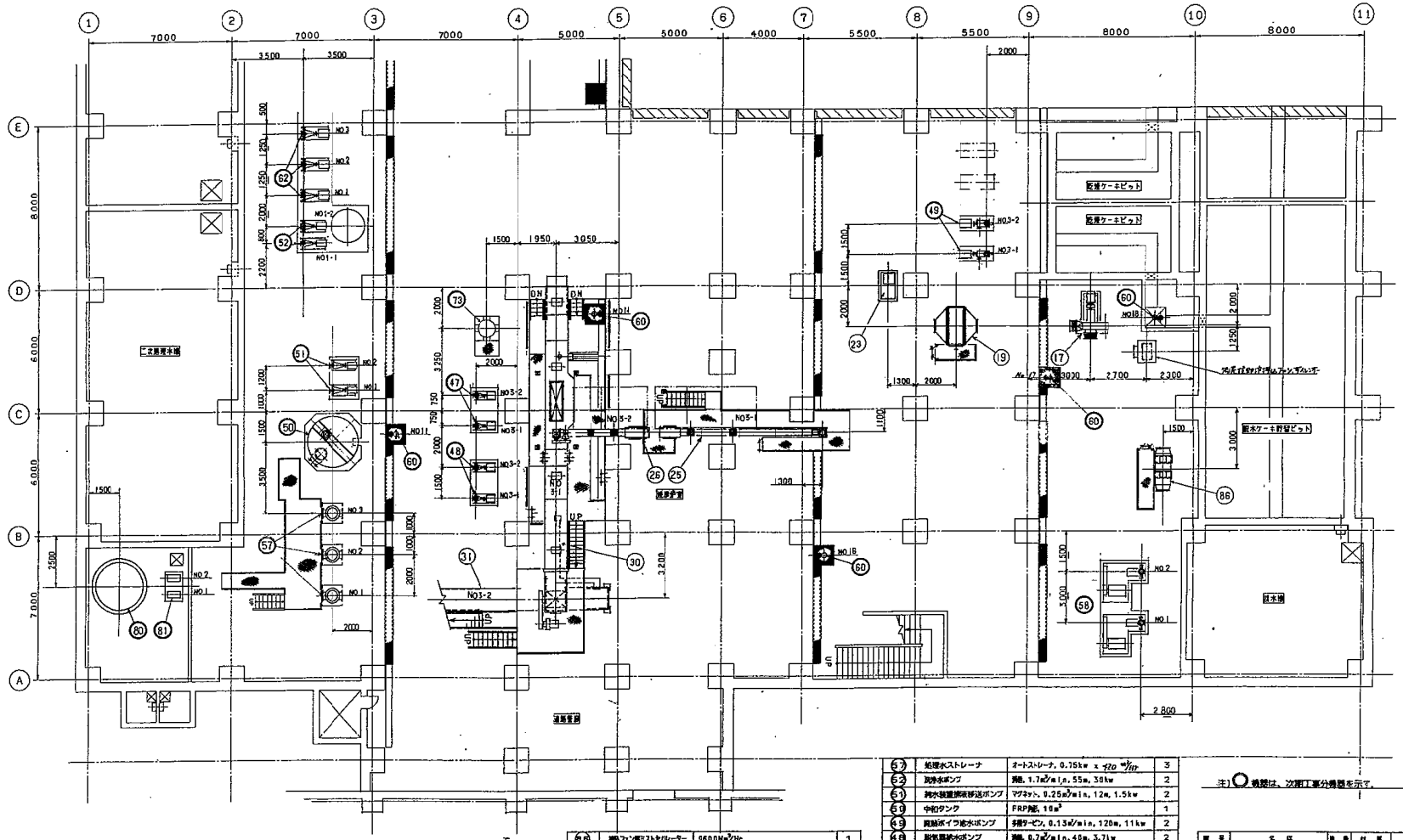
1
2
3
4
5
6
7
8
9
10
11
A
B
C
D
E
7000
3500
5000
4000
5500
8000
2000
1500
1950
3050
1300
2700
2300
3000
2800
3200
一次原水槽
通路空間
機械室
配管ケーキピット
配水ケーキ貯留ピット
汚泥ポンプ
汚泥ポンプ
汚泥ポンプ

第三角法

記号	日付	担当・調査	記事
△	97.1.29	小南	
△	97.1.29	〃	修正訂正
△			
△			

3

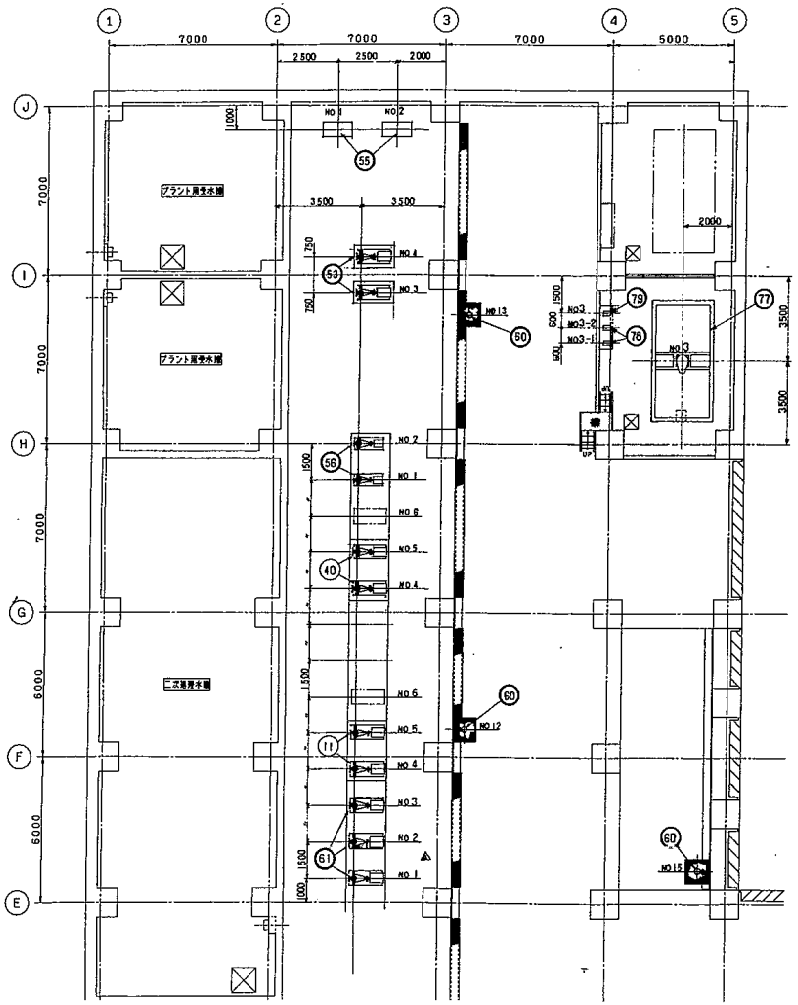

注) ○ 機器は、次期工事分機器を示す。

番号	機器名	仕様	数量
79	PH調整ポンプ	ダイヤフラム, 4L/min, 3kg/cm² 0.4kw	1
77	可性ソーダ溶解槽	容量 20m³, 15 %	1
78	凝集剤可性ソーダ注入ポンプ	ダイヤフラム, 4L/min, 3kg/cm² 0.4kw	2
○			
57	高置冷却水ポンプ(低効用)	渦巻, 1.1m³/min, 40m, 15kw	3
56	高置水ポンプ	水中, 汚水, 15m³/Hr, 10m, 1.5kw	8
55	冷却塔給水ポンプ	渦巻, 0.6m³/min, 10m, 2.2kw	2
53	冷却塔	プレート型, 360000kcl/Hr	2
53	揚水ポンプ	渦巻, 0.3m³/min, 40m, 5.5kw	2
40	冷却塔送水ポンプ	渦巻, 1.4m³/min, 45m, 30kw	2
11	除湿塔冷却水ポンプ	渦巻, 1.7m³/min, 50m, 30kw	2

主任	神尾	官先名	札幌市下水道局工事部 殿	
監査		工事名	国庁舎移転事業 手稲下水浄化処理センター 機械設備埋設工事(その1)	
調査	白坂	形式	ZNO/IS 4W07497	
設計	平尾	名称	B1F 機器配置平面図(2/2)	
作図	杉木	図番	DW-63694	REV 6
R縮 1/100	日付 92/05/01	株式会社 タクマ TAKUMA CO.,LTD.		
C/U	WATO. WP	CAD FILE	TEINE-KEN(B1F)02	A1

平成6年 2月 しゅん功

3

第三角法

記号	日付	担当・調査	記事
A	97.2.7	小南	
A	97.1.16	角谷	修正前正
A			
A			

4

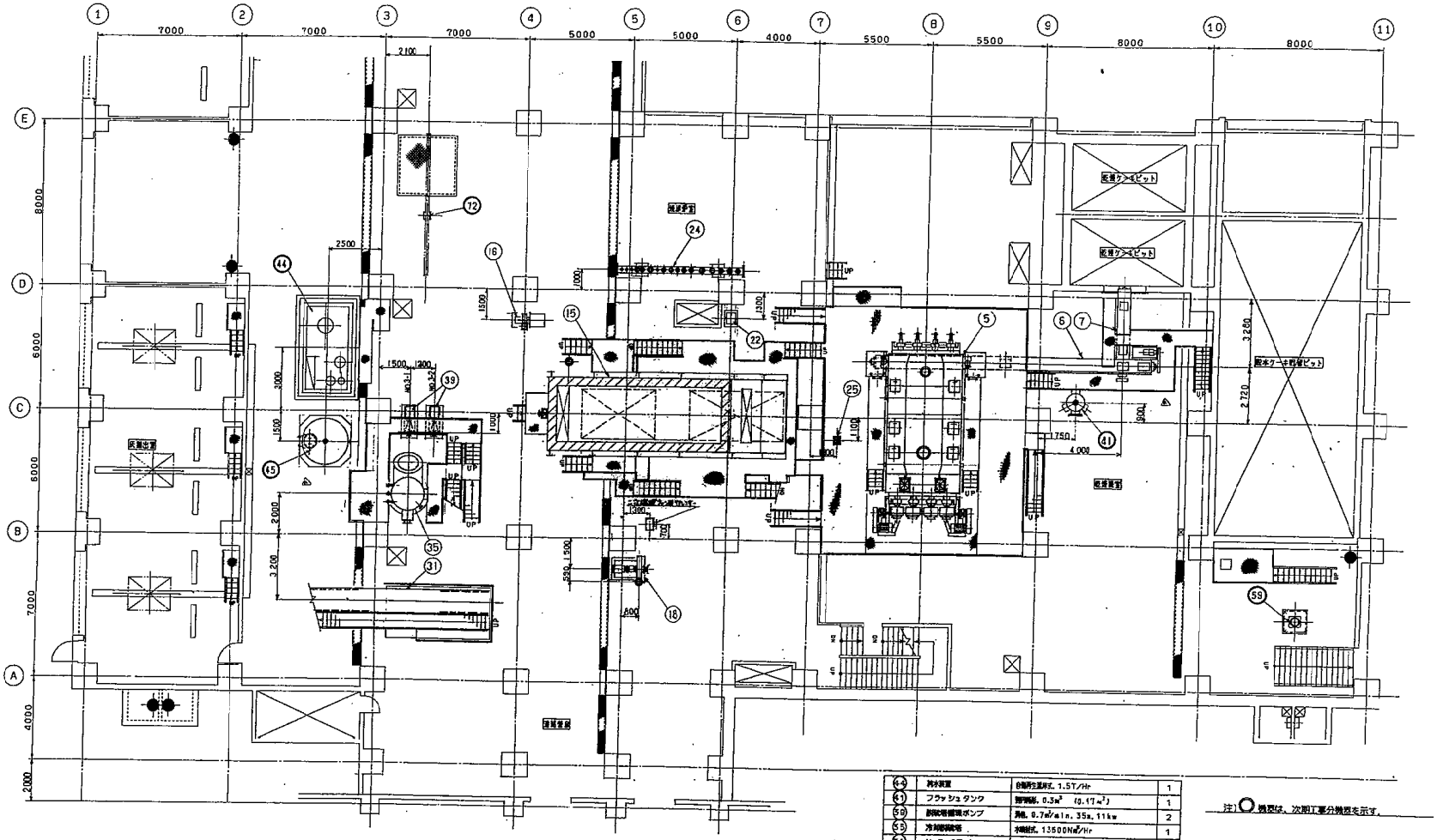

番号	機器名	仕様	数量
44	純水装置	自動再生式純水, 1.5T/Hr	1
41	フラッシュタンク	容量約, 0.3m³ (0.17m³)	1
59	排水槽揚水ポンプ	揚水, 0.7m³/min, 35m, 11kw	2
55	冷却塔補給水	冷却能力, 13500Kcal/Hr	1
51	No3-2フッシュコンベヤ	フライト, 2T/Hr, 2.2kw	1
25	No3-1高下灰コンベヤ	ケース, 0.3T/Hr, 1.5kw	1
24	低圧スチームヘッダ	容量約, 13kg/cm²G	1
18	二次空気ファン	ターボ, 30m³/min, 350mmAq, 5.5kw	1
16	汚泥焼却炉バーナファン	35m³/min, 230mmAq, 3.7kw	1
15	汚泥焼却炉	横型式ストーカ炉, 35T/BOS	1
7	No3-2乾燥ケーキコンベヤ	スクリュー, 4T/Hr, 2.2kw	1
6	No3-1乾燥ケーキコンベヤ	スクリュー, 4T/Hr, 5.5kw	1
5	乾燥機	蒸気間接加熱, 200m²(37kw×2)	1

番号	機器名	仕様	数量
22	汚泥ポイプ溶解フロー装置	溶解, フロー量 610m/Hr	1
59	排水槽汚泥汲出機	パドル型, 22kw	1
72	建物チェーンブロック	電動チャードトロリ, 2.8t	4
45	純水タンク	容量約, 10m³ SUS製	1

注) ○ 機器は、次期工事分機器を示す。

番号	名称		検図	担当	記事
承認	神尾	官庁名	札幌市下水道局工事部 殿		
調査		工事名	国庫補助事業 手稲下水汚泥焼却センター 機械及電気設備工事（その1）		
調査	白茶	担当			EKO/工事 4W07497
設計	平尾	名称	1FL 機器配置平面図		
作図	杉本	図面番号	DW-63595		REV b
R.H 97/06	日付 93/10/05	株式会社 タクマ TAKUMA CO.,LTD.			
C/U	WATO.VP	CAD FILE	TEINE-KEN(1F)01		SIZE A1

平成6年 2月 しゅん切 4

第三角法

記号	日付	担当・調査	記事
A	97.1.11	重村	竣工訂正
A			
A			
A			

8

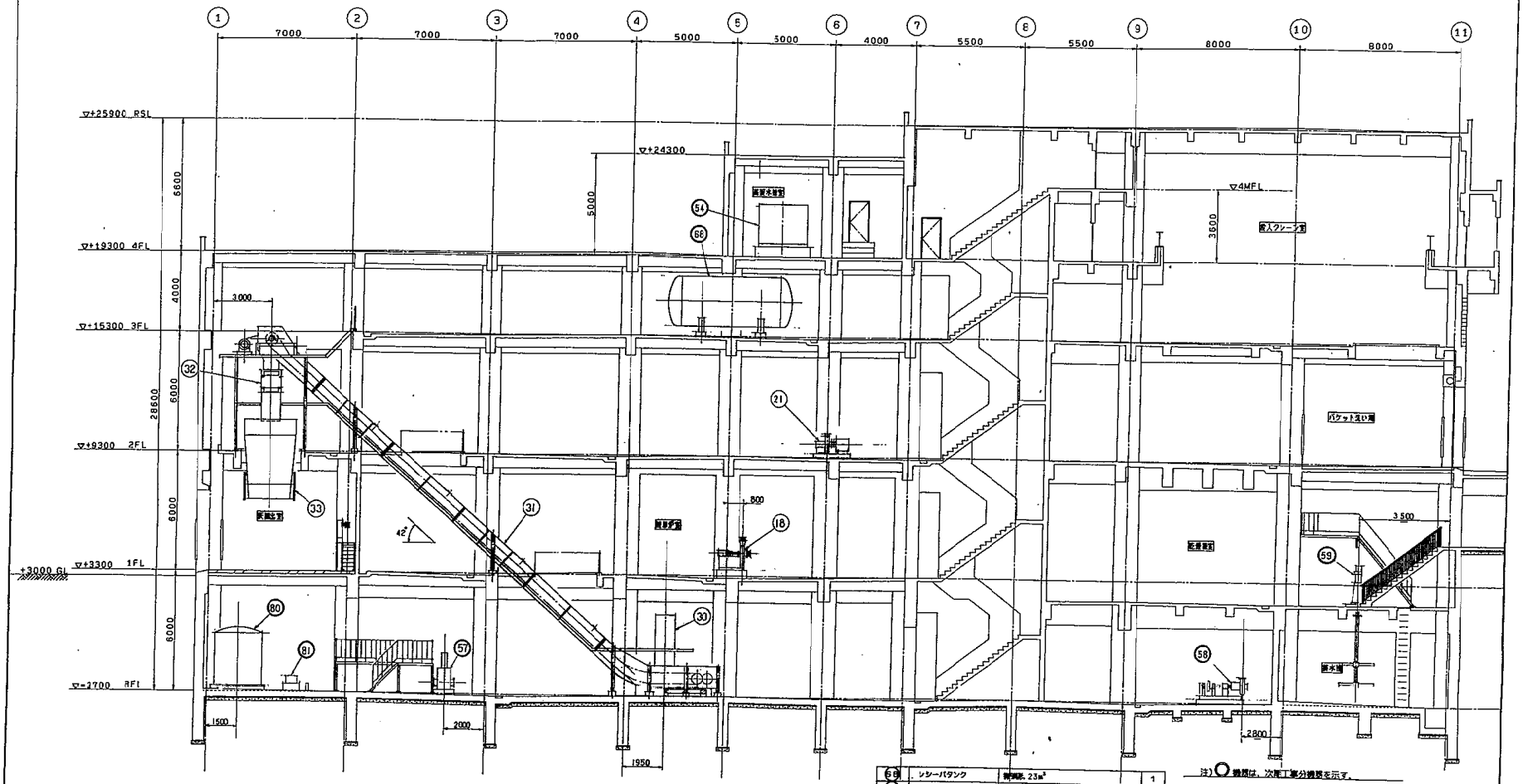

注) ○ 機器は、次期工事分機器を示す。

機号	名称	仕様	数量
58	レシーバタンク	容量, 23m³	1
57	排水運搬ポンプ	スクリュー揚程, 4.5m³/min, 49m, 75kw	2
56	給塵水ストレーナ	オートストレーナ, 0.75kw × 420 m³/Hr	3
54	プラント高架水槽	FRP内部, 20m³ (2槽式)	1
53	アッシュバンカ	容量, 15m³	3
32	No3-3アッシュコンベヤ	フライト, 2T/Hr, 1.5kw	1
31	No3-2アッシュコンベヤ	フライト, 2T/Hr, 2.2kw	1
30	No3-1アッシュコンベヤ	フライト, 2T/Hr, 2.2kw	1
21	焼却ボイラバーナファン	55m³/min, 330mmAq, 5.5kw	1
18	二次空気ファン	ターボ, 30m³/min, 350mmAq, 5.5kw	1

機号	名称	仕様	数量
81	水噴射ポンプ	ダイヤフラム, 0.2L/min, 3kg/cm², 0.2kw	2
80	次期焼却炉	容積, 18m³ (FRP製)	1
59	排水運搬スクリュー	パドル形, 22kw	1

機号	名称	仕様	数量
58	レシーバタンク	容量, 23m³	1
57	排水運搬ポンプ	スクリュー揚程, 4.5m³/min, 49m, 75kw	2
56	給塵水ストレーナ	オートストレーナ, 0.75kw × 420 m³/Hr	3
54	プラント高架水槽	FRP内部, 20m³ (2槽式)	1
53	アッシュバンカ	容量, 15m³	3
32	No3-3アッシュコンベヤ	フライト, 2T/Hr, 1.5kw	1
31	No3-2アッシュコンベヤ	フライト, 2T/Hr, 2.2kw	1
30	No3-1アッシュコンベヤ	フライト, 2T/Hr, 2.2kw	1
21	焼却ボイラバーナファン	55m³/min, 330mmAq, 5.5kw	1
18	二次空気ファン	ターボ, 30m³/min, 350mmAq, 5.5kw	1

承認	神尾	官庁名	札幌市下水道局工事部 殿
調査		工事名	国際情報事業 手稲下水汚泥処理センター 機械設備等撤去工事（その1）
調査	白坂	図番	RNO/IS4V07497
設計	平尾	名称	機器配置断面図（A－B間）
作図	杉本	図番	DW－63698 REV A
尺度 1/100	日付 92/8/17	株式会社 タクマ TAKUMA CO.,LTD.	
G/U	WATC. WP	CAD FILE	TEINE-KEN(A-B)01 サイズ A1

平成6年 2月 しゅん功 8

第三角法

記号	日付	担当・設定	記事
A	92.1.27	小海	
A	92.1.11	鈴木	増工 訂正
A			
A			

9

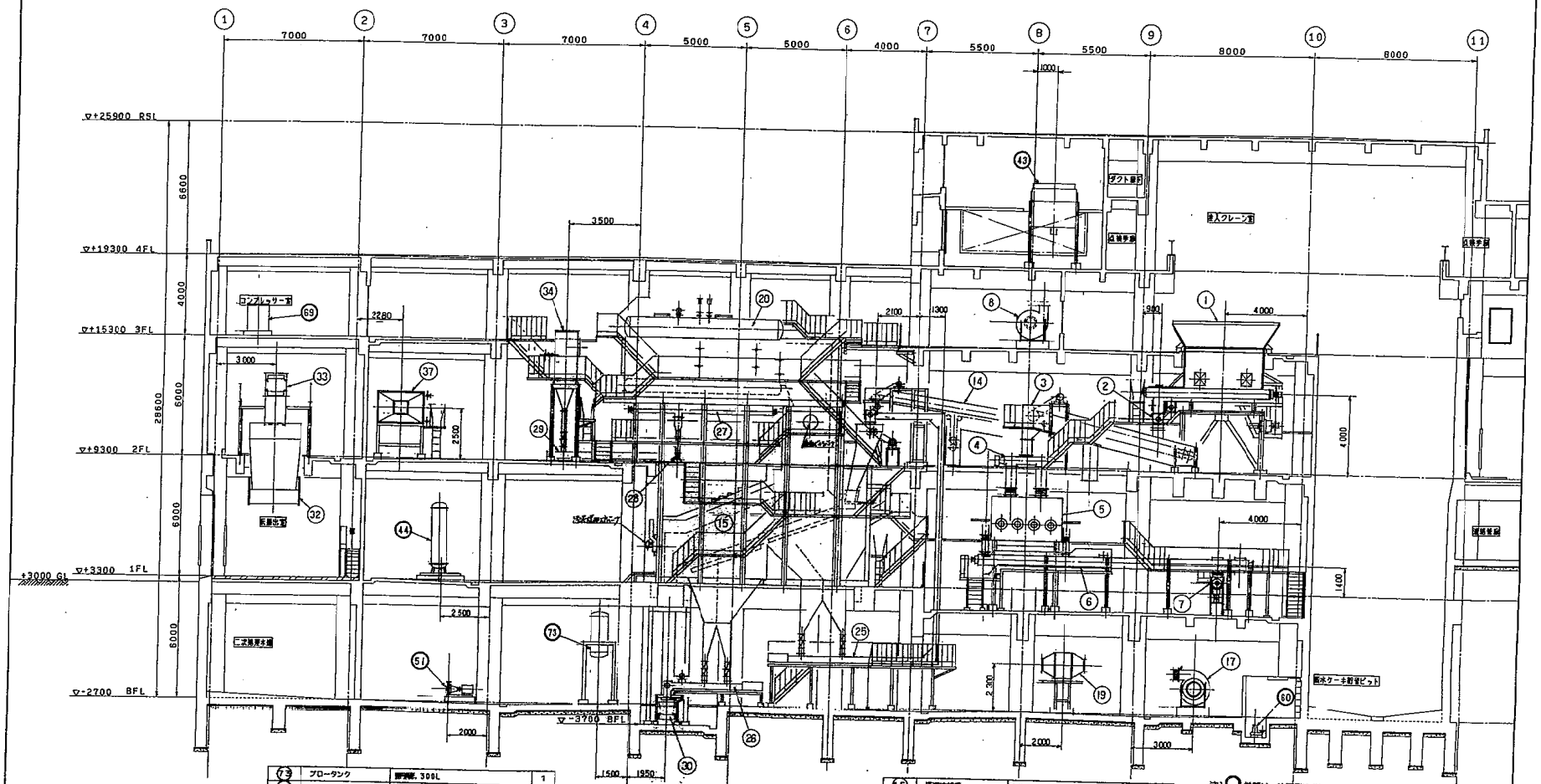

注) ○ 機器は、次期工事分機器を示す。

番号	機器名	仕様	数量
(73)	ブロータンク	容量: 300L	1
(69)	計装用コンプレッサー	空気: 0.9m³/min, 9.8	2
(30)	床排水ポンプ	水中, 汚水, 15m³/Hr, 10m, 1.5kw	8
(51)	純水装置排液移送ポンプ	マグネット, 0.25m³/min, 12m, 1.5kw	2
(44)	純水装置	中空糸膜モジュール, 1.5T/Hr	1
(43)	高圧コンデンサ	空冷式, 1000kg/Hr, 5.5kw	1
(57)	結晶防止用安定剤予熱器	高温熱媒油, 12000Kcal/Hr	1
(54)	マルチサイクロン	13500Nm³/Hr	1
(53)	アッシュパンカ	容量: 15m³	3
(52)	No3-3アッシュコンベヤ	フライト, 2T/Hr, 1.5kw	1

番号	機器名	仕様	数量
(50)	No3-1アッシュコンベヤ	フライト, 2T/Hr, 2.2kw	1
(29)	サイクロンダストコンベヤ	チェーン, 0.3T/Hr, 0.4kw	1
(28)	No3-2ボイラダストコンベヤ	チェーン, 0.3T/Hr, 0.4kw	1
(27)	No3-1ボイラダストコンベヤ	スクリュー, 0.3T/Hr, 1.5kw	1
(26)	No3-2集塵機コンベヤ	ケース, 0.3T/Hr, 0.75kw	1
(25)	No3-1集塵機コンベヤ	ケース, 0.3T/Hr, 1.5kw	1
(20)	廃熱ボイラ	排ガス処理用, 6000kg/Hr	1
(19)	排ガス処理装置	排ガス処理用, 1000Nm³/Hr,	1
(17)	誘引通風機用誘引ファン	ターボ, 211m³/min, 350mmAq, 30kw	1

番号	機器名	仕様	数量
(15)	汚泥脱水機	脱水ストーカ, 35T/BOS	1
(14)	脱水機投入コンベヤ	脱水ベルト, 4T/Hr, 1.5kw	1
(8)	キャリアガス循環ファン	ターボ, 95m³/min, 500mmAq, 16.5kw	1
(7)	No3-2乾燥ケーキコンベヤ	スクリュー, 4T/Hr, 2.2kw	1
(6)	No3-1乾燥ケーキコンベヤ	スクリュー, 4T/Hr, 5.5kw	1
(5)	乾燥機	流動層乾燥機, 29m²(37kw×2)	1
(4)	乾燥機投入分配器	ダブルスクリュー, 4.2T/Hr, 3.7kw	1
(3)	乾燥機投入コンベヤ	脱水ベルト, 8T/Hr, 0.75kw	1
(2)	脱水ケーキ受取りコンベヤ	スクリュー, 8T/Hr, 1.5kw	1
(1)	脱水ケーキポンカ	容器, 10m³ 8T/Hr, 5.5kw×2	1

番号	名称		備考	計算	記事
本部	神尾	吉先	札幌市下水道周辺事業 廃		
調査		工事名	国際研修事業 手稲下水汚泥資源センター		
調査	白鳥	彰	機械設備実施設計工事（その1）		
設計	平尾	名作	汚泥配置断面図（C-D間）		
作図	杉本	図番	DW-63698		

尺度	1/100	日付	92/3/17	株式会社 タクマ TAKUMA CO.,LTD.
名称	WATO. WP	CAD FILE	TEINE-KEN(C-D)01	

平成6年 2月 しゅん功 9

記号	個数	日付	承認	調査	設計	改訂内容
3	1	20.07.27	綿丹	中西	村岸	エコノマイザ系統図変更
2						
1						
0						

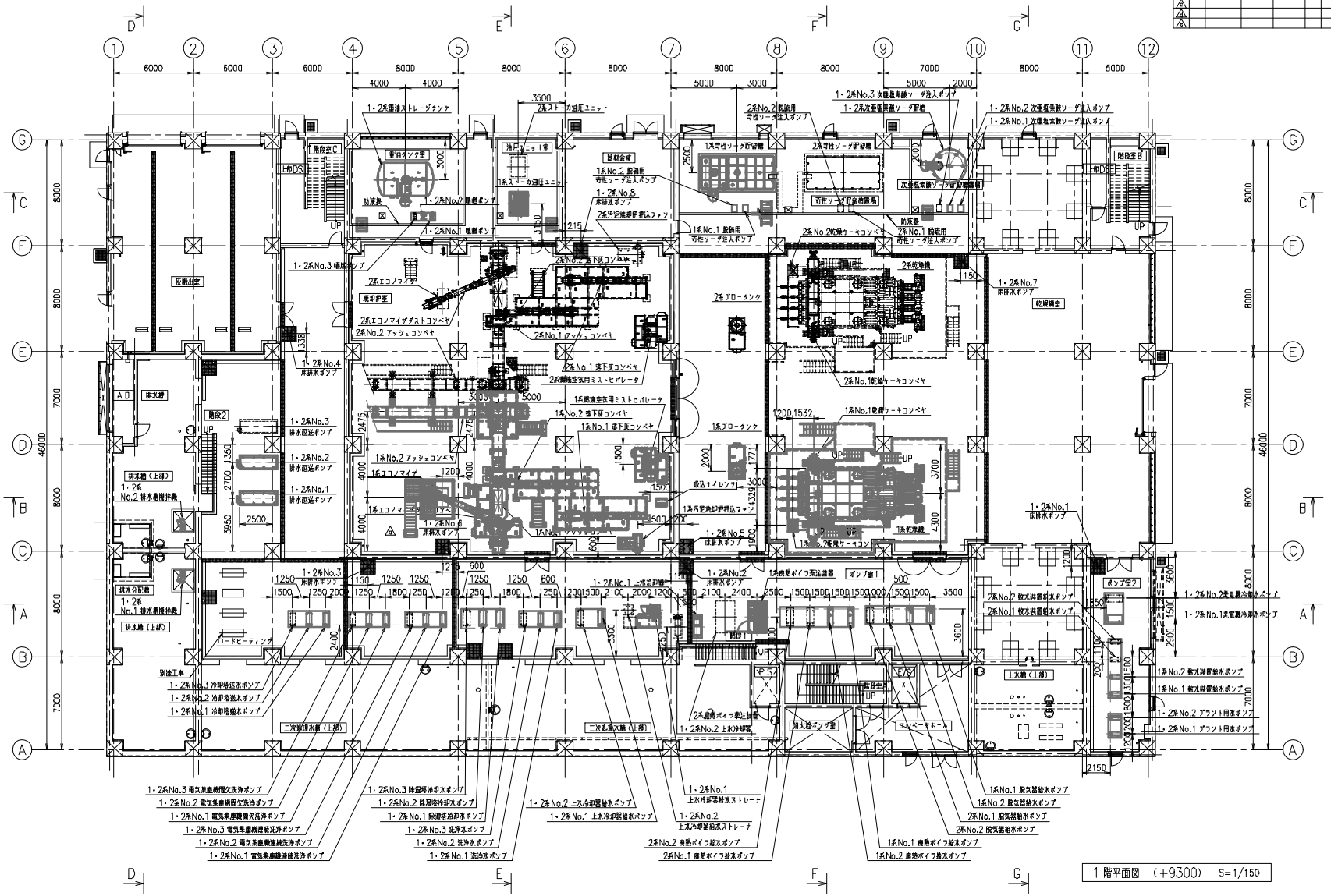

1 階平面図 (+9300) S=1/150

注) ▭ 部は，1系範囲を示す。

職号	名称		数量	材質		記事
承認	宍田	宮先名	札幌市下水道河川局 事業推進部 施設保全課 殿			
調査	綿丹	工事名	防災・安全交付金事業 西部スラッジセンター育1系焼却施設水噴霧設備新設工事			
調査	中西	形式				
設計	村岸	機器/設備名			WBS No.	031546
作図	彩本	名称	1階機器配置平面図			
尺度	1/150	図号	図面番号	DW-112988	REV	0
日付		株式会社 タクマ TAKUMA CO.,LTD.				
					SIZE	A1

名称	型番/寸法	材質	長さ	単位重量/長さ	数量	単位重量/1台	記事	取付図号

記号	個数	日付	承認	調査	設計	改訂内容

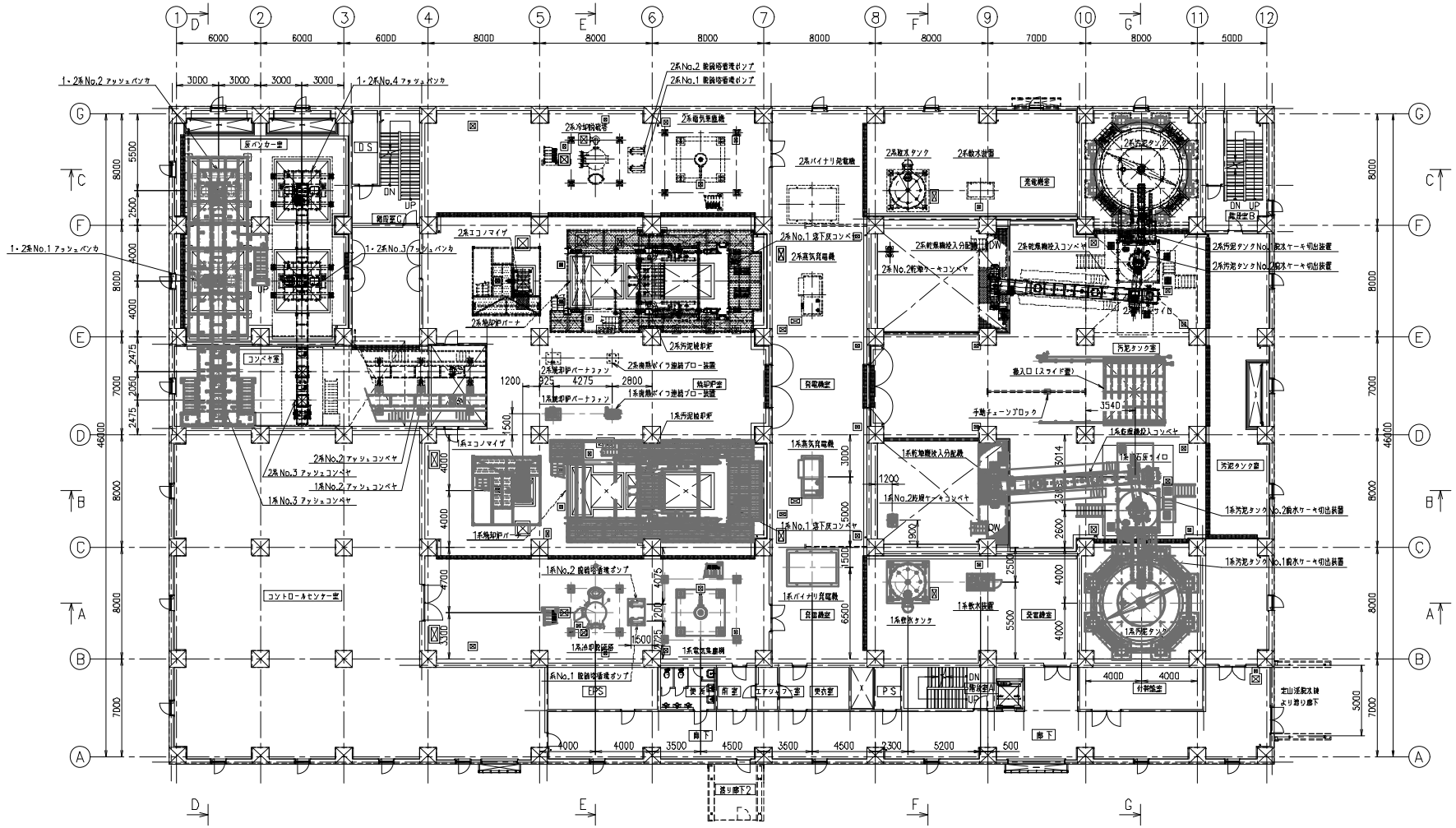

2階平面図 (+15300) S=1/150

注) ▭ 部は，1系範囲を示す。

職等	名称		数量	材質		記事
承認	宍田	客先名	札幌市下水道河川局 事業推進部 施設保全課 殿			
調査	林丹	工事名	防災・安全交付金事業 西部スラッジセンター育1系焼却施設本機械設備新設工事			
調査	中西	形式				
設計	村岸	機器/設備名			WBS No.	031546
作図	新本	名称	2階機器配置平面図			
尺度	1/150	図号		図面番号	DW-112989	REV
日付		株式会社 タクマ TAKUMA CO.,LTD.				
					SIZE	A1

名称	型番/寸法	材質	長さ	単位重量	数量	単重記号 /TYPE	記事	取付図号

記号	個数	日付	承認	調査	設計	改訂内容
3						
2						
1						
0						

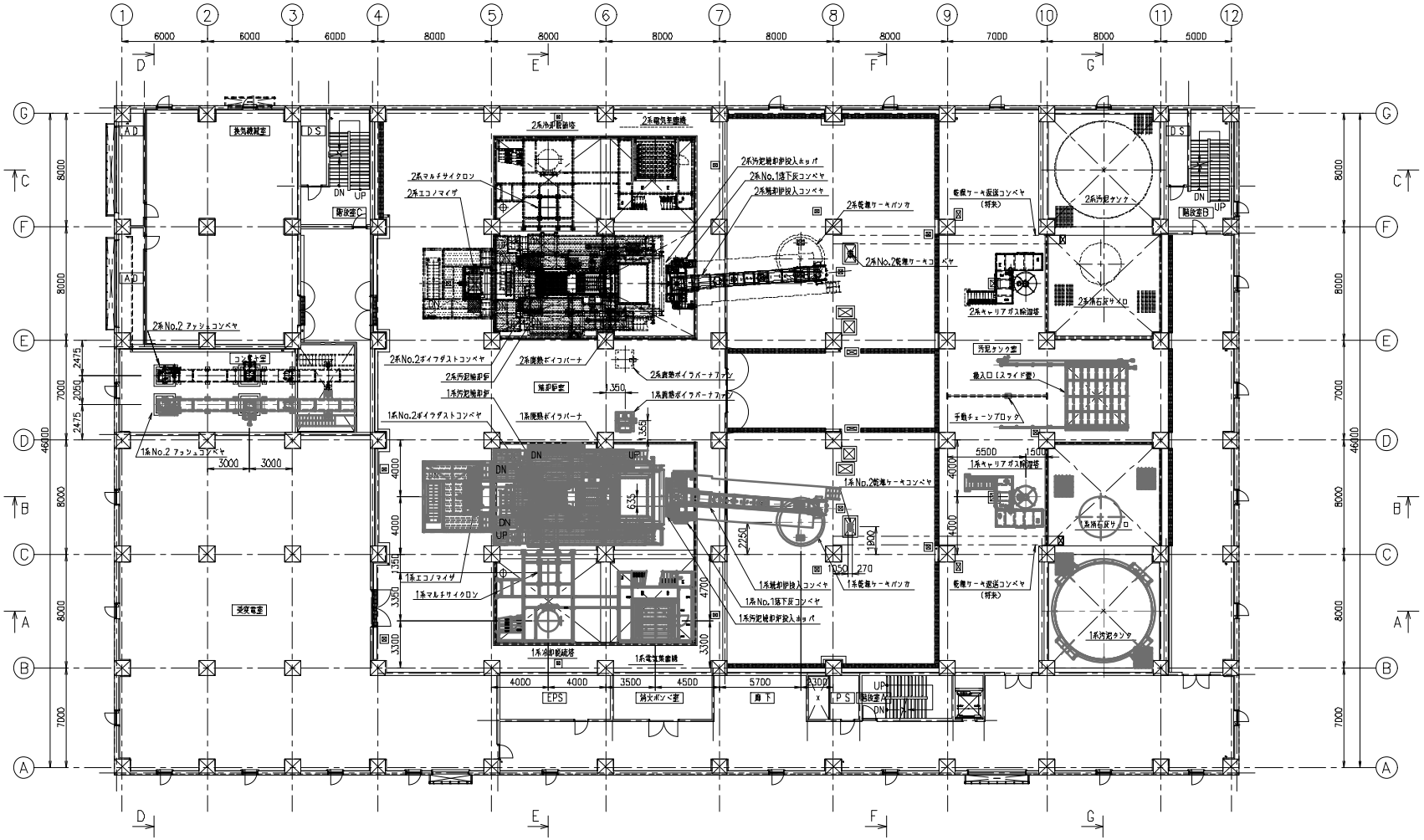

3階平面図 (+21300) S=1/150

注) ▭ 部は,1系範囲を示す。

図号	名称	数量	材質		記事
承認	宍田	客先名	札幌市下水道河川局 事業推進部 施設保全課 殿		
調査	林 丹	工事名	防災・安全交付金事業 西部スラッジセンター前1系焼却施設焼却機械設備新設工事		
調査	中西	形式			
設計	村岸	機器/設備名		WBS No.	031546
作図	新本	名称	3階機器配置平面図		
尺度	1/150	図号	図面番号 DW-112990	REV	
日付		株式会社 タクマ TAKUMA CO.,LTD.			
				SIZE	A1

名称	型番/寸法	材料	長さ	単位重量	数量	単重記号 /TYPE	記事	取付図号

記号	個数	日付	承認	調査	設計	改訂内容
4						
3						
2						
1						

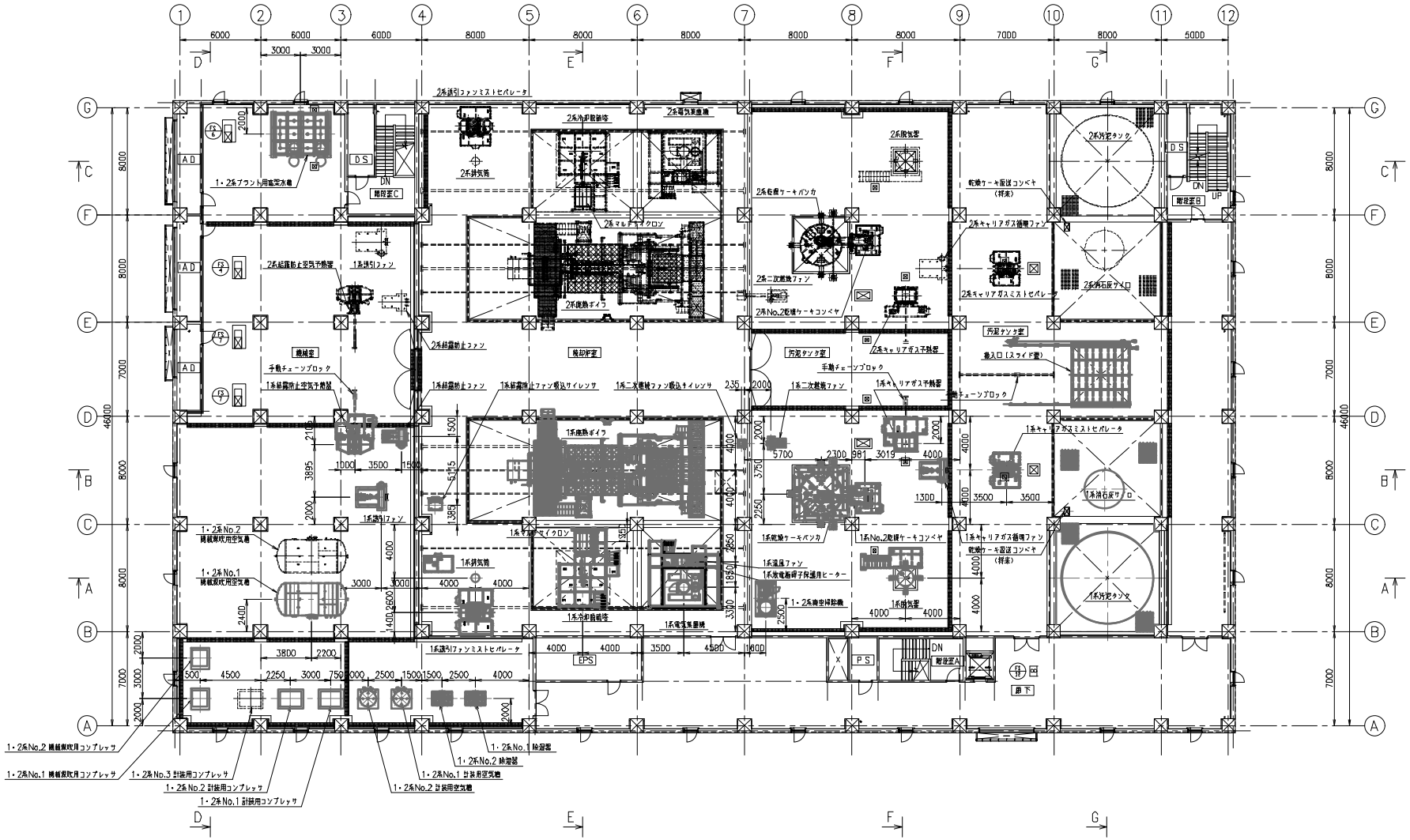

4階平面図　(+26800)　S=1/150

注）　　部は，1系範囲を示す。

図号	名称		数量	材質		記事
承認	宍田	客先名	札幌市下水道河川局 事業推進部 施設保全課 殿			
調査	林 丹	工事名	防災・安全交付金事業 西部スラッジセンター前1系焼却施設本機械設備新設工事			
調査	中西	形式				
設計	村岸	機器/設備名			WBS No.	031546
作図	新本	名称	4階機器配置平面図			
尺度	1/150	図号		図面番号	DW-112991	REV
日付			株式会社 タクマ TAKUMA CO.,LTD.			
					SIZE	A1

名称	電線/ケーブル	材料	長さ	絶縁被覆	数量	端末処理/TYPE	記事	取付図号

記号	個数	日付	承認	調査	設計	改訂内容
4						
3						
2						
1						

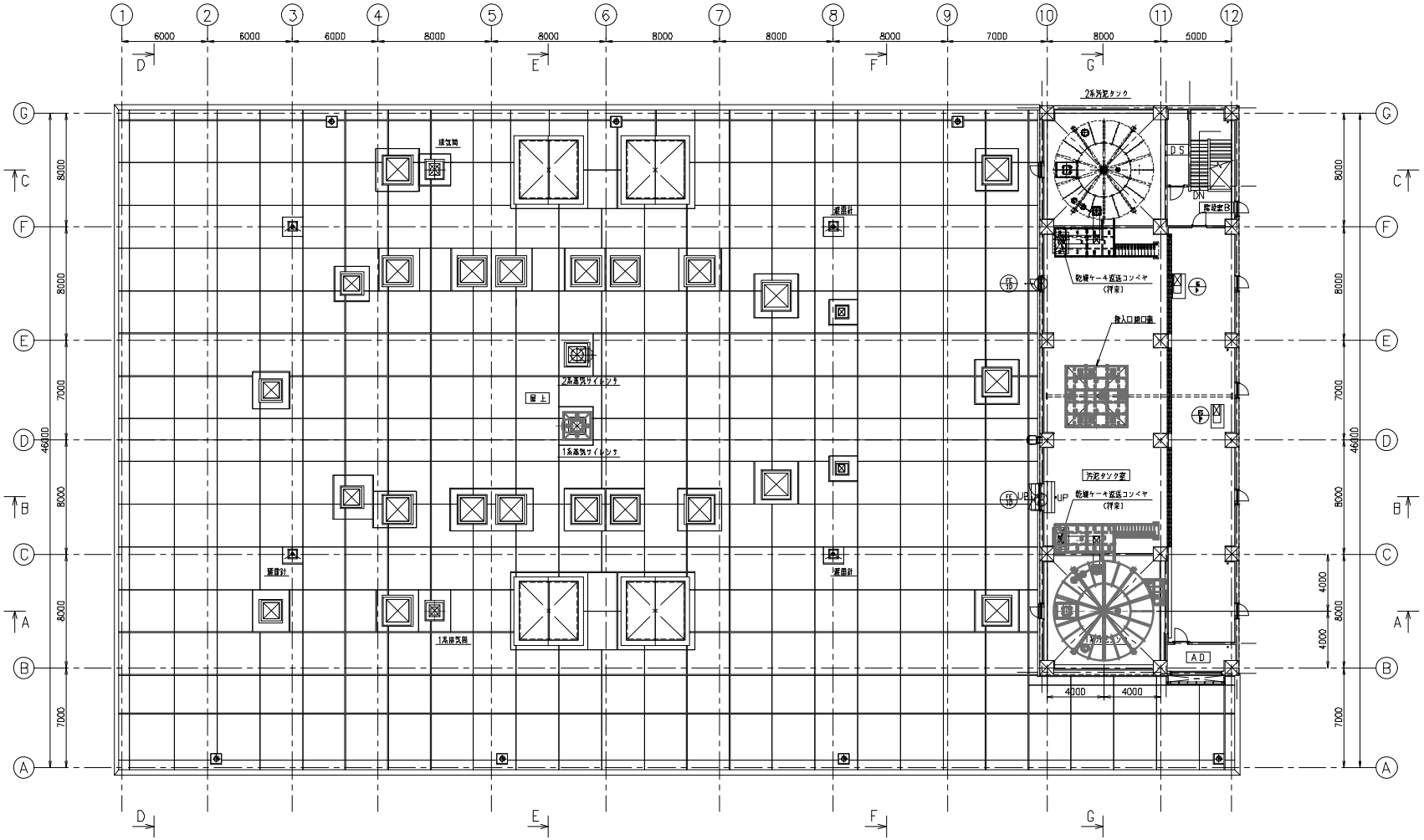

注) ▭ 部は，1系範囲を示す。

品名	品番/寸法	材質	長さ	単位重量	数量	単重記号 /TEX	記事	取付期号

図号	名称		数量	材質		記事
承認	宍田	宛先名	札幌市下水道河川局 事業推進部 施設保全課 殿			
調査	林 丹	工事名	防災・安全交付金事業 西部スラッジセンター脱1系焼却施設本機械設備新設工事			
調査	中西	形式				
設計	村岸	機器/設備名			WBS No.	031546
作図	柳本	名称	尺階機器配置平面図			
尺度	1/150	図号	図面番号	DW-112992		REV
日付		株式会社 タクマ TAKUMA CO.,LTD.				
					SIZE	A1

AMS.A1