| 名　称 | φ６００機能強化鉄蓋参考図 |
|---|---|
| | 現規格の勾配受型鉄蓋（８－１－７の詳細） |

## 鋳鉄製機能強化マンホール蓋

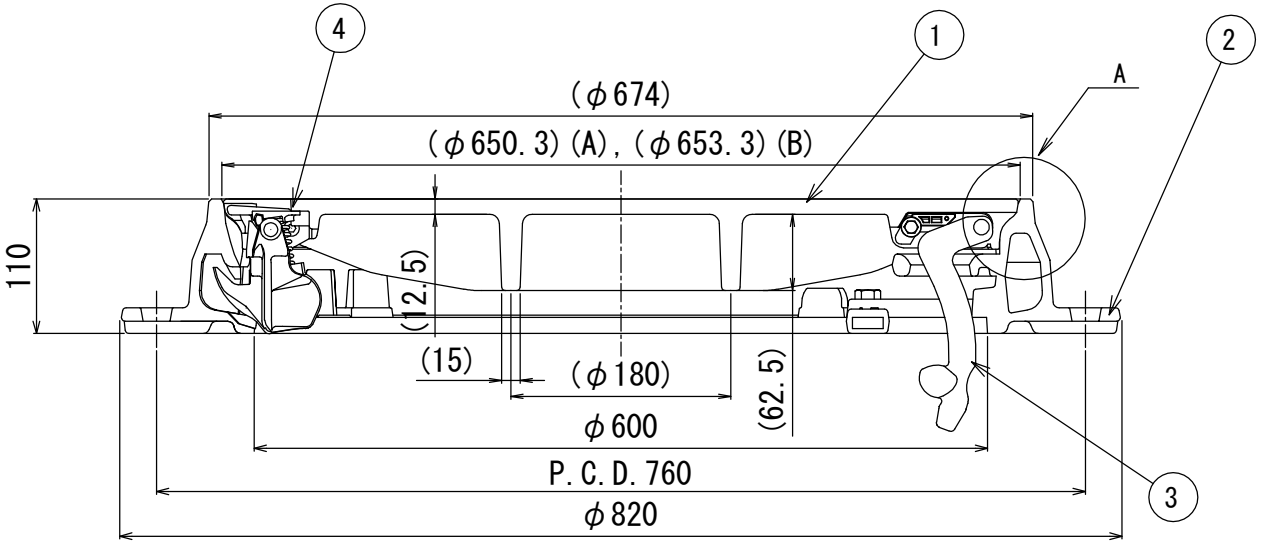


ふた，枠断面図

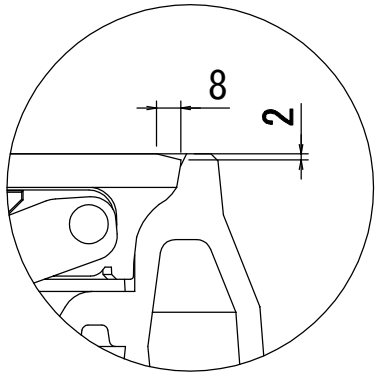


A部拡大図

材　質　表

| | 名　称 | 材　質 | 個数 | 備　考 |
|---|---|---|---|---|
| 1 | 蓋 | ＦＣＤ７００ | 1 | 荷重仕様：T-25 |
| 2 | 枠 | ＦＣＤ６００ | 1 | |
| 3 | 蝶　番 | ＦＣＤ６００他 | 1 | ボルト・Uナット |
| 4 | 自動錠 | （ＦＣＤ６００他） | 1 | ボルト・Uナット |

注）　１）寸法許容差等の詳細は「下水道用資器材製品製作及び検査仕様書」による。
２）（　）書きは参考図。
３）施錠部、蝶番部、手握部、蓋枠嵌合部の形状は参考図。
４）（Ａ）は蓋（Ｂ）は受け枠の寸法。