名　称	６号型マンホール標準図

（単位：ｃｍ）

＜断面図＞　Ｓ＝１／５０

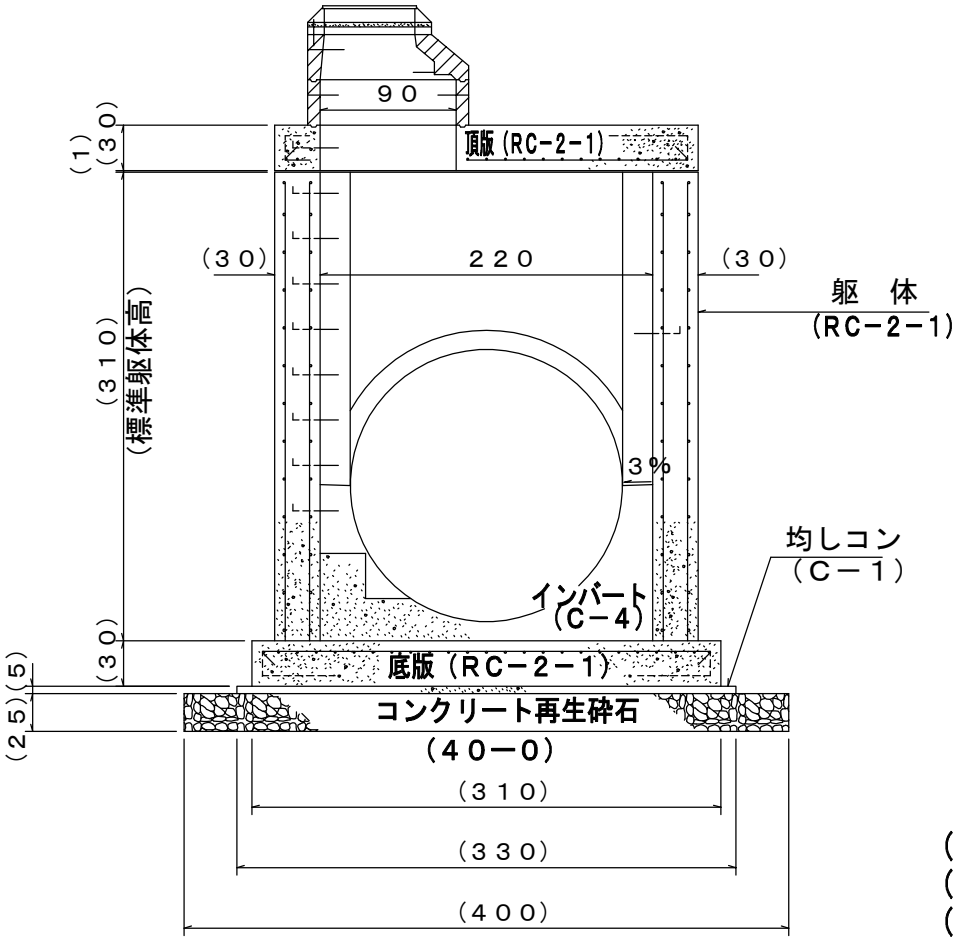

＜平面図＞　Ｓ＝１／５０

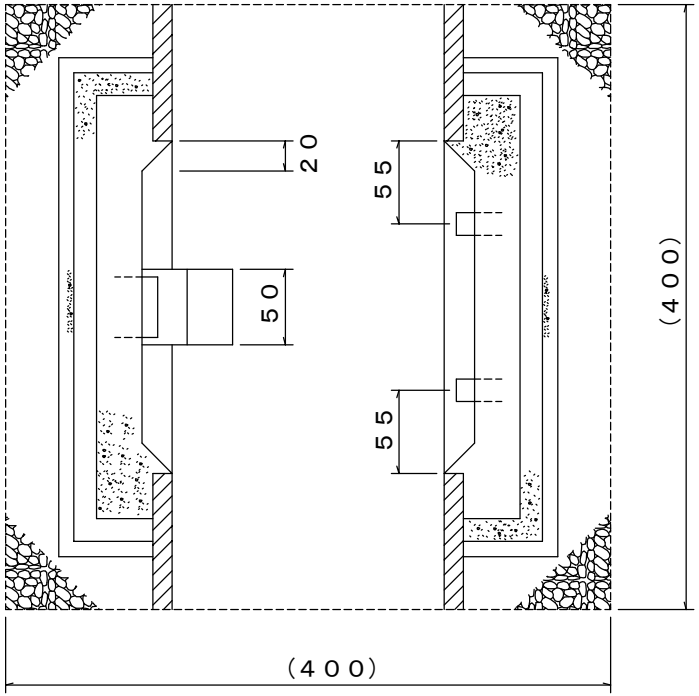

（１）　図中（　）書きは参考値。
（２）　適用管径については，標準マンホール適用表を参照のこと。
（３）　継足管の組合せは「下水道管きょ工事仕様書」を参照のこと。
（４）　上絞部、継足管の規格は組立式マンホールと同一とする。
（５）　ブロックの規格について設置深が５ｍ迄はＩ種を使用し、５ｍより深い部分はⅡ種を使用すること。