名　称	溜　桝　（　Ｉ　号　）　設　置　図
	取付管φ２００mm

S＝1／10

（単位：ｃｍ）

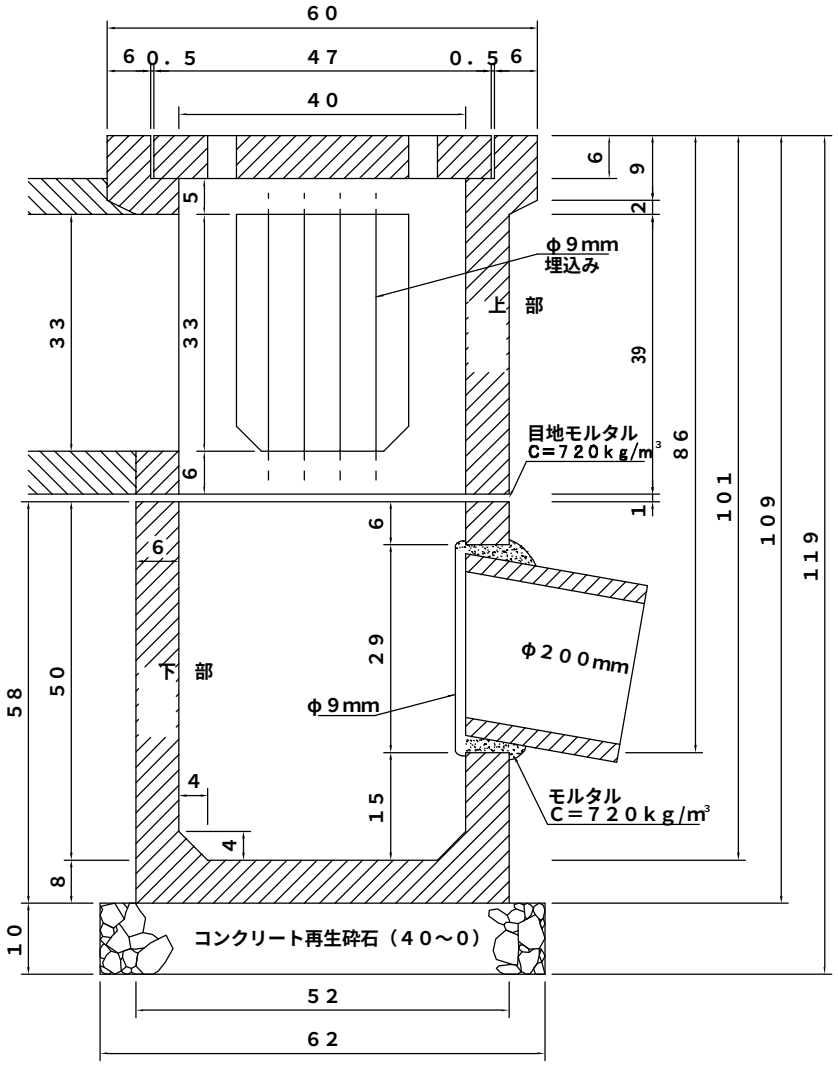

<平 面 図>

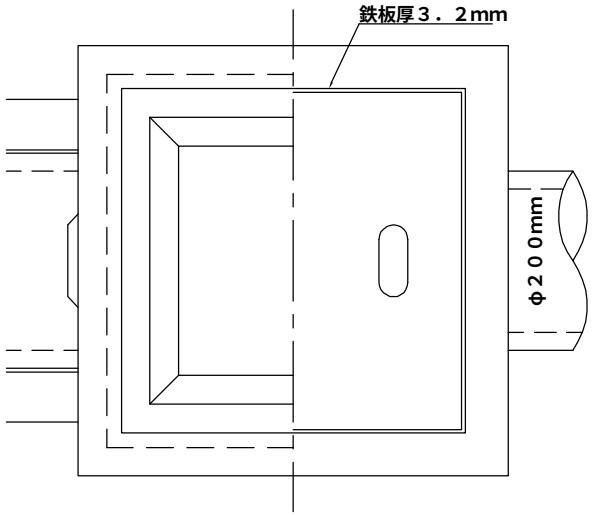
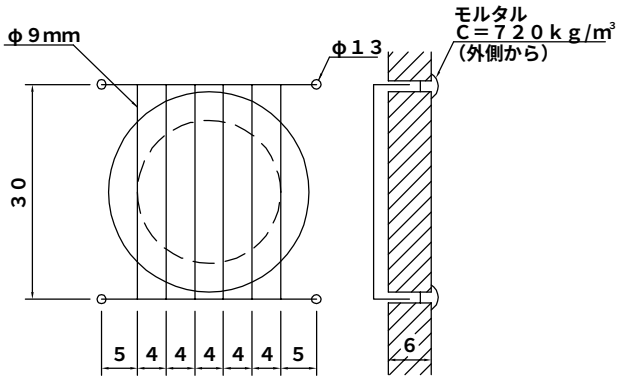
<除 芥 金 物>