名称	溜桝（Ⅰ号）設置図
	取付管径φ２００ｍｍ用

S＝1／10

（単位：ｃｍ）

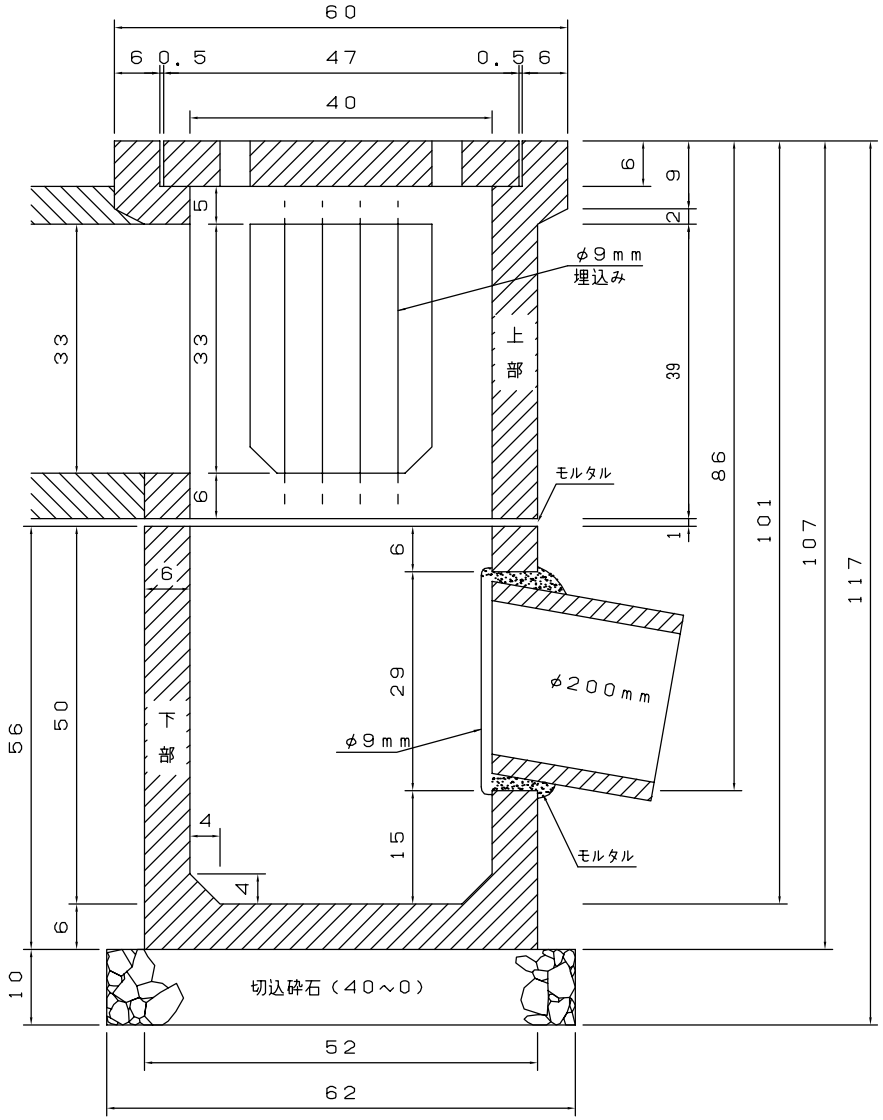

<平面図>

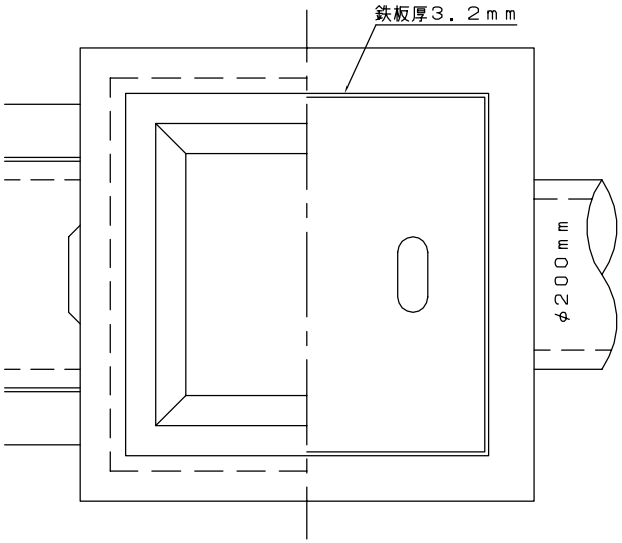
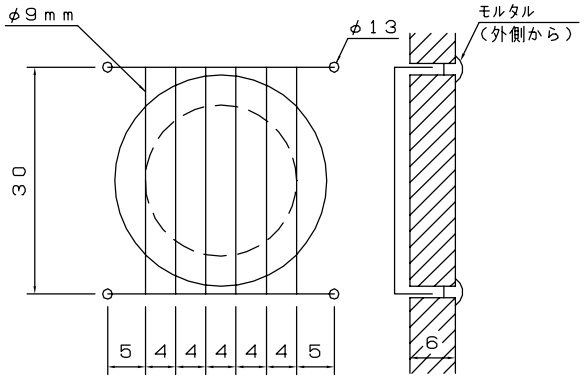
<除芥金物>