名　称	塩ビ製汚水桝用鉄蓋標準図（１）
一般宅地用	

（単位：ｍｍ）

平面図

汚水桝用
合流桝用

雨水桝用

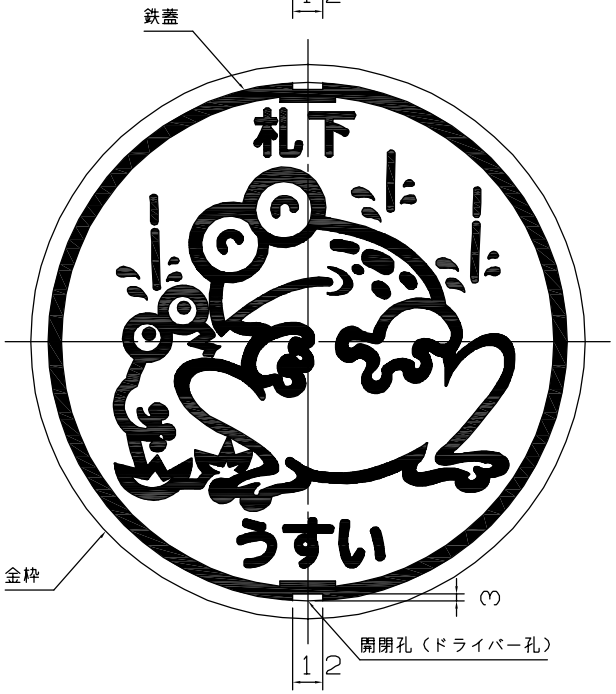

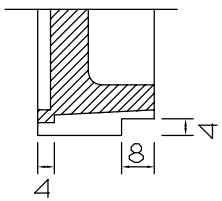

Ａ拡大図

断面図

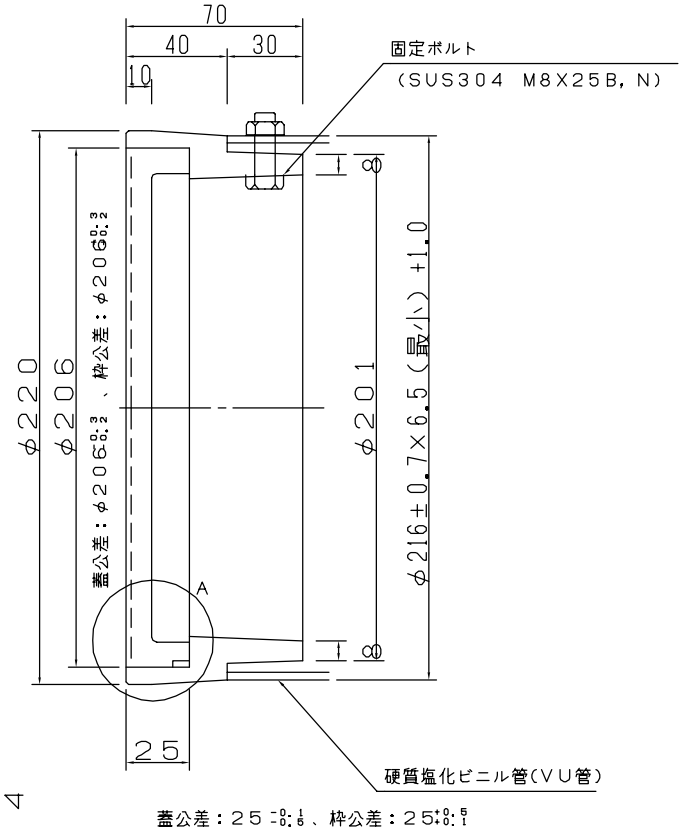

枠と蓋は、チェーン（φ３ユニクロメッキ８輪）で連結する。