名　称	調整リング設置図（２）
平成８年度、平成９年度に使用した旧組立マンホール用	

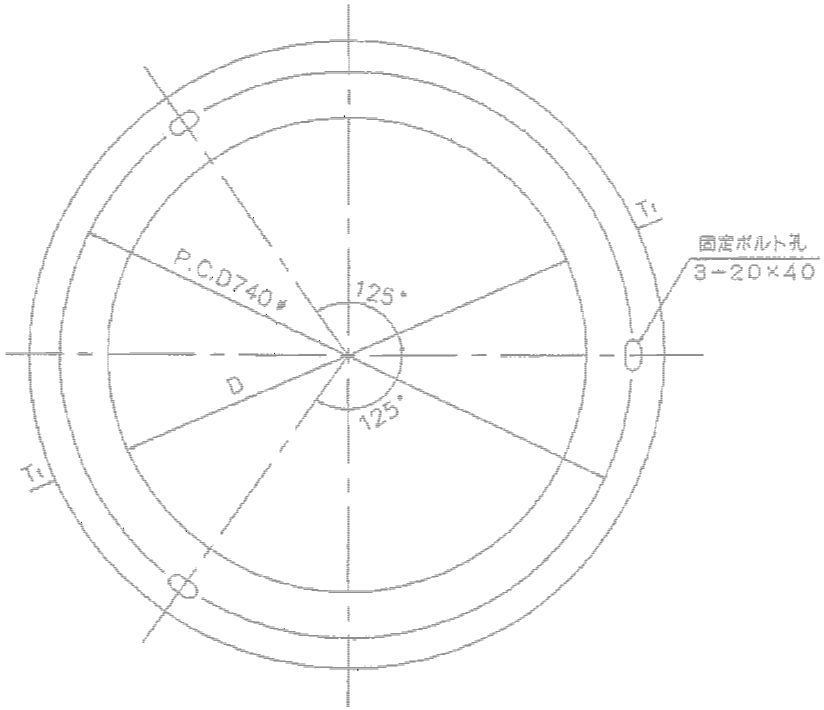

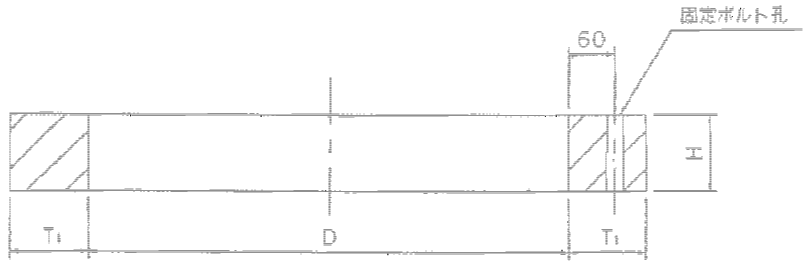

寸法・許容差表

単位：ｍｍ

	D	T１	H
部材寸法	６２０	１００	５０
			１００
			１５０
許容差	±４	±4、-2	±５

鉄蓋設置図

※旧上絞部（内径φ６２０）に設置する場合
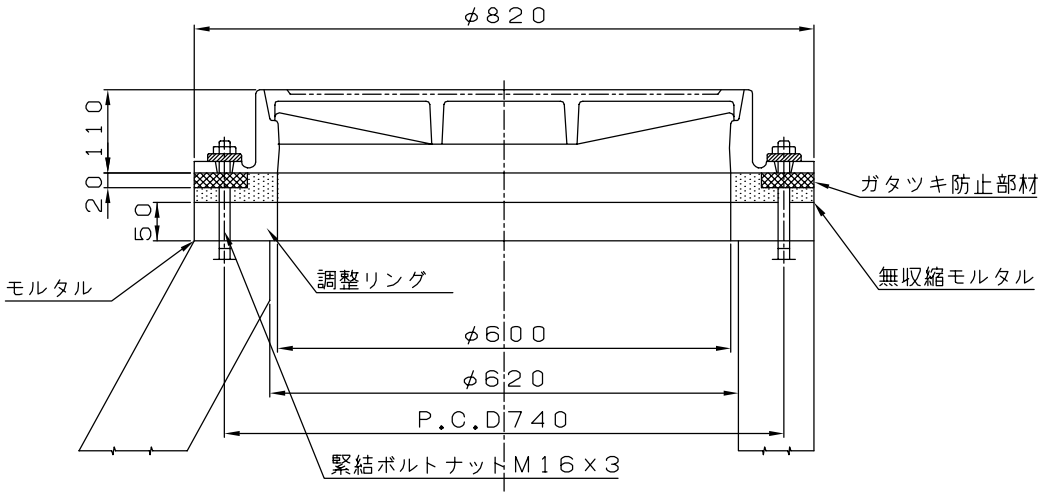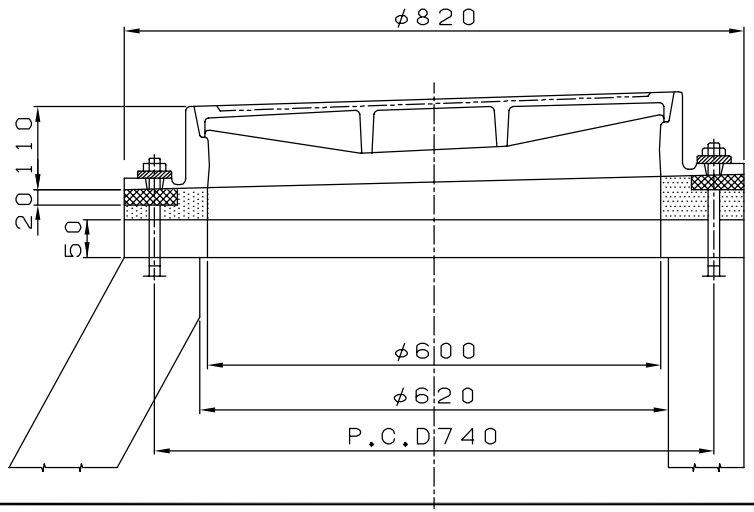
＜組立式・小型、Ｉ号＞