名　称	〔旧型〕Ⅲ号型マンホール標準図（４）
昭和５８年～昭和６０年	

〈断　面　図〉　S≒1/40

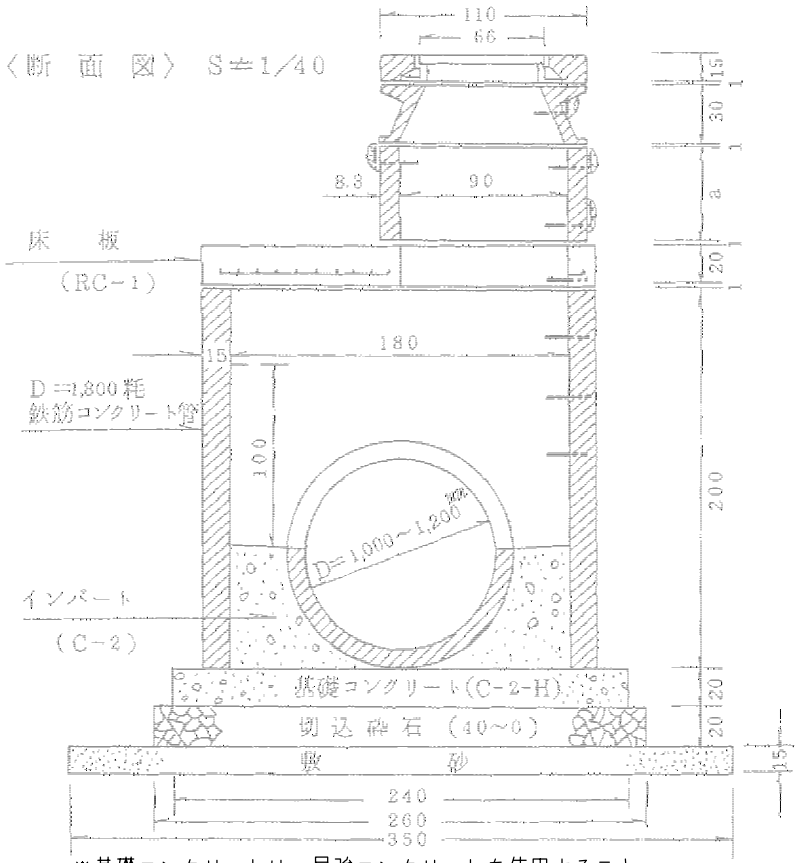

※基礎コンクリートは、早強コンクリートを使用すること。
※インバートは半円管使用のこと。
※鉄筋はＳＤ３０
※躯体は本市「下水道用資器材製品製作及び検査仕様書」に準じた
　鉄筋コンクリート管Ｄ＝１８００ｍｍ　Ｌ＝２０００ｍｍを使用すること。

〈床版配筋図〉　S＝1/50

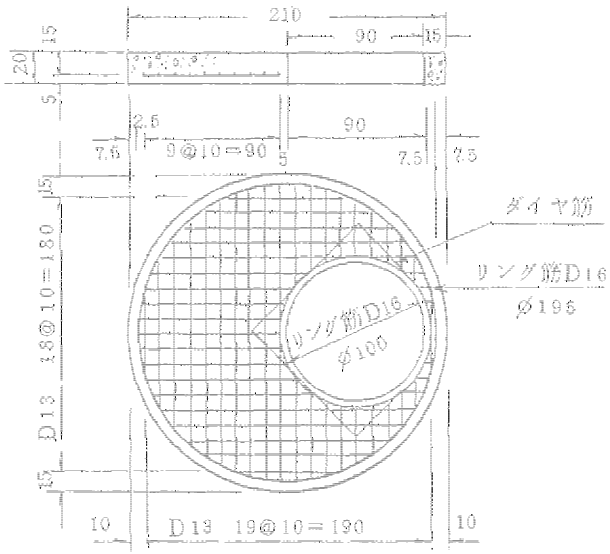
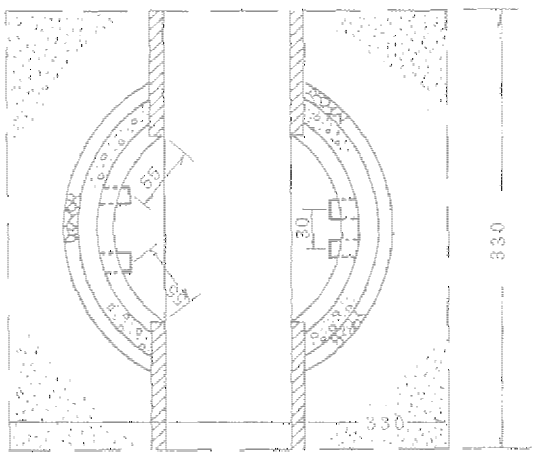
〈平　面　図〉　S＝1/60