名　称	〔旧型〕Ⅲ号型マンホール標準図（２）
平成７年～平成８年	

（単位：ｃｍ）

＜ 断 面 図 ＞　S=1/40

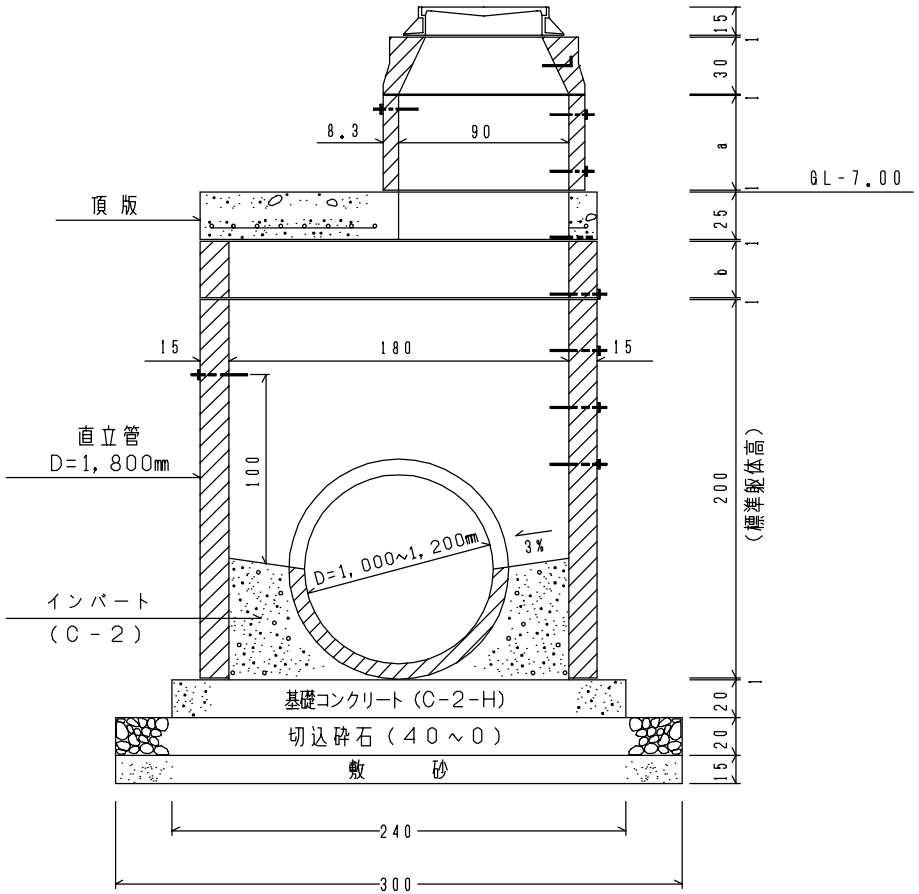

＜ 頂 版 配 筋 図 ＞　S=1/60

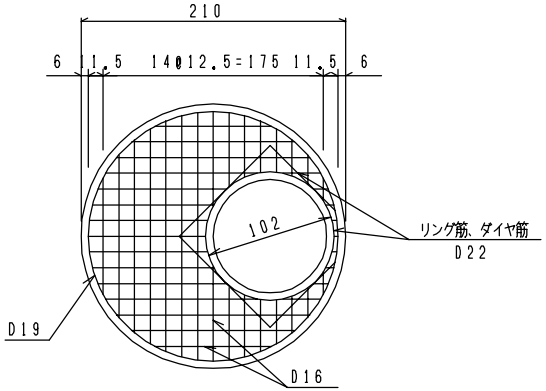

＜ 平 面 図 ＞　S=1/60

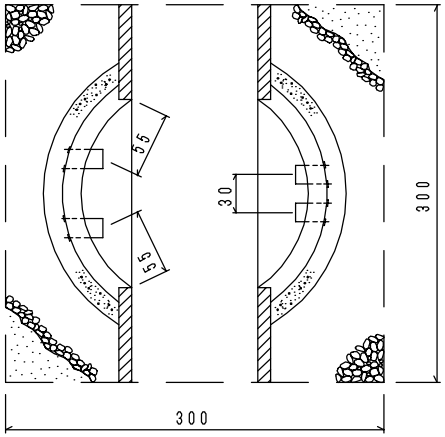

（１） 現場打基礎コンクリートは、早強コンクリートを使用する。
（２） 基礎コンクリートを既製品とする場合、敷砂を施し、基礎下面とのなじみを良くする。
（３） 直立管の継足部ｂは、「下水道用資器材製品製作及び検査仕様書」のⅢ号用直立管に準じる。
（４） 鉄筋は異形棒鋼ＳＤ２９５Ａを使用する。