名　称	〔旧型〕Ⅱ号角型マンホール標準図（３）
昭和６３年以前	

昭和５４年～昭和５８年は特殊Ⅱ号マンホールと呼ばれていた。
昭和６１年以降は上絞部規格が変更となった。

〈断　面　図〉　S＝1／40

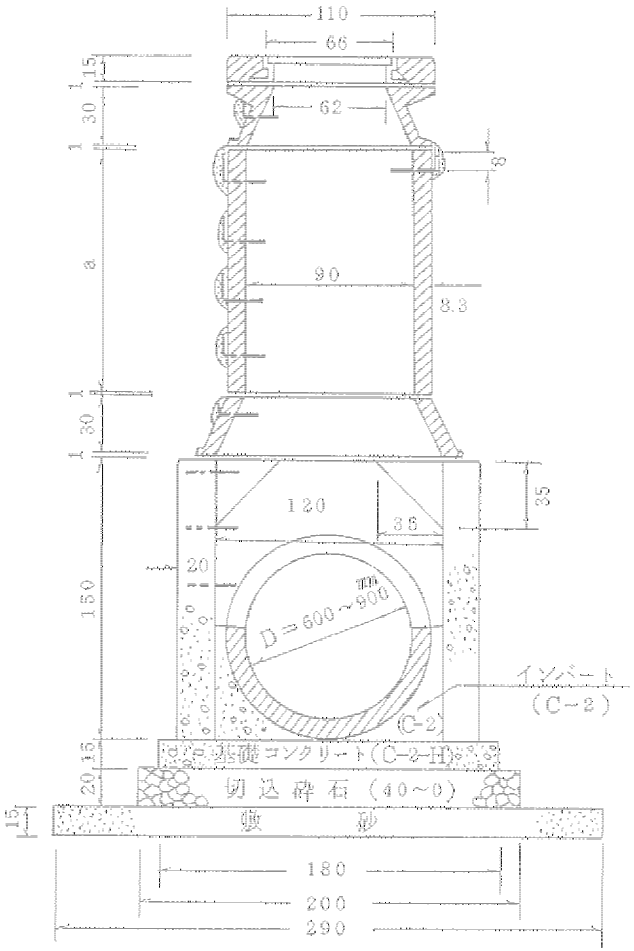

〈平　面　図〉　S＝1／50

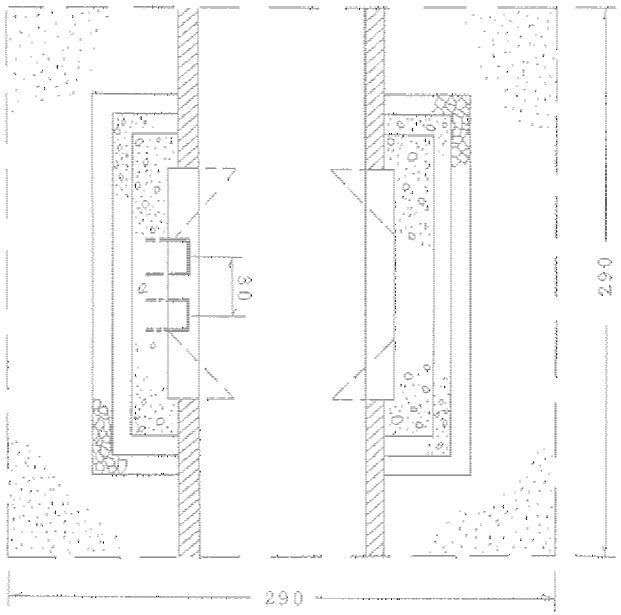

※　基礎コンクリートは，早強コンクリートを使用すること。

※　インバートは，半円管使用のこと。