名　称	〔旧型〕Ⅱ号型マンホール標準図（４）
昭和５４年～昭和６０年	

昭和５４年～昭和５５年の基礎コンクリートはＣ－４を使用

〈断　面　図〉Ｓ＝1／40

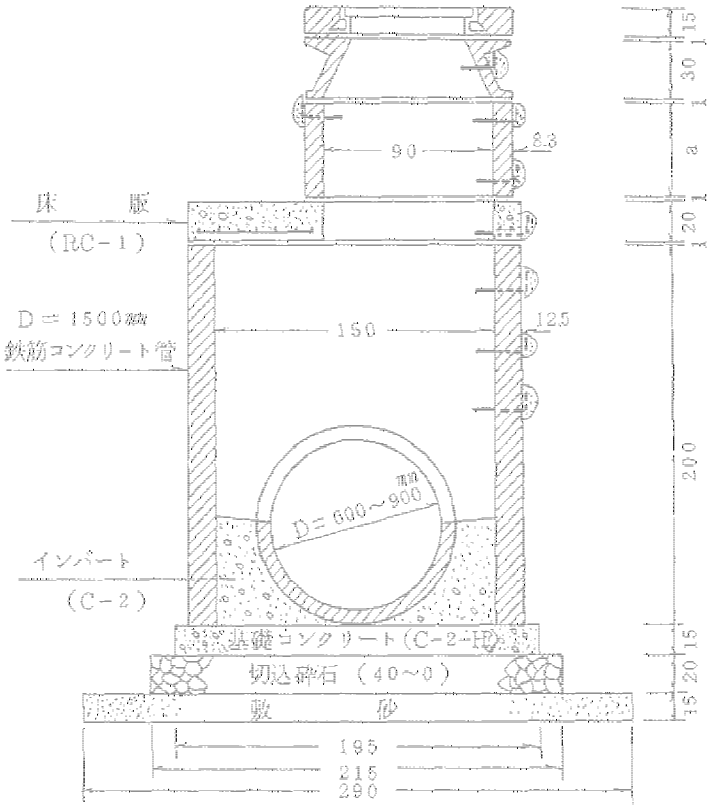

〈床版配筋図〉Ｓ＝1／40

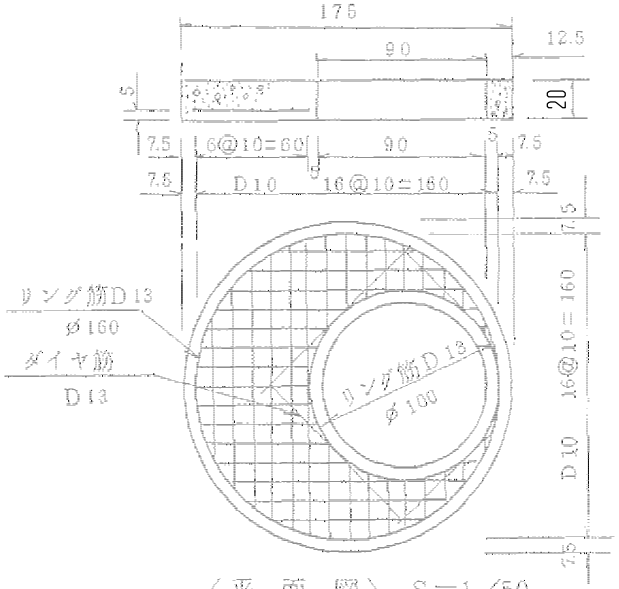

〈平　面　図〉Ｓ＝1／50

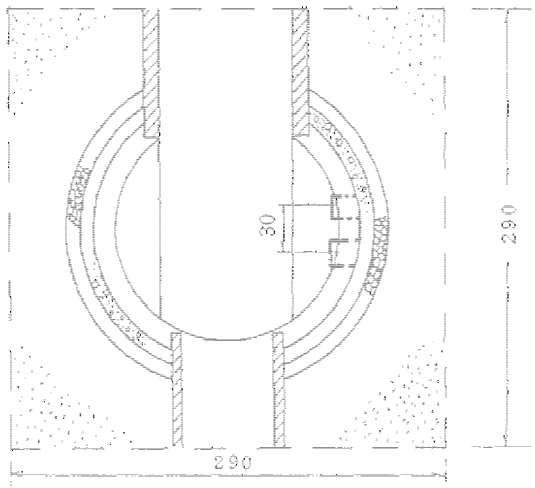

※基礎コンクリートは、早強コンクリートを使用すること。
※インバートは半円管使用のこと。
※鉄筋はＳＤ３０
※躯体は本市「下水道用資器材製品製作及び検査仕様書」に準じた
　鉄筋コンクリート管Ｄ＝１５００ｍｍ　Ｌ＝２０００ｍｍを使用すること。