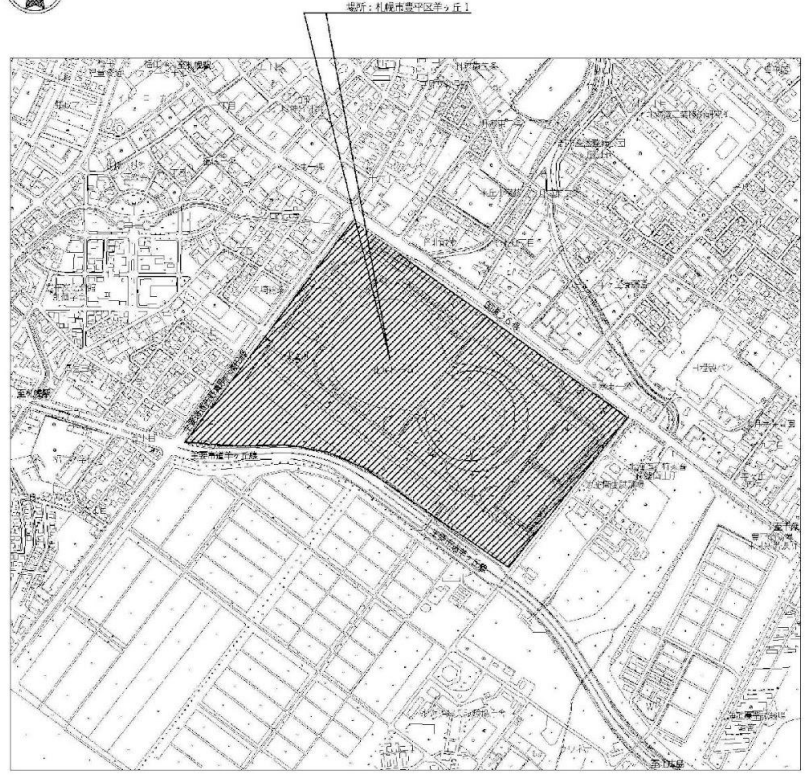

付近見取図

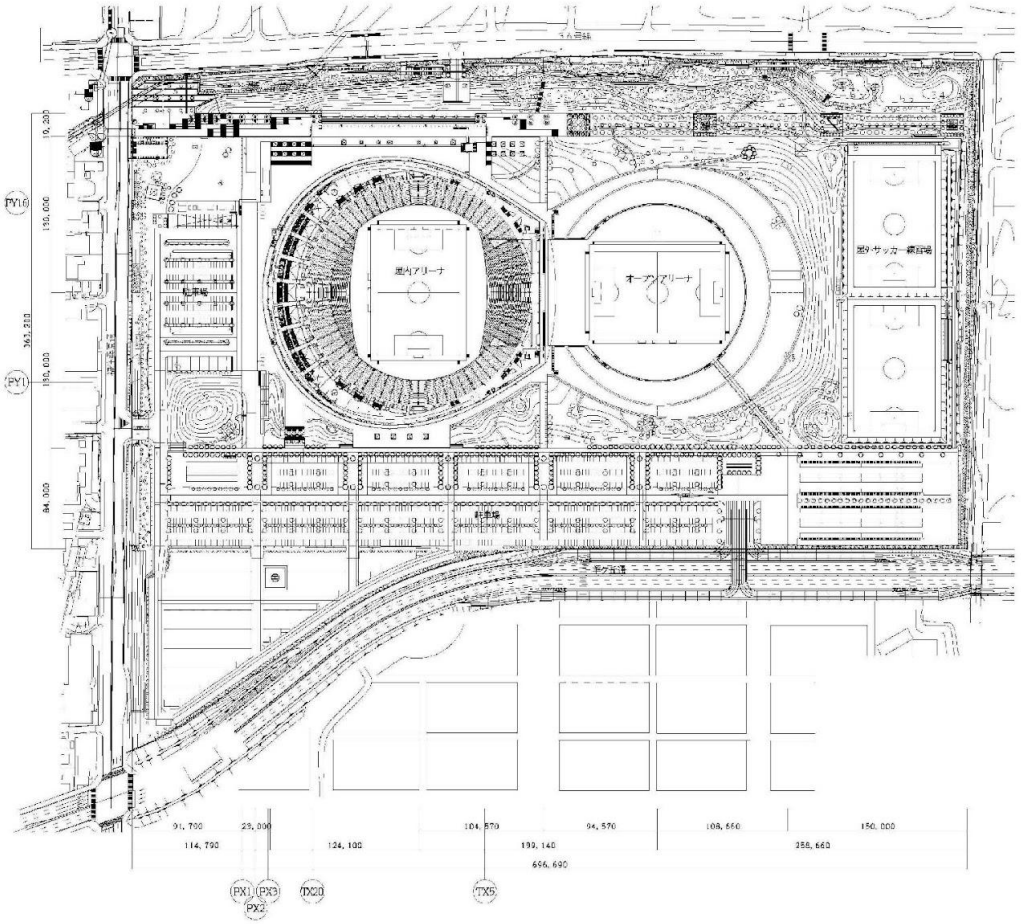

配置図

札幌市スポーツ局スポーツ部	課名	施設課	課長	係長	設計主任	設図		業務名	大和ハウス プレミストドームごみ計量器更新業務
								図面名	位置図・配置図
								SCALE	—
								図番	1 / 4

保全対象

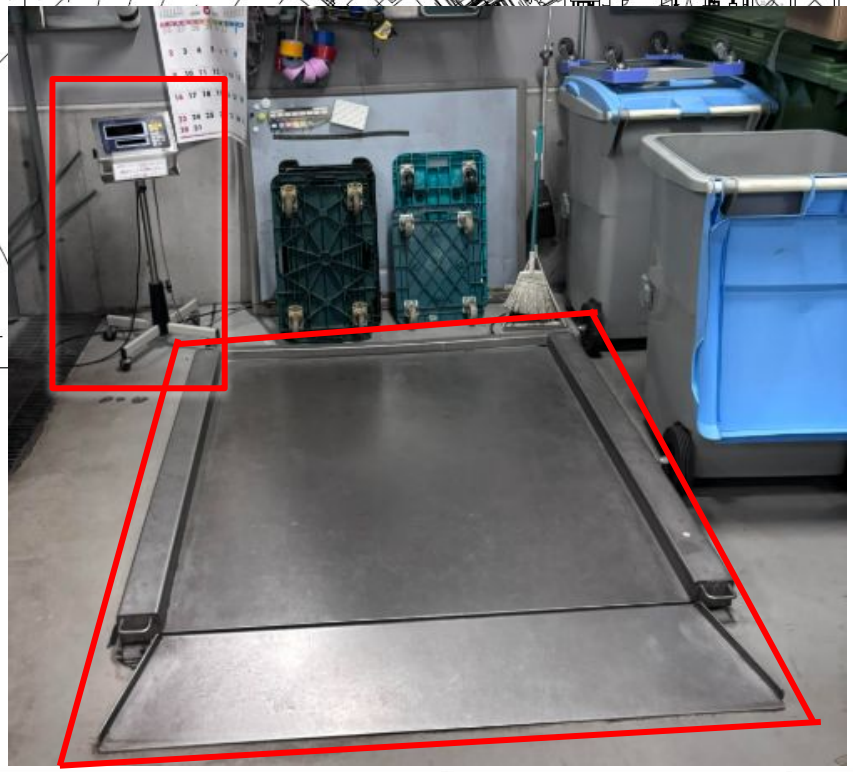

札幌市スポーツ局スポーツ部	課名	施設課	課長	係長	設計主任	設図	業務名	大和ハウス プレミストドームごみ計量器更新業務
							図面名	1階平面図
							SCALE	—
							図番	2 / 4

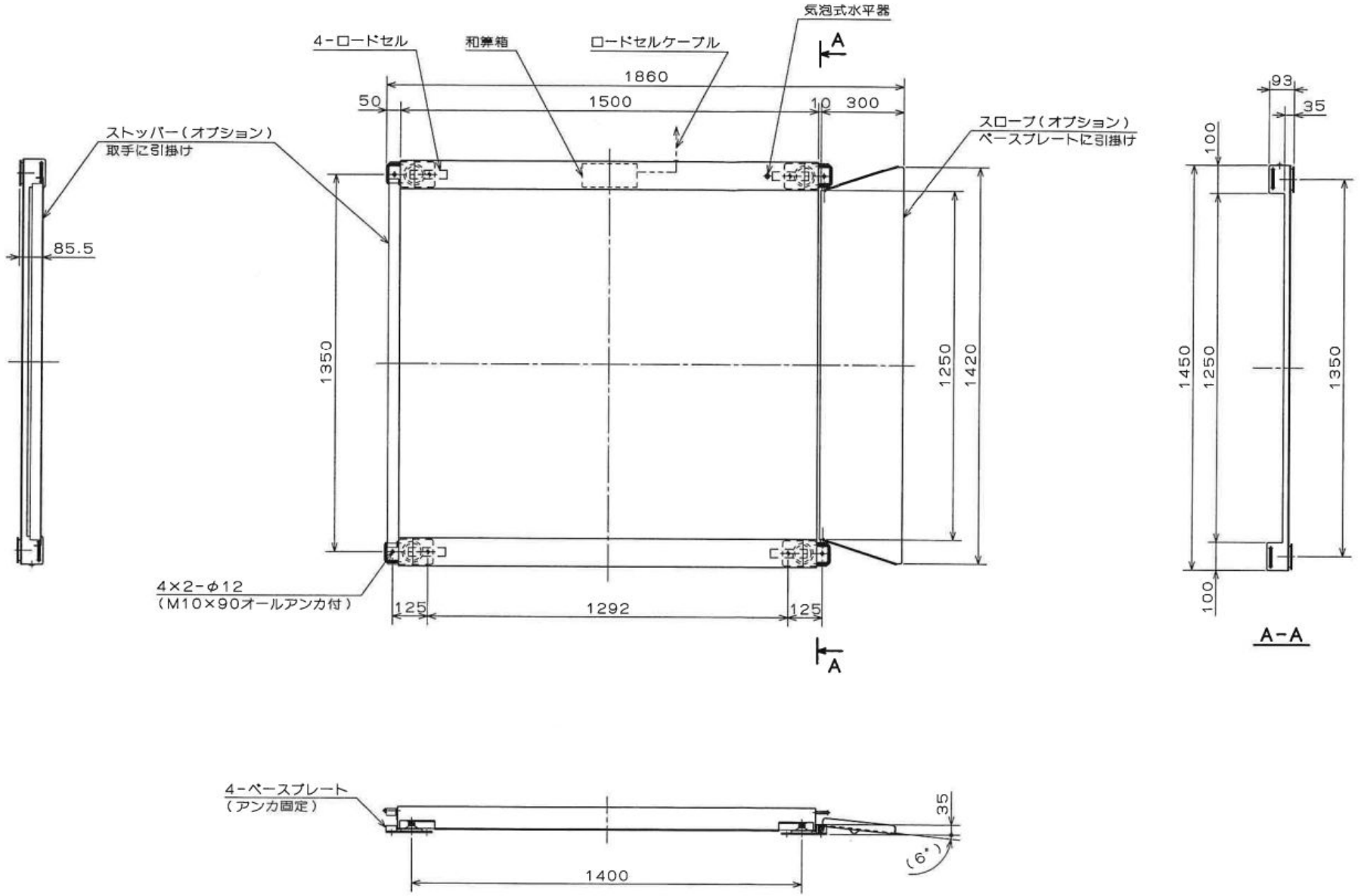

札幌市スポーツ局スポーツ部	設名	課長	係長	設計主任	設図	業務名	大和ハウス プレミストドームごみ計量器更新業務	図番 3/4
	施設課					図面名	計量部詳細図（既設参考）	SCALE —

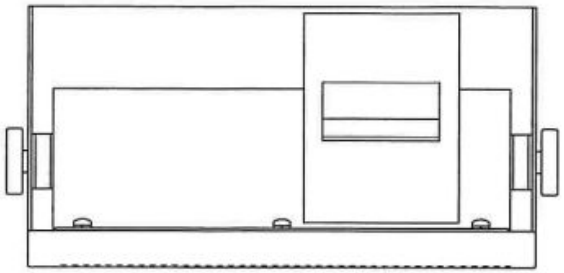

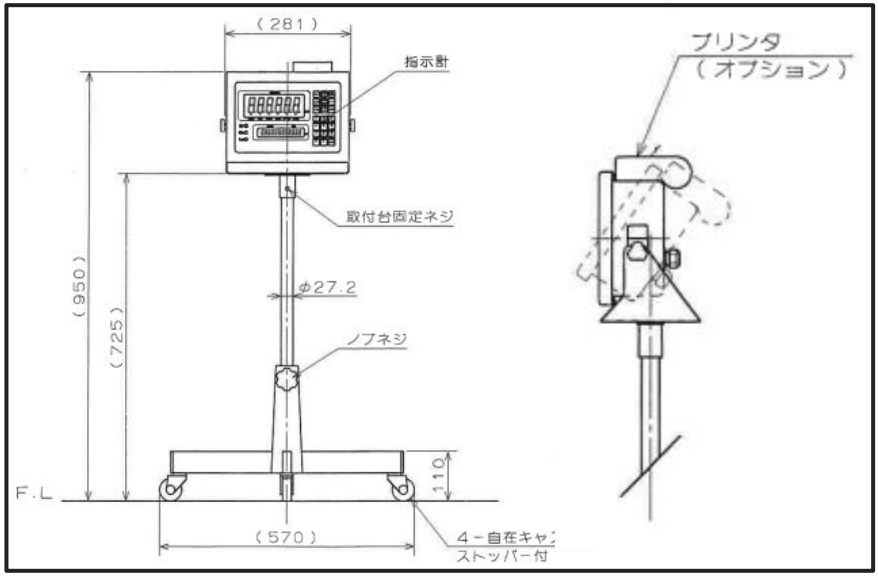

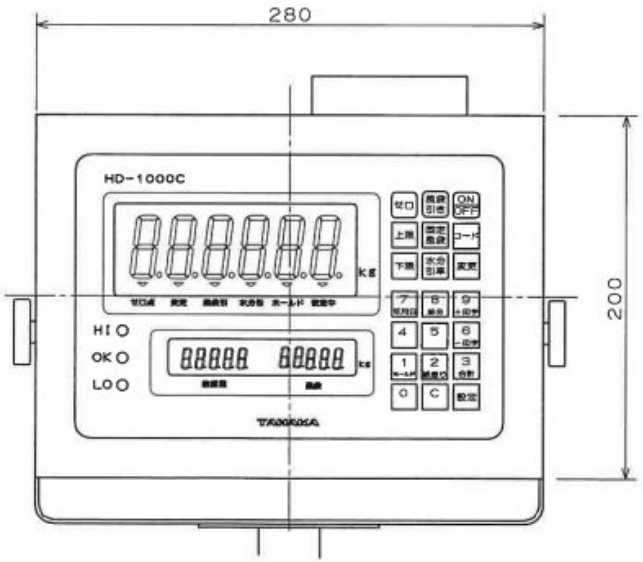

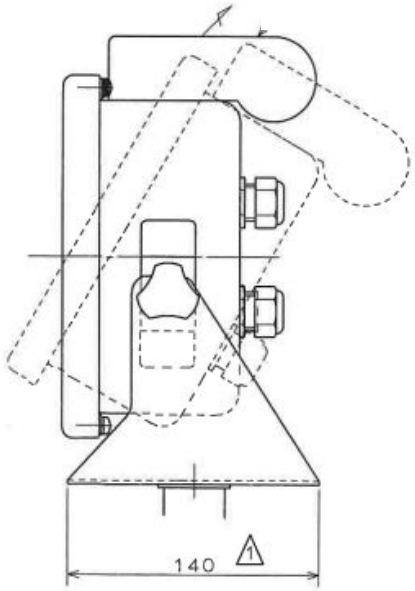

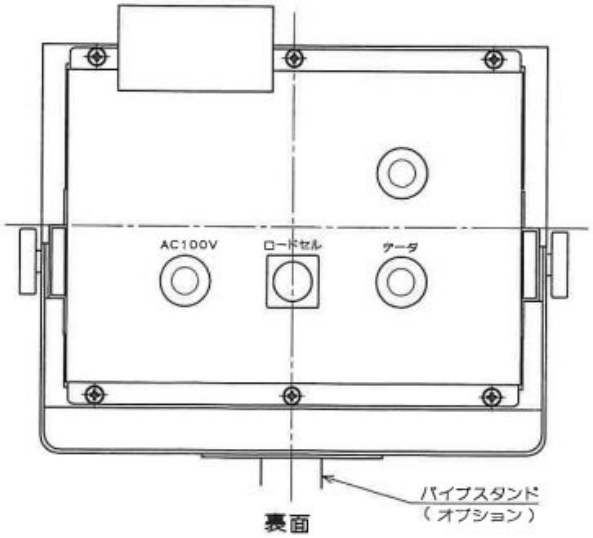

札幌市スポーツ局スポーツ部	課名	課長	係長	設計主任	設図	業務名	図番
	施設課					大和ハウス プレミストドームごみ計量器更新業務	4/4
						図面名 指示計詳細図（既設参考）	SCALE —