設置場所

豊平川水再生プラザ（第1処理施設低々段ポンプ室10ｔ天井クレーン）
クラブトロリ式天井クレーン装置　10ｔ×12.5m
定格荷重　10.0ｔ　　横行速度　10m/min
吊上荷重　10.19ｔ　　走行速度　20m/min
巻上速度　2m/min　　巻上電動機　6.3kw×25%ED×6P
ワイヤーロープ　16φ×4掛-6×Fi（29）

工事場所
札幌市白石区菊水元町８条３丁目５番１号

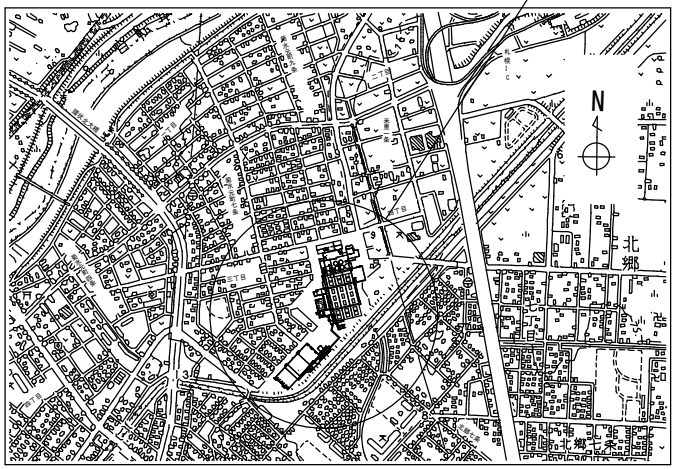

位置図 S＝1/10000

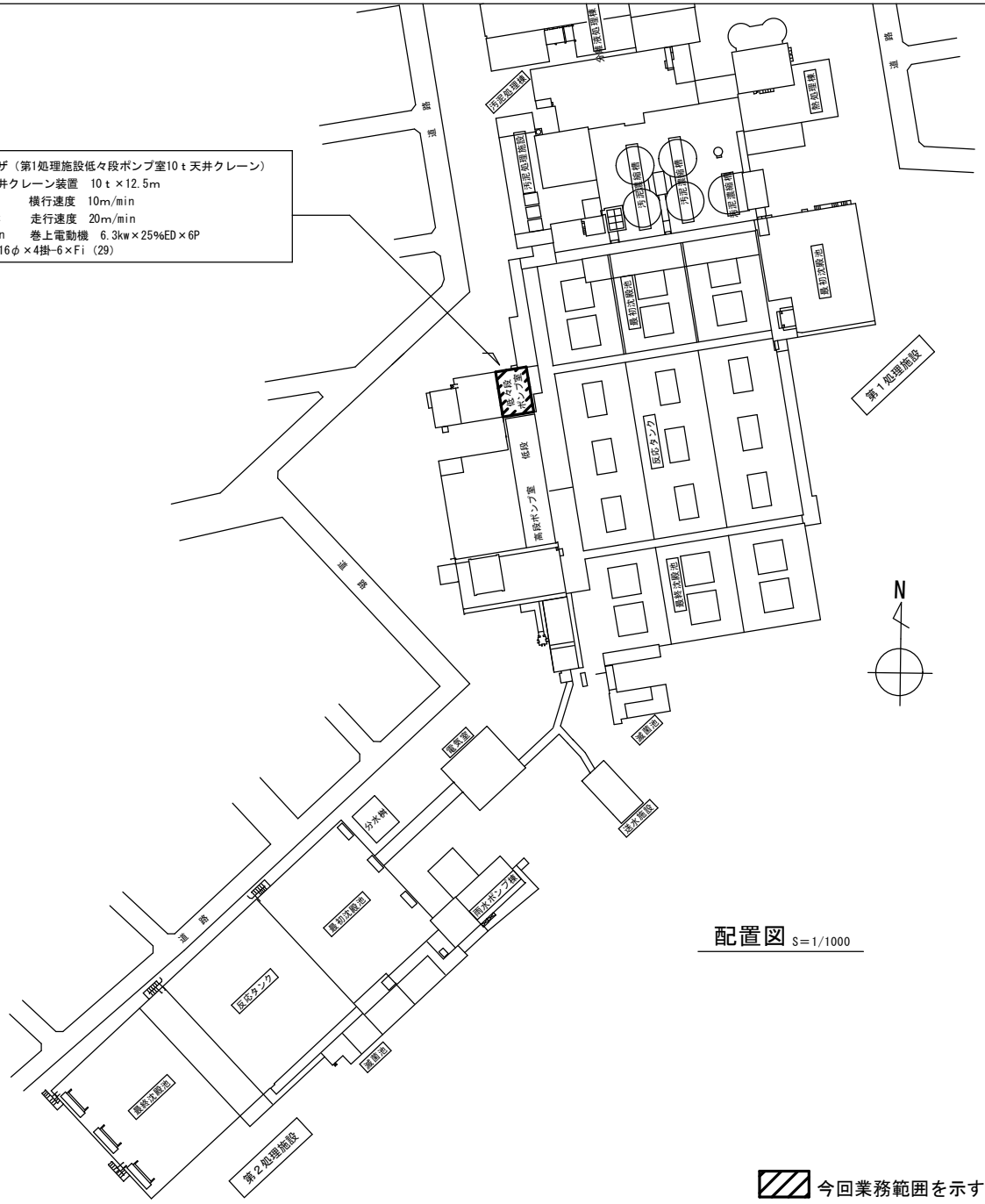

配置図 S＝1/1000

今回業務範囲を示す。

下水道河川局事業推進部	所長	係長	係	製図	令和8年10月 S=図示	役務名	豊平川水再生プラザ天井クレーン性能検査整備業務	図番
						図面名	位置図、配置図	1/4

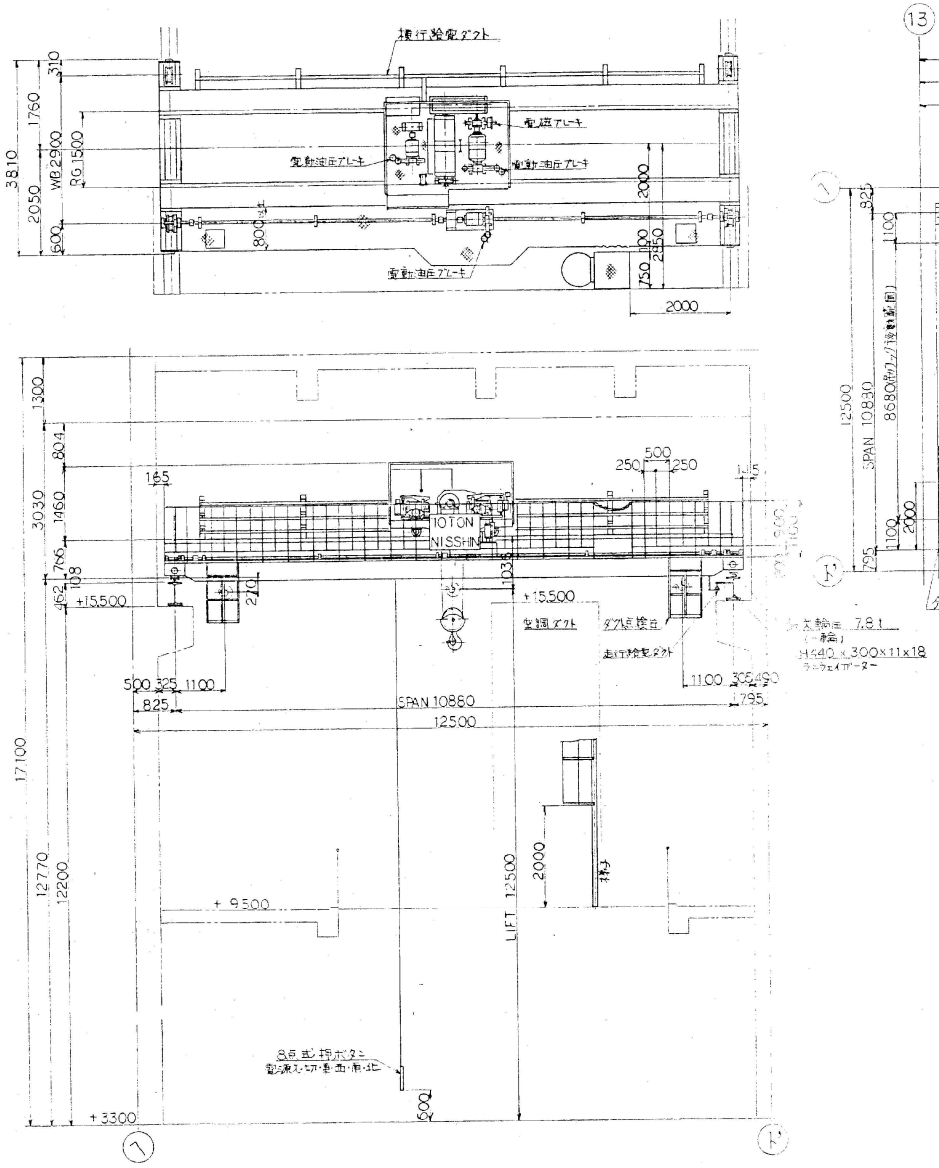

クレーン主仕様					
巻上	定格荷重	10 TON	横行電動機	2.5kw×25%ED×6P	
	吊上荷重	10.19 TON	走行速度	20 m/min	
	揚程	12.5 M	走行電動機	2.5kw×25%ED×6P	
	ワイヤーロープ	16mm×4掛6×Fi(29)	走行給電	ダクト	
	巻上速度	2 m/min	横行給電	ダクト	
	巻上電動機	6.3kw×25%ED×6P	電源	AC 400V 50Hz	
横行速度		10 m/min	操作方式	地上押ボタン	

下水道河川局事業推進部	所長	係長	係	製図	令和8年10月	役務名	豊平川水再生プラザ天井クレーン性能検査整備業務	図番
					S=FREE	図面名	天井クレーン全体図	2/4

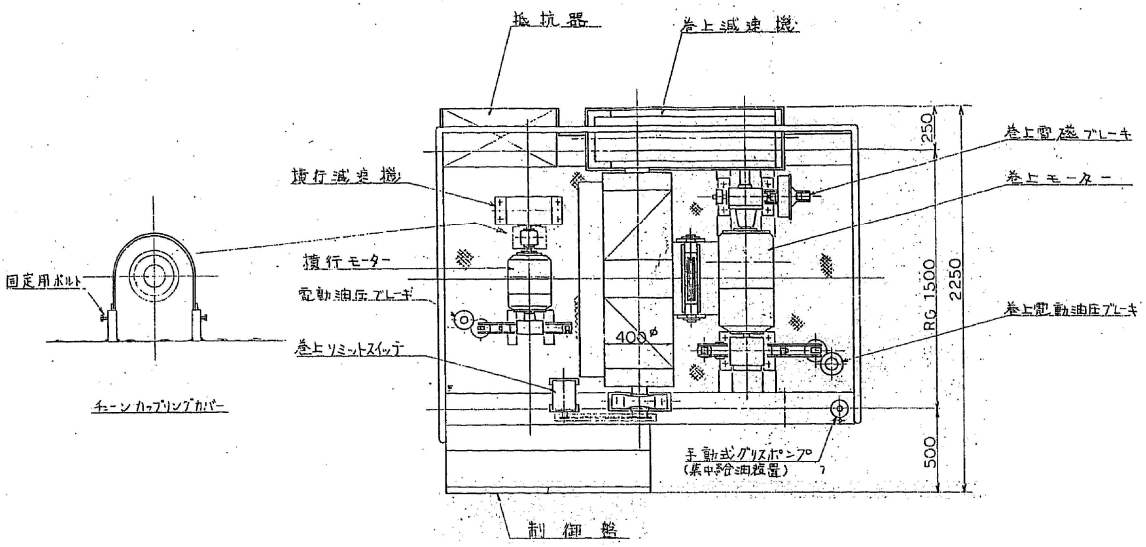

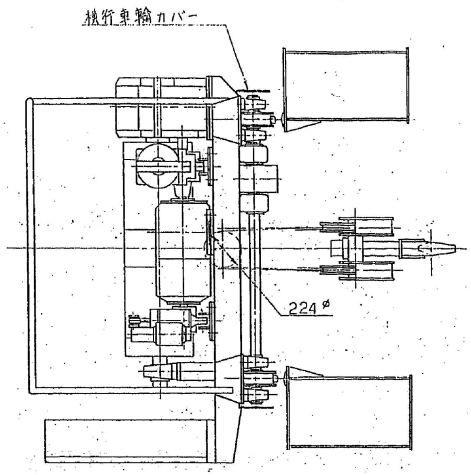

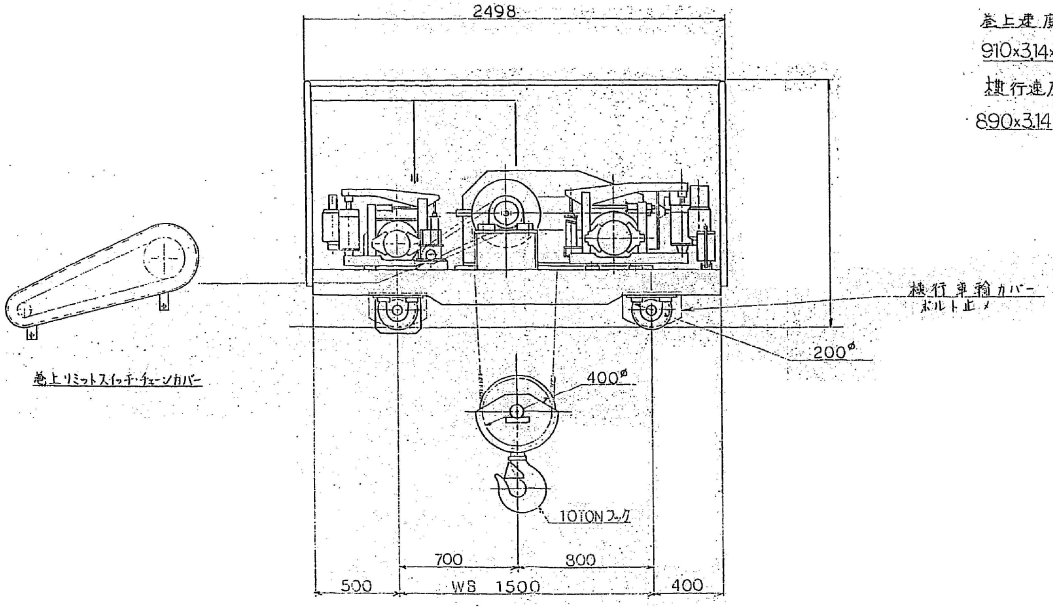

巻上速度
$910\times3.14\times0.4\times\frac{1}{285.88}\times\frac{1}{2}=2\ \mathrm{m/min}$

横行速度
$890\times3.14\times0.2\times\frac{1}{55.92}=10\ \mathrm{m/min}$

クレーン主仕様		
巻上	定格荷重	10 TON
	吊上荷重	10.19 TON
	揚程	12.5 M
	ワイヤーロープ	16φ×4掛 6×F1(29)
	巻上速度	2 m/min
	巻上電動機	6.3kw×25%ED×6P
横行	速度	10 m/min
	電動機	2.5kw×25%ED×6P
電源		AC400 V 50 Hz
操作方式		地上押ボタン

下水道河川局事業推進部	所長	係長	係	製図	令和8年10月	業務名	豊平川水再生プラザ天井クレーン性能検査整備業務	図番
					S=FREE	図面名	10ｔクラブ詳細図	3/4

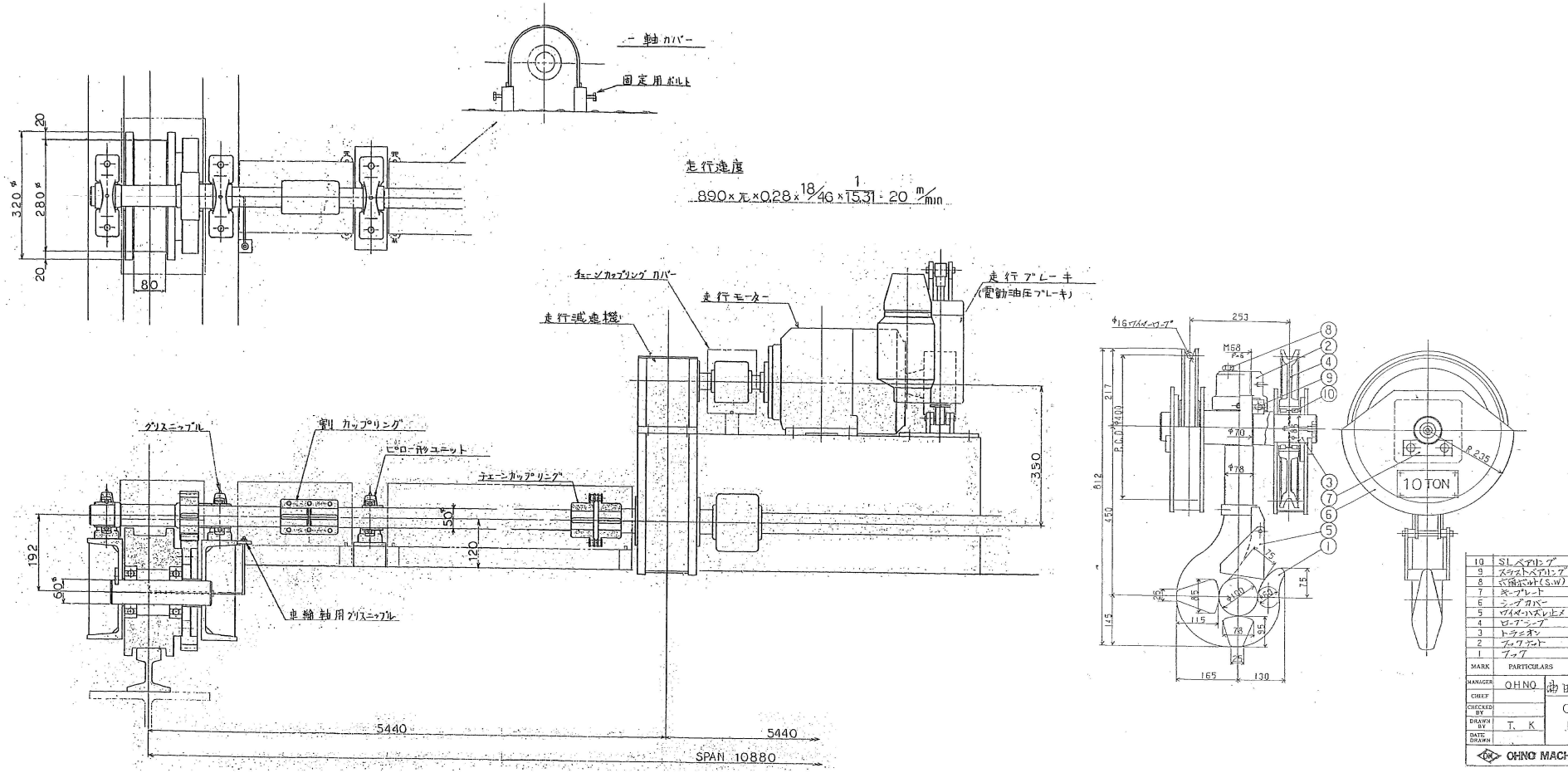

MARK	PARTICULARS	MATERIAL	QUANTITY	TOTAL	REMARKS
10	SLベアリング	市販品	2		SL04-5015NR
9	スラストベアリング	〃	1		#51314
8	六角ボルト(S.W)	市販品	1		
7	キープレート	SS41	2		
6	シーブカバー	〃	2		
5	ワイヤーハズレ止メ	SS41	1		
4	ロープシーブ	SC46	2		
3	トラニオン	S25C	1		
2	フックナット	S25C	1		
1	フック	S35C	1		

MANAGER	OHNO	南日進機械製作所殿	WARK NO.
CHIEF		OKS-49	SCALE
CHECKED BY		10TON フックブロック	
DRAWN BY	T. K		DRAWING NO. FB-5300-064
DATE DRAWN			

OHNO MACHINE MANUFACTURING CO., LTD.

下水道河川局事業推進部	所長	係長	係	製図	令和8年10月	役務名	豊平川水再生プラザ天井クレーン性能検査整備業務	図番
					S=FREE	図面名	走行装置、フックブロック詳細図	4/4