

役務の名称：都心北融雪槽保守管理業務

住　所：札幌市北区北７条西３丁目

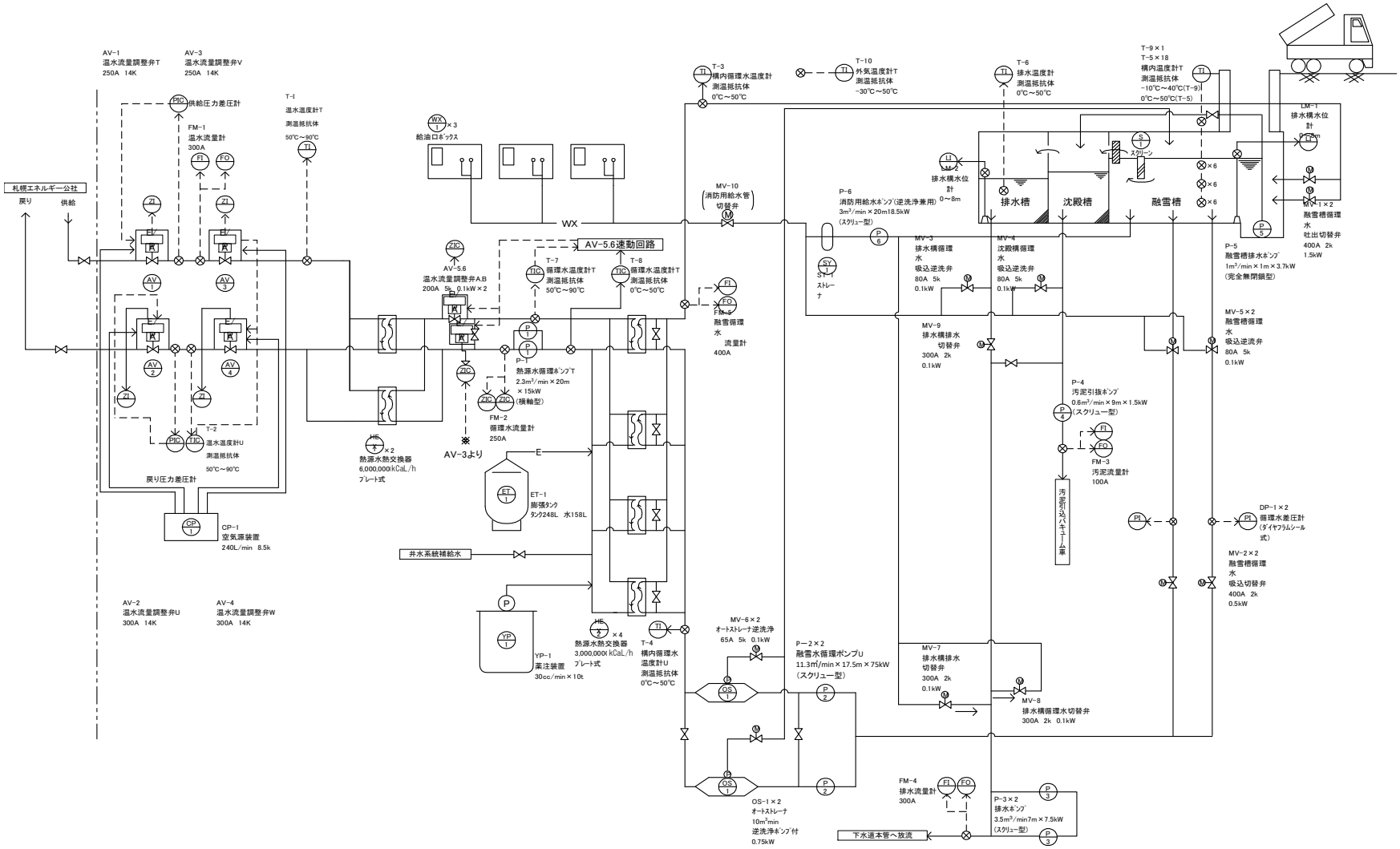

札幌市建設局土木部道路設備課		1/5
業務名	都心北融雪槽保守管理業務	
図面名	融雪槽システム参考図	

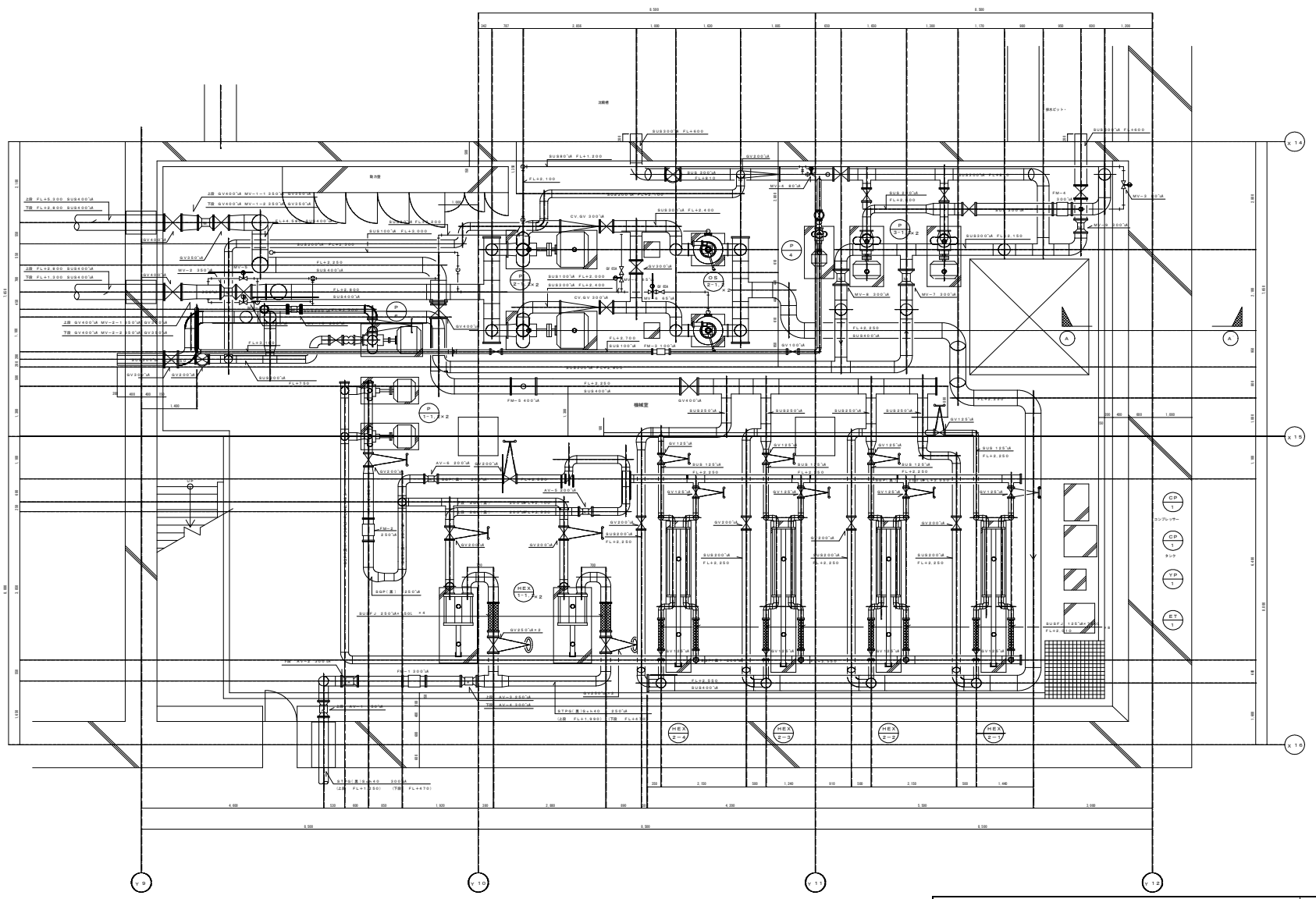

札幌市建設局土木部道路設備課		2/5
業務名	都心北融雪槽保守管理業務	
図面名	融雪槽機械室平面図(1)	

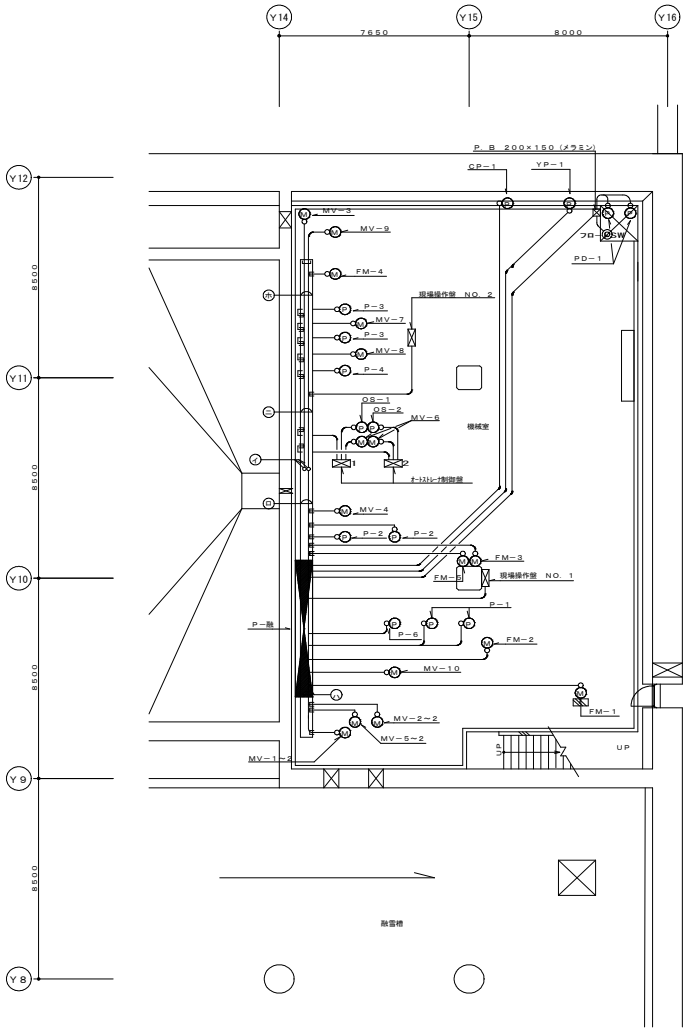

融雪槽機械室詳細図　S=1/100

ケーブルラックはアルミ製とする。（セパレート付）

イラック W=1,000
- CVT 100□〜3　P−融盤①、⑥、⑦
- CV 14□−3C　P−融盤③
- FP 22□−3C　P−融盤⑧
- CV 2□−2C〜5　FM−1〜FM−5
- IV 38□×1　アース

ロラック W=1,000
- ㋑＋㋒＋
- CV 3.5□−3C〜2　OS−1, OS−2

ハラック W=1000
- CV 3.5□−3C〜6　MV−1〜2, MV−2〜2, MV−5〜2

ニラック W= 500
- ㋔＋
- CV 3.5□−3C〜2　MV−7, MV−8
- CV 5.5□−3C〜3　P−3〜2, P−4
- CVV 2□−10C〜3　現場操作盤No.2

ホラック W= 500
- CV 3.5□−3C〜2　MV−3, MV−9
- CV 2□−2C　FM−4

P−融盤からの立上りケーブル
ラック W=1000
- CVT 100□〜3　P−融盤①、⑥、⑦
- CV 14□−3C　P−融盤③
- FP 22□−3C　P−融盤⑧
- IV 38□×1　アース
- CVT 100□〜4　P−2〜2
- CV 5.5□−3C〜3　P−3〜2, P−4
- CV 3.5□−3C〜2　OS−1, OS−2
- CV 3.5□−3C〜11　MV−1〜MV−9
- FP 3.5□−3C　MV−10
- CVV 2□−10C〜3　現場操作盤No.2

P−融盤からのシンダー配管及びケーブル
- CV 14□−3C（PFS36）　P−1−1
- CV 14□−3C（PFS36）　P−1−2
- FP 22□−3C（PFS36）　P−6
- CV 3.5□−3C（PFS22）　CP−1
- CV 3.5□−3C（PFS22）　YP−1
- CV 3.5□−3C（PFS22）　PD−1−1
- CV 3.5□−3C（PFS22）　PD−1−2
- CVV 1.25□−5C（PFS22）　フロートSW
- CVV 1.25□−10C（PFS22）　現場操作盤No.1（P-1-1発停）
- CVV 1.25□−10C（PFS22）　現場操作盤No.1（P-1-2発停）

機　器　表

記　号	名　称	電　圧	容　量	配線配管
PD−1	ピット排水ポンプ	3φ415V	1.5KW	CV 3.5□−3C E1.6（PFS22）
P−1	熱源水循環ポンプ	〃	11.0KW	CV 14□−3C E5.5□（PFS36）
P−2	融雪水循環ポンプ	〃	75.0KW	CVT 100□〜2 E22□（E75）
P−3	排水ポンプ	〃	7.5KW	CV 5.5□−3C E1.6（E31）
P−4	汚泥引抜ポンプ	〃	3.7KW	CV 5.5□−3C E1.6（E25）
P−5	融雪槽排水ポンプ	3φ200V	3.7KW	CV 3.5□−3C E1.6（S−2経由）
P−6	消防用給水ポンプ	3φ415V	18.5KW	FP 22□−3C E5.5（PFS36）
OS−1	オートストレーナ	〃	4.45KW	CV3.5□−3C E1.6（E25）制御盤へ
OS−2	オートストレーナ	〃	〃	〃　〃
YP−1	薬注装置	3φ200V	0.015KW	CV 3.5□−3C E1.6（PFS22）
CP−1	空気源装置	3φ415V	2.2KW	CV 3.5□−3C E1.6（PFS22）
MV−1	融雪槽循環水吸出切替弁	3φ200V	0.4KW	〃　〃
MV−2	〃　循環水吸込切替弁	〃	0.4KW	〃　〃
MV−3	排水槽循環水吸出逆洗弁	〃	0.02KW	〃　〃
MV−4	沈殿槽循環水吸込逆洗弁	〃	0.02KW	〃　〃
MV−5	融雪槽循環水吸込逆洗弁	〃	0.02KW	〃　〃
MV−6	オーストレーナー逆洗弁	〃	0.02KW	別途工事
MV−7	融雪槽排水切替弁	〃	0.4KW	CV 3.5□−3C E1.6（E25）
MV−8	排水槽循環水切替弁	〃	0.4KW	〃　〃
MV−9	排水槽排水切替弁	〃	0.4KW	〃　〃
MV−10	消防用給水管切替弁	〃	0.2KW	FP 3.5□−3C E1.6（E25）
FM−1	温水流量計	1φ100V	14W	CV 2□−2C（計装制御盤①へ）
FM−2	循環水流量計	〃	14W	〃　〃
FM−3	汚泥流量計	〃	14W	〃　〃
FM−4	排水流量計	〃	14W	〃　〃
FM−5	融雪循環水流量計	〃	14W	〃　〃

特記）電動機接続部分はKPF0.5mを使用する。

札幌市建設局土木部道路設備課		3/5
業務名	都心北融雪槽保守管理業務	
図面名	融雪槽機械室平面図(2)	

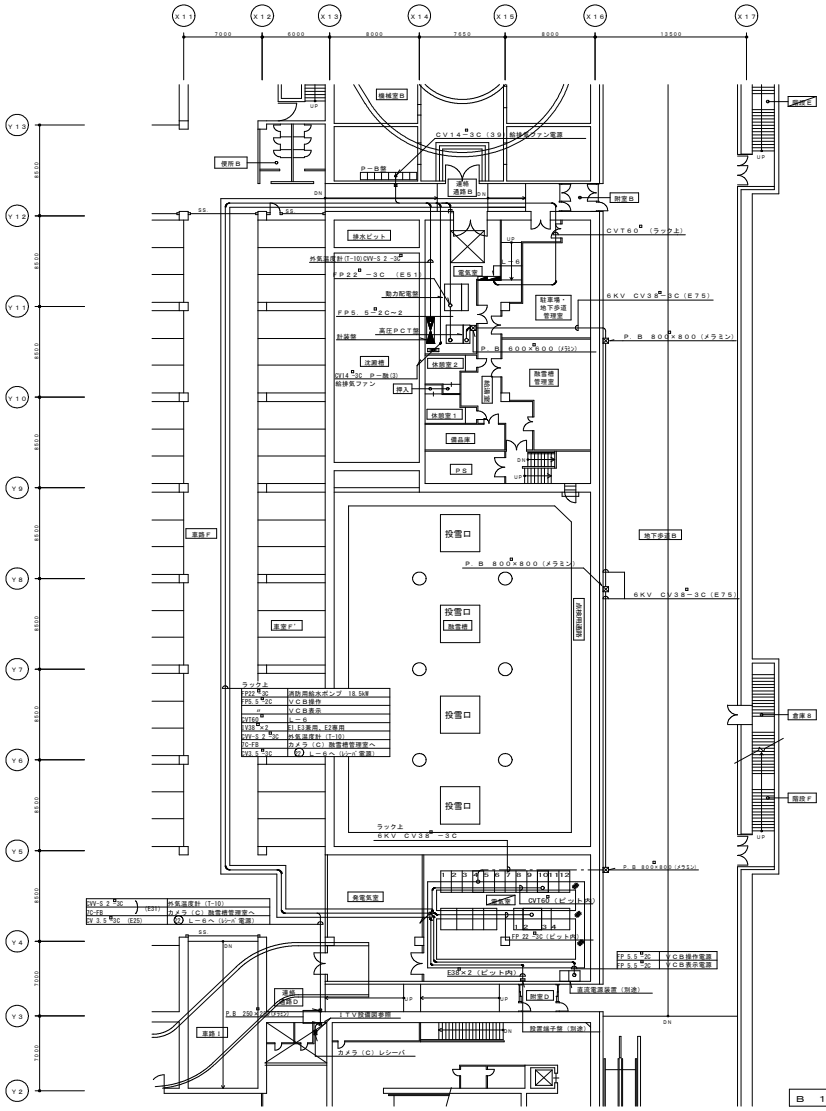

B 1 階 平 面 図 S=1/200

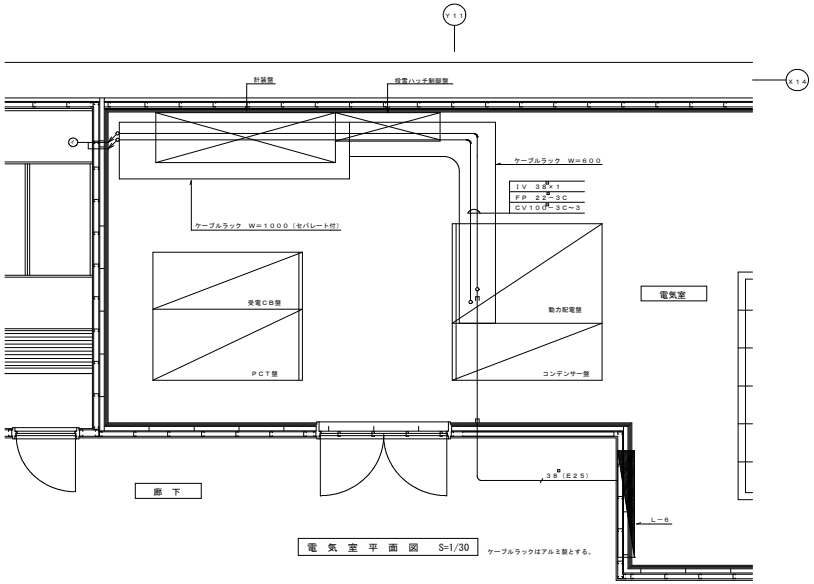

電 気 室 平 面 図 S=1/30

ケーブルラックはアルミ製とする。

ラック
FP 22-3C P一融
CVT 100-3 ~3 P一融
IV 38 ×1

札幌市建設局土木部道路設備課		4/5
業務名	都心北融雪槽保守管理業務	
図面名	融雪槽電気室平面図	

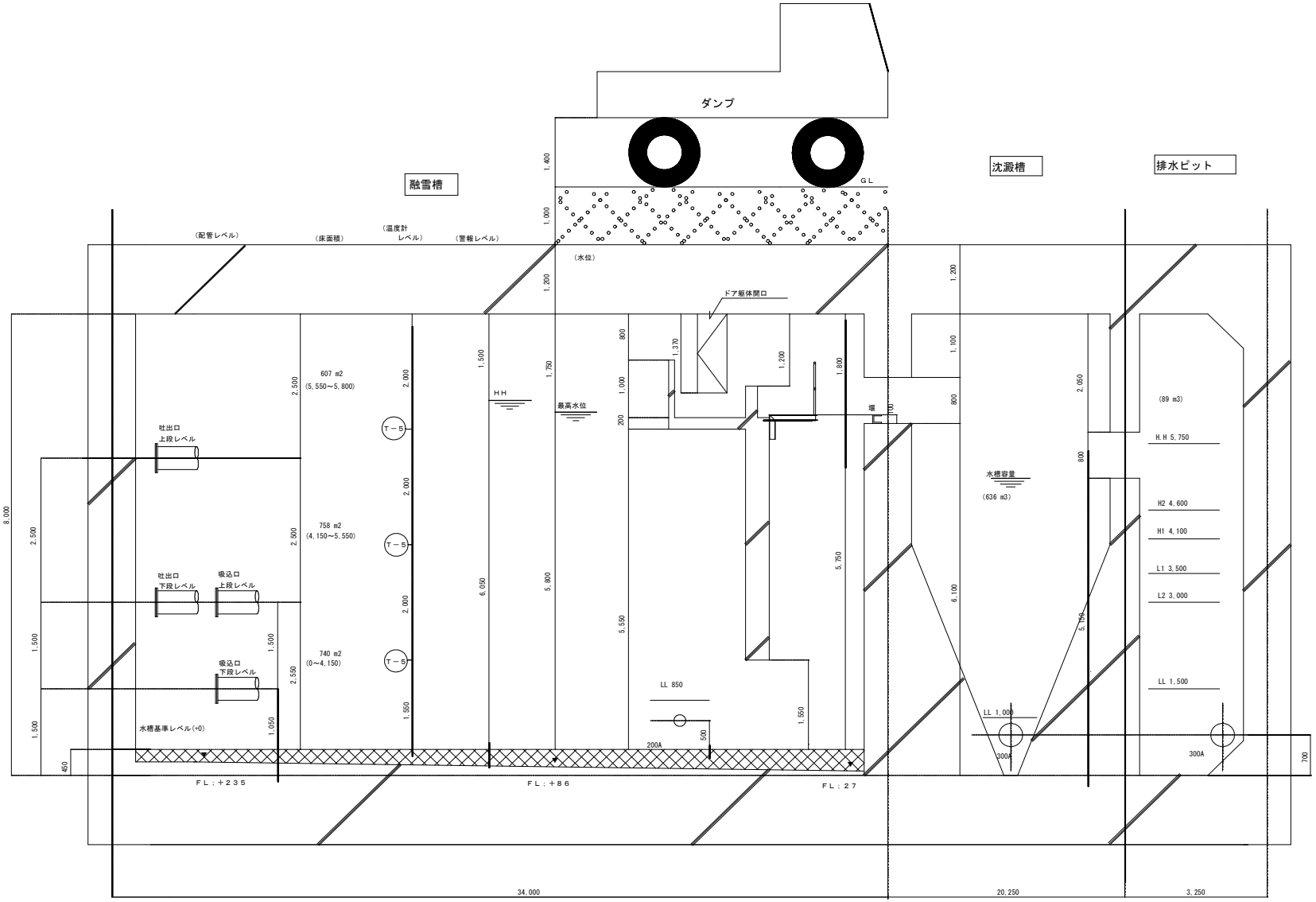

札幌市建設局土木部道路設備課		5/5
業務名	都心北融雪槽保守管理業務	
図面名	融雪槽内断面図	