令和元年度

仕 様 図 面

業 務 名　　発寒清掃工場クレーン設備定期整備業務

1	敷地図	16	
2	6階　機器配置図（ごみクレーン）	17	
3	5階　機器配置図（ごみクレーン）	18	
4	ごみクレーンバケット全体図	19	
5	油圧シリンダ	20	
6	バケット吊下げ金具	21	
7		22	
8		23	
9		24	
10		25	
11		26	
12		27	
13		28	
14		29	
15		30	

発 寒 清 掃 工 場

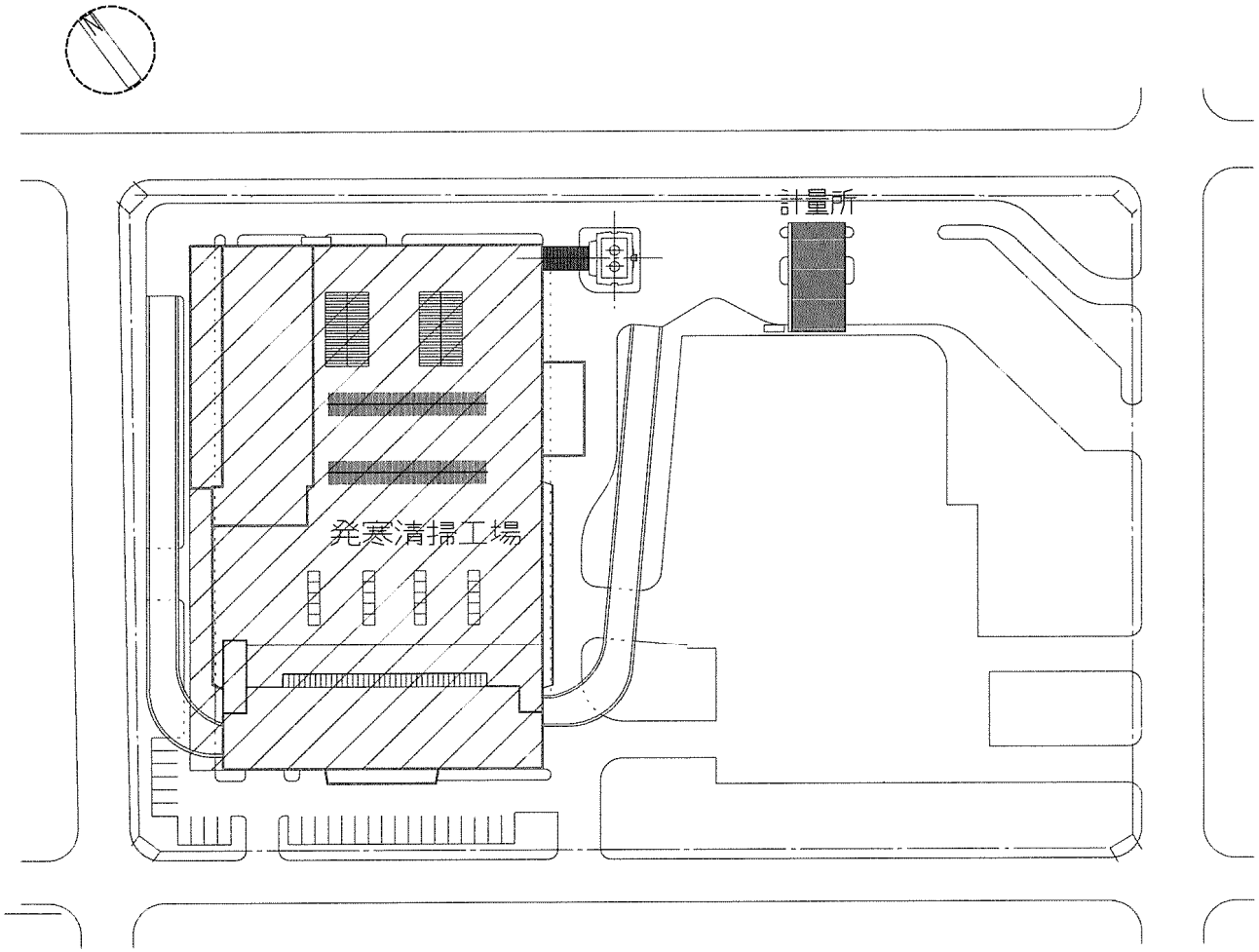

複写禁止

発寒清掃工場クレーン設備定期整備業務	図　番
ごみクレーン整備（No.1・No.2） 敷　地　図	1

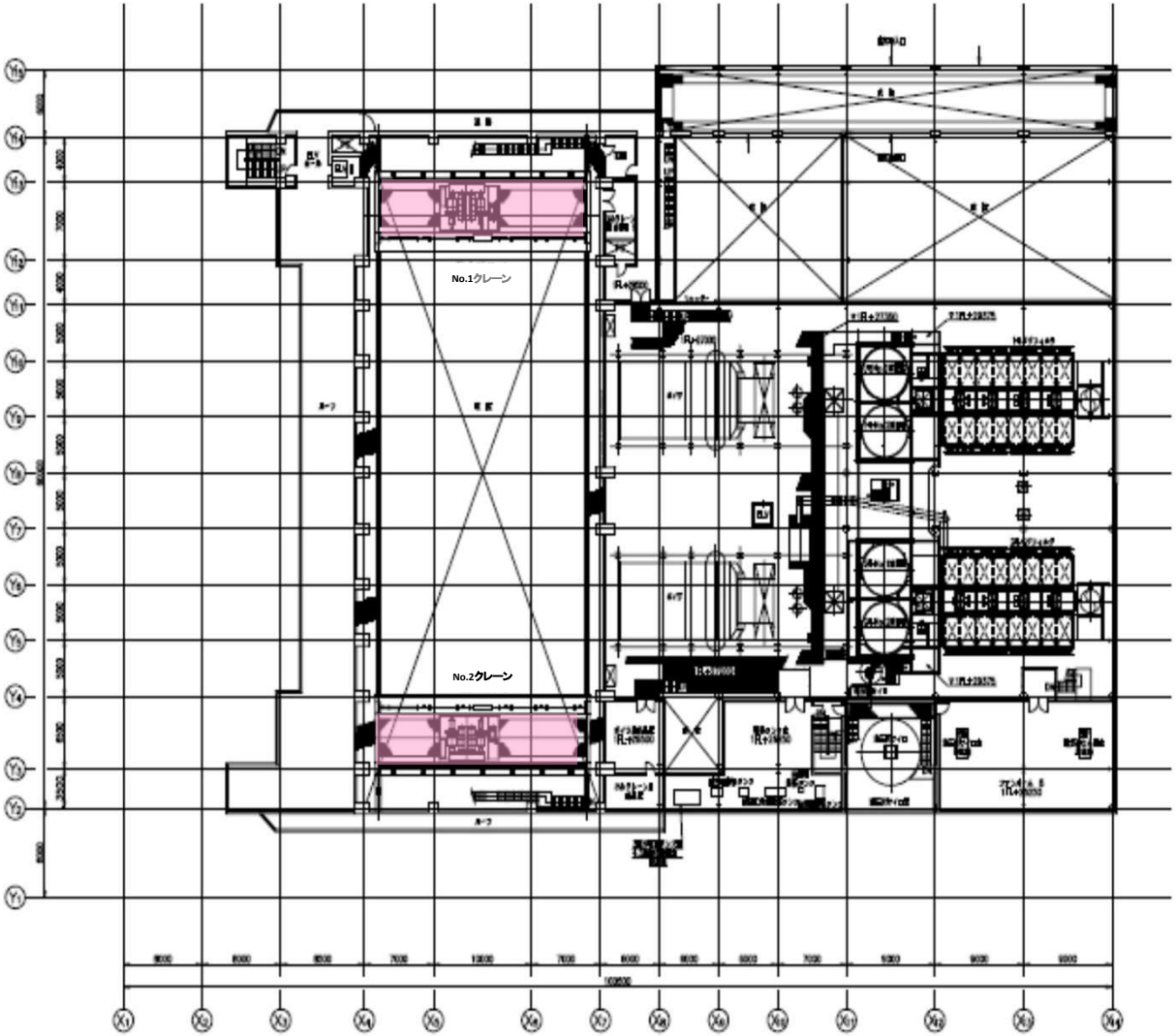

複写禁止

発寒清掃工場クレーン設備定期整備業務	図　番
ごみクレーン整備（No.1・No.2） 6　階　機　器　配　置　図	2

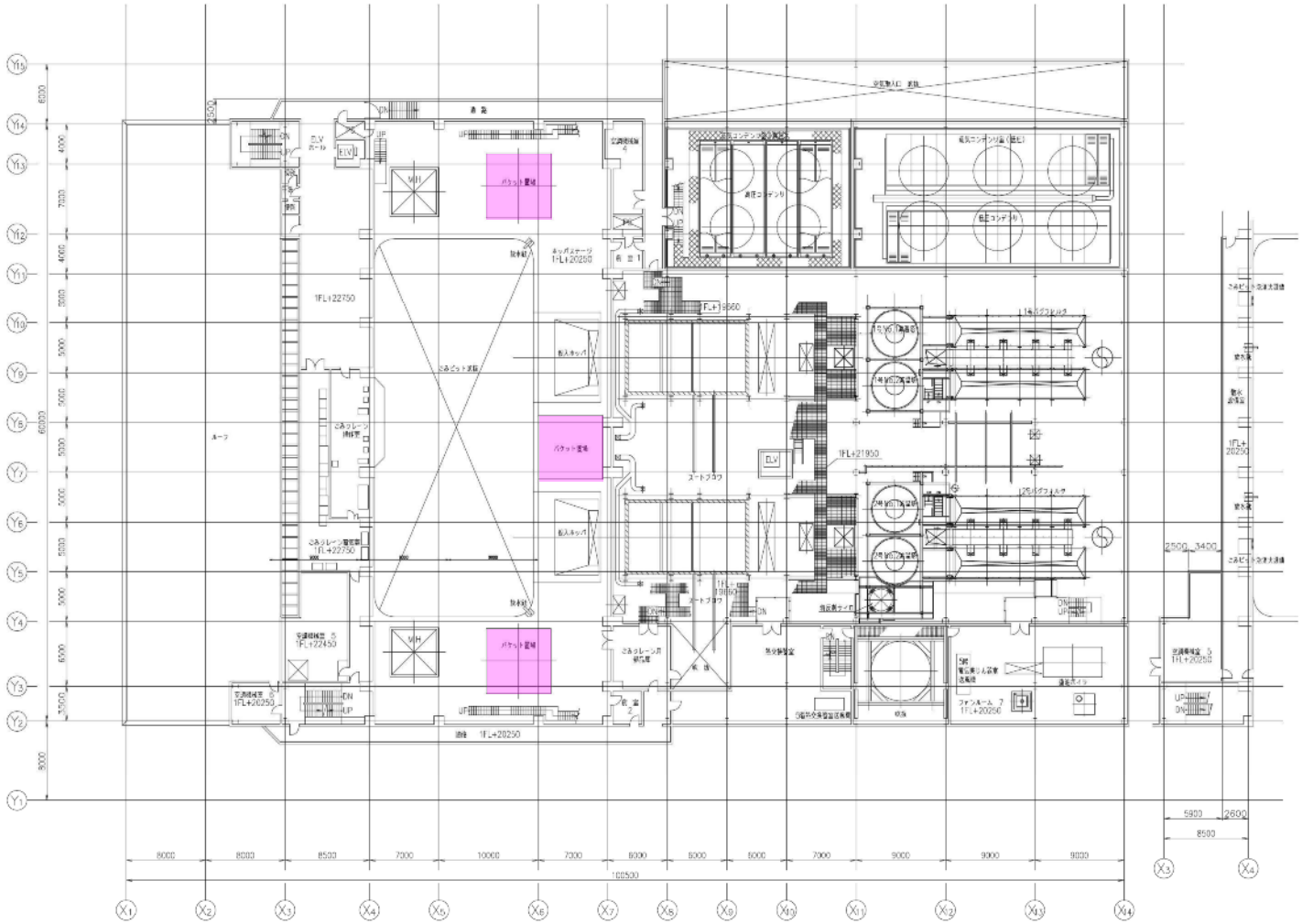

複写禁止

発寒清掃工場クレーン設備定期整備業務	図　番
ごみクレーン整備（No.1・No.2） 5　階　機　器　配　置　図	3

仕様表				電動機	AC400V. 50Hz. 3相
型式	POHE				18.5kW. 4P. 1台
自重	約6.9t(吊具含)			電磁弁電源	AC100V. 50Hz. 単相
容量	18 m³(切取)			開閉時間	開 約 11.5 秒
取扱物	都市ごみ				閉 約 16.5 秒
	見掛比重	～ 0.5t/m³		油圧シリンダ	φ110×φ60×375ST 6本
塗装色	J22-80V(マンセル 2.5Y8/12)			作動油	出光興産 ダフニースーパーハイドロ46
ワイヤーロープ	φ22.4 × 4本吊			ケーブル	3PNCT 3.5mm² ×13c φ36

支給塗料

名称	規格
塗料	塗装色:j22-80V(2.5Y8/12)
シンナー	塗料用

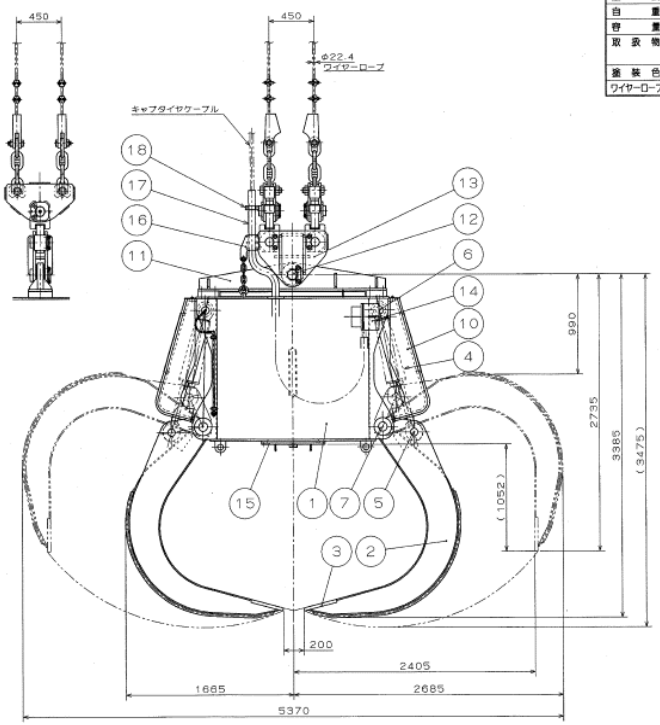

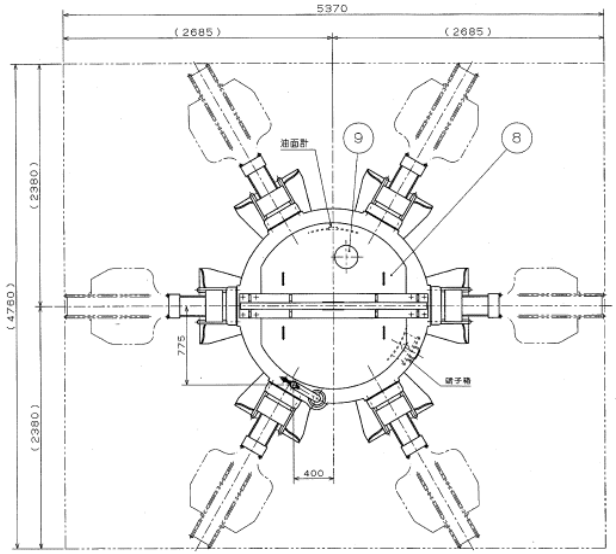

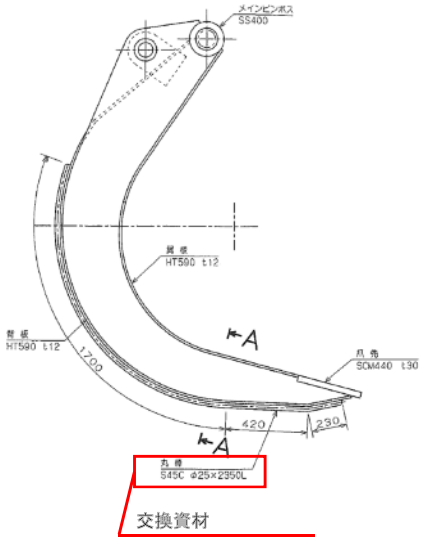

交換資材

爪1本/丸鋼2本 (1台/6本爪)

23					15	下部カバー	SS400	1	福島製作所	7	メインピン	S45C	6	福島製作所
22					14	端子箱	SS400	1	福島製作所	6	シリンダヘッド側ピン	S45C	6	福島製作所
21					13	吊下金具	SS400	1S	福島製作所	5	シリンダロッド側ピン	S45C	6	福島製作所
20					12	吊下用ピン	S45C	1	福島製作所	4	油圧シリンダ		6	三尾製作所 φ110×φ60×375ST
19					11	吊下材	SS400	1	福島製作所	3	爪先	SCM440	6	福島製作所
18	ケーブル用バンド	SS400	3	福島製作所	10	プロテクタ	SS400 STPG370	6	福島製作所	2	爪	SS400 HT590 S45C	6	福島製作所
17	ケーブル保護ホース	ゴム	1	横浜ゴム MID-50	9	給油口カバー	SS400	1	福島製作所	1	ガータ	SS400	1	福島製作所
16	ケーブル押え	SS400	1	福島製作所	8	上部カバー	SS400	2	福島製作所	記号	部品名称	材質	数量	備考

複写禁止

発寒清掃工場クレーン設備定期整備業務	図番
ごみクレーン整備（No.1・No.2） ごみクレーンバケット全体図	4

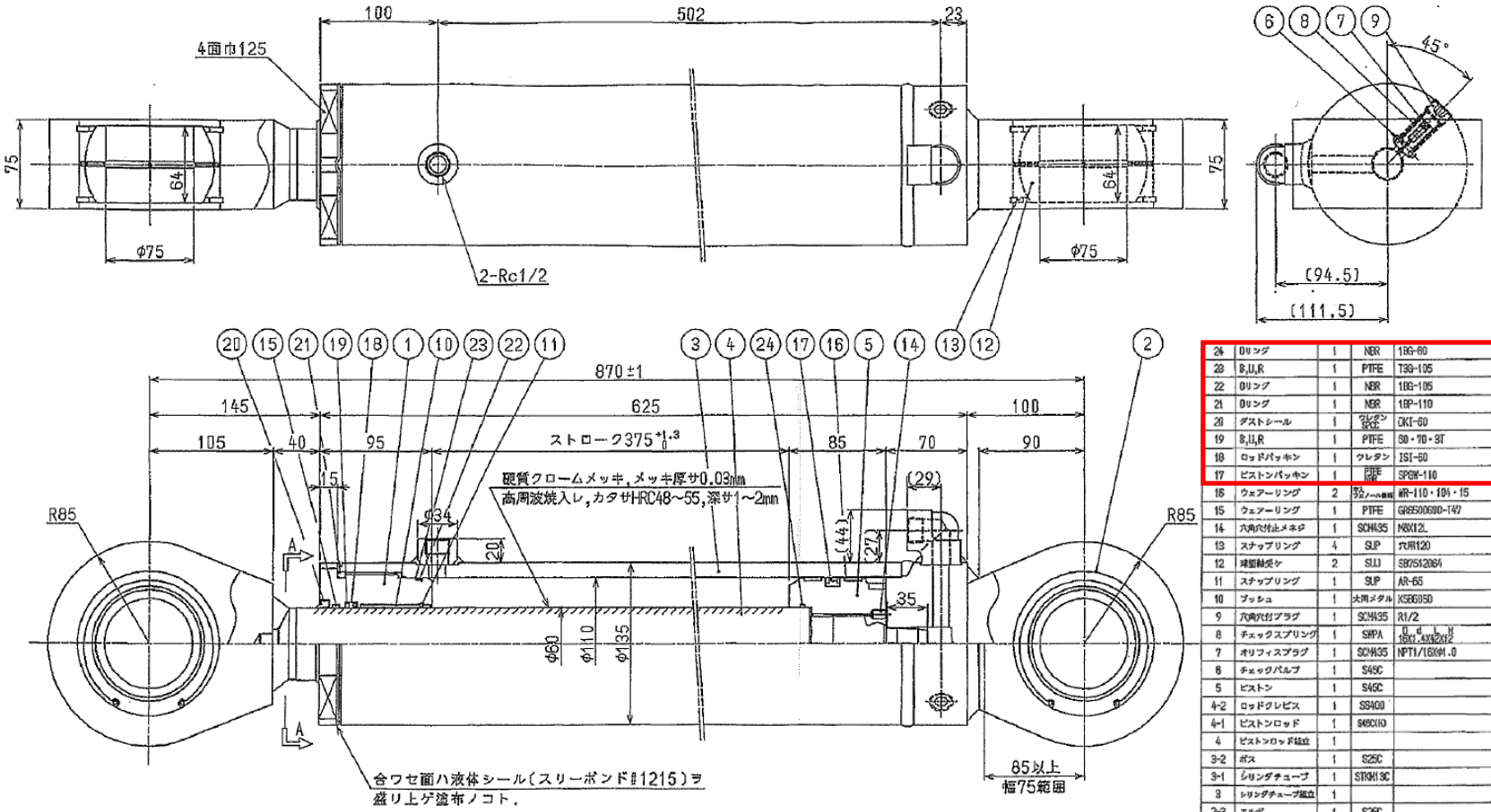

24	Oリング	1	NBR	1BG-60	NOK
23	B,U,R	1	PTFE	T3G-105	
22	Oリング	1	NBR	1BG-105	NOK
21	Oリング	1	NBR	1BP-110	NOK
20	ダストシール	1	ウレタン SKC	DKT-60	
19	B,U,R	1	PTFE	60・70・9T	
18	ロッドパッキン	1	ウレタン	IST-60	
17	ピストンパッキン	1	PTFE	SPGW-110	
16	ウェアーリング	2	青銅メッキ鋼板	WR-110・104・15	
15	ウェアーリング	1	PTFE	GR6500690-T47	
14	六角穴付止メネジ	1	SCM435	M8X12L	
13	スナップリング	4	SUP	穴用120	
12	球面軸受ケ	2	SUJ	SB7512064	
11	スナップリング	1	SUP	AR-65	
10	ブッシュ	1	大同メタル	X5E6095D	
9	六角穴付プラグ	1	SCM435	R1/2	
8	チェックスプリング	1	SWPA	D d L N 16D1.4x42x2	
7	オリフィスプラグ	1	SCM435	NPT1/16X4.0	
6	チェックバルブ	1	S45C		
5	ピストン	1	S45C		
4-2	ロッドクレビス	1	SS400		
4-1	ピストンロッド	1	S45C(H)		
4	ピストンロッド組立	1			
3-2	ボス	1	S25C		
3-1	シリンダチューブ	1	STKM13C		
3	シリンダチューブ組立	1			
2-3	エルボ	1	S25C		
2-2	ヘッドクレビス	1	SS400		
2-1	ヘッドカバー	1	S25C		
2	ヘッドカバー組立	1			
1	ロッドカバー	1	S45C		
符号 MARK	品名 PARTICULARS	個数 Q'TY	材質 MATERIAL	備考 REMARKS	

注記
1.符号 ⑳ ハ外周ヘ接着剤(スリーボンド#2001+2105C)ヲ塗布シ、
装着後3ヶ所コーキングノコト.

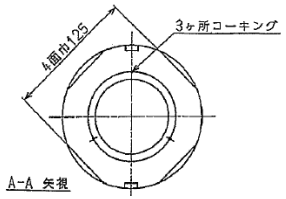

仕様	シリンダサイズ		110x60x375	
	定格圧力	伸長時	21MPa	
		圧縮時	21MPa	
	理論出力(定格圧力時)	伸長時	199569N	
		圧縮時	140193N	
	耐圧試験圧力		31.5MPa	
	作動流体		一般鉱物系作動油	
	使用温度範囲		-10°~+80℃	
	塗装色			
	予備品			
概算質量	74 kg	製作数	6 本	

:交換資材

複写禁止

発寒清掃工場クレーン設備定期整備業務	図番
ごみクレーン整備(No.1・No.2) 油圧シリンダ	5

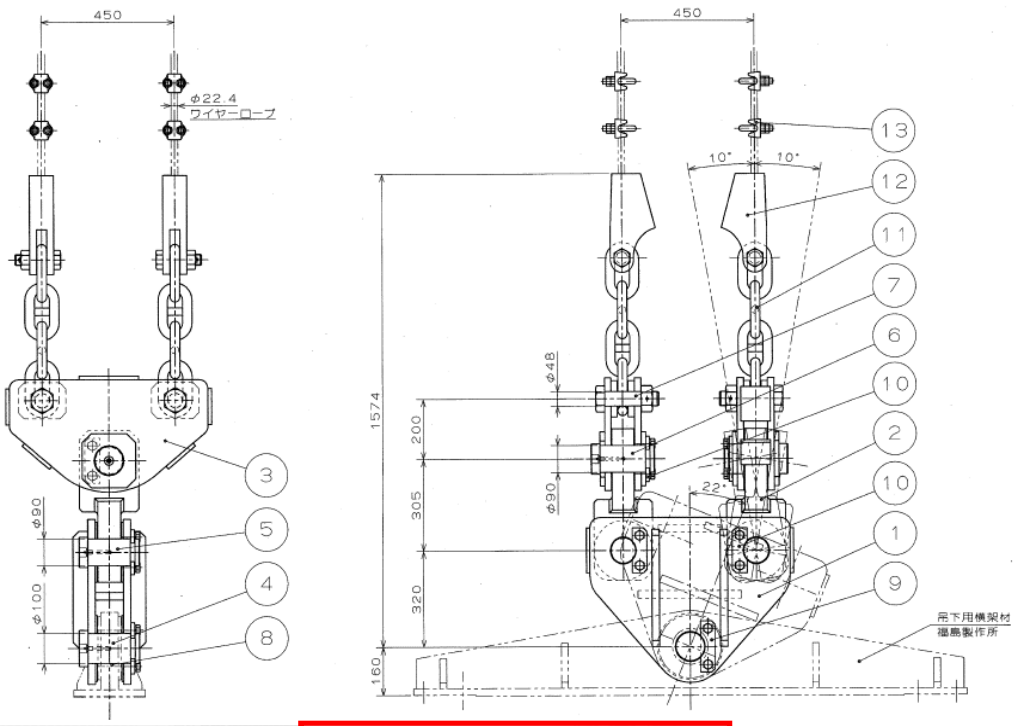

13	ワイヤークリップ	大洋製器	8S	FR22（ダブルナット）
12	クサビ型ワイヤーソケット	大洋製器	4	呼び22～24
11	コモンリンク	昭和機械	4	呼び32×4リンク スタッド付
10	キープレート	SS400 福島製作所	4	
9	キープレート	SS400 福島製作所	1	
8	ブシュ	S45C 福島製作所	1	

部番	部品名称	材質／メーカー
7	ピン（φ48）	SCM435 福島製作所
6	ピン（φ90）	S45C 福島製作所
5	ピン（φ90）	S45C 福島製作所
4	ピン（φ100）	S45C 福島製作所
3	吊下金具 "C"	SS400 福島製作所
2	吊下金具 "B"	SS400 福島製作所
1	吊下金具 "A"	SS400 福島製作所

複写禁止

:測定金具

発寒清掃工場クレーン設備定期整備業務	図　番
ごみクレーン整備（No.1・No.2） バケット吊下げ金具	6