平 成 31 年 度 （ 2019 年 ）

仕 様 図 面

業 務 名　　発寒清掃工場電油操作器整備業務

1	全体図				
2	1階機器配置図				
3	5階機器配置図				
4	電油操作器組立図				
5	電油操作器組立図2				

札幌市環境局環境事業部発寒清掃工場

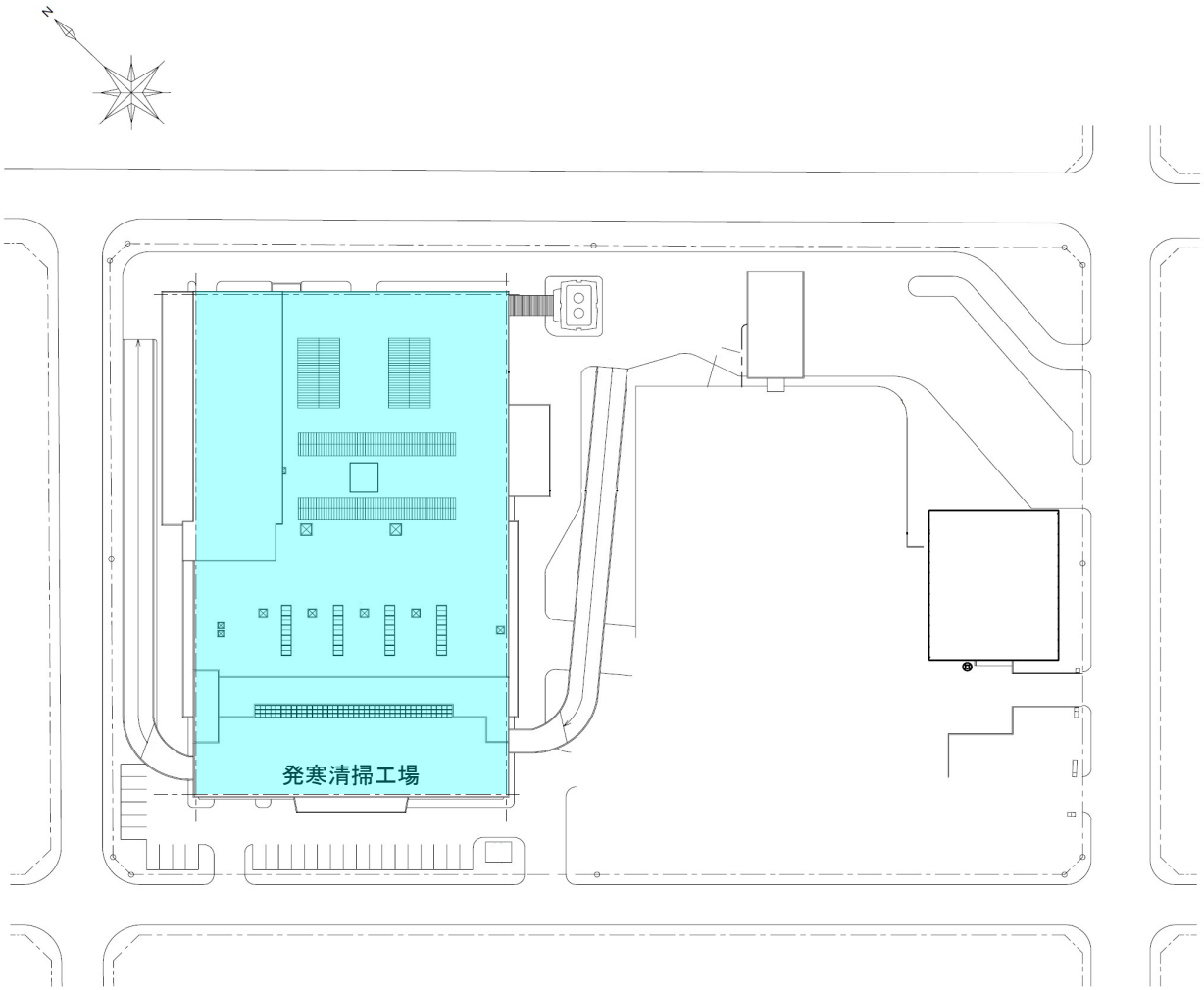

複写禁止

発寒清掃工場	図番
全体図	1
電油操作器整備業務	

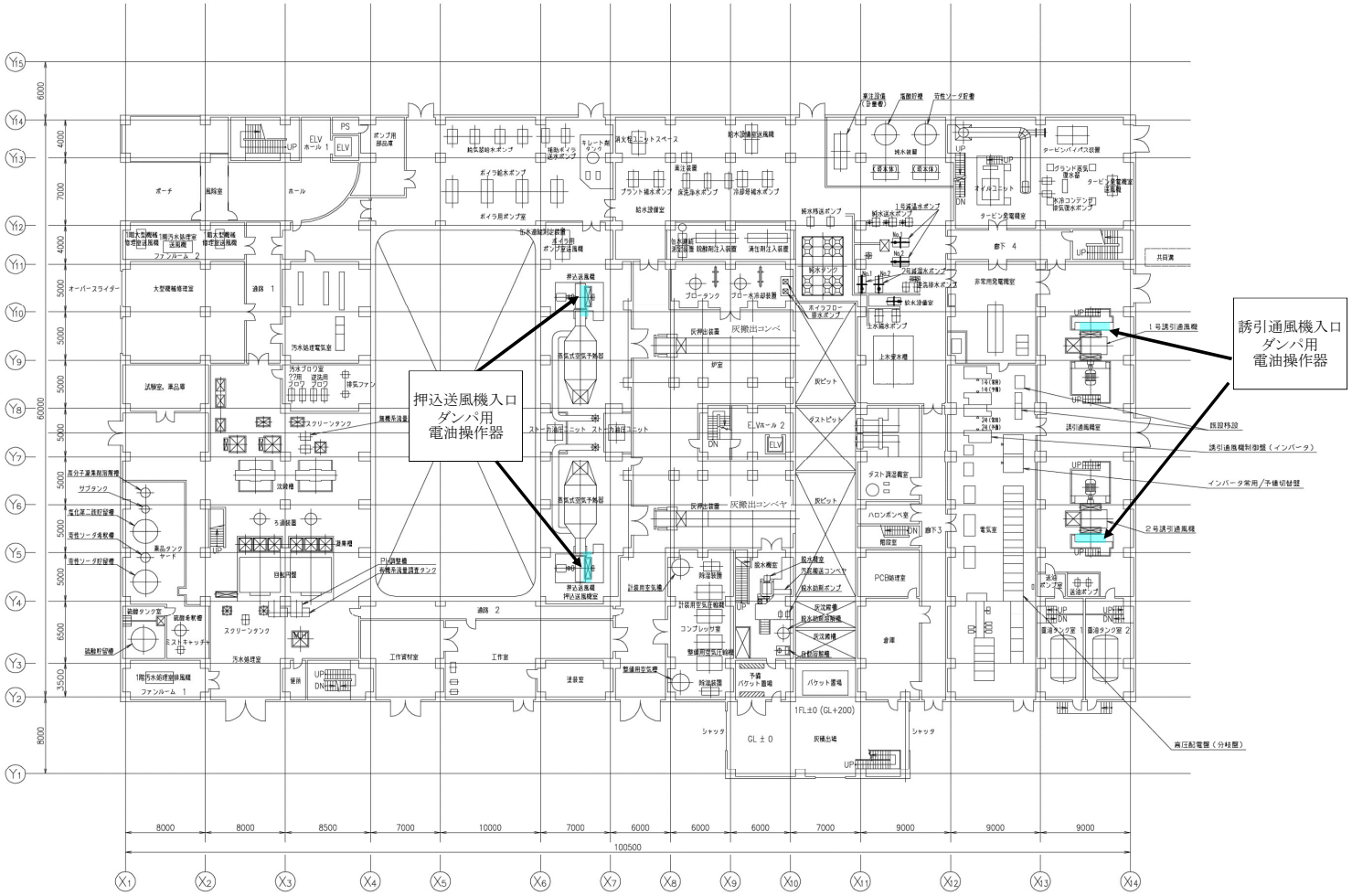

複写禁止

発　寒　清　掃　工　場	図　番
1　階　機　器　配　置　図	2
電　油　操　作　器　整　備　業　務	

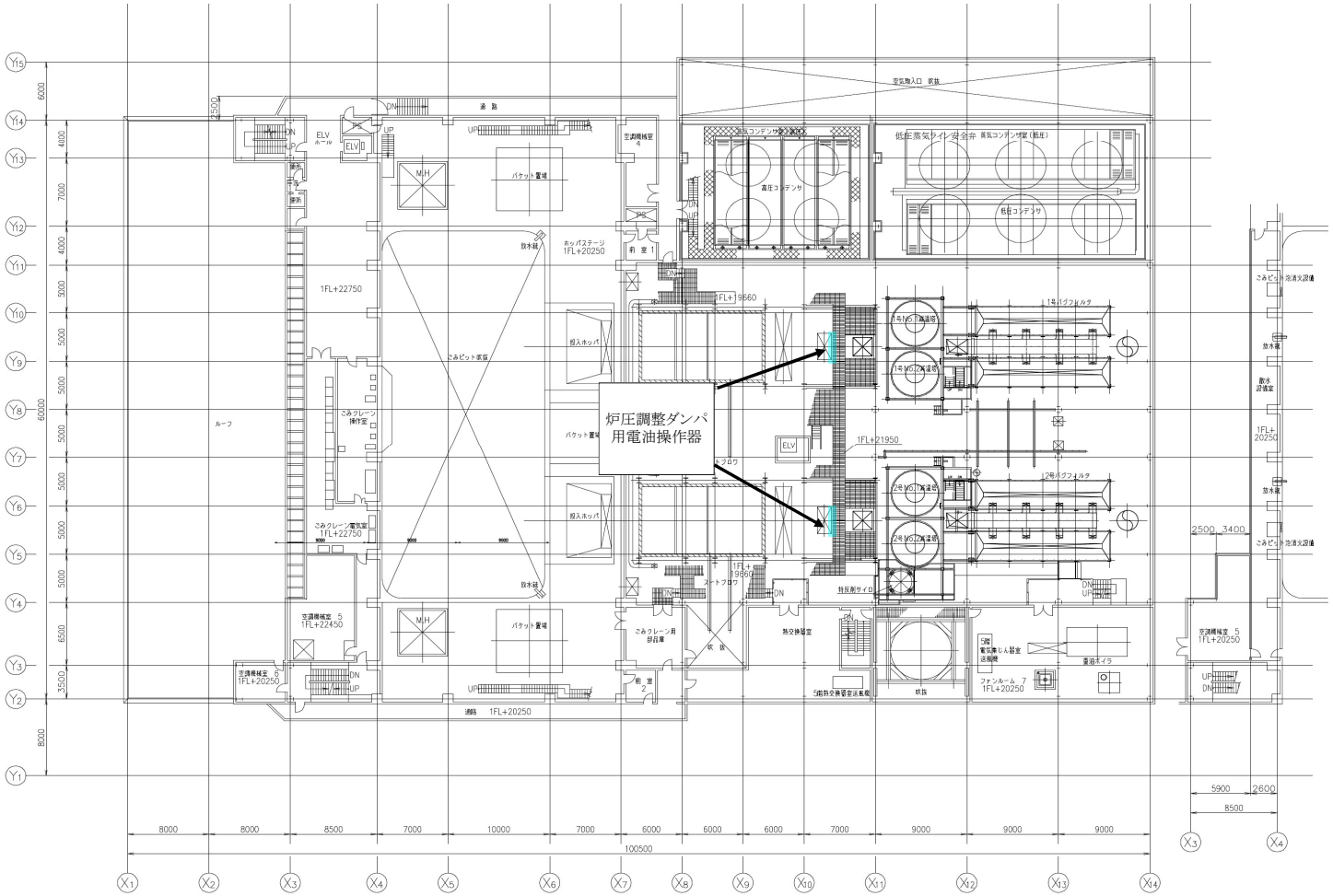

複写禁止

発寒清掃工場	図番
5階機器配置図	3
電油操作器整備業務	

1、2号炉圧調整ダンパ用電油操作器

1、2号押込送風機入口ダンパ用電油操作器

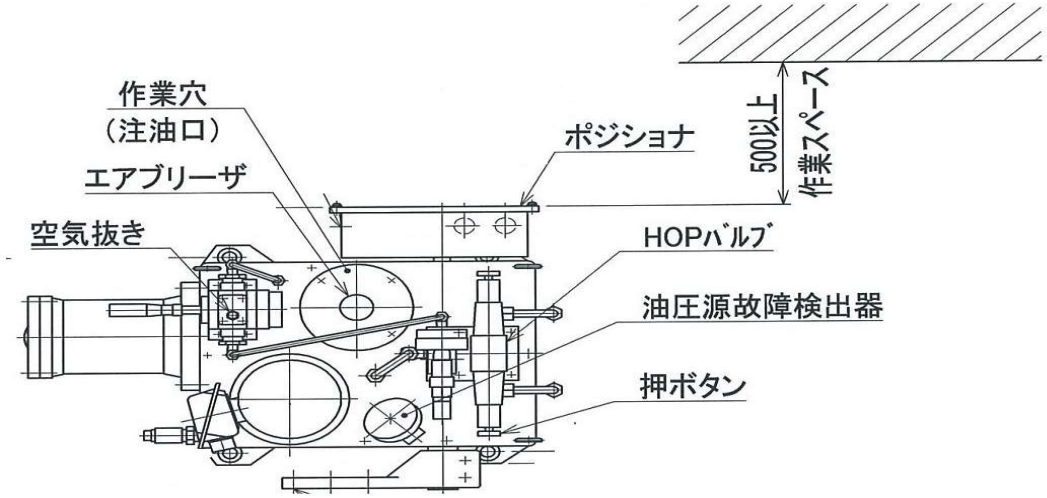

岡谷精立工業製　HOP2-S36113-110-J

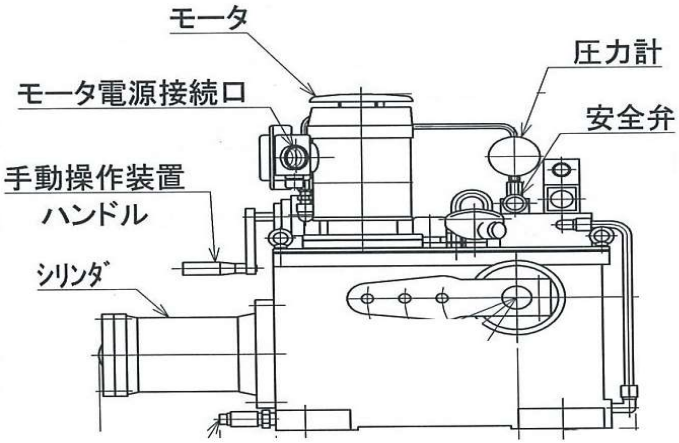

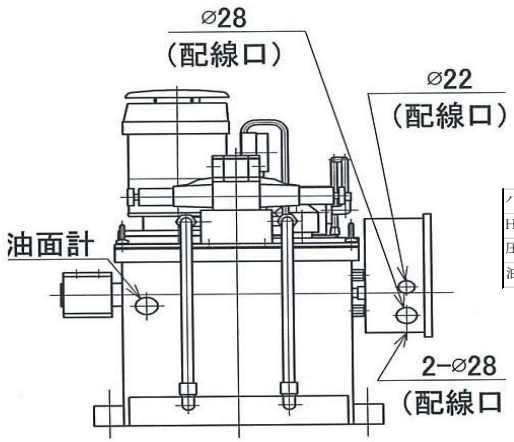

1、2号炉圧調整ダンパ用電油操作器交換部品

パッキンセット	PGS-HOP2,22,313,316-12	2	式	支給
HOPバルブ（200V,プッシュボタン付）	E2M	2	個	支給
圧力計用Oリング	AN6227　#4	2	個	支給
油圧油	ISO VG32相当	48	L	支給

1、2号押込送風機入口ダンパ用電油操作器交換部品

パッキンセット	PGS-HOP2,22,313,316-12	2	式	支給
HOPバルブ（200V,プッシュボタン付）	E2M	2	個	支給
圧力計用Oリング	AN6227　#4	2	個	支給
油圧油	ISO VG32相当	48	L	支給

複写禁止

発寒清掃工場	図番
電油操作器整備業務	4
電油操作器組立図	

1、2号誘引通風機入口ダンパ用電油操作器

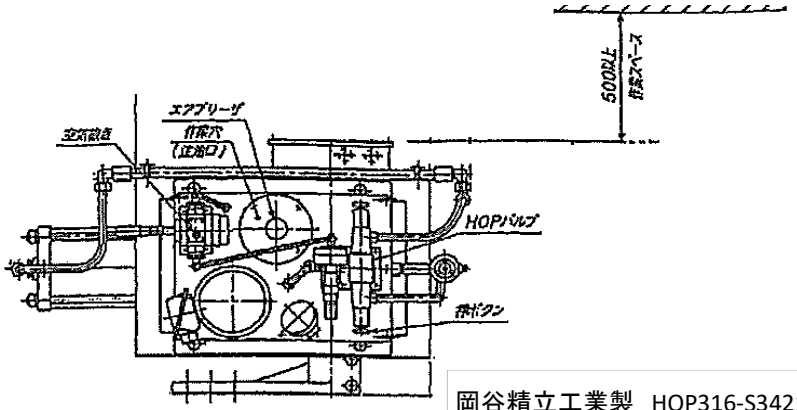

岡谷精立工業製　HOP316-S34213-21-J（1号）

HOP316-S34113-21-J（2号）

1、2号誘引通風機入口ダンパ用電油操作器交換部品

パッキンセット	PGS-HOP2,22,313,316-12	2	式	支給
HOPバルブ（200V,プッシュボタン付）	E1M	2	個	支給
圧力計用Oリング	AN6227 #4	2	個	支給
パイロットチェック弁・安全弁用Oリング	AS568-012	16	個	支給
油圧油	ISO VG32相当	48	L	支給

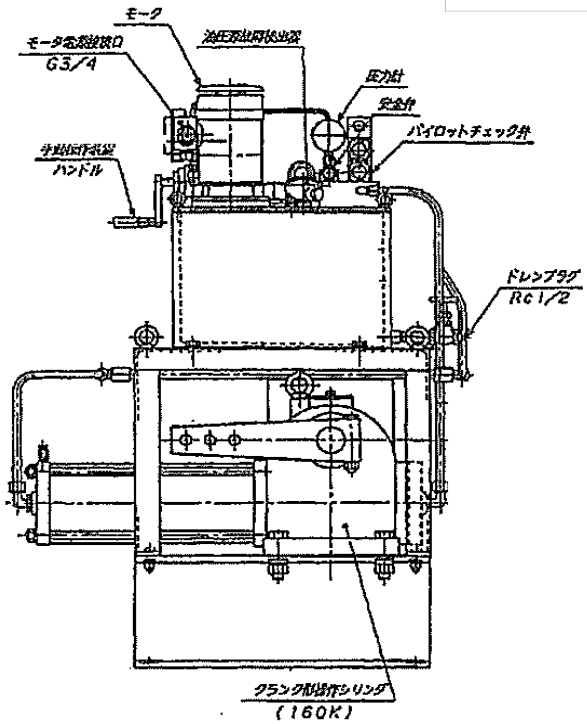

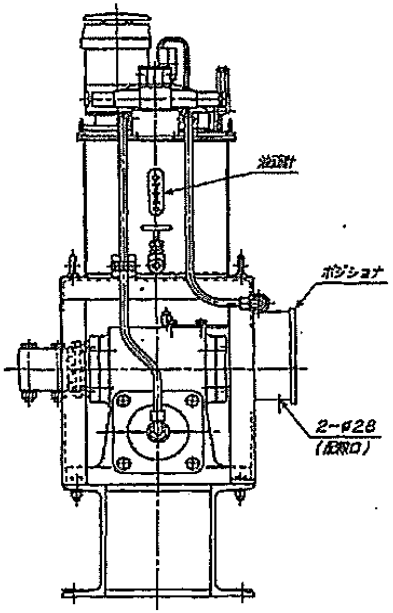

複写禁止

発寒清掃工場	図番
電油操作器整備業務	5
電油操作器組立図2	