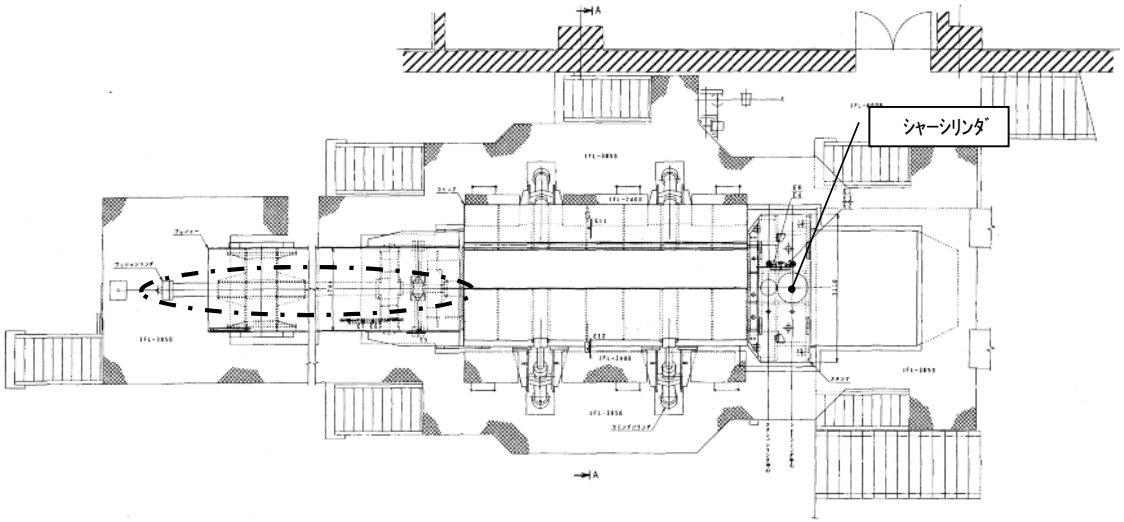

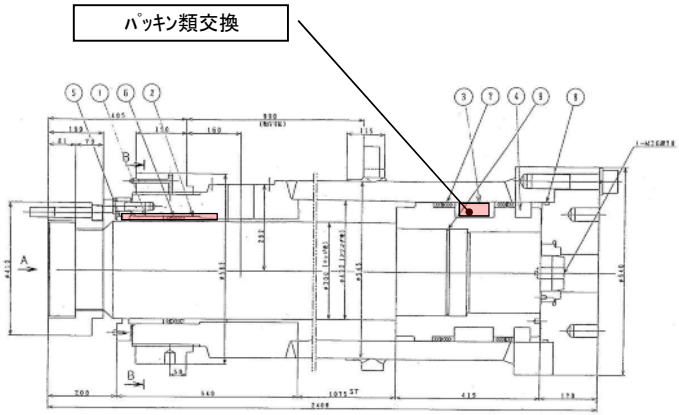

シャーシリンダ構造図

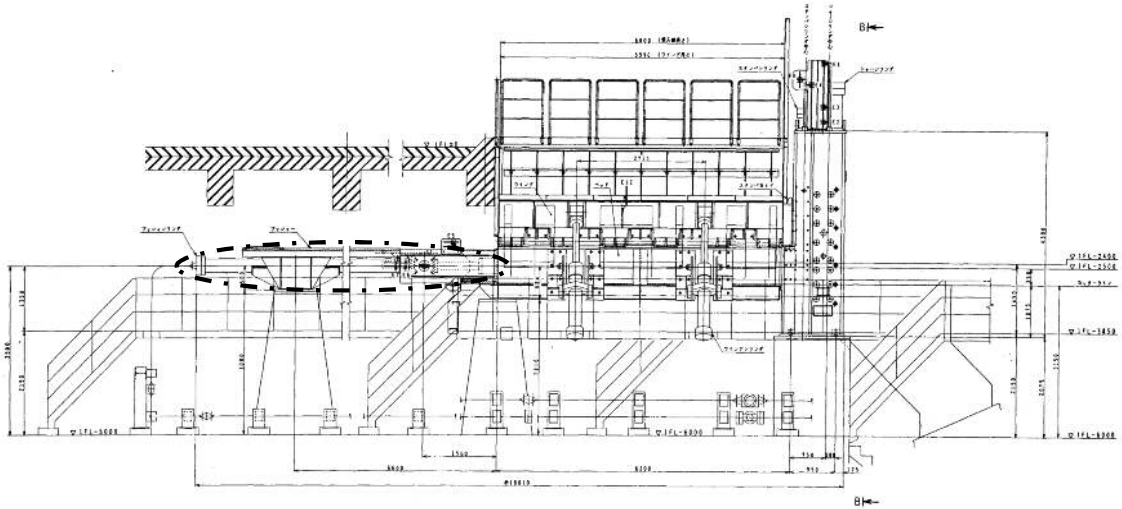

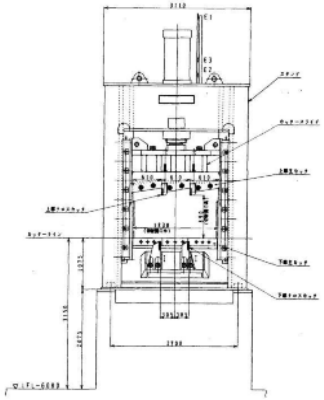

	名称	仕様
1	Oリング	P417＋1BUR (1B)
2	ロッド部Vパッキン	MQC-151-0345
3	ピストン部Vパッキン	MQC-151-0349
4	ダストワイパー	DKI-300
5	銅パッキン(バルブブロック側)	φ99×φ85×5
6	銅パッキン(シリンダー側)	φ132×φ117×5
7	ロッドブッシュ	MQC-152-0342, 1343
8	ストップリング	MQC-151-0412, 0413

複写禁止

図面名	図 番
剪断式破砕機設備　シャーシリンダ整備	8

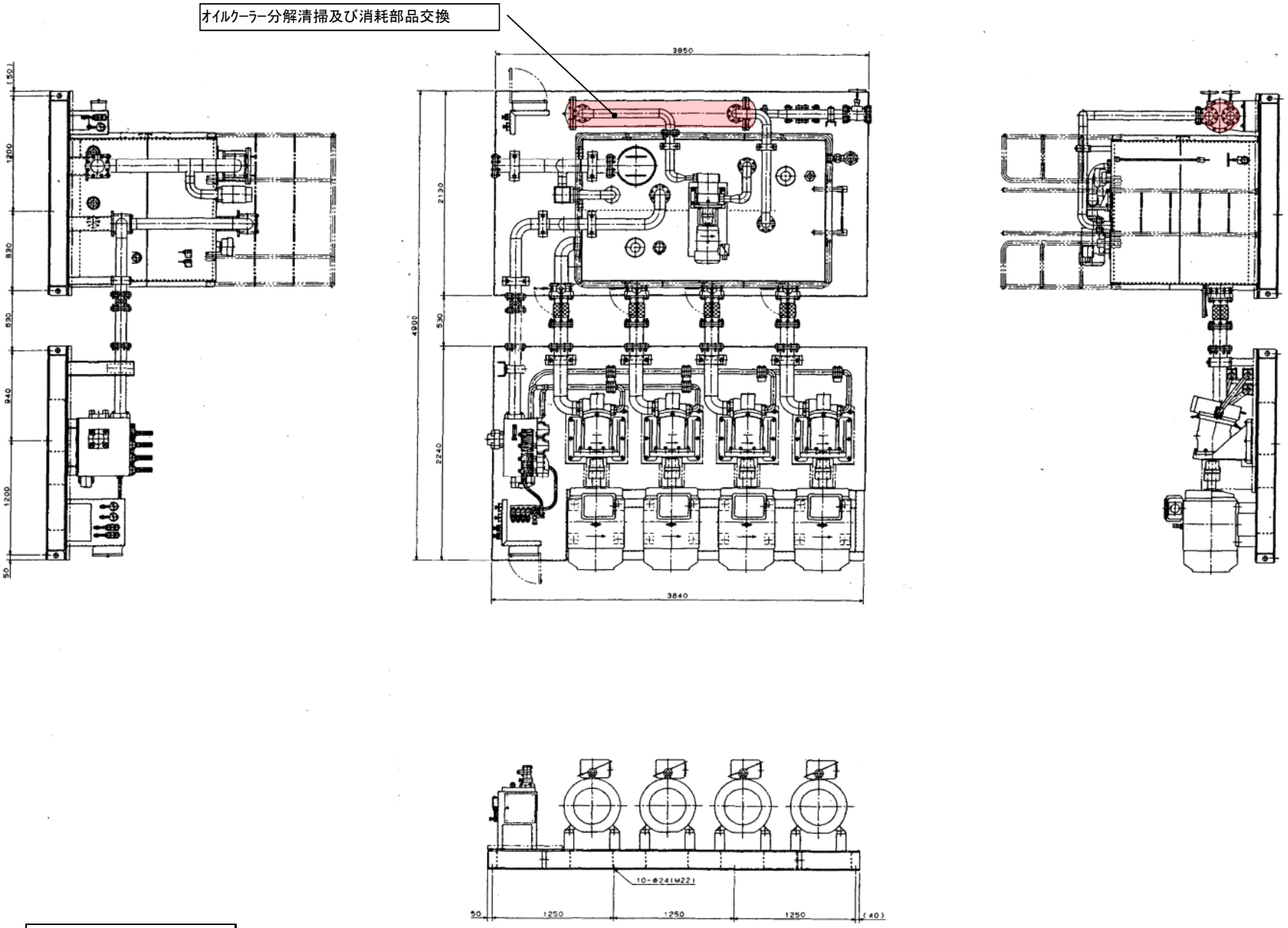

複写禁止

交換部品、整備内容については仕様書を参照のこと。

図面名	図 番
剪断式破砕機設備　油圧ﾕﾆｯﾄ整備	9

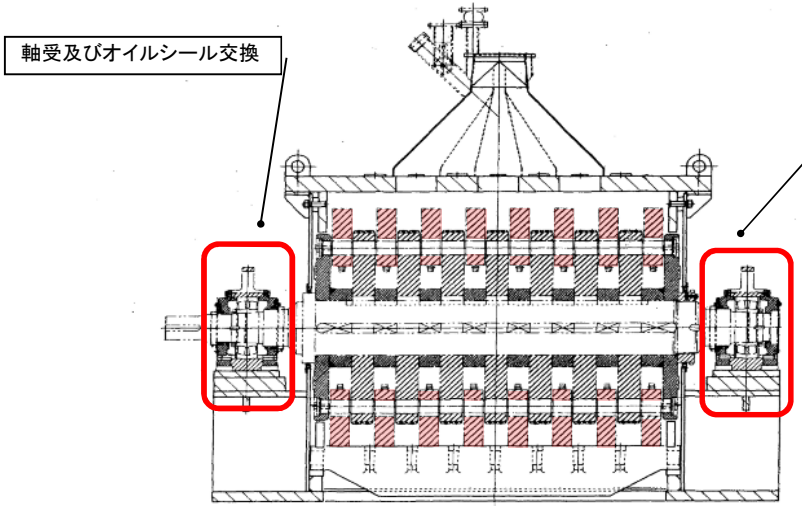

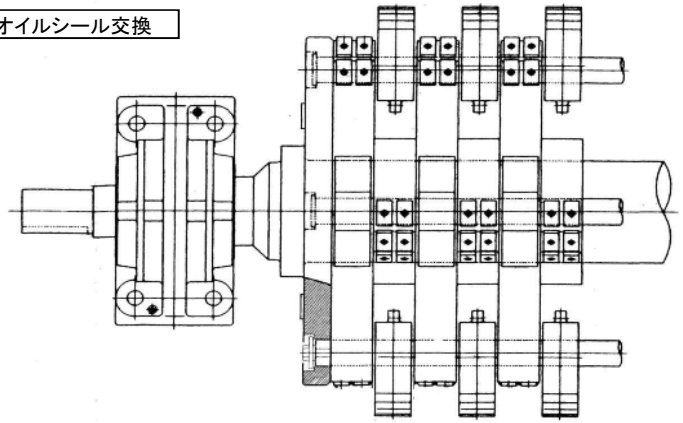

ローター組立図

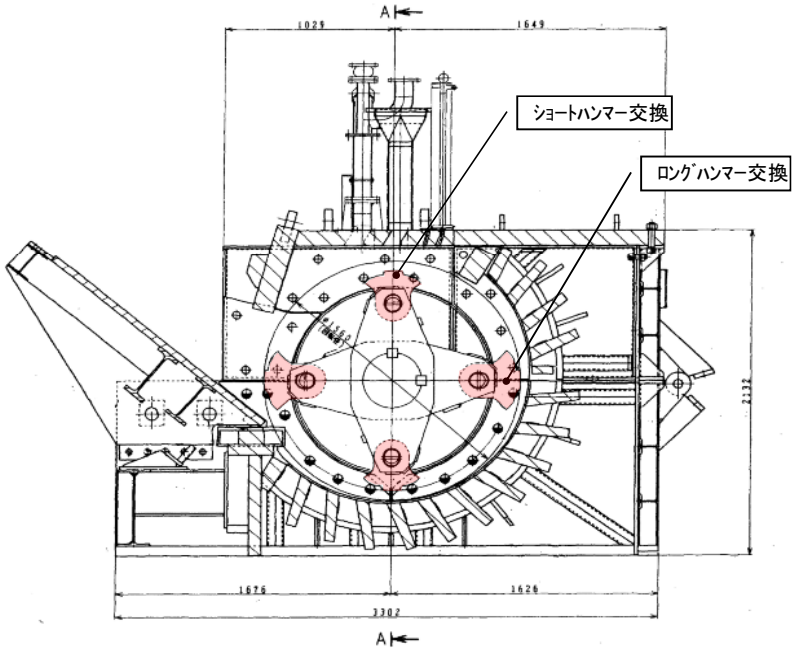

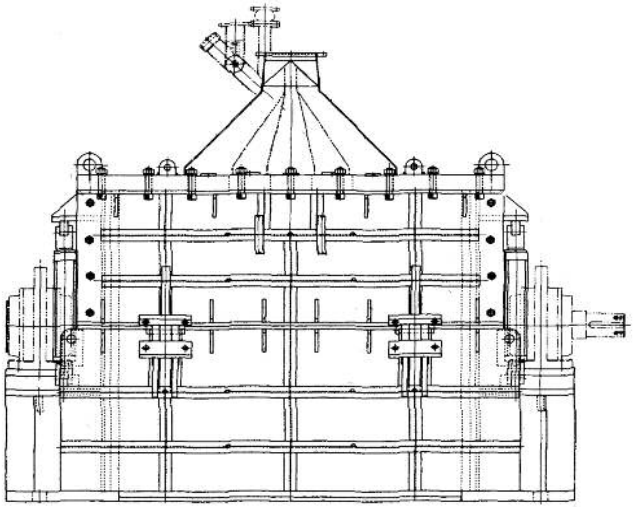

複写禁止

交換部品、整備内容については仕様書を参照のこと。

図面名	図 番
回転破砕機設備　ハンマー整備	10

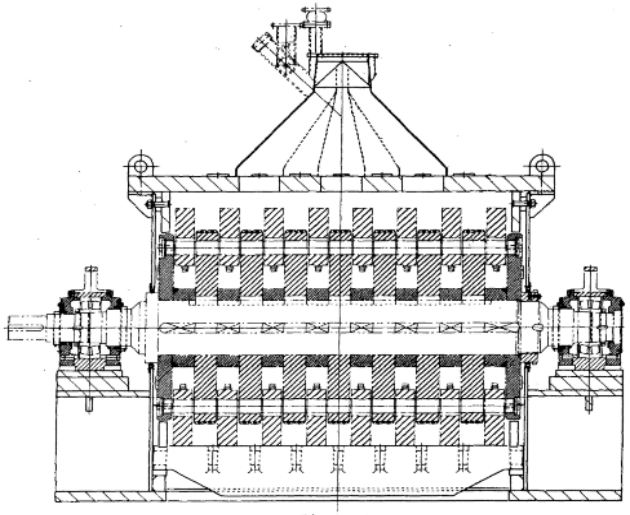

断面A－A

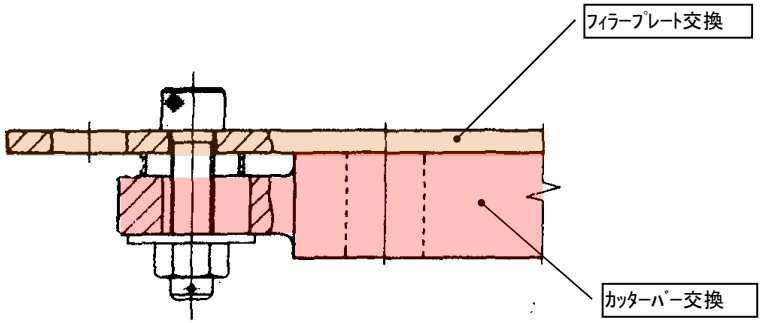

カッターバー取付図

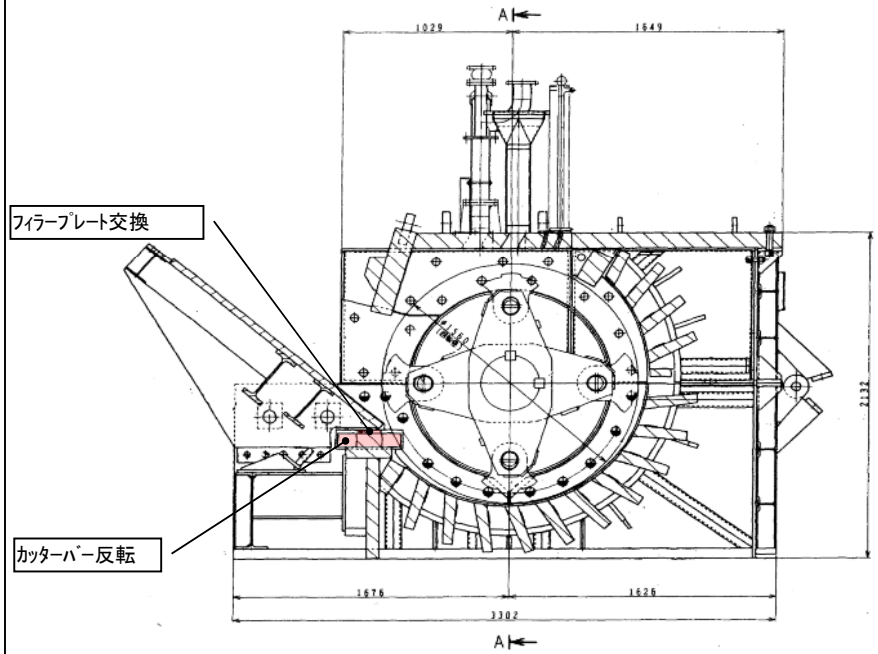

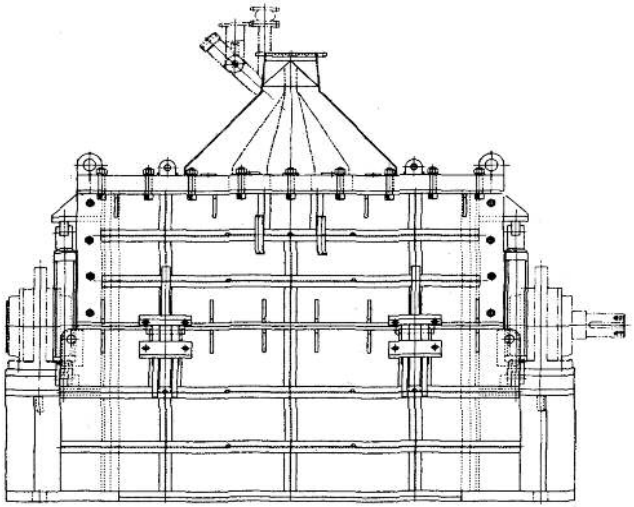

複写禁止

交換部品、整備内容については仕様書を参照のこと。

図面名	図 番
回転破砕機設備　ｶｯﾀｰﾊﾞｰ整備	11

① … フレーム
② … D4ｽﾌﾟﾛｹｯﾄﾎｲｰﾙ
③ … D4ﾄﾗｸｼｮﾝﾎｲｰﾙ
④ … ﾌﾗｲﾄ
⑤ … D4ﾘﾝｸﾁｪｰﾝ
⑥ … ｻﾎﾟｰﾄﾎｲｰﾙ(ﾍｯﾄﾞｼｬﾌﾄ側)
⑦ … ｻﾎﾟｰﾄﾎｲｰﾙ(ﾃｰﾙｼｬﾌﾄ側)
⑧ … ﾍｯﾄﾞｼｬﾌﾄ
⑨ … ﾃｰﾙｼｬﾌﾄ
⑩ … 駆動部ﾌﾟﾗﾝﾏﾌﾞﾛｯｸ(固定側)
⑪ … 駆動部ﾌﾟﾗﾝﾏﾌﾞﾛｯｸ(自由側)
⑫ … 従動部ﾌﾟﾗﾝﾏﾌﾞﾛｯｸ(固定側)
⑬ … 従動部ﾌﾟﾗﾝﾏﾌﾞﾛｯｸ(自由側)
⑭ … Oﾘﾝｸﾞ(圧力用)
⑮ … Oﾘﾝｸﾞ(ﾄﾞﾚﾝ用)
⑯ … D4ﾄﾗｯｸﾛｰﾗ

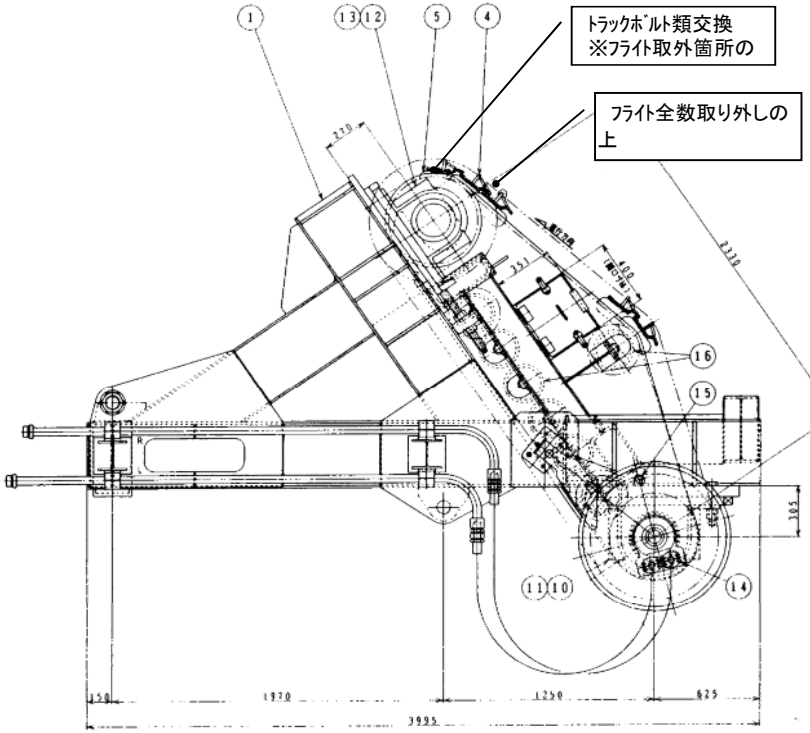

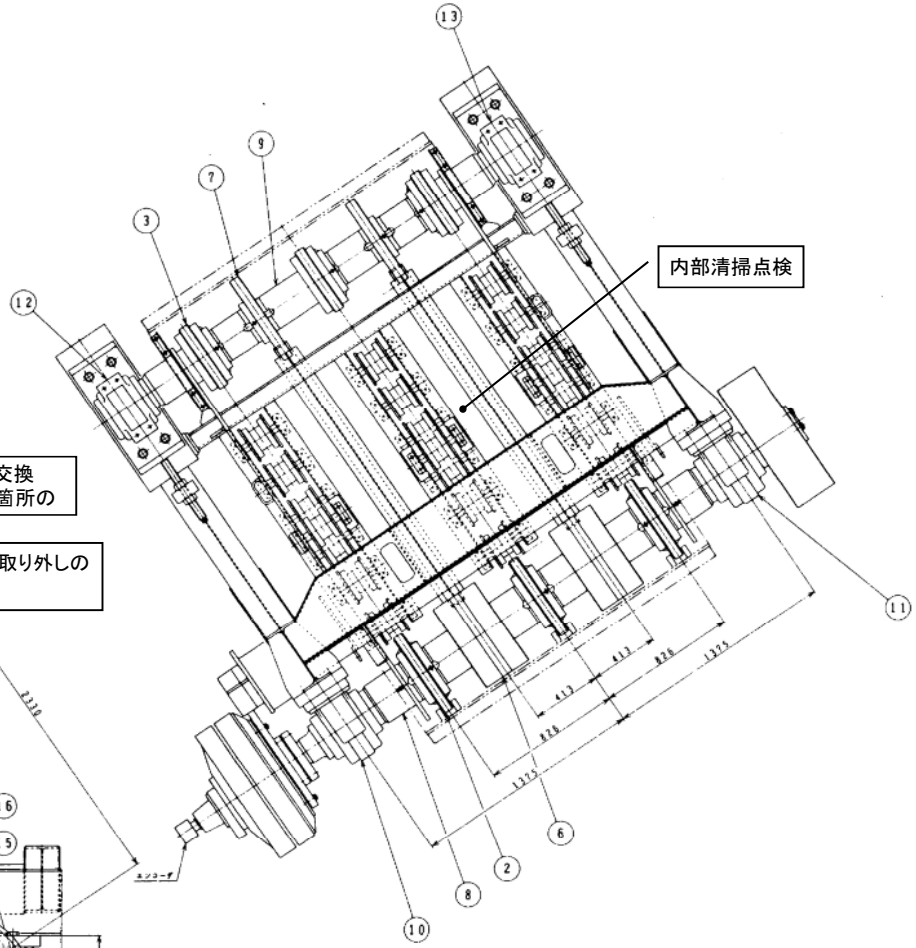

複写禁止

交換部品、整備内容については仕様書を参照のこと。

図面名	図 番
回転破砕機設備 ｺﾝﾌﾟﾚｯｼｮﾝﾌｨｰﾀﾞ整備	12

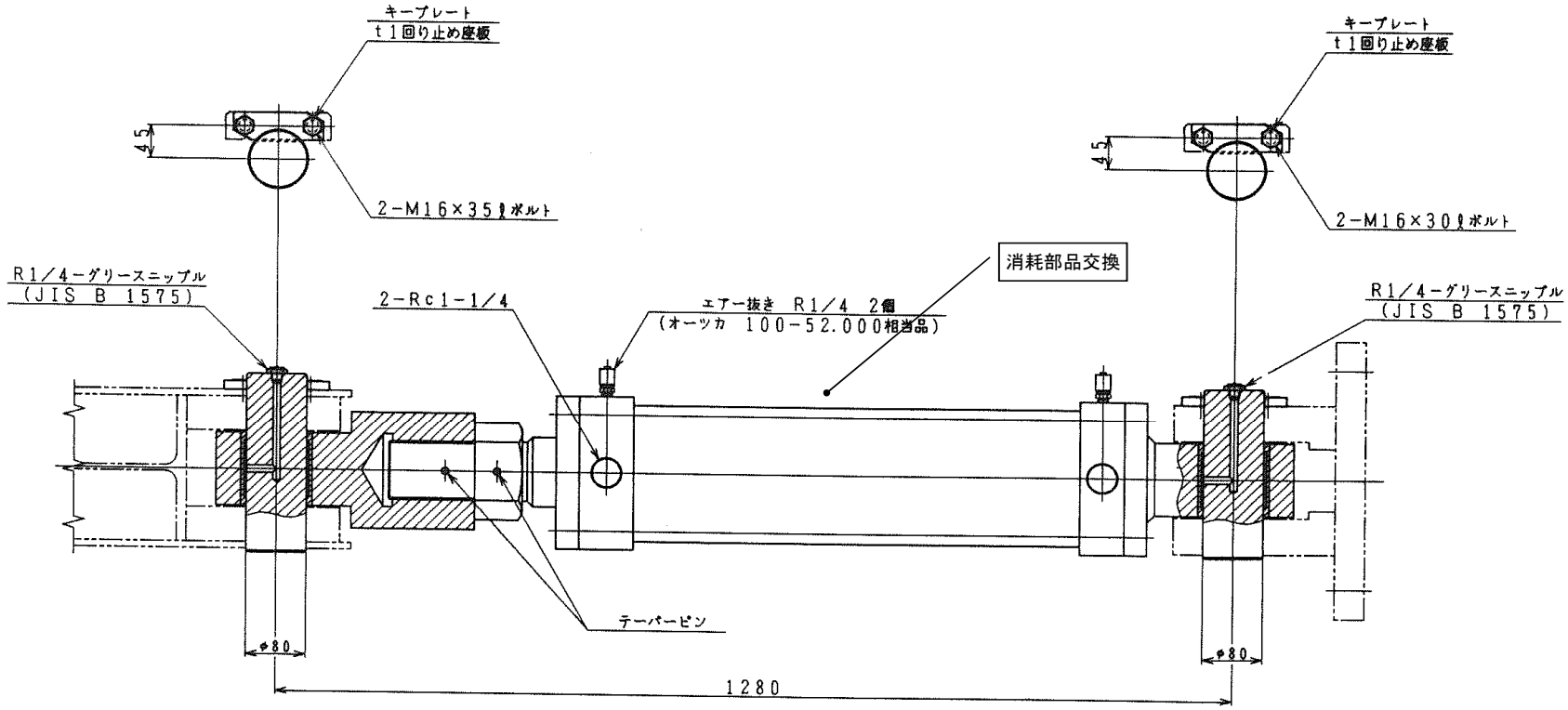

仕 様

常用推力	20100 kg	内 径	160 mm
製作数量	2台(各1台鏡手反対)	行 程	330 mm
ピストン速度	47 mm/sec	使用圧力	100kg/cm2
取付方向	ロッド側上	定格圧力	140kg/cm2
周囲温度	常温～80℃	耐圧試験圧力	150kg/cm2
荷 重	17000 kg	クッション	両側クッション付

複写禁止

交換部品、整備内容については仕様書を参照のこと。

図面名	図 番
回転破砕機設備 コンプレッションフィーダ油圧シリンダ整備	13

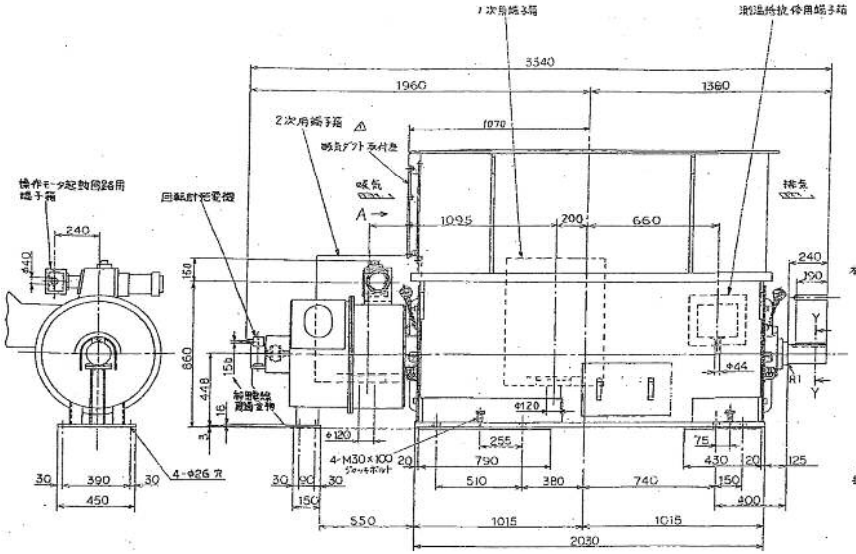

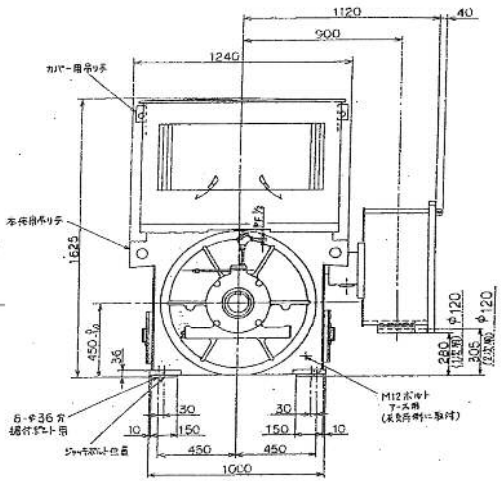

主電動機外形図

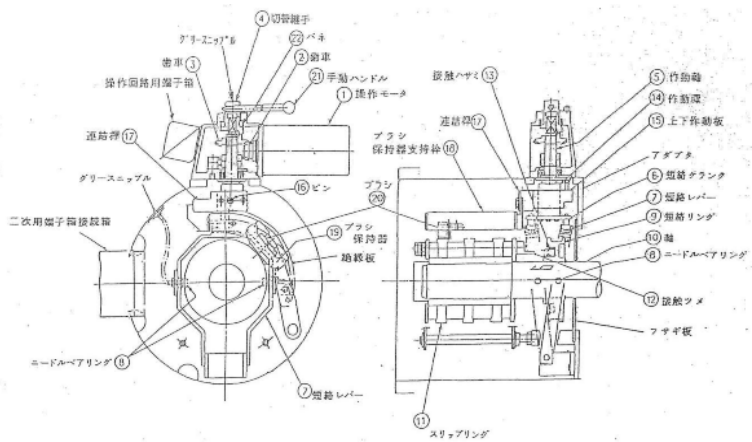

二次短絡ブラシ引揚装置構造図

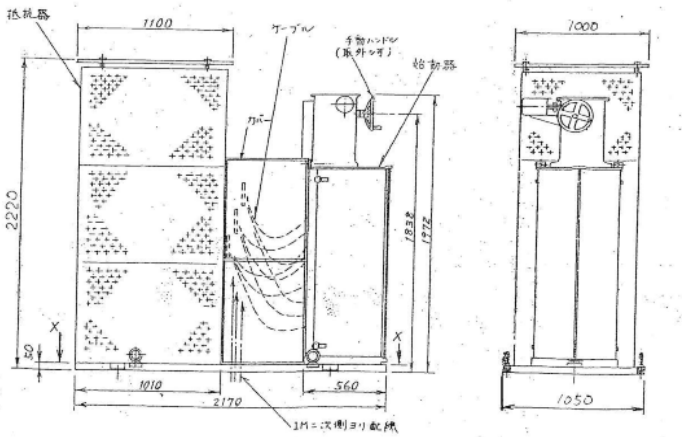

二起動カム抵抗器外形図

複写禁止

交換部品、整備内容については仕様書を参照のこと。

図面名	図 番
回転破砕機設備　主電動機整備	14

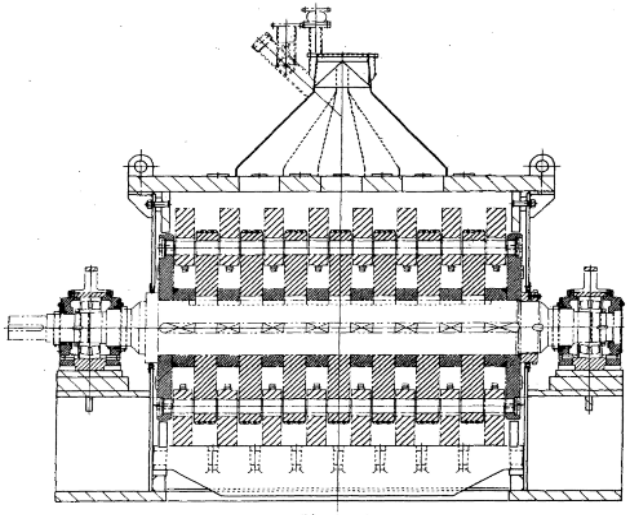

断面A－A

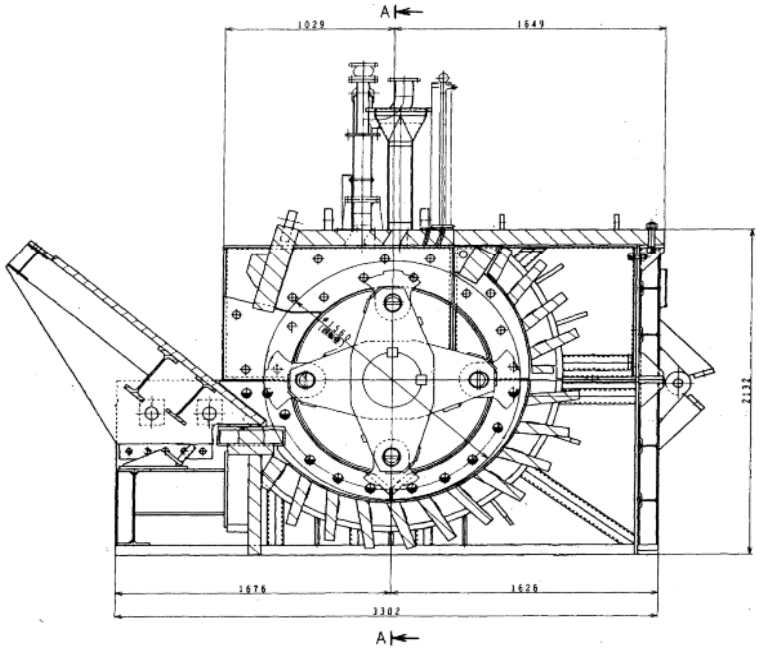

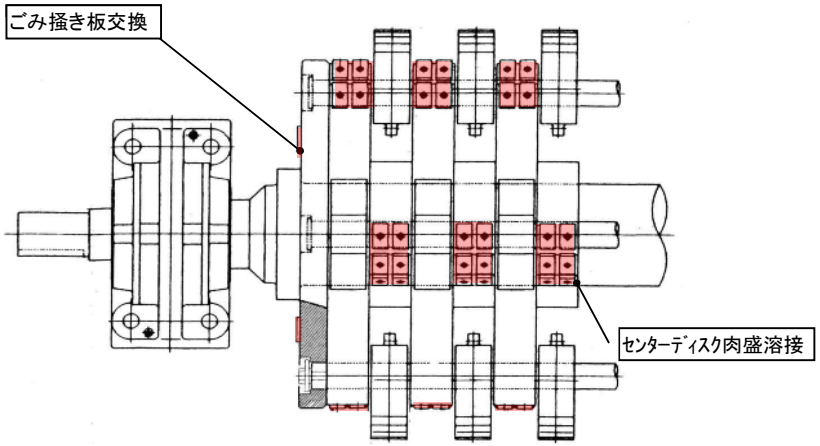

ローター組立図

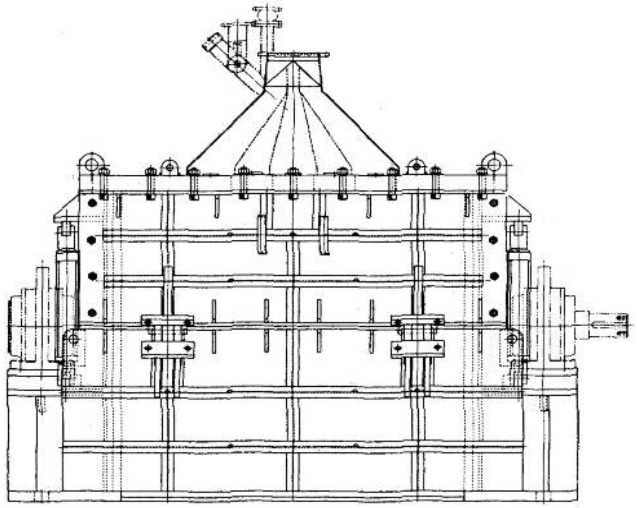

複写禁止

交換部品、整備内容については仕様書を参照のこと。

図面名	図 番
回転破砕機設備　内部整備	15

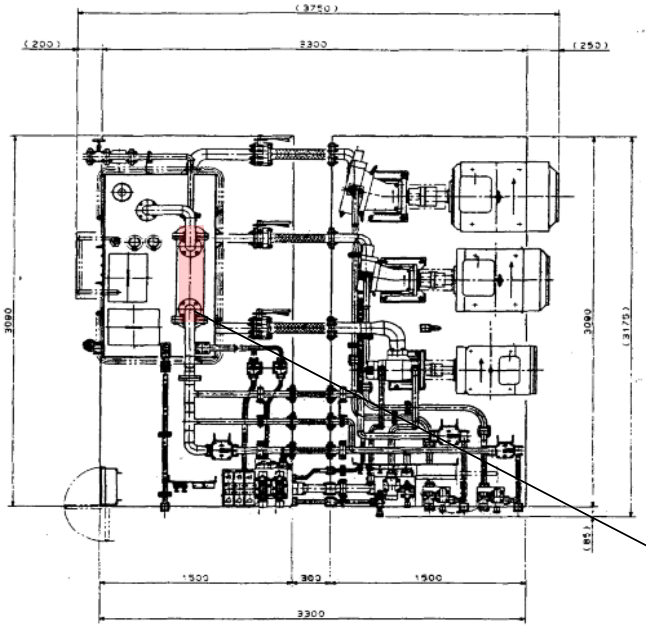

オイルクーラ分解清掃及び消耗部品の交換うを行う

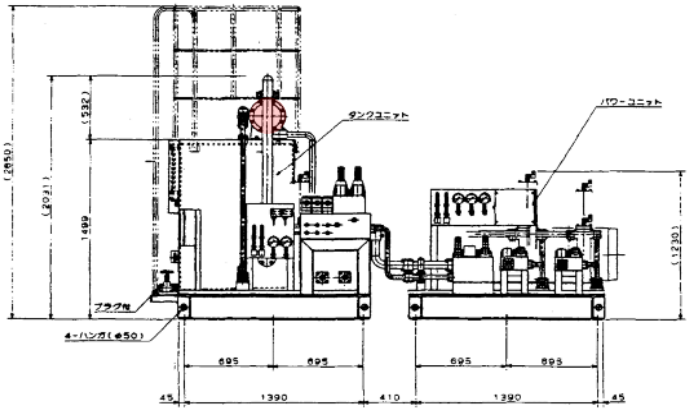

複写禁止

交換部品、整備内容については仕様書を参照のこと。

図面名	図 番
回転破砕機設備　油圧ユニット整備（回転用）	16

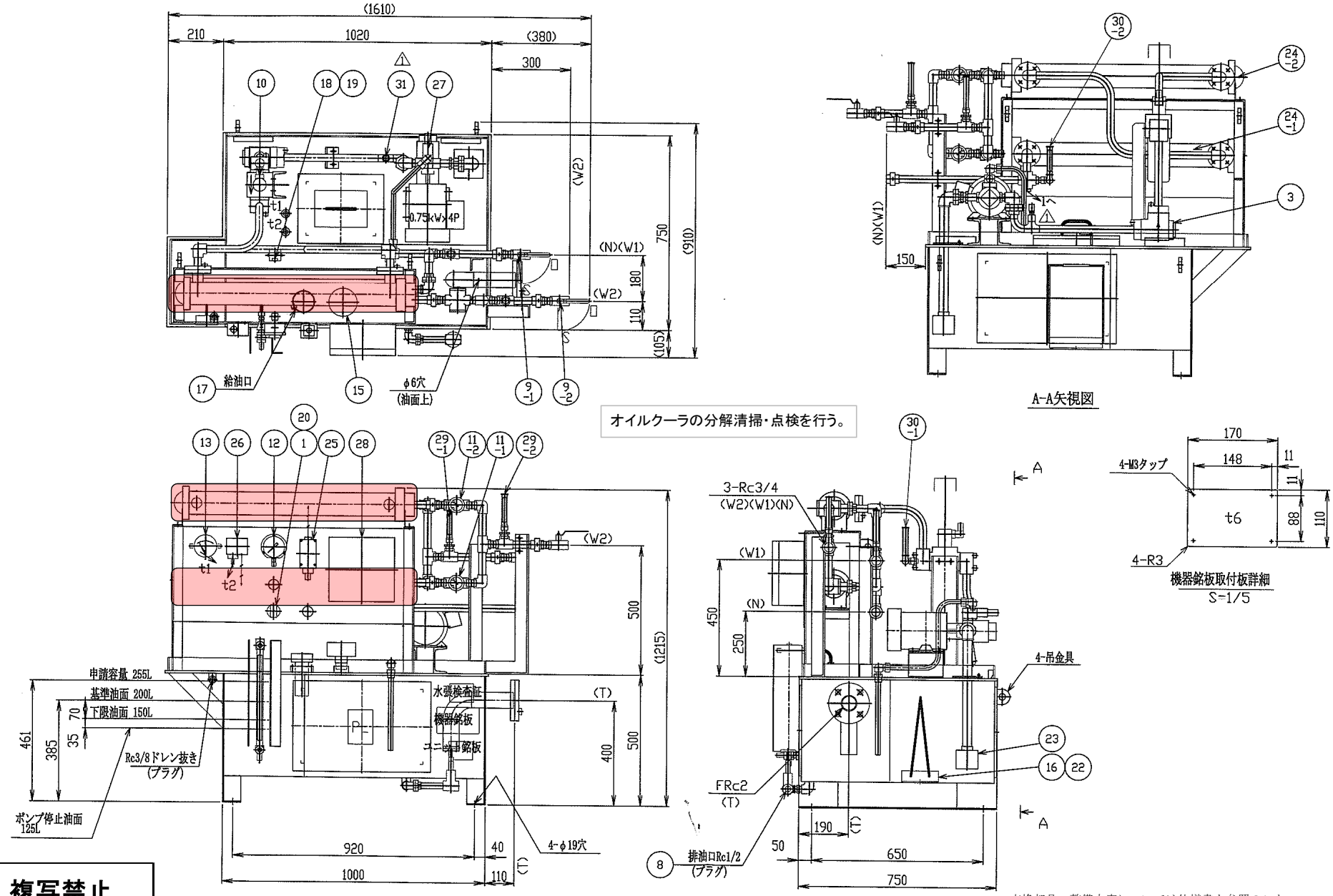

複写禁止

交換部品、整備内容については仕様書を参照のこと。

図面名	図 番
回転破砕機設備　油圧ユニット整備（潤滑用）	17

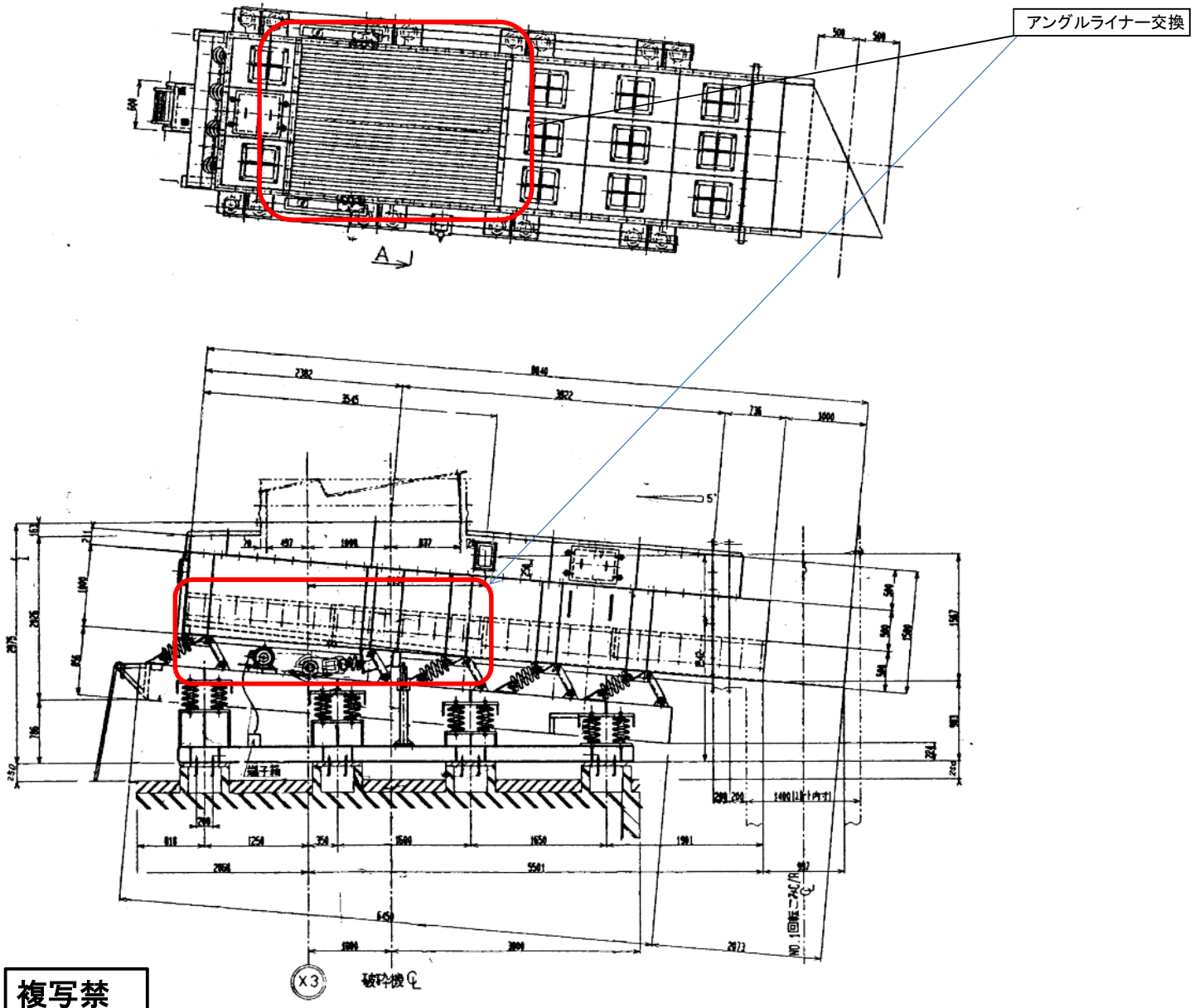

複写禁

図面名	図 番
搬送設備　振動コンベア整備	18

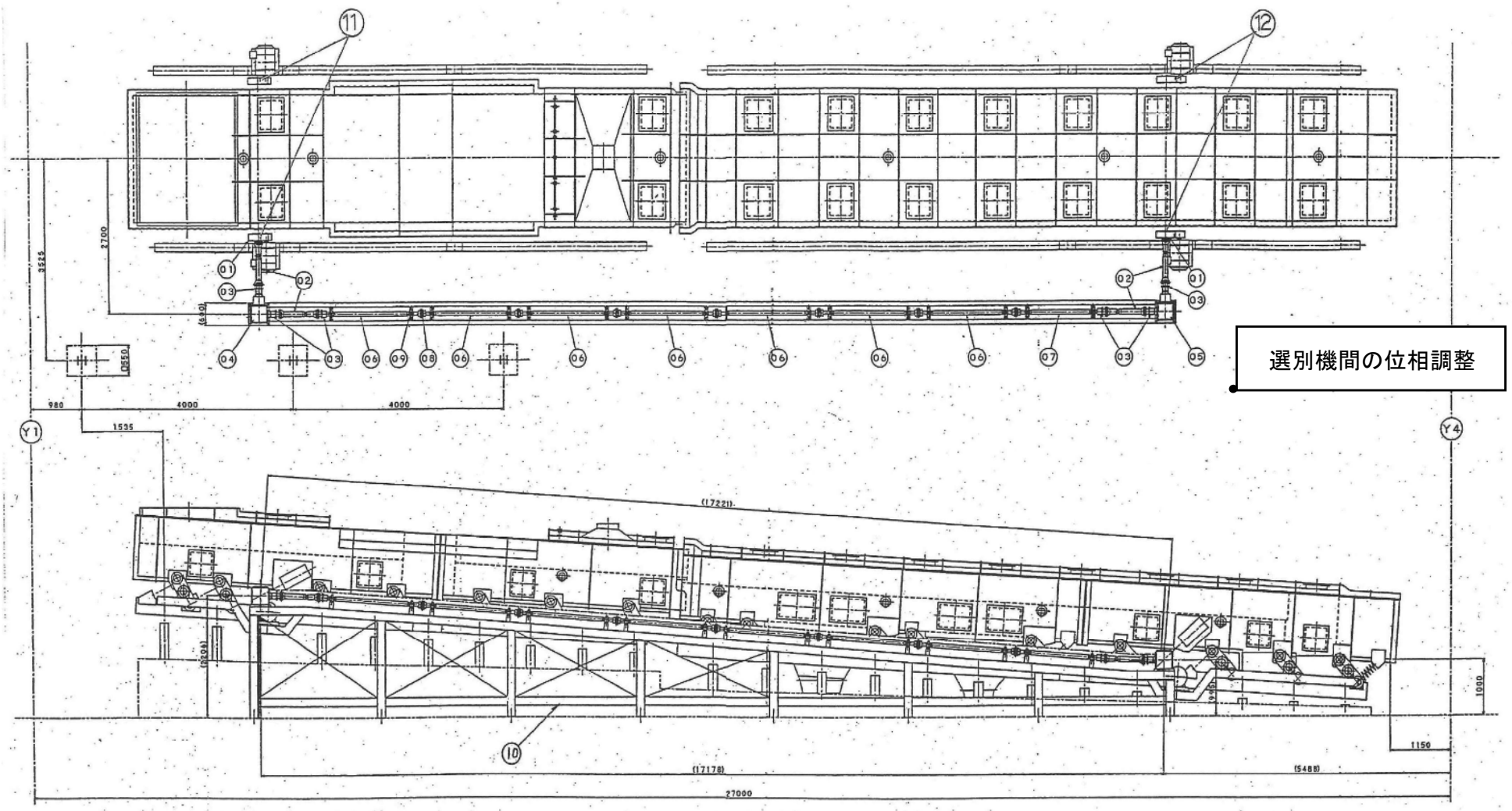

複写禁止

・振動調整及び計測

交換部品、整備内容については仕様書を参照のこと。

図面名	図 番
選別設備　不燃物・可燃物選別機点検	19