平 成 ３１年 度

# 設　計　図　面

| | | | |
|---|---|---|---|
| 1 | 全体図 | 21 | 貯留・搬出設備　油圧ユニット整備 |
| 2 | 地階機器配置図 | 22 | 貯留・搬出設備　コンテナ移動装置点検整備 |
| 3 | １階機器配置図 | 23 | 資源物梱包機設備　資源梱包機整備 |
| 4 | ２階機器配置図 | 24 | 資源物梱包機設備　油圧ユニット整備 |
| 5 | ３・４階機器配置図 | 25 | 電気・計装設備　計装・警報装置整備１ |
| 6 | 剪断式破砕機　カッター整備 | 26 | 電気・計装設備　計装・警報装置整備２ |
| 7 | 剪断式破砕機設備　スタンパーシリンダ整備 | 27 | 電気・計装設備　計装・警報装置整備３ |
| 8 | 剪断式破砕機設備　シャーシリンダ整備 | 28 | 電気・計装設備　計装・警報装置整備４ |
| 9 | 剪断式破砕機設備　油圧ユニット整備 | 29 | 電気・計装設備　計装・警報装置整備５ |
| 10 | 回転破砕機設備　ハンマー整備 | 30 | その他設備　可燃ガス濃度計整備 |
| 11 | 回転破砕機設備　カッターバー整備 | 31 | その他設備　ガス検知警報機整備(共同溝) |
| 12 | 回転破砕機設備　コンプレッションフィーダ整備 | 32 | その他設備　防爆・集塵整備 |
| 13 | 回転破砕機設備　コンプレッションフィーダ油圧シリンダ整備 | 33 | その他設備　集塵ダクト清掃（選別機室） |
| 14 | 回転破砕機設備　主電動機整備 | 34 | |
| 15 | 回転破砕機設備　内部整備 | 35 | |
| 16 | 回転破砕機設備　油圧ユニット整備（回転用） | 36 | |
| 17 | 回転破砕機設備　油圧ユニット整備（潤滑用） | 37 | |
| 18 | 搬送設備　振動コンベア整備 | 38 | |
| 19 | 選別設備　不燃物・可燃物選別機点検 | 39 | |
| 20 | 貯留・搬出設備　コンパクタ点検 | 40 | |

発 寒 破 砕 工 場

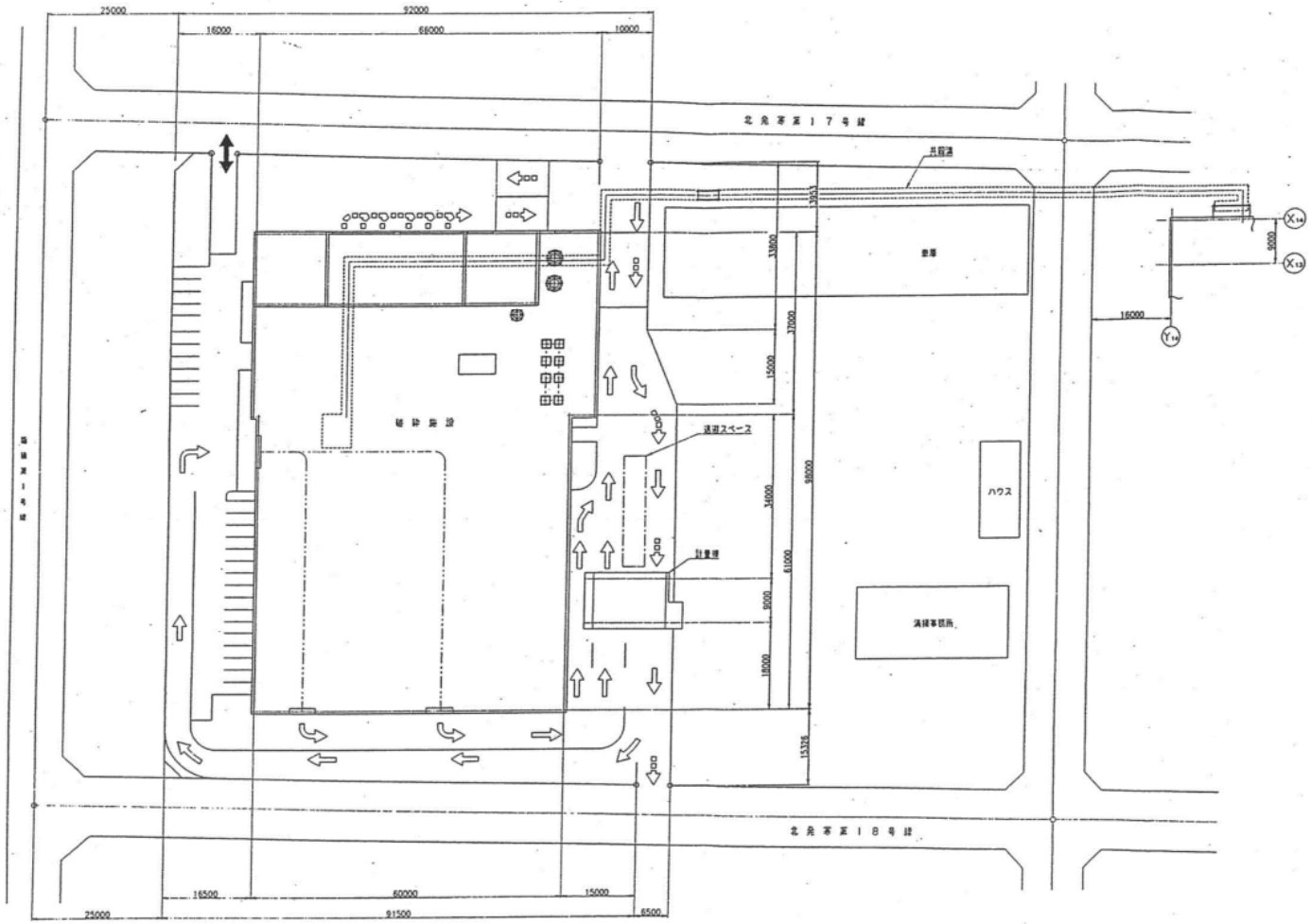


1

凡例

搬入車

搬出車

一般車

| 図面名 | 図 番 |
|---|---|
| 全体図 | 1 |

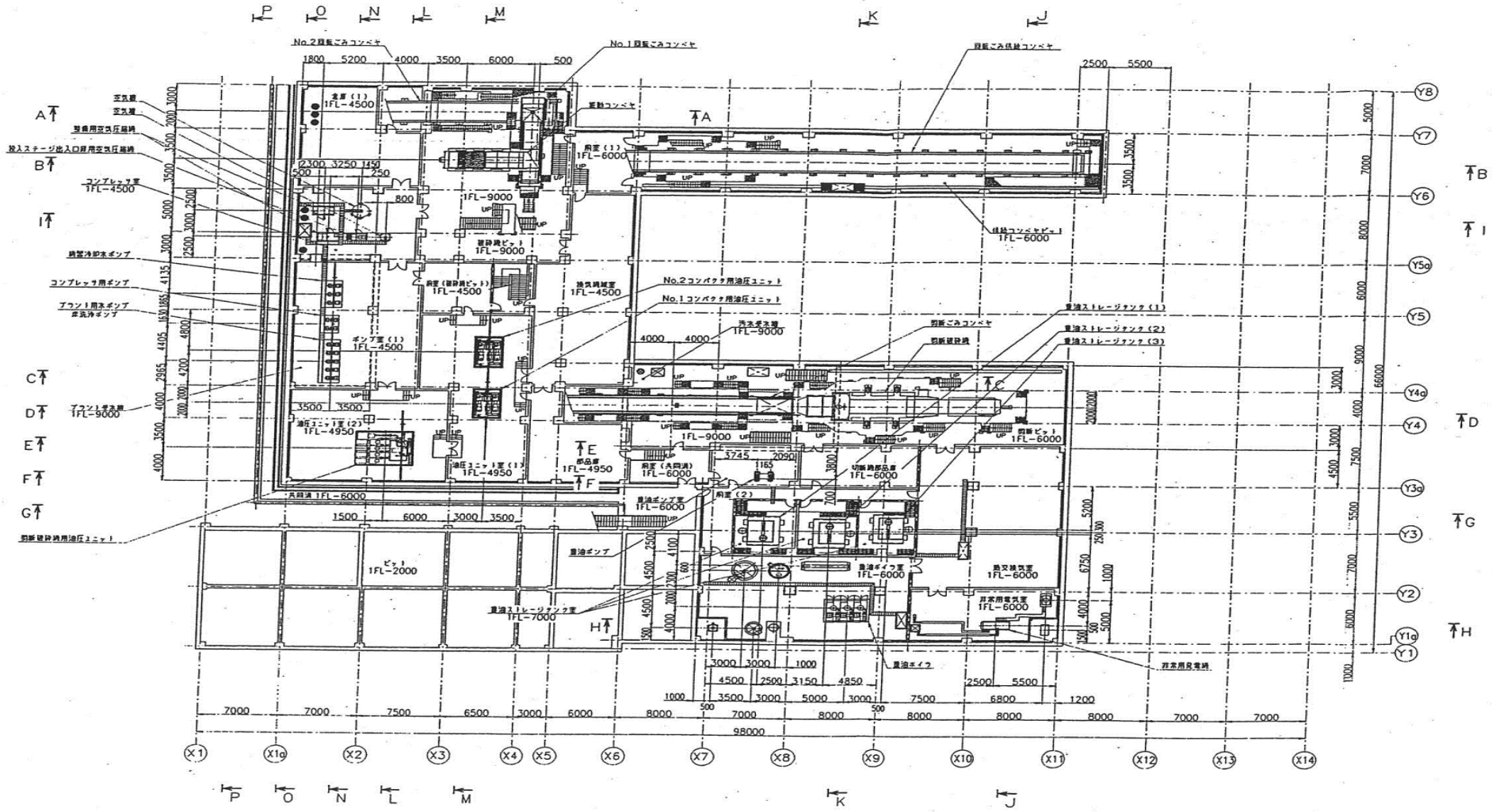

| 図面名 | 図 番 |
|---|---|
| 地階機器配置図 | 2 |

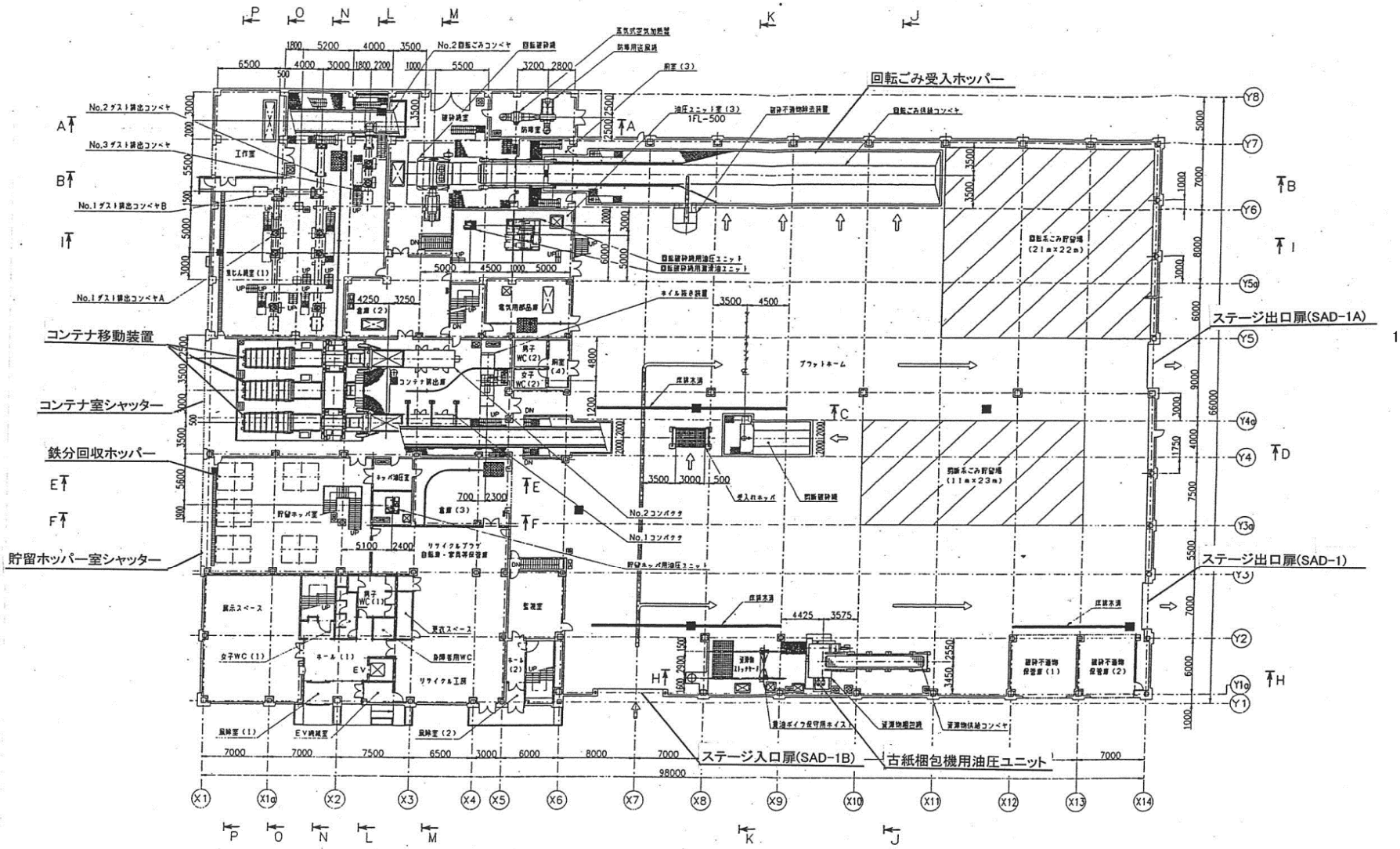


| 図面名 | 図 番 |
|---|---|
| 1階機器配置図 | 3 |

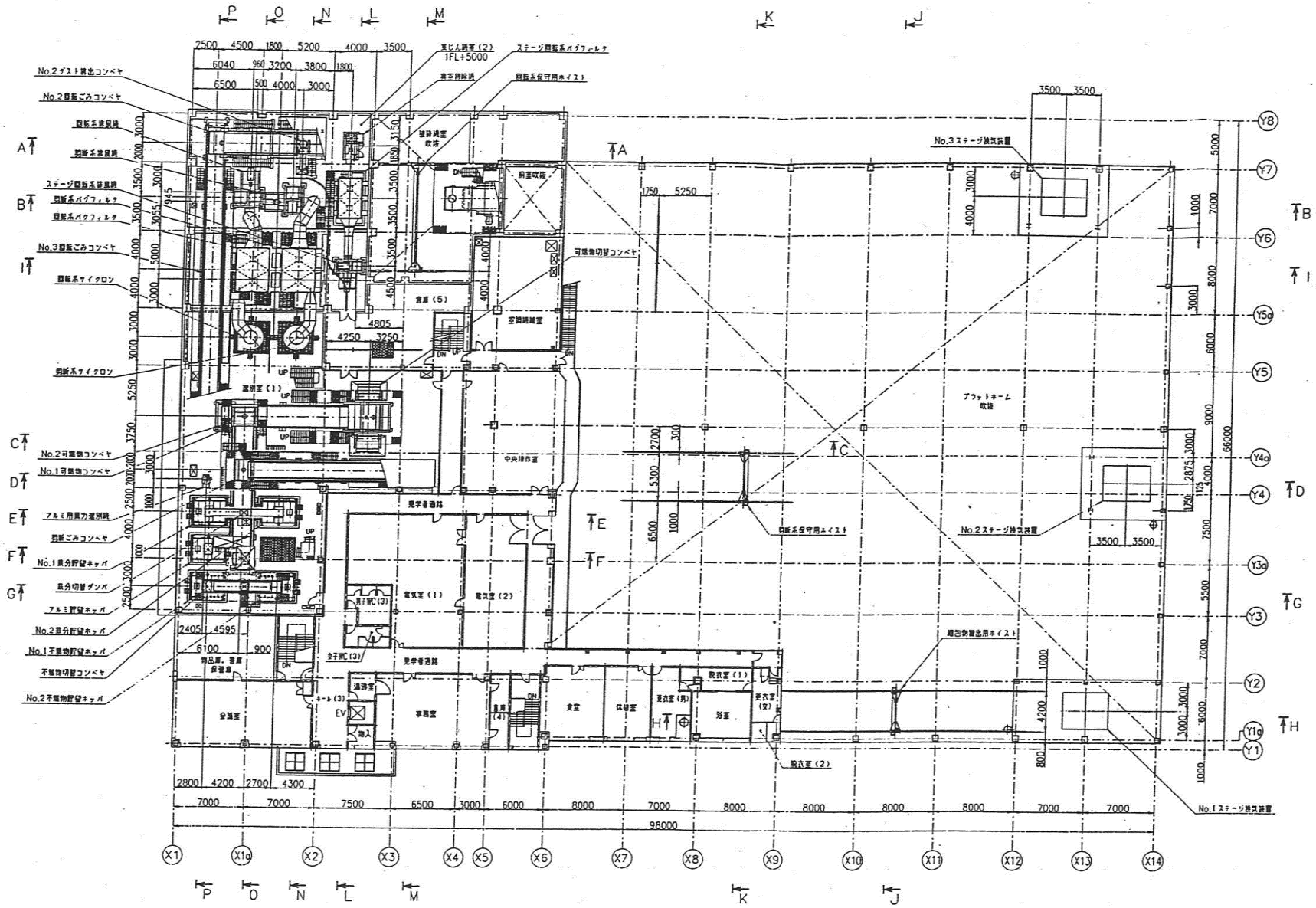


| 図面名 | 図 番 |
|---|---|
| 2階機器配置図 | 4 |

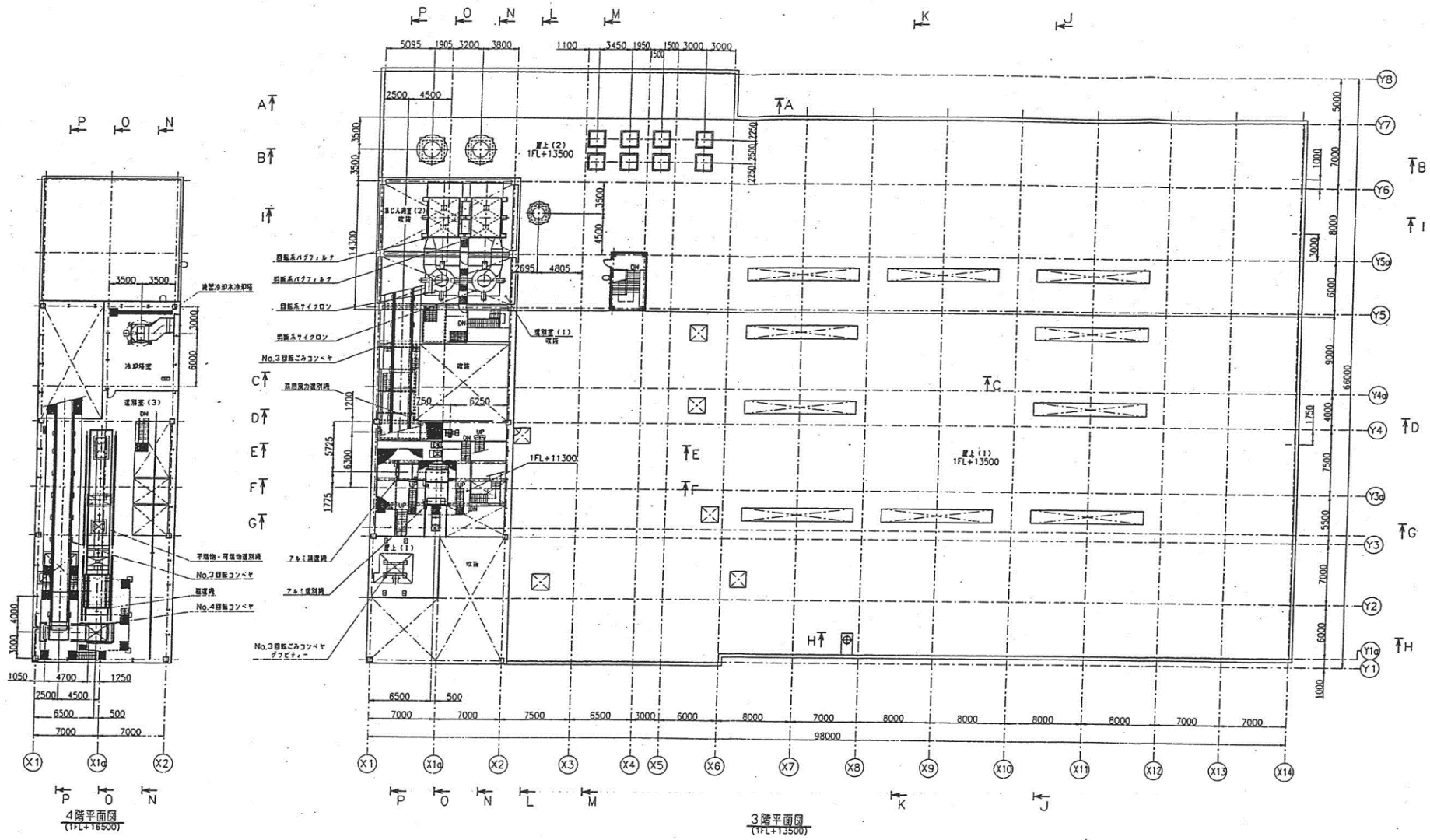


| 図面名 | 図 番 |
|---|---|
| 3・4階機器配置図 | 5 |

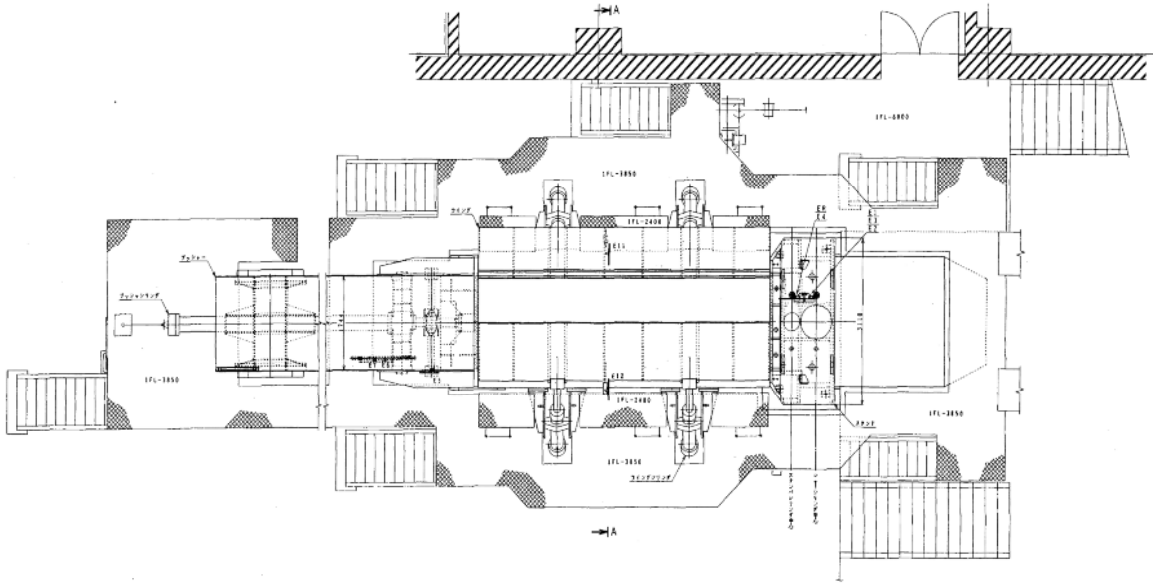

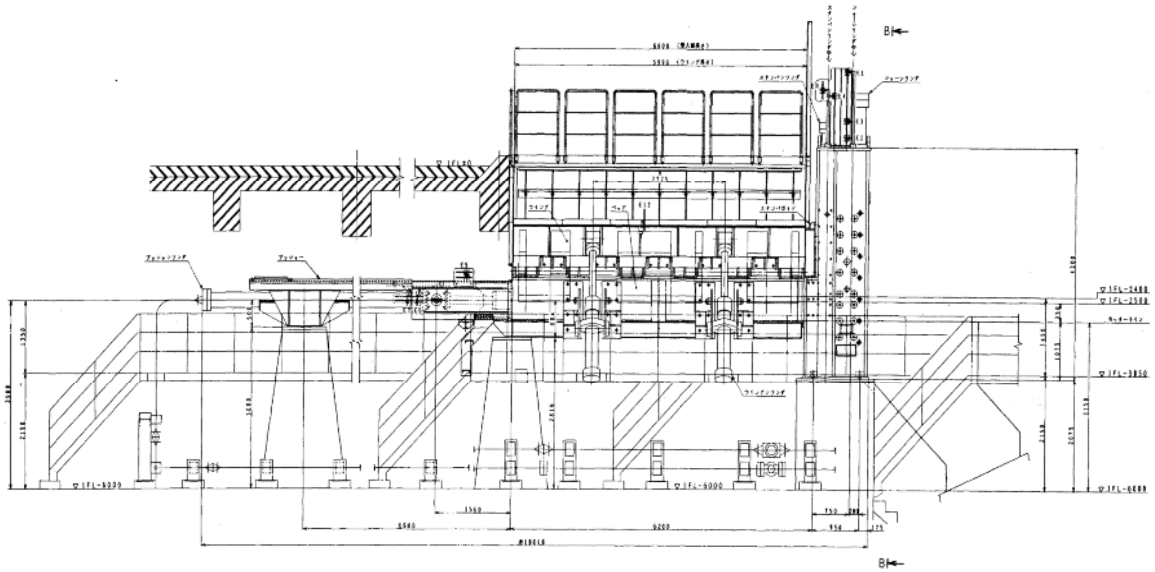

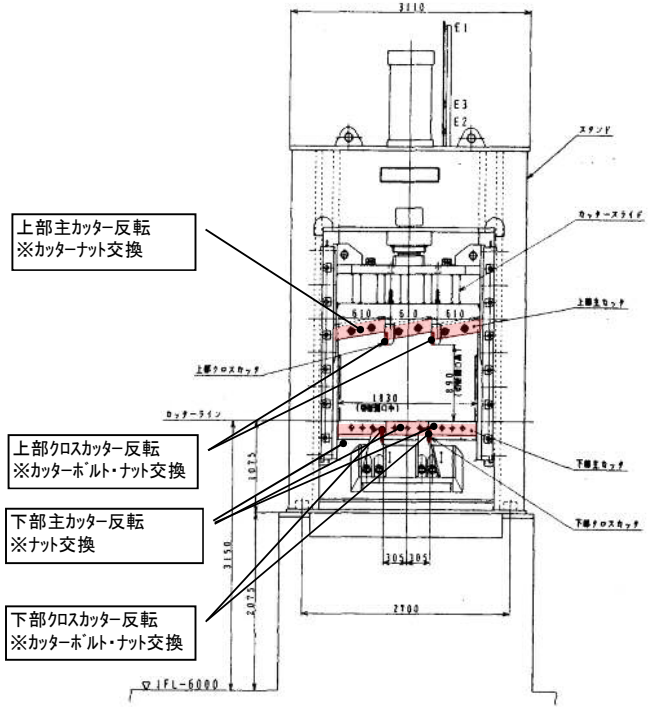


**複写禁止**

交換部品、整備内容については仕様書を参照のこと。

| 図面名 | 図 番 |
|---|---|
| 剪断式破砕機設備　カッター整備 | 6 |

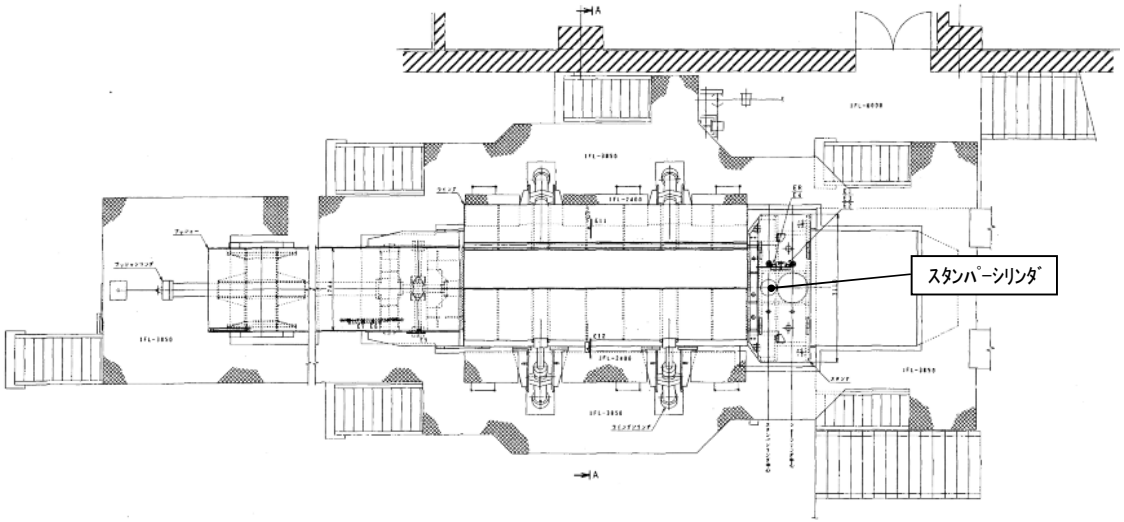


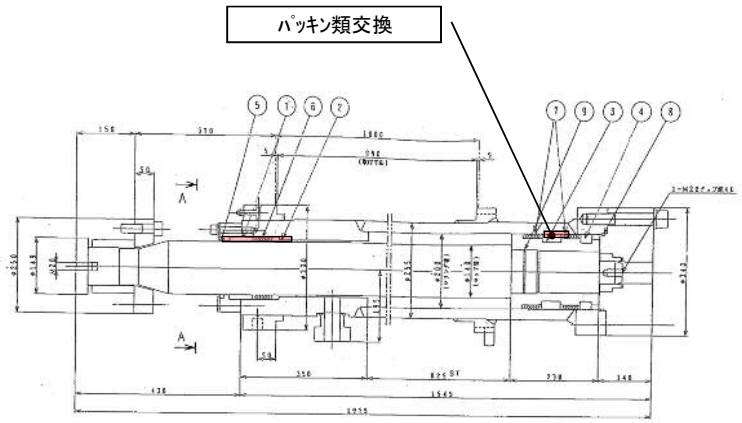


## スタンパーシリンダ構造図

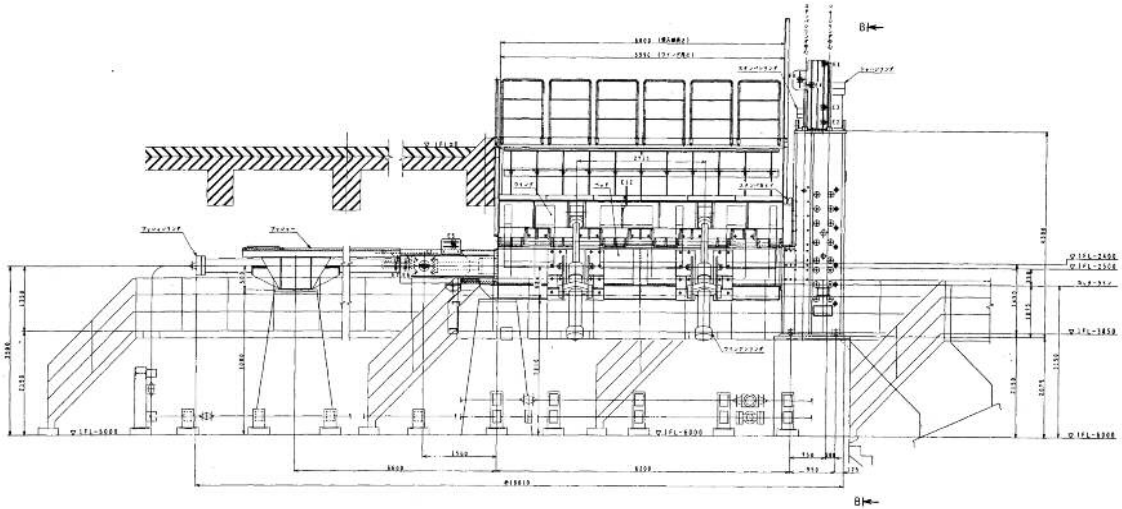

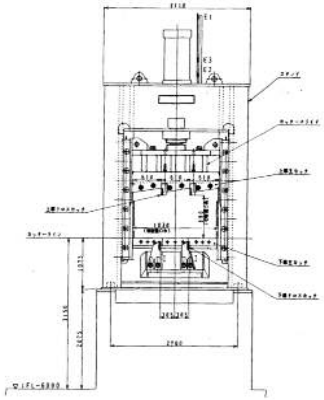

| | 名称 | 仕様 |
|---|---|---|
| 1 | Oリング | G195＋1BUR（1B） |
| 2 | ロッド部Vパッキン | MQC-151-0285 |
| 3 | ピストン部Vパッキン | MQC-151-0289 |
| 4 | ダストワイパー | DKI-140 |
| 5 | 銅パッキン | φ76×φ65×5 |
| 6 | ロッドブッシュ | MQC-151-0282,0283 |
| 7 | ストップリング | MQC-151-0403,0404 |

**複写禁止**

| 図面名 | 図 番 |
|---|---|
| 剪断式破砕機設備　スタンパーシリンダ整備 | 7 |