第４９回西区みんなで楽しむマラソン大会開催要綱

◆日　　時　令和５年１０月９日（月・祝）　※受付は各競技の開始４０分前～
〇マイペースコース（１km）スタート：１０時００分
〇ハッスルコース（２．８km、小学生以上）スタート：１０時４０分
〇チャレンジコース（５km、中学生以上）スタート：１１時２０分

◆会　　場　農試公園　多目的広場（西区八軒５条西６丁目）
〇ＪＲバス…琴40琴似八軒線（地下鉄琴似駅、宮の沢駅発）「八軒６条西５丁目」下車徒歩約１分
〇ＪＲ……ＪＲ線「琴似駅」下車　徒歩約１５分

◆記　　録　タイム・着順の記録は行いません。皆さんで楽しく走りましょう！

◆表　　彰　行いません（完走した方には、完走証をお渡しいたします）。

◆中　　止　雨天の場合は、８時３０分までに主催者が協議のうえ決定し、係員が会場にてお知らせするほか、９時００分ごろを目安に西区ホームページでもお知らせいたします。

◆競技規定
(1) 必ず指定されたコースを走行してください。
(2) 身体の調子の悪い方は走行を控えてください。
(3) 走行中に調子が悪くなったり、事故が生じた場合は、走行を中止することがあります。
(4) 開会式はありませんが、各コーススタートの５分前ごろから皆さんで体操を行います。
(5) 参加者同士はもちろんのこと、一般の公園利用者や歩行者などに十分注意し、譲り合って走行してください。
(6) 競技中の事故に伴う傷害に対しては、主催者は応急処置のみ行います。

◆申　　込
(1) 参加申込用紙に記入して、当日、会場の受付に提出してください（１人１枚）。
(2) 参加申込用紙が足りない場合は、コピーしてください。

◆そ の 他
(1) 危険ですので川辺には絶対に近づかないでください。
(2) **駐車場は大変混み合いますので、公共交通機関をご利用ください。**
(3) 貴重品及び手荷物などについては、各自の責任で管理してください。
(4) 記載いただいた個人情報については、事故等の有事の場合における連絡にのみ使用し、終了後は速やかに破棄いたします。また、事故等の際には必要に応じ、公的機関・保険会社に提供することがあります。それ以外の第三者に対し、本人や保護者の同意なく提供することはありません。

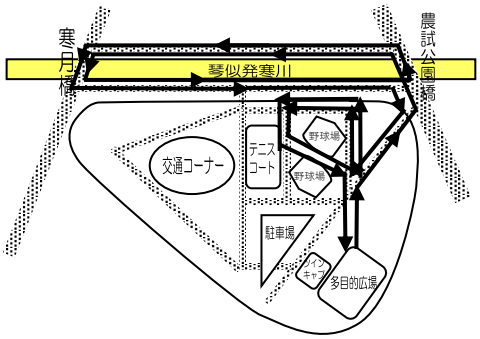

5kmコース
(川沿い２周、野球場２周)

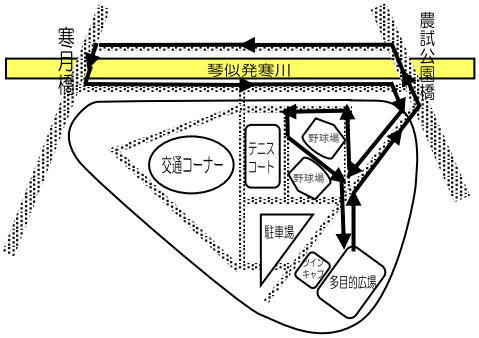

2.8kmコース
(川沿い１周、野球場１周)

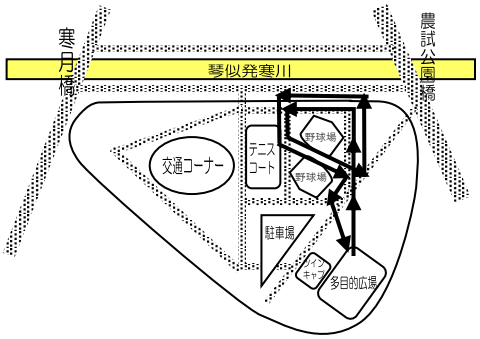

１kmコース
(野球場２周)

きりとり線

西区みんなで楽しむマラソン大会　参加申込書

参加種目 〇を付けてください	マイペースコース(１km)　・　ハッスルコース(2.8km)　・　チャレンジコース(５km)	
ふりがな 名　前		年齢 歳
電話番号	―　　―	
お住まい(任意) 〇を付けてください	琴似 ・ 小別沢 ・ 西野 ・ 西町北 ・ 西町南 ・ 二十四軒 八軒 ・ 発寒 ・ 福井 ・ 平和 ・ 宮の沢 ・ 山の手 ・ 西区外	
参加のきっかけ(任意) 〇を付けてください	広報さっぽろ ・ 公共施設のポスターやチラシ ・ 学校で配付されたチラシ 琴似駅のポスターやチラシ ・ 農試公園のポスターやチラシ ・ その他(　　)	