名　称	4号型マンホール標準図

（単位：mm）

A－A’ S=1／40

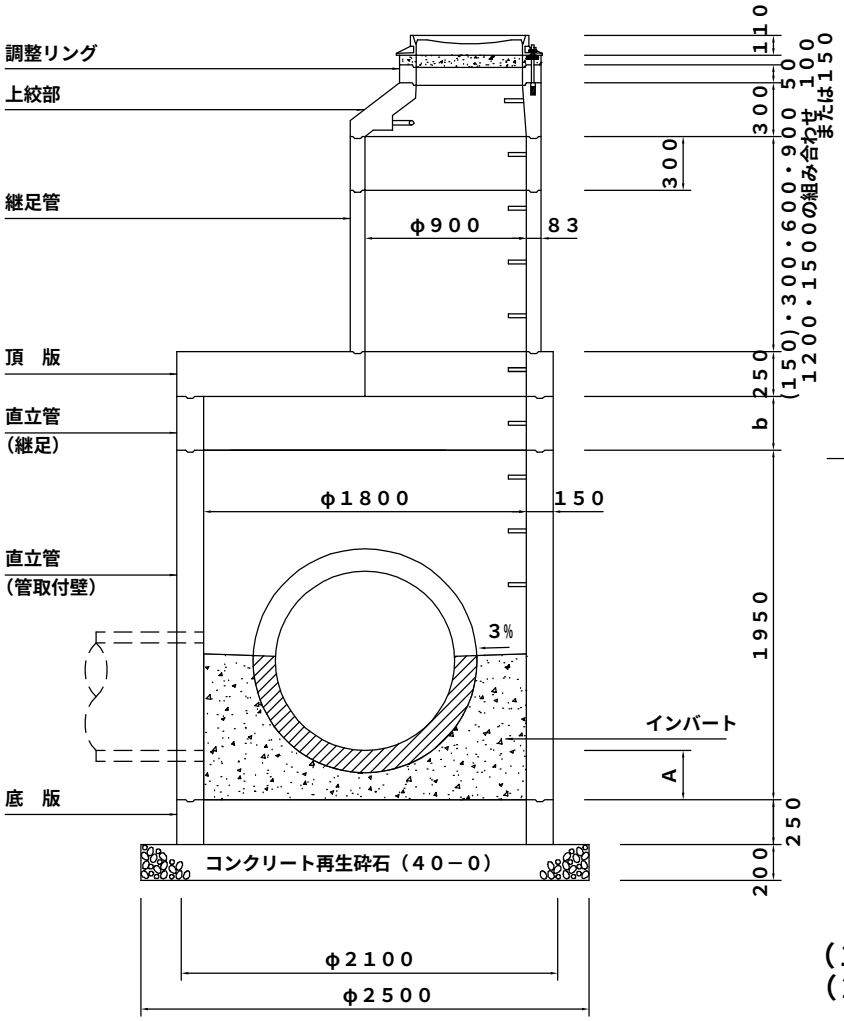

平 面 図 S=1／40

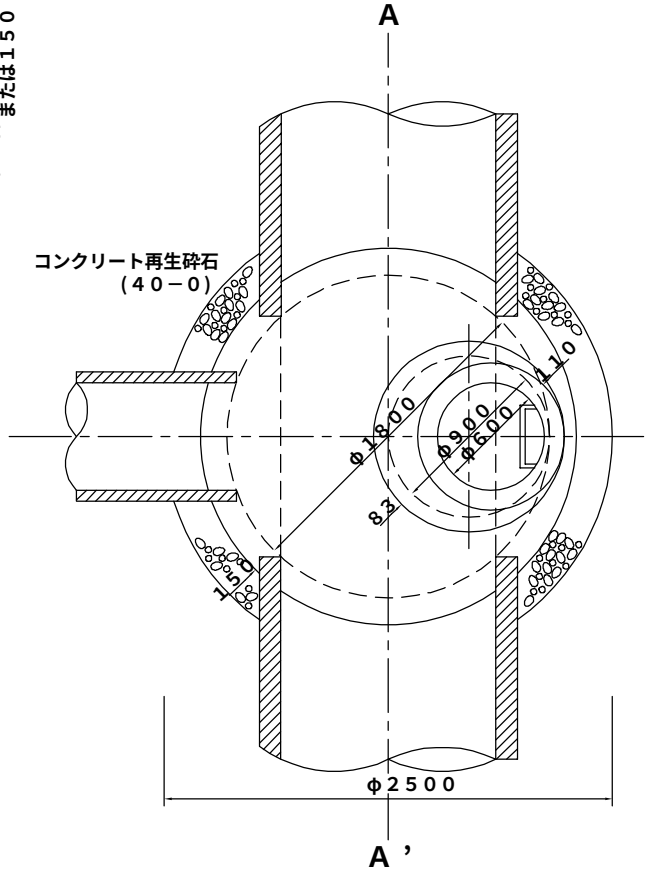

（1）　４号型は原則として会合マンホールに適用する。
（2）　直立管の継足部ｂは「下水道用資器材製品製作及び検査仕様書」の４号用直立管を適用する。
（3）　基礎の敷砂は、必要に応じて施工のこと。
（4）　ブロックの規格について、設置深が５m迄はＩ種を使用し、５mより深い部分はII種を使用すること。